ТИПОВОЙ ПРОЕКТ
901-3-265.89

ГЛАВНЫЙ КОРПУС ДЛЯ СТАНЦИИ ОЧИСТКИ ВОДЫ ПОВЕРХНОСТНЫХ ИСТОЧНИКОВ МУТНОСТЬЮ ДО 1500 МГ/Л ПРОИЗВОДИТЕЛЬНОСТЬЮ 5 ТЫС.М^3/СУТКИ

Альбом 2
Часть I

АР	Архитектурные решения	стр. 3÷10
КМ	Конструкции металлические	стр. 11÷29
АЗ	Антикоррозионная защита	стр. 30÷34
ОС	Организация строительства	стр. 35;36

23821-02

СФ ЦИПП 620062, г.Свердловск, ул.Чебышева, 4
Зак. 148 инв. 23821-02 тираж 80
Сдано в печать 22.12. 1989 Цена 5-62

ТИПОВОЙ ПРОЕКТ

901-3-265.89

ГЛАВНЫЙ КОРПУС ДЛЯ СТАНЦИИ ОЧИСТКИ ВОДЫ ПОВЕРХНОСТНЫХ ИСТОЧНИКОВ МУТНОСТЬЮ ДО 1500 МГ/Л ПРОИЗВОДИТЕЛЬНОСТЬЮ 5 ТЫС.М^3/СУТКИ

АЛЬБОМ 2

Часть 1

ПЕРЕЧЕНЬ АЛЬБОМОВ

Альбом	1	ПЗ	Пояснительная записка.
Альбом	2		
Часть	1	АР	Архитектурные решения
		КМ	Конструкции металлические
23821-02		АЗ	Антикоррозионная защита конструкций
		ОС	Организация строительства
Часть	2	КЖ	Конструкции железобетонные
Альбом	3	ТХ	Технология производства
		ВК	Внутренний водопровод и канализация
		ОВ	Отопление и вентиляция
Альбом	4		
Часть	1	ЭМ	Силовое электрооборудование
		ЭО	Электрическое освещение
		СС	Связь и сигнализация
Часть	2	АТХ	Автоматизация
Альбом	5	КЖИ	Строительные изделия
Альбом	6	А	Задание заводу-изготовителю
			Эскизные чертежи общих видов
Альбом	7	ВМ	Ведомости потребности в материалах
Альбом	8	СО	Спецификации оборудования
Альбом	9	С	Сметы
Часть	1		
Часть	2		

Примененные материалы: т.п. 407-3-444.87. Альбом II „Строительные изделия."

Распространяет Свердловский филиал ЦИТП.

© СФ ЦИТП Госстроя СССР, 1989г.

Разработан:
ЦНИИЭП инженерного оборудования городов и общественных зданий
Главный инженер института /А.Г. Кетлов/
Главный инженер проекта /Е.А. Беляева/

Утвержден Госгражданстроем
Приказ от 29 июля 1986г №242

Содержание альбома

Марка	Наименование	NN страниц
	Архитектурные решения	
АР1	Общие данные	3
АР2	План на отм. -2.400; -1.300; -1.200; -1.000; 0.000; 1.400	
	Разрез 1-1	4
АР3	План на отм. 4.200. Разрезы 2-2; 3-3	5
АР4	Фасады 1-7; А-Ж'; 7-1; Ж'-А	6
АР5	Планы кровли и полов. Экспликация полов	7
АР6	Ведомость отделки помещений. Узлы I; II; III; IV; V.	8
АР7	Спецификация сборных перегородок.	9
	Планы перегородок и отверстий на	
	отм. 0.000; 4.200. Ведомость отверстий	9
АР8	Ведомость и спецификация перемычек.	
	Спецификация элементов заполнения проемов	
	Ведомость проемов дверей и ворот. Узлы	10
	Конструкции металлические	
КМ1	Общие данные (начало)	11
КМ2	Общие данные (продолжение)	12
КМ3	Общие данные (продолжение)	13
КМ4	Общие данные (окончание)	13
КМ5	Схема расположения металлических	
	лестниц, площадок и ограждений на	
	отм. -1.000; 0.000	14
КМ6	Схема расположения металлических лестниц,	
	ограждений и площадок на отм. 2.400; 4.200	15
КМ7	Схемы расположения металлических	
	площадок, лестниц, ограждений и	
	балок на отм. 0.000; 1.400; 1.800; 4.600	16
КМ8	Схемы расположения металлических	
	площадок, лестниц, ограждений и балок	
	на отм -2.400; -1.300; 0.000; 4.200; 5.400	17
КМ9	Спецификация на металлические площадки,	
	лестницы, ограждения площадок, ограждения	
	лестничных маршей и дополнительных	
	элементов.	18
КМ10	Разрезы 1-1 ... 6-6	19
КМ11	Разрезы 7-7 ... 19-19	20
КМ12	Разрезы 20-20 ... 31-31	21
КМ13	Узлы 1...9; Сечения 32-32 ... 36-36	22
КМ14	Узлы 10...13, сечения 37-37 ... 40-40	23
КМ15	Узлы 14; 15; Сечения 41-41 ... 46-46	24
КМ16	Узлы 16 ... 24; Сечения 47-47 ... 49-49	25
КМ17	Узлы 25 ... 28; Сечения 50-50 ... 52-52	26
КМ18	Схема расположения подвесного транспорта	
	Разрезы 1-1 ... 6-6	27
КМ19	Узлы 1...4 Сечения 7-7 ... 9-9	28
КМ20	Схема расположения пожарных лестниц	29
	и ограждений.	
	Антикоррозионная защита	
АЗ1	Общие данные	30
АЗ2	План фундаментов под оборудование,	
	лотков, емкостей. Разрез 1-1	
	Узел 5	31
АЗ3	Разрез 2-2 Узлы 1...4. Деталь пропуска	
	полиэтиленовых труб	32
АЗ4	Планы полов.	33
АЗ5	Ведомость объемов антикоррозионных работ	34
	Организация строительства	
ОС1	График производства работ (начало)	35
ОС2	График производства работ (окончание)	36
	Конструкции железобетонные	
КЖ1	Общие данные (начало)	37
КЖ2	Общие данные (продолжение)	38
КЖ3	Общие данные (окончание)	39
КЖ4	Схема расположения фундаментов, фундаментных	
	балок, блоков.	40
КЖ5	Фрагменты 1, 2	41
КЖ6	Фрагмент 3. Разрезы 7-7 ... 11-11	42
КЖ7	Опалубочный чертеж, армирование ФМ1...ФМ3	43
КЖ8	Опалубочный чертеж, армирование ФМ4...ФМ5	44
КЖ9	Опалубочный чертеж, армирование ФМ 6...ФМ8	45
КЖ10	Опалубочный чертеж, армирование ФМ9...ФМ10	46
КЖ11	Опалубочный чертеж, армирование ФМ11...ФМ13	47
КЖ12	Опалубочный чертеж, армирование ФМ14...ФМ16	48
КЖ13	Опалубочный чертеж, армирование ФМ17...ФМ20	49
КЖ14	Схема расположения закладных деталей, ОПОР	50
КЖ15	План на отм. 4.200 в осях А...Ж; 1...5. М01...М010	
	Разрезы 6-6 ... 10-10; 13-13.	51
КЖ16	Фундамент ФИ21. Разрез 11-11; 12-12	52
КЖ17	Схема расположения подбетонку. Разрезы 1-1...5-5	53
КЖ18	Схема расположения каналов, фундаментов	
	под оборудование и приямка в осях 6...7; Г...Д	54
КЖ19	Схема расположения каналов и приямков	
	в осях 6-8; 5...7. Разрезы 1-1; 2-2; 3-3. Узел I	55
КЖ20	Разрезы 4-4 ... 7-7.	56
КЖ21	Схема расположения каналов, фундаментов в осях 5...7, А...Б	57
КЖ22	Схема расположения каналов, фундаментов в осях 5...7, Д...Ж'	58
КЖ23	Сечения 1-1 ... 6-6. Фрагменты 1, 2	59
КЖ24	Фундаменты под оборудование Ф24...Ф70 опоры ОП31...ОП35	60
КЖ25	Схемы расположения закладных изделий на отм. 0.000; 4.200	61
КЖ26	Емкость РЕ1. План на отм. 0.000; 1.100 Разрез 1-1; 2-2	62
КЖ27	Емкость РЕ1. План на отм. 5.000 Вид 3-3. Узлы I ... V	63
КЖ28	Емкость РЕ1. Армирование	64
КЖ29	Емкость РЕ2. Опалубочный чертеж	65
КЖ30	Емкость РЕ2. Армирование	66
КЖ31	Емкость РЕ3. Опалубочный чертеж. Разрез 1-1 ... 4-4	67
КЖ32	Емкость РЕ3. Схеа расположения закладных	
	деталей на отм. 2.400 Вид 5-5. Узлы I ... V	68
КЖ33	Емкость РЕ3 Армирование	69
КЖ34	Поддон П.Д1. Схемы расположения плит и	70
	уклонов в поддоне. Разрезы 1-1, 2-2	
КЖ35	Емкость РЕ4. Опалубочный чертеж	71
КЖ36	Емкость РЕ4. Армирование	72
КЖ37	Схемы расположения колонн, ригелей, балок	
	покрытия, диафрагм жесткости на	
	отм. 4.200 и 8.400	73
КЖ38	Разрез 6-6. Схема расположения	
	торцевого фахверка	74
КЖ39	Узлы 1, 2 Разрезы 7-7 ... 10-10	75
КЖ40	Схемы расположения плит покрытия и пере	76
	крытия на отм. 4.200	
КЖ41	Монолитные участки УМ1 ... УМ4	77
КЖ42	Схемы расположения стеновых панелей по осям 1'; 4'; А; Ж'; Е'	
	Узел крепления козырька	78
КЖ43	Схемы расположения стеновых панелей по осям 5'; 7'; А'	79
КЖ44	Схема расположения лестничных маршей	80
	и проступей	
КЖ45	Схемы расположения плит покрытия и перекры-	
	тия на отм. 1.400 в осях 5...7, Е...Ж'	81
КЖ46	Венткамера на отм. 4.200	82

Альбом 2, часть 1

Ведомость основных комплектов рабочих чертежей

Обозначение		Наименование	Примечан.
	АР	Архитектурные решения	Альбом 2
	КЖ	Конструкции железобетонные	Альбом 2
	КМ	Конструкции металлические	Альбом 2
	АЗ	Антикоррозионная защита	Альбом 2
	ТХ	Технология производства	Альбом 3
	ОВ	Отопление и вентиляция	Альбом 3
	ЭМ	Силовое электрооборудование	Альбом 4
	АТХ	Автоматизация технологического процесса	Альбом 4
	СС	Связь и сигнализация	Альбом 4
	ЭО	Электроосвещение	Альбом 4
	ВК	Водопровод и канализация	Альбом 3

Ведомость рабочих чертежей основного комплекта марки АР

Лист	Наименование	Примечание
1	Общие данные	
2	План на отм. -2.400; -1.300; -1.200;	
	-1.000; 0.000; 1.400; Разрез 1-1	
3	План на отм. 4.200	
	Разрезы 2-2; 3-3	
4	Фасады 1-7; А-Ж'; 7-1; Ж'-А	
5	Планы кровли и полов	
	Экспликация полов	
6	Ведомость отделки	
	помещений. Узлы I; II; III; IV; V.	
7	Спецификация сборных	
	перегородок. Планы перегородок	
	и отверстий на отм. 0.000; 4.200	
	Ведомость отверстий	
8	Ведомость и спецификация	
	перемычек. Спецификация	
	элементов заполнения проемов	
	Ведомость проемов дверей и ворот.	
	Узлы	

Настоящий проект разработан в соответствии с действующими нормами и правилами и предусматривает в части архитектурно-строительных решений мероприятия, обеспечивающие взрывную, взрывопожарную и пожарную безопасность при эксплуатации здания.

Главный архитектор проекта /Двойнина/.

Ведомость ссылочных и прилагаемых документов

Обозначение	Наименование	Примечание
	Ссылочные документы	
ГОСТ 14624-84	Двери деревянные для производственных зданий.	
ГОСТ 12506-81	Окна деревянные для производственных зданий.	
ГОСТ 6785-80	Плиты подоконные железобетонные.	
ГОСТ 11214-86	Окна и балконные двери деревянные с двойным остеклением для жилых и общественных зданий.	
1.030.9-2 вып.0;4; 6; 7 части 1;2	Перегородки панельные зданий промышленных и сельскохозяйственных предприятий.	
1.038.1-1 вып. 1	Перемычки железобетонные.	
2.430-20 вып.1; 2; 3; 4	Узлы стен из кирпича одноэтажных зданий промышленных предприятий.	
1.136-10	Двери деревянные внутренние для жилых и общественных зданий.	
2.435-6, вып.1	Противопожарные двери и ворота промышленных зданий.	
2.260-1, вып.5	Детали покрытий общественных зданий.	
2.436-17, вып.0;1	Узлы окон с деревянными переплетами по ГОСТ 12506-81.	
2.460-18, вып.0;1	Узлы покрытий одноэтажных производственных зданий с рулонными кровлями и железобетонными плитами.	
1.136.5-19	Двери деревянные наружные для жилых и общественных зданий.	
	Прилагаемые документы	
АР.ВМ.	Ведомости потребности в материалах по рабочим чертежам марки АР.	
АР.СО.	Спецификация оборудования.	

Основные строительные показатели

Наименование	Ед. изм.	Количество
Площадь застройки	м²	1142.5
Строительный объем	м³	11387.0
Строительный объем подземной части	м³	889.5
Общая площадь помещений	м²	1965.8

Ведомость спецификаций

Лист	Наименование	Примечание
8.	Спецификация элементов	
	заполнения проемов.	
8.	Спецификация перемычек.	
7.	Спецификация сборных	
	перегородок.	

Общие указания

1. Здание II степени огнестойкости.
2. Относительная отметка 0.000 соответствует абсолютной отметке ▭.
3. Ограждающие конструкции - керамзитобетонные панели γ=900 кг/м³ и кирпичные вставки.
4. Кирпичные вставки наружных стен, внутренние стены и перегородки выполняются из кирпича КР 100/1800/15/ ГОСТ 530-80 на цементно-песчаном растворе марки 25.
5. Горизонтальная гидроизоляция стен от капиллярной влаги осуществляется слоем цементно-песчаного раствора состава 1:2 толщиной 30 мм на отм. -0.030.
6. Наружные поверхности кирпичных вставок оштукатуриваются с последующей расшивкой швов и окраской под панели.
7. Вокруг здания устраивается отмостка с асфальтовым покрытием шириной 0.75 м.
8. Оконные и дверные откосы в кирпичных стенах оштукатуриваются цементно-песчаным раствором марки 50 с последующей окраской цементно-перхлорвиниловыми красками.
9. Наружные поверхности панельных стен и кирпичных вставок окрашиваются цементно-перхлорвиниловыми красками.
10. Столярные изделия окрашиваются масляной краской за 2 раза.
11. Проект разработан для условий производства работ в летнее время. При производстве работ в зимнее время в проект необходимо внести коррективы в соответствии со СНиП II-22-81; СНиП 3.03.01-87.

Согласовано

Инв. № подл. | Подпись и дата | Взам. инв. №

Привязан

Инв. №

тп. 901-3-265.89 АР

Провер.	Двойнина		Главный корпус для станции очистки воды поверхностных источников мутностью до 1500 мг/л производительностью 5 тыс. м³/сутки
Арх. Ткат	Герентьев		
Зав. гр.	Двойнина		
Зав. гр.	Левина		
Н. контр.	Шилова		Общие данные
Нач. отд.	Письман		

Стадия	Лист	Листов
Р	1	

ЦНИИЭП инженерного оборудования г. Москва.

23811-02

Копировал: Алешикова

Формат: А2

Альбом 2, часть 1

План на отм. -2.400; -1.300; -1.200; -1.000; 0.000; 1.400

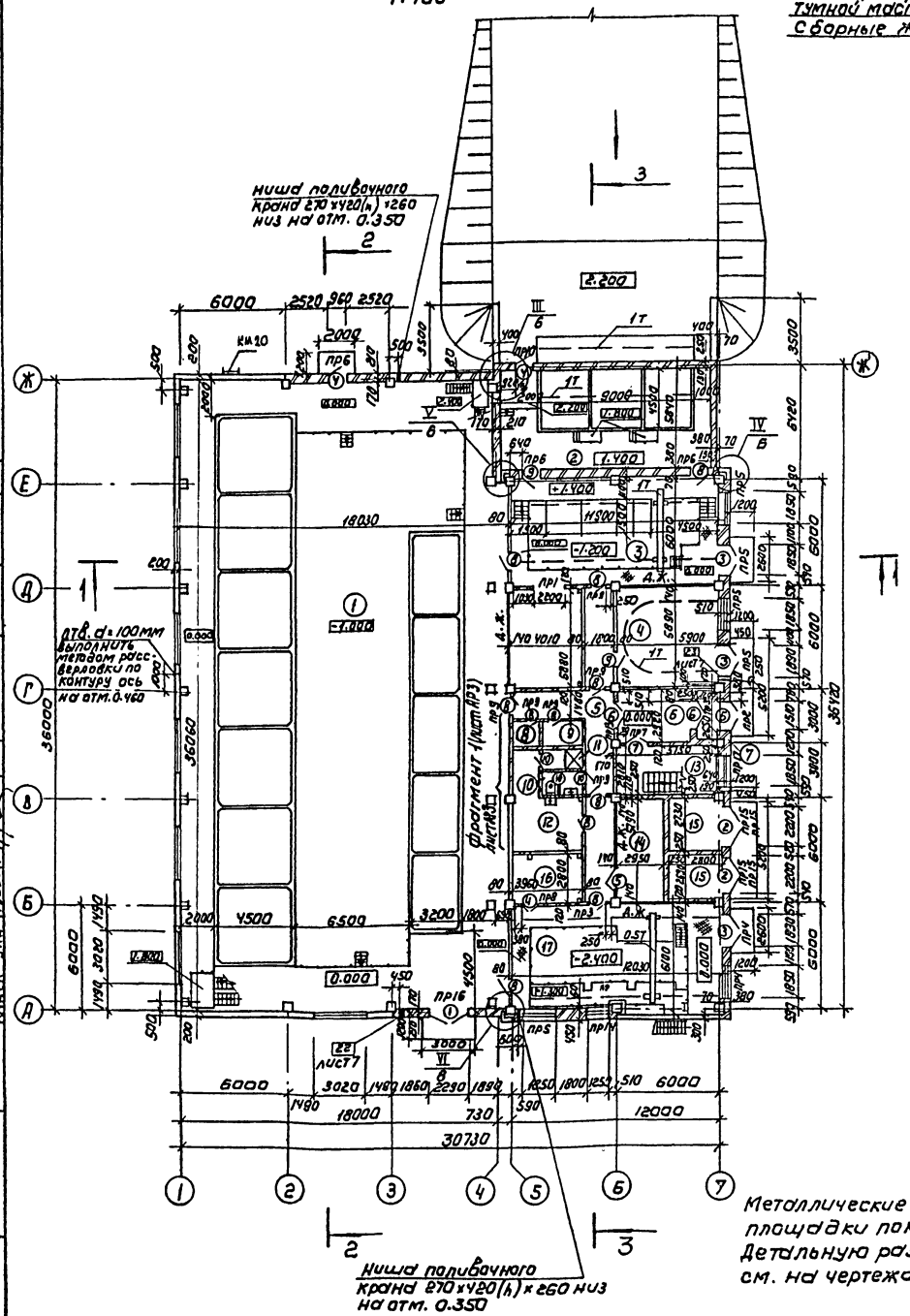

Слой гравия (ГОСТ 8268-82, F ≥ 100) на битумной мастике марки МБК-Г-65 (МБК-Г-75) ГОСТ 2889-80 - 10мм
2 слоя рубероида кровельного РкП350А (ГОСТ 10923-82) на битумной мастике марки МБК-Г-65 (МБК-Г-75) ГОСТ 2889-80
Сборные железобетонные комплексные плиты

Разрез 1-1

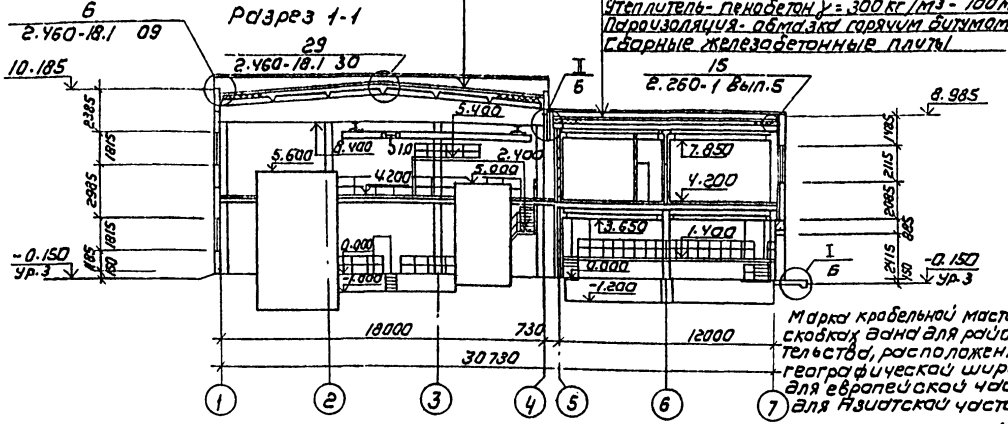

Слой гравия (ГОСТ 8268-82, F ≥ 100) на битумной мастике МБК-Г-55 Г (МБК-Г-65 Г) ГОСТ 2889-80 - 10мм
2 слоя рубероида кровельного РкП-350А (ГОСТ 10923-82)
Набитумной мастике марки МБК-Г-55А (МБК-Г-65А) ГОСТ 2889-80
Огрунтовка раствором битума марки 5 в керосине или соляровом масле
Цементно-песчаная стяжка марки 50-15 мм
Утеплитель - пенобетон γ = 300 кг/м3 - 100 мм
Пароизоляция - обмазка горячим битумом 3 д 1 раз
Сборные железобетонные плиты

Марка кровельной мастики в скобках дана для районов строительства, расположенных южнее географической широты 50° для европейской части и 53° для Азиатской части СССР.

План на отм. -1.200

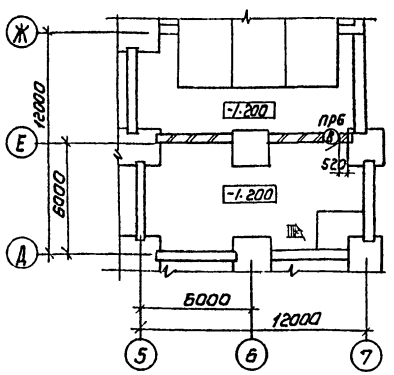

План на отм. -2.400

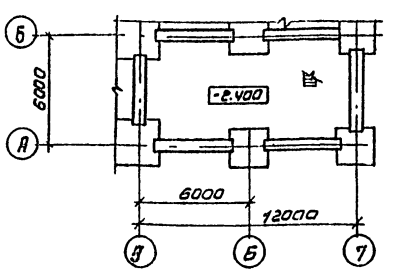

Экспликация помещений

Номер по плану	Наименование	Площадь, м2	Категория производства по взрывной, взрывопожарной и пожарной опасной
1	Зал фильтров на отм. 0.000	669.6	
2	Отделение растворных баков коагул.	64.5	
3	Дозаторная	71.4	
4	Воздуходувная	70.2	
5	Коридор	32.2	—
6	Вестибюль	12.8	—
7	Тамбур	3.5	—
8	Кладовая чистой спецодежды	2.0	—
9	Кладовая грязной спецодежды	3.4	—
10	Уборная	2.8	—
11	Душевая	2.1	—
12	Мужской гардероб уличной, домашней и специальной одежды	18.3	—
13	Лестничная клетка	17.4	—
14	ЩСУ	15.6	Г
15	ТП	16.7	В
16	РУ	11.3	Г
17	Насосная станция	72.6	Д

Металлические лестницы и площадки показаны условно. Детальную разработку см. на чертежах кн. 5, 6, 7, 8

Согласовано:
Отдел КГ Беляева
Отдел ВС Гутчева
Отдел ЭЗД Гусева

Инв. № подл. | Подпись и дата | Взам. инв. №

Привязан	Н. провер.	Двойнина	
	Арх. кат.	Гердентьев	
	Зав. гр.	Двойнина	
	Зав. гр.	Левина	
Инв. №	Н. контр.	Шилова	
	Нач. отд.	Лиельман	

ТП 901-3-265.89 АР

Главный корпус для станции очистки воды повышенных источников мутностью до 1500 мг/л производительностью 5 тыс м3/сут.

План на отм. -2.400; -1.300; -1.200; -1.000; 0.000; 1.400
Разрез 1-1

Стадия	Лист	Листов
Р	2	

ЦНИИЭП инженерного оборудования г. Москва

Копировал: Коршунова
Формат: А2

23321-1

Альбом 2. Чисты

Разрез 2-2.

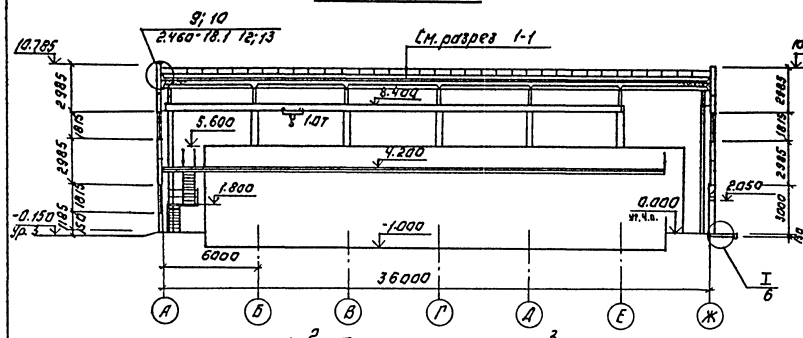

Разрез 3-3.

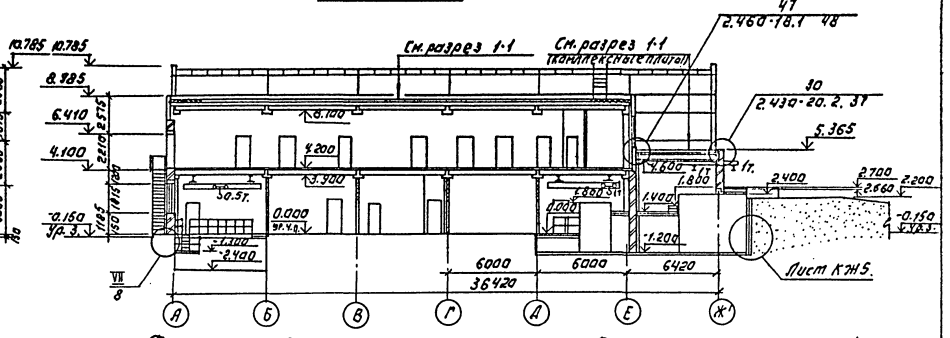

План на отм. 4.200.

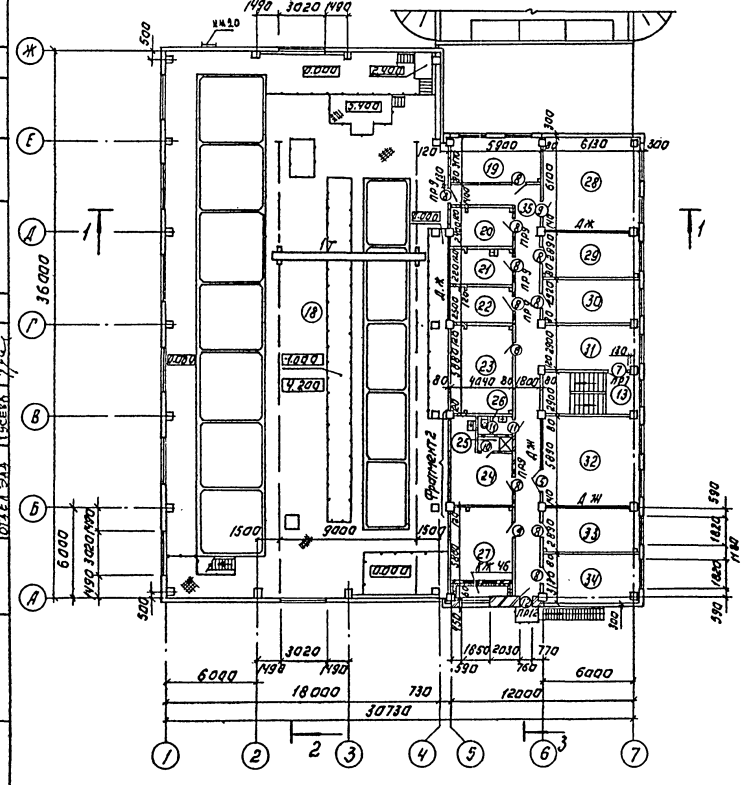

Фрагмент 2

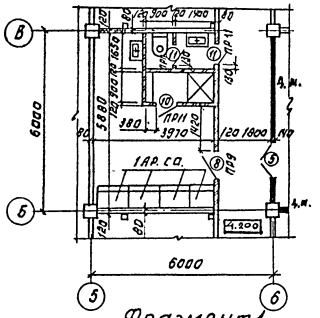

Фрагмент 1.

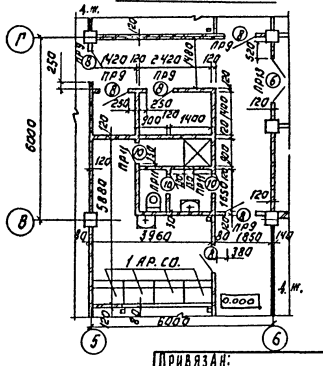

Экспликация помещений.

Номера на плану	Наименование	Площадь м²	Категория производства по взрывной, взрыво-пожарной опасности
18	Зал фильтров на отм. 4.200	387.5	Д
19	Контрольная лаборатория	17.7	Д
20	Средоварочная и моечная	10.4	Д
21	Автоклавная	9.2	Д
22	Помещение для хранения посуды и реактивов	9.2	Д
23	Вытяжная венткамера	23.6	Д
24	Женский гардероб уличной одежды и специальной одежды.	18.3	—
25	Душевая	2.1	—
26	Ударная	2.8	—
27	Приточная венткамера	23.6	Д
28	Химическая лаборатория	37.8	Д
29	Бактериологическая лаборатория	18.0	Д
30	Комната приема пищи и дежурного персонала.	18.0	—
31	Холл	18.0	—
32	Операторская	36.6	Г
33	Мастерская КИП	18.0	Д
34	Комната начальника станции	19.2	—
35	Коридор	59.2	—

Согласовано:
Отдел ВГ Бялкова
Отдел ВС Грачева
Отдел ЭМ Сеева

Инж. пр. Ал. Пудонсон Дата

Привязан:	Провер.	Двойнина	
	Арх. техн.	Герентьев	
	Зав. гр.	Двойнина	
	Зав. трук	Левина	
	Н. контр.	Шидова	
Инв. №	Нач. отд.	Лисоман	

Копировал: Логинова

Т П 901-3-265.89 АР

Главный корпус для станции очистки воды поверхностных источников мощностью 40 (500 м³/ч) производительностью 5 тыс. м³/сут.

План на отм. 4.200. Разрезы 2-2; 3-3.

Стадия	Лист	Листов
Р	3	

ЦНИИЭП инженерного оборудования г. Москва

Формат: А2

23321-02

Альбом 2, часть 1

Фасад 1-7

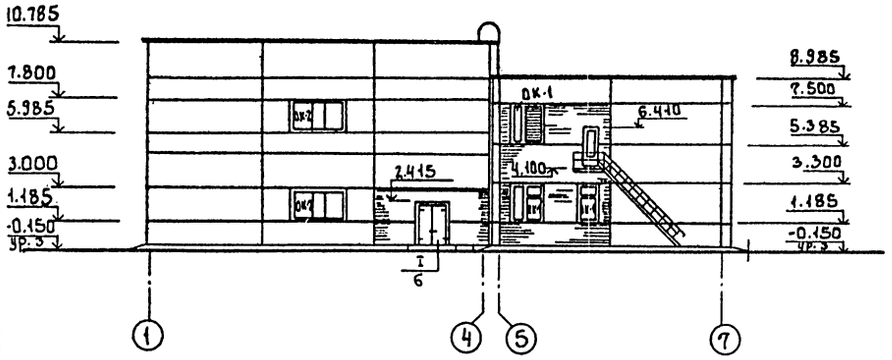

Фасад А-Ж'

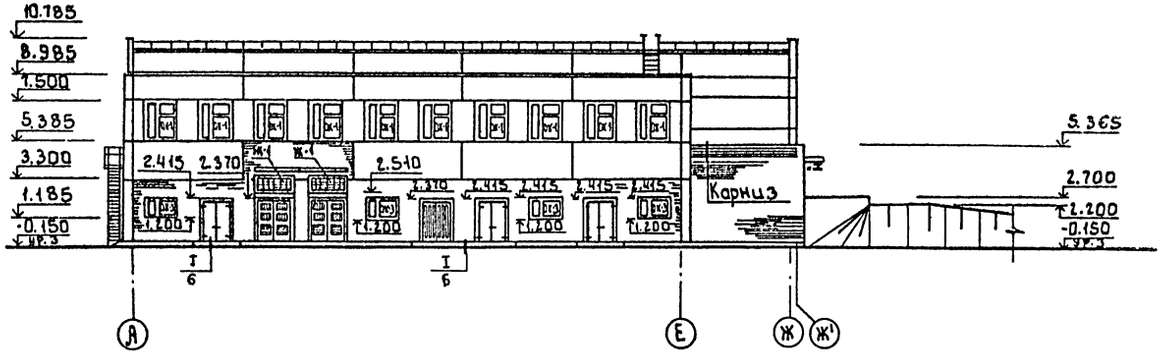

Фасад 7-1

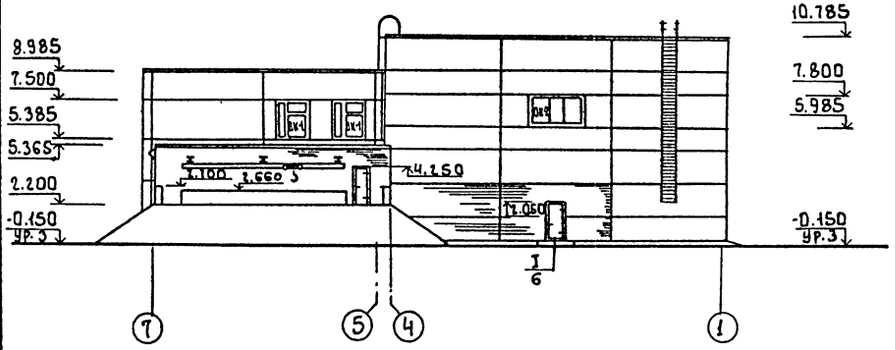

Фасад Ж'-А

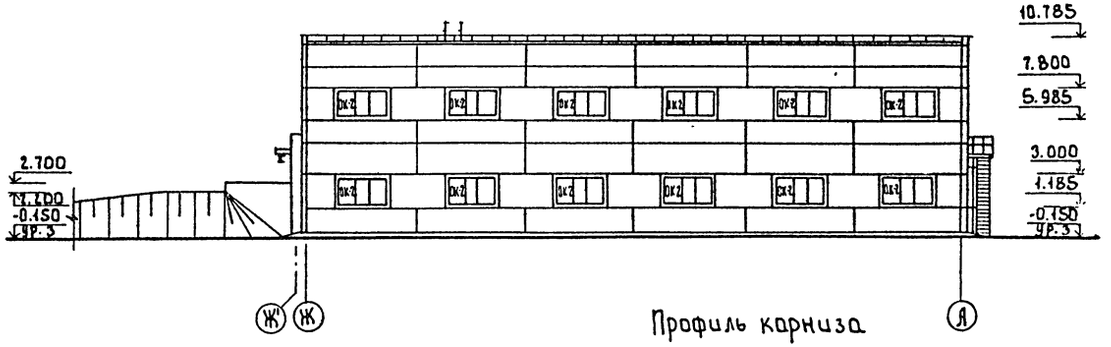

Профиль карниза

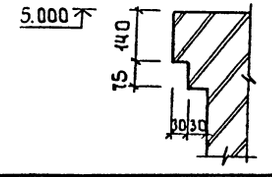

Схема расположения элементов заполнения оконных проемов

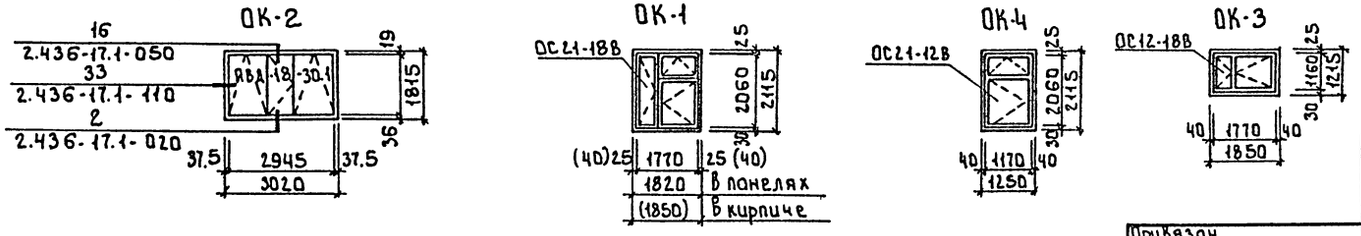

Согласовано

Отдел ВТ Гусева

Инв. № подл.	Подпись и дата	Взам. инв. №

Привязан

Инв. №

Провер.	Двойнина		
Арх. к.	Терентьев		
Вед. арх.	Слюделкин		
Зав. гр.	Двойнина		
Зав. гр.	Левина		
Н. контр.	Шилова		
Нач. отд.	Письман		

т.п. 901-3-265.89 АР

Главный корпус для станции очистки воды поверхностных источников мутностью до 1500 мг/л производительностью 3 тыс. м³/сут.

Фасады 1-7; А-Ж'; 7-1; Ж'-А.

Стадия	Лист	Листов
Р	4	

ЦНИИЭП инженерного оборудования г. Москва

23121-02

Копировал: Боброва

Формат А2

Альбом 2, часть 1

План кровли

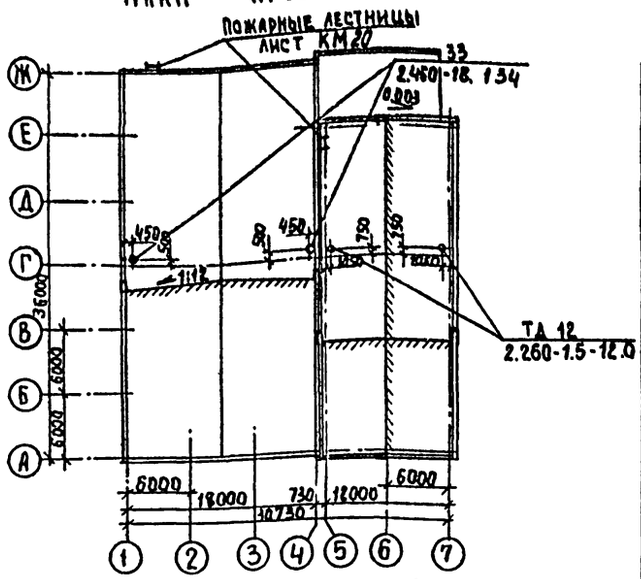

План полов на отм. 4.200

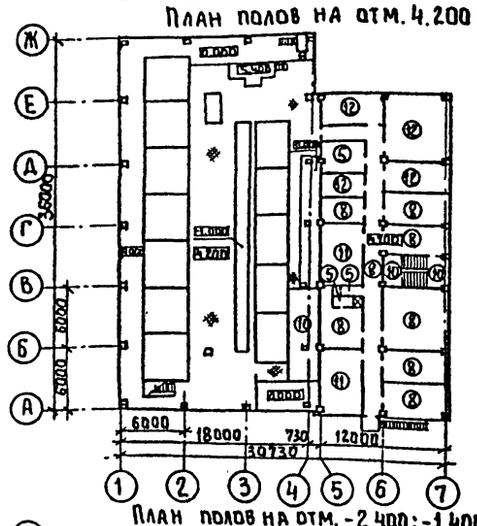

План полов на отм. -2.400; -1.400; -1.200; -1.000; 0.000; 1.400

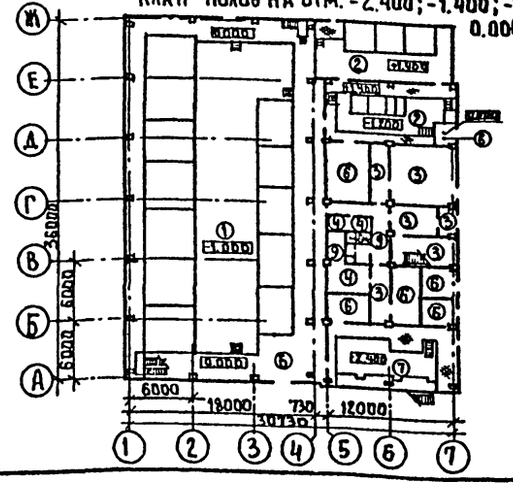

Экспликация полов

Наименование или номер помещения по проекту	Тип пола по проекту	Схема пола или номер узла по серии	Элементы пола и их толщина	Площадь пола, м2
1	1		Покрытие-цементно-песчаный раствор марки 200 -20мм Подстилающий слой-бетон класса В7.5 -100мм Гидроизоляция - 2 слоя гидроизола на битумной мастике - 5мм. Стяжка-бетон класса В 12.5 - 50 мм. Основание-уплотненный грунт с втрамбованным в него слоем щебня или гравия крупностью 40-60 мм -100 мм	235.0
2 на отм. -1.200; 3 на отм. -1.200	2		См. раздел А3 Стяжка-бетон класса В10-20 мм Подстилающий слой-бетон класса В7.5-100мм Гидроизоляция-2 слоя гидроизола на битумной мастике -5 мм. Стяжка-бетон класса В12.5 - 50 мм. Основание-уплотненный грунт с втрамбованным в него слоем щебня или гравия крупностью 40-60 мм-100 мм	157.4
4; 5; 6; 7; 13-на отм. 0.000	3		Покрытие-плитка керамическая по ГОСТ 6787-80- 13 мм Заполнение швов-цементно-песчаный раствор марки 150 Прослойка-цементно-песчаный раствор марки 150-17 мм. Подстилающий слой-бетон класса В7.5-100 мм. Основание-уплотненный грунт с втрамбованным в него слоем щебня или гравия крупностью 40-60 мм- 100 мм	134.5
8; 9; 12	4		Покрытие-линолеум с теплозвукоизоляционным слоем ГОСТ 16108-80 -4 мм Прослойка-холодная мастика на водостойких вяжущих-1 мм. Стяжка-легкий бетон класса Д-1100 В3.5-20мм Подстилающий слой-бетон класса В7.5-100 мм Основание-уплотненный грунт с втрамбованным в него слоем щебня и гравия крупностью 40-60 мм - 100 мм	23.7
20; 25; 26	5		Покрытие-плитка керамическая по ГОСТ 6787-80 - 13мм Заполнение швов-цементно-песчаный раствор марки 150. Прослойка-цементно-песчаный раствор марки 150-17 Гидроизоляция-4 слоя гидроизола на битумной мастике -5 мм. Стяжка-цементно-песчаный раствор марки 150-25 мм Основание-железобетонная плита	15.6
1-на отм. 0.000 14*; 15*; 16* 3*-на отм. 0.000	6		Покрытие-цементно-песчаный раствор марки 200 - 20 мм. Подстилающий слой-бетон класса В7.5-100мм. Основание-уплотненный грунт с втрамбованным в него слоем щебня или гравия крупностью 40-60 мм-100 мм	326.8
17 - на отм. -2.400	7		Покрытие-плитка керамическая по ГОСТ 6787-80- 13мм. Заполнение швов-цементно-песчаный раствор марки 150 Прослойка-цементно-песчаный раствор марки 150- 17 мм. Подстилающий слой-бетон класса В7.5-100мм 2 слоя гидроизола на битумной мастике Стяжка-бетон класса В12.5- 50 мм. Основание-уплотненный грунт с втрамбованным в него слоем щебня и гравия крупностью 40-60 мм-100 мм.	72.6

В помещениях N 3*; 14*; 15*; 16* покрытие - цементно - песчаный раствор с железнением.

В помещении N2 на отм. 1.400 пол следующий:

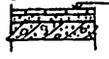

См. раздел А3
Прослойка цементно-песчаный раствор марки 150-17 мм
Основание железобетонная плита
Площадь - 31.0 м2.

Экспликация полов

Наименование или номер помещения по проекту	Тип пола по проекту	Схема пола или номер узла по серии	Элементы пола и их толщина	Площадь пола, м2
22; 24 30; 31; 32; 33; 34; 35	8		Покрытие-линолеум (ГОСТ 7251-77)-4 мм Прослойка-холодная мастика на водостойких вяжущих - 1 мм. Стяжка-легкий бетон класса В3.5-55 мм Звукоизоляция-древесноволокнистая плита М2 γ=250 кг/м3 (ГОСТ 4598-86)-40 мм Основание-железобетонная плита	196.5
10; 11	9		Покрытие-плитка керамическая по ГОСТ 6787-80- 13 мм Заполнение швов-цементно-песчаный раствор марки 150 Прослойка-цементно-песчаный раствор марки 150 - 17 мм Гидроизоляция-4 слоя гидроизола на битумной мастике Стяжка-цементно-песчаный раствор марки 150-25 мм Подстилающий слой-бетон класса В7.5-100мм Основание-уплотненный грунт с втрамбованным в него слоем щебня или гравия крупностью 40-60 мм - 100 мм	4.9
13-на отм. 1.400; 2.800; 4.200. 18-на отм. 4.200	10		Покрытие-плитка керамическая по ГОСТ 6787-80 - 13 мм. Заполнение швов-цементно-песчаный раствор марки 150 Прослойка-цементно-песчаный раствор марки 150 - 17 мм. Основание-железобетонная плита	42.6
23; 27	11		Покрытие-цементно-песчаный раствор марки 200-20 мм. Стяжка-цементно-песчаный раствор марки 200-40 мм. Звукоизоляция-древесно-волокнистая плита М2 γ=250 кг/м3 (ГОСТ 4598-86)-40 мм. Основание-железобетонная плита.	47.2
19; 21 28; 29	12		Покрытие-линолеум (ГОСТ 7251-77) - 4 мм. Прослойка-холодная мастика на водостойких вяжущих-1 мм. Стяжка-легкий бетон класса В 3.5 - 30 мм. Гидроизоляция -4 слоя гидроизола на битумной мастике Стяжка - цементно-песчаный раствор марки 150 - 25 мм Звукоизоляция-древесноволокнистая плита М2 γ=250 кг/м2 (ГОСТ 4598-86) - 40 мм. Основание - железобетонная плита	82.7

Согласовано

Взам. инв. №

Подпись и дата

Инв. № подл.

Привязан:

Инв. №

Провер.	Двойнина		
Арх. I кат.	Терентьев		
Зав. гр.	Двойнина		
Зав. гр.	Левина		
Н. контр.	Шилова		
Нач. отд.	Письман		

т.п. 901-3-265.89 АР

Главный корпус для станции очистки воды поверхностных источников мутностью до 1500 мг/л производительностью 5 тыс м3/сутки

Планы кровли и полов. Экспликация полов.

Стадия	Лист	Листов
Р	5	

ЦНИИЭП инженерного оборудования г. Москва

23821-02

Копировал: Алешикова

Формат: А2

Альбом 2, часть 1

Ведомость отделки помещений площадь м²

Наименование или номер помещен	Потолок: Площадь	Потолок: Вид отделки	Стены или перегородки: Площадь	Стены или перегородки: Вид отделки	Низ стен или перегородок (панель): Площадь	Низ стен или перегородок (панель): Вид отделки	Высота, мм	Колонна: Площадь	Колонна: Вид отделки	Примечание
1; 4; 5; 6; 12; 13; 17; 18; 19; 28; 29; 22; 24; 31; 35	1889.3	Затирка швов окраска поливинилацетатной ВА-27А	408.7 1406.7 1815.4	Штукатурка кирпичных стен сложным раствором. Затирка панельных стен. Окраска поливинилацетатной ВА27А	—	—	—	267.8	Окраска поливинилацетатной ВА-27А	
14; 16; 23; 27	74.2	Известковая побелка	74.5 175.5 250.0	Затирка кирпичных стен цементно-песчаным раствором. Затирка панельных стен. Известковая побелка	—	—	—	5.6	Известковая побелка	
11; 25	4.2	Затирка швов. Окраска масляной краской за 2 раза	29.4	Штукатурка кирпичных стен сложным раствором окраска масляной краской за 2 раза	28.8	Глазурованная плитка	1800	—	—	
10; 26	5.6	Затирка швов. Окраска поливинилацетатная ВА-27А	42.0	Штукатурка кирпичных стен сложным раствором. Окраска поливинилацетатная ВА-27А	25.6	Глазурованная плитка	1500	—	—	
28; 29; 30; 32; 33; 34	206.8	Затирка швов. Окраска поливинилацетатной	425.3	Затирка швов панельных стен. Окраска поливинилацетатная ВА-27А	—	—	—	24.2	Окраска поливинилацетатная ВА-27А	
2; 3	174.6	см. раздел А3	336.4	см. раздел А3	—	см. раздел А3	—	9.2	см. раздел А3	
15	16.7	Известковая побелка	78.6	Затирка кирпичных стен цементно-песчаным раствором. Известковая побелка	—	—	—	2.3	Известковая побелка	
7; 8; 9	8.9	Затирка. Окраска поливинилацетатная ВА-27А	72.6	Штукатурка кирпичных стен сложным раствором окраска поливинилацетатная ВА-27А	—	—	—	0.4	Окраска поливинилацетатная ВА-27А.	

1. В помещении № 20 стены облицевать глазурованной плиткой на высоту 1.5 м от уровня пола. Площадь облицовки 17.7 м²
2. Внутреннюю отделку отстойников и фильтров выполнить с облицовкой глазурованной плиткой от отм. 2.380 до отм. 5.000 Площадь облицовки 176.5 м²
3. Наружную отделку отстойников выполнить с облицовкой глазурованной плиткой от отм 4.200 до отм 5.600. Наружную отделку фильтров выполнить с облицовкой глазурованной плиткой от отм. 4.200 до отм. 5.000. Площадь облицовки 142.4
4. Внутреннюю отделку стен в помещении № 18 в осях 1-3; Б-В; Д-Е выполнить с облицовкой глазурованной плиткой с отм. 4.200 до отм. 5.700 площадь облицовки 36.0 м²

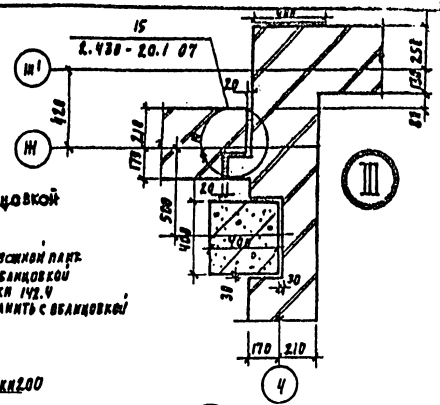

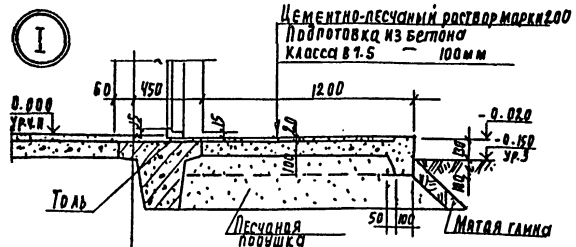

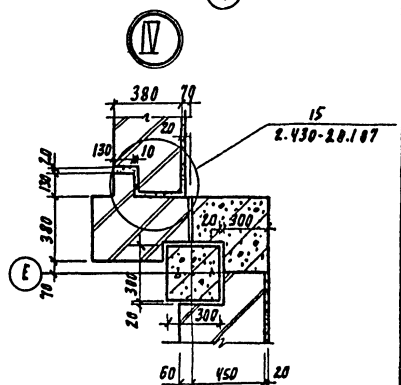

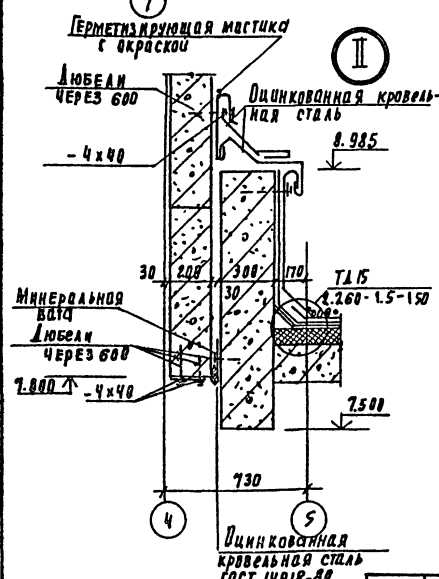

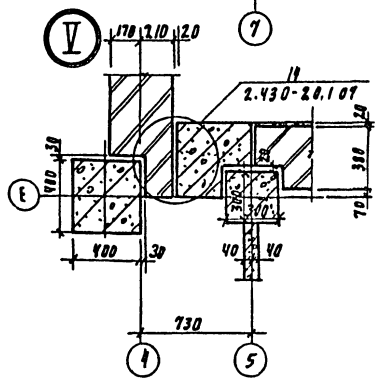

Привязан	Проверил	Ганкина	
	Арх. кат.	Серегин	
	Зав. пр.	Довинина	
	Зав. пр.	Левина	
	Н. контр.	Шилова	
Инв. №	Нач. отд.	Пинсман	

ТП 901-3-265.89 АР

Главный корпус для станции очистки воды поверхностных источников мутностью до 1500 мг/л производительностью 5.0 тыс м³/сут

Ведомость отделки помещений. Узлы I; II; III; IV; V.

Стадия	Лист	Листов
Р	6	

ЦНИИЭП инженерного оборудования г. Москва

Инв. № подл. | Подпись и дата | Взам. инв. №

Копировал Родаевская

23821-02

Формат А2

Альбом 2, часть 1

Спецификация сборных перегородок.

Марка поз.	Обозначение	Наименование	Кол.	Масса ед. кг	Примечание
1	1.030.9-2.1-09.0	ПГ 30.9-2-Л	7	340	
2	1.030.9-2.1-07.0	ПГ 30.30-2-Л	7	1140	
3	1.030.9-2.1-06.0	ПГ 56.9-2-Л	13	640	
4	1.030.9-2.1-01.0	ПГ 60.27-1-Л	1	2100	
5	1.030.9-2.1-01.0	ПГ 56.27-2-Л	3	1970	
6	1.030.9-2.1-03.0	ПГ 56.30-2-Л-Д1	4	1840	
7	1.030.9-2.1-01.0	ПГ 56.30-2-Л	4	2160	
8	1.030.9-2.1-05.0	ПГ 60.12-2-Л-В1	4	880	
9	1.030.9-2.1-03.0	ПГ 60.27-2-Л-Д1	3	1820	
10	1.030.9-2.1-060	ПГ 60.9-2-Л-В1	3	660	
11	1.030.9-2.1-03.0	ПГ 60.30-2-Л-Д1	1	1970	
12	1.030.9-2.1-04.0	ПГ 56.30-2-Л-2Д	2	1520	
13	1.030.9-2.1-01.0	ПГ 60.30-2-Л	2	2290	
14	1.030.9-2.1-09.0	ПГ 26.9-2-Л	1	300	
15	1.030.9-2.1-07.0	ПГ 26.30-2-Л	1	1010	
16	1.030.9-2.4-12КМ	СФ 8	10	56	
17	1.030.9-2.4-12КМ	СФ 9	14	59	
18	1.030.9-2.4-11.0-01	ОП 2	24	27	
	Соединительные детали				
	1.030.9-2.7-2-0.16.0	МС1	40	0.4	
	1.030.9-2.7-2-0.17.0	МС3	3	1.7	
	1.030.9-2.7-2-0.16.0-02	МС5	10	0.3	
	1.030.9-2.7-2-0.16.0-03	МС6	20	0.2	
	1.030.9-2.7-2-0.16.0-06	МС11	1	1.8	
	1.030.9-2.7-2-0.20.0-01	МС12	2	2.6	
	1.030.9-2.7-2-0.16.0-07	МС14	12	0.2	
	1.030.9-2.7-2-0.19.0-02	МС15	6	0.5	
	1.030.9-2.7-2-0.19.0-03	МС15А	6	0.5	
	1.030.9-2.7-2-0.35.0-03	МС16	2	1.2	
	1.030.9-2.7-2-0.53.0-01	МС105	2	2.1	
	1.030.9-2.7-2-0.54.0-01	МС107	1	2.7	
	1.030.9-2.7-2-0.00.2-52	Стержень арматурный	1	0.9	
	11761.00.00.000	Дюбель ДРК-М10	8	0.04	
	ГОСТ 7798-70*	Болт М10×30.58	8	0.03	
	ГОСТ 11371-78	Шайба 10.01	8	0.03	

План перегородок и отверстий на отм. 0.000

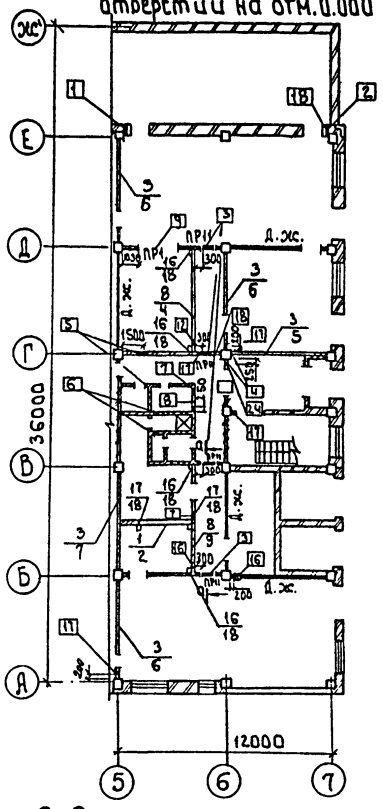

План перегородок и отверстий на отм. 4.200

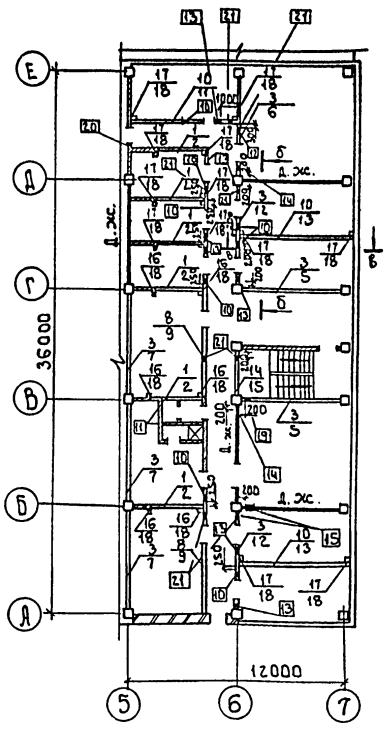

Ведомость отверстий

N отверстия	Размер отверстий b×h мм	Отметка низа
1	350×350	3.250
2	350×350	2.800
3	800×800	2.575
4	250×250	3.365
5	200×200	3.400
6	200×200	3.390
7	250×150	2.675
8	450×450	3.150
9	2200×2370	0.000
10	250×150	7.200
11	200×200	7.590
12	250×250	7.150
13	200×200	7.525
14	250×250	7.500
15	300×300	7.125
16	400×250	2.500
17	200×150	2.500
18	200×100	3.700
19	300×150	6.700
20	200×100	6.700
21	200×150	6.700
22	250×130	0.750
23	250×130	0.460
24	250×250	2.675

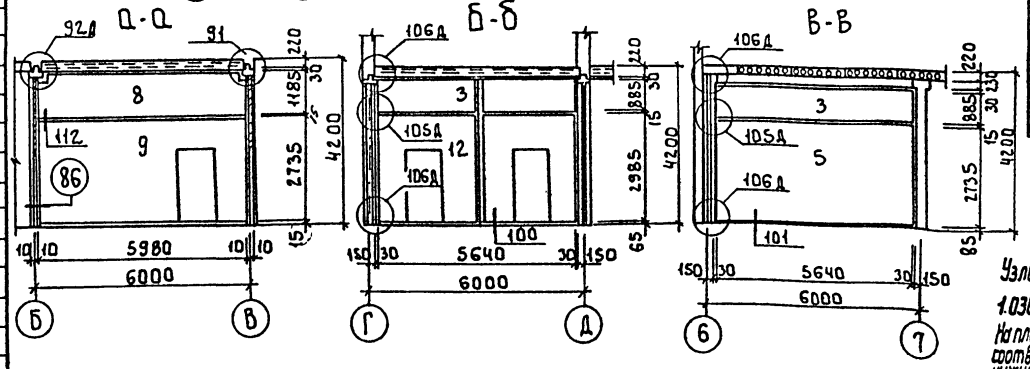

Узлы в разрезах а-а; б-б; в-в см. в серии 1.030.9-2 вып. 6.

На плане перегородок марка позиции, над чертой соответствует марке позиции верхней перегородки, под чертой-нижней.

Согласовано: Гипрогаз, Гипрогаз, Гипрогаз

Инв. № подл. | Подпись и дата | Взам. инв. №

Привязан

Инв. №

Провер.	Двойнина	
Арх. 1 кат.	Терентьев	
Зав. гр.	Двойнина	
Зав. гр.	Левина	
Н. контр.	Шилова	
Нач. отд.	Письман	

т.п. 901-3-265.89 АР

Главный корпус для станции очистки воды поверхностных источников мутностью до 1500 мг/л производительностью 3.0 тыс. м³/сут.

Спецификация сборных перегородок. Планы перегородок и отверстий. на отм 0.000; 4.200 ведомость отверстий

Стадия	Лист	Листов
Р	7	

ЦНИИЭП инженерного оборудования г. Москва

Копировал: Боброва

Формат: А1

23821-02

Ведомость перемычек

Марка поз.	Схема сечения
ПР1	1
ПР2	2
ПР3	2
ПР4	3
ПР5	3
ПР6	4
ПР7	5
ПР8	6
ПР9	4
ПР10	8 4
ПР11	9
ПР12	10

Спецификация перемычек

Марка поз.	Обозначение	Наименование	Количество	Масса ед.кг	Примечание
1	1.038.1-1 Вып.1	2ПБ 25-3	13	103	
2	1.038.1-1 Вып.1	2ПБ 19-3	8	81	
3	1.038.1-1 Вып.1	2ПБ 22-3	27	92	
4	1.038.1-1 Вып.1	2ПБ 13-1	26	54	
5	1.038.1-1 Вып.1	2ПБ 17-2	2	71	
6	1.038.1-1 Вып.1	1ПБ 13-1	1	25	
7	1.038.1-1 Вып.1	2ПБ 16-2	4	65	
8	1.038.1-1 Вып.1	3ПБ 16-3Т	1	102	
9	1.038.1-1 Вып.1	1ПБ 10-1	10	20	
10	1.038.1-1 Вып.1	2ПБ 10-1	4	43	
11	1.038.1-1 Вып.1	2ПБ 25-4	3	109	

Спецификация элементов заполнения проемов

Марка поз.	Обозначение	Наименование	Кол-во	Масса ед.кг	Примечание
1	2.435-6 Вып.1	Дверной блок ПДУ-5	1		
2	Типовой проект 407-3-444.87 Альбом 8	Ворота В1Ж	2		
3	2.435-6 Вып.1	Дверной блок ПДУ-4	3		
4	2.435-6 Вып.1	Дверной блок ПД-6	3		
5	2.435-6 Вып.1	Дверной блок ПДУ-3	2		
6	1.136.5-19	Дверной блок ДН24-15В	3		
7	ГОСТ 14624-84	Дверной блок ДВГ21-13	2		
8	1.136-10	Дверной блок ДГ21-10	22		
9	1.136-10	Дверной блок ДГ21-10Л	5		
10	1.136-10	Дверной блок ДГ21-7ПВ	4		
11	1.136-10	Дверной блок ДГ21-7Л	2		
12	ГОСТ 11214-86	Дверной блок БС22-7.5	1		
ОК-1	ГОСТ 11214-86	Оконный блок ОС21-18В	14		
	ГОСТ 6785-80	Подоконная плита ПО18.15.35	14		
ОК-2	ГОСТ 12506-81	Оконный блок ПВД 18-30.1	15		
ОК-3	ГОСТ 11214-86	Оконный блок ОС12-18В	4		
	ГОСТ 6785-80	Подоконная плита ПО18.15.35	4		
ОК-4	ГОСТ 11214-86	Оконный блок ОС21-12В	1		
	ГОСТ 6785-80	Подоконная плита ПО12.15.35	1		
ЖС-1	Типовой проект 407-3-444.87 Альбом 8	Жалюзийная решетка ВЖ3	2		

Ведомость проемов дверей и ворот

Марка поз.	Размер проема, мм
1	2290 × 2415
2	2200 × 2370
3	1890 × 2415
4	960 × 2050
5	1490 × 2415
6	1510 × 2370
7	1310 × 2070
8	1010 × 2070
9	1010 × 2070
10	710 × 2070
11	710 × 2070
12	760 × 2210

Двери марок ДН24-15В-3шт; ДВГ21-13-2шт; ПДУ-4-3шт; ПД-6-2шт; ПДУ-3-2шт; ПДУ-5-1шт, оборудовать закрывателем ЗД1 (ГОСТ 5091-78) и замком ЗН1А (ГОСТ 5089-80), открывающимся изнутри без ключа

Ведомость перемычек

Марка, поз.	Схема сечения
ПР13	2
ПР14	7
ПР15	1
ПР16	11
ПР17	3

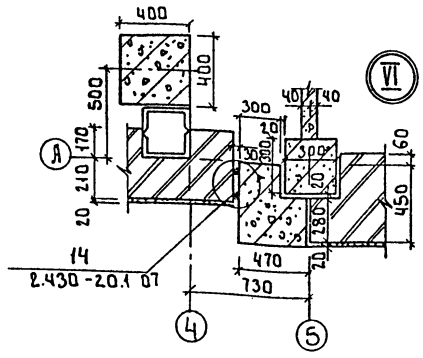

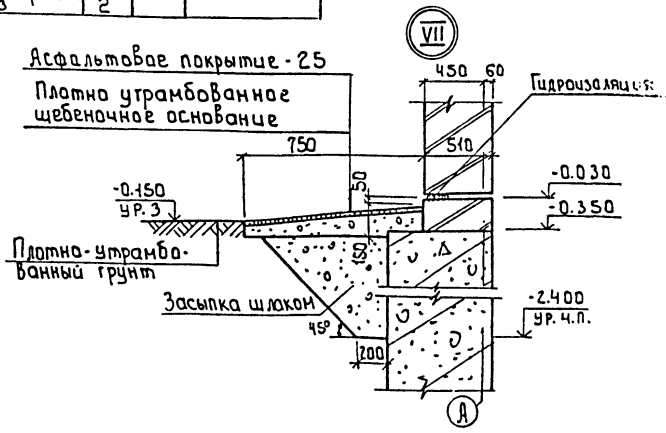

Привязан	Провер.	Авойнина		т.п. 901-3-265.89		АР	
	Арх.1к.	Терентьев		Главный корпус для станции очистки воды поверхностных источников мутностью до 1500 мг/л производительностью 5 тыс. м³/сут.	Стадия	Лист	Листов
	Зав.гр.	Авойнина			Р	8	
	Зав.гр.	Левина		Ведомость и спецификация перемычек. Спецификация элементов заполнения проемов. Ведомость проемов дверей и ворот. Узлы	ЦНИИЭП инженерного оборудования г. Москва		
Инв.№	Н.контр.	Шилова					
	Нач.отд.	Письман					

Согласовано

Инв.№ подл. | Подпись и дата | Взам.инв.№

Копировал: Боброва

Формат 23*14

Ведомость рабочих чертежей основного комплекта.

Лист	Наименование	Примечан.
1	Общие данные (начало)	
2	Общие данные (продолжение)	
3	Общие данные (продолжение)	
4	Общие данные (окончание)	
5	Схема расположения металлических лестниц, площадок и ограждений на отм. -1.000; 0.000.	
6	Схема расположения металлических лестниц, ограждений и площадок на отм. 2.400; 4.200	
7	Схемы расположения металлических площадок, лестниц, ограждений и балок на отм. 0.000; 1.400; 1.800; 4.600.	
8	Схемы расположения металлических площадок, лестниц, ограждений и балок на отм. -2.400, -1.300; 0.000; 4.200; 5.400.	
9	Спецификация на металлические площадки, лестницы, ограждения площадок, ограждения лестничных маршей и дополнительных элементов.	
10	Разрезы 1-1... 6-6	
11	Разрезы 7-7... 19-19.	
12	Разрезы 20-20... 31-31	
13	Узлы 1... 9; Сечения 32-32... 36-36	
14	Узлы 10... 13; Сечения 37-37... 40-40	
15	Узлы 14, 15; Сечения 41-41... 46-46	
16	Узлы 16... 24; Сечения 47-47... 49-49.	
17	Узлы 25... 28; Сечения 50-50... 52-52.	
18	Схема расположения подвесного транспорта. Разрезы 1-1... 6-6.	
19	Узлы 1... 4. Сечения 7-7... 9-9.	
20	Схема расположения пожарных лестниц и ограждений.	

Ведомость ссылочных документов.

Обозначение	Наименование	Примечан.
1.426.2-3 Вып. 2	Стальные подкрановые балки, пути подвесного транспорта пролетом 24 и 6 м. Чертежи КМ.	
1.450.3-3 Вып. 1;3	Стальные лестницы, площадки, стремянки и ограждения.	
1.400-15 Вып. 1	Унифицированные закладные изделия железобетонных конструкций для крепления технологических коммуникаций и устройств.	

Ведомость спецификаций.

Лист	Наименование	Примечан.
9	Спецификация на металлические площадки, лестницы, ограждение площадок, ограждение лестничных маршей и дополнительных элементов	
20	Спецификация к схеме расположения ограждений и пожарных лестниц.	

Типовой проект разработан в соответствии с действующими нормами и предусматривает в части металлических конструкций мероприятия, обеспечивающие взрывную, взрывопожарную и пожарную безопасность при эксплуатации здания

Зав. группой Левина /Левина С.Е./

Техническая спецификация металла (начало)

Вид профиля и ГОСТ, ТУ	Марка металла и ГОСТ	Обозначение и размер профиля, мм	№ п.п.	Кол: Марки металла	Кол: Вида профиля	Кол: Размера профиля	Количество, шт.	Длина, мм	Масса металла: Код элемента конструкции 526235 (Накладки, пяты балок, ограждения, анкерные болты)	526121 (Балки подкрановые)	526391 (Площадки и лестницы)	526153 (Балки рабочих площадок)	526391 (Стойки рабочих площадок)	Общая масса, т	Площадь покрытия металлом по квартам, м2	Масса потребности в металле по кварталам (заполняется изготовителем) т: I	II	III	IV	Заполняется ВЦ
1																				
Балки двутавровые горячекатаные ГОСТ 19425-74* ГОСТ 8239-72	Вст3пс5 ГОСТ 380-71	I 24М	1						0.84	3.61				4.45	153.86					
	Вст3пс5-1 ТУ 14-1-3023-80	I 20	2						0.25					0.25	7.53					
Итого			3	12360					1.09	3.61				4.7						
Всего профиля			4											4.7						
Балки двутавровые ГОСТ 26020-83	Вст3сп5-1 ТУ 14-1-3023-80	I 40Б1	5									0.6		0.6	18.6					
		I 26Б1	6						1.97			0.57		2.54	91.2					
Итого:			7	14460					1.97			1.17		3.14						
Всего профиля			8											3.14						
Швеллеры ГОСТ 8240-72	Вст3пс6-1 ТУ 14-1-3023-80	[10	9			26140							0.26	0.26	11.6					
		[12	10			26158						0.42	0.5	0.92	39.6					
		[14	11			26166							1.89	1.89	43.5					
		[16	12			26182						0.69		0.69	27.9					
	Вст3пс6 ГОСТ 380-71	[24	13			26271						5.65	0.23	5.88	205.8					
			14									0.21		0.21	6.6					
Итого			15	12300								6.97	2.88	9.85						
Всего профиля			16											9.85						
Швеллеры стальные гнутые равнополочные ГОСТ 8278-83	Вст3кп2-1 ТУ 14-1-3023-80	[60×50×3	17							0.08				0.08						
Итого:			18	11240	73007					0.08				0.08						
Всего профиля			19											0.08						
Сталь угловая равнополочная ГОСТ 8509-86	Вст3пс6-1 ТУ 14-1-3023-80	L 50×5	20							0.02				0.02	1.04					
		L 63×5	21							0.09		0.13		0.22	11.4					
		L 75×6	22								0.2	0.04		0.24	10.6					
		L 100×7	23						0.03	0.01		0.12		0.16	5.92					
		L 125×8	24																	
	Ст3пс-6 ГОСТ 19281-73	L 200×14	25										0.01	0.01	0.66					
Всего профиля				12300	21113				0.03	0.12		0.29	0.01	0.65						

Альбом 2, часть 1

Инв. № подл. | Подпись и дата | Взам. инв. №

Привязан:

Инв. №

ТП 901-3-265.89 КМ

Провер.	Левина		
Вед. инж.	Снесарева		
Зав. гр.	Левина		
Н. контр.	Макарищева		
Нач. отд.	Письман		

Колировал: Логинова

Клапаны приточные для системы вентиляции воздушного бассейна ГОСТ 15150-69 производительностью 5 тыс. м3/ч

Общие данные. (начало)

Стадия	Лист	Листов
Р	1	20

ЦНИИЭП инженерного оборудования г. Москва

Формат: А2

2384-02

Альбом 2, часть 1

Техническая спецификация металла (окончание)

Вид профиля и гост, ТУ	Марка металла и гост	Обозначение и размер профиля, мм	№ п.п.	Код: Марки металла	Вида профиля	Размера профиля	Количество, шт	Длина, мм	Масса металла по элементам конструкции (код элемента конструкции): Монорельс внутр. бункера подъемника и монорельсов	Балки подкрановые	Площадки и лестницы	Балки рабочих площадок	Стойки рабочих площадок			Общая масса, т	Площадь поверхности стальных конструкций, м²	Масса потребности в металле по кварталам (заполняется изготовителем), т: I	II	III	IV	Заполняется ВЦ
1	2	3	4	5	6	7	8	9	526235	526121	526391	526153	526391									
Сталь полосовая гост 19903-74*	Вст3пс6-1 ТУ14-1-3023-80	6	26						0.01	0.04	0.01					0.06	2.56					
		8	27							0.09			0.02			0.11	3.53					
		10	28						0.68	0.01		0.27	0.74			1.7	43.7					
		20	29										0.18			0.18	2.34					
	Итого:		30	12300	71110				0.69	0.14	0.01	0.27	0.94			2.05						
Всего	профиля		31																			
Сталь листовая рифленая гост 8568-77	Бст3кп2 гост380-71*	4	32		71331						0.19					0.19						
	Итого																					
Всего	профиля																					
Сталь круглая гост 2590-71	Вст3кп2 гост380-71*	ф18	32								0.09					0.09						
	Итого:		33																			
Всего	профиля		34																			
Итого масса металла			35													20.75						
Площадки			36								11.91											
Лестницы			37								1.51											
Ограждения			38								2.67											
Всего масса металла			39													36.84						
В том числе по маркам	Вст3кп2-1		40	11240							16.18					16.18						
	Вст3сп5-1		41	12297					2.22	0.22		1.17				3.61						
	Вст3пс6-1		42	12300					0.72	0.13	0.21	1.67	3.59			6.32						
	Вст3Гпс5		43	12360																		
	Бст3кп2		44								0.19					0.19						
	Вст3пс6		45	12300								5.86	0.23			6.09						
	Вст3Спс5		46						0.84	3.61						4.45						
Масса поставки элементов по кварталам (заполняется заказчиком)	I																					
	II																					
	III																					
	IV																					

1. Все металлоконструкции, кроме оговоренных, окрасить масляной краской (ГОСТ 8292-85) в 2 слоя по грунтовке из железного сурика густотертого на олифе „Оксоль".
2. Сварку производить электродами Э42 ГОСТ 9467-75, катет шва 6 мм.
3. Работы по изготовлению и монтажу стальных конструкций выполнять в соответствии с требованиями СНиП 3.03.01-87

Привязан				ТП 901-3-265.89	КМ
Инв. №	Пров.	Левина		Главный корпус для станции очистки воды поверхностных источников мутностью до 1500 мг/л производительностью 5 тыс. м³/сут	Стадия: Р; Лист: 2; Листов:
	Вед. инж.	Смыслова		Общие данные (продолжение)	ЦНИИЭП инженерного оборудования г. Москва
	Зав. пр.	Левина			
	Н. контр.	Макаричев			
	Нач. отд.	Пирьман			

Копировал Колдевская

Формат А3

Инв. № подл. | Подпись и дата | Взам. инв. №

Альбом 2, часть I

Техническая спецификация металла на типовые конструкции

Вид профиля и ГОСТ, ТУ	Марка металла и ГОСТ	Обозначение и размер профиля мм	№ п.п.	Код: Марка металла	Код: Вид профиля	Код: Размер профиля	Количество, шт	Длина, мм	Масса металла по элементам конструкции, т: Лестницы (Код элемента конструкции 566242)	Площадки (526243)	Ограждения (526244)	Стремянки (566242)	Общая масса, т	Масса потребности в металле по кварталам, т (заполняется изготовителем): I	II	III	IV	Заполняется ВЦ
1	2	3	4	5	6	7	8	9	566242	526243	526244	566242						
Сталь холоднотянутая швеллеры ГОСТ 8278-83	Вст3кп2-1 ТУ14-1-3023-80	С160х50х4	1							5.06			5.06					
		С180х50х4	2						0.49				0.49					
		Итого	3	11240	73007								5.55					
Сталь холоднотянутая ГОСТ 8281-80	Вст3кп2-1 ТУ14-1-3023-80	С50х40х1х2.5	4								1.32		132					
		Итого	5	11240	74002								1.32					
Сталь холоднотянутая ЧМТУ 2-130-70	Вст3кп2-1 ТУ14-1-3023-80	490х30х25х3	6								1.05		1.05					
		Итого	7	11240									1.05					
Сталь прокатная угловая равнополочная ГОСТ 8509-86	Вст3кп2-1 ТУ14-1-3023-80	L 25 х 3	8								0.3		0.3					
		L 50х5	9						0.07				0.07					
		L 75х5	10						0.01	1.08			1.09					
		L 80х5	11									0.48	0.48					
		Итого	12	11240	21113								1.91					
Сталь полосовая ГОСТ 103-76	Вст3кп2-1 ТУ14-1-3023-80	∤1.9÷3.9	13						0.23	5.39			5.62					
		∤ 4	14						0.05	0.38		0.1	0.53					
		Итого	15	11240	13110								6.15					
Сталь круглая ГОСТ 2590-71	Вст3кп2-1 ТУ14-1-3023-80	ф18	16									0.08	0.08					
		Итого	17	11240	11118								0.08					
Всего металла		Масса	18						0.85	11.91	2.67	0.66	16.09					
Масса поставки элементов по кварталам заполняется заказчиком		I	19															
		II	20															
		III	21															
		IV	22															

Инв. № подл. | Подпись и дата | Взам. инв. №

Привязан:

Инв. №

Провер.	Левина	
Вед. инж.	Смыслова	
Зав. пр.	Левина	
Н. контр.	Макарищева	
Нач. отд.	Пирьман	

ТП 901-3-265.89 КМ

Главный корпус для станции очистки воды поверхностных источников мутностью до 1500 мг/л производительностью 5 тыс. м³ (сут

Стадия: Р | Лист: 4 | Листов:

Общие данные (окончание)

ЦНИИЭП инженерного оборудования г. Москва

Альбом 2, часть I

Ведомость металлоконструкций по видам профилей

Наименование конструкций по номенклатуре прейскуранта № 01-01	Позиции по прейскуранту № 01-09	№ п.п.	Код конструкций	Масса конструкций, т: Всего стали повышенной и высокой прочности	По видам профилей стали: Балки и швеллеры	Крупносортная сталь	Среднесортная сталь	Мелкосортная сталь	Толстолистовая сталь	Универсальная сталь	Тонколистовая сталь	Гнутые и гнутосварные	Трубы	Прочие	Всего	Количество, шт	Серия типовых конструкций
1	2	3	4	5	6	7	8	9	10	11	12	13	14	15	16	17	
Стойки рабочих площадок	596	1	526391		2.88	0.01			0.94						3.83		
Балки рабочих площадок	689	2	526391		8.14	0.29			0.27						8.7		
Подкрановые пути: Прямые звенья	18	3	526235		4.6	0.12			0.15			0.08			4.95		
Подкрановые пути: Криволинейные звенья	19	4	526235		0.09										0.09		
Балки для поддержания монорельсов	24	5	526235		1.97	0.03			0.69						2.69		
Лестницы	698	6	526241			0.28	0.09		0.05		0.23	0.49			1.14		
Площадки	696	7	526241			1.08			0.58		5.39	5.06			12.11		
Ограждения	705	8	526241					0.3				2.37			2.67		
Стремянки		9				0.48		0.08	0.1						0.66		
Итого		10			17.58	2.29	0.09	0.38	2.78		5.62	8.0			36.84		
Всего с уч. отходов.		11			18.4	2.39	0.09	0.39	2.84		5.84	8.3			38.25		

Инв. № подл. | Подпись и дата | Взам. инв. №

Привязан

Инв. №

Провер.	Левина	
Вед. инж.	Смыслова	
Зав. пр.	Левина	
Н. контр.	Макарищева	
Нач. отд.	Пирьман	

ТП 901-3-265.89 КМ

Главный корпус для станции очистки воды поверхностных источников мутностью до 1500 мг/л производительностью 5 тыс. м³ (сут

Стадия: Р | Лист: 3 | Листов:

Общие данные (продолжение)

ЦНИИЭП инженерного оборудования г. Москва

23121-02

Копировал Родаевская | Формат А2

Альбом 2. часть I

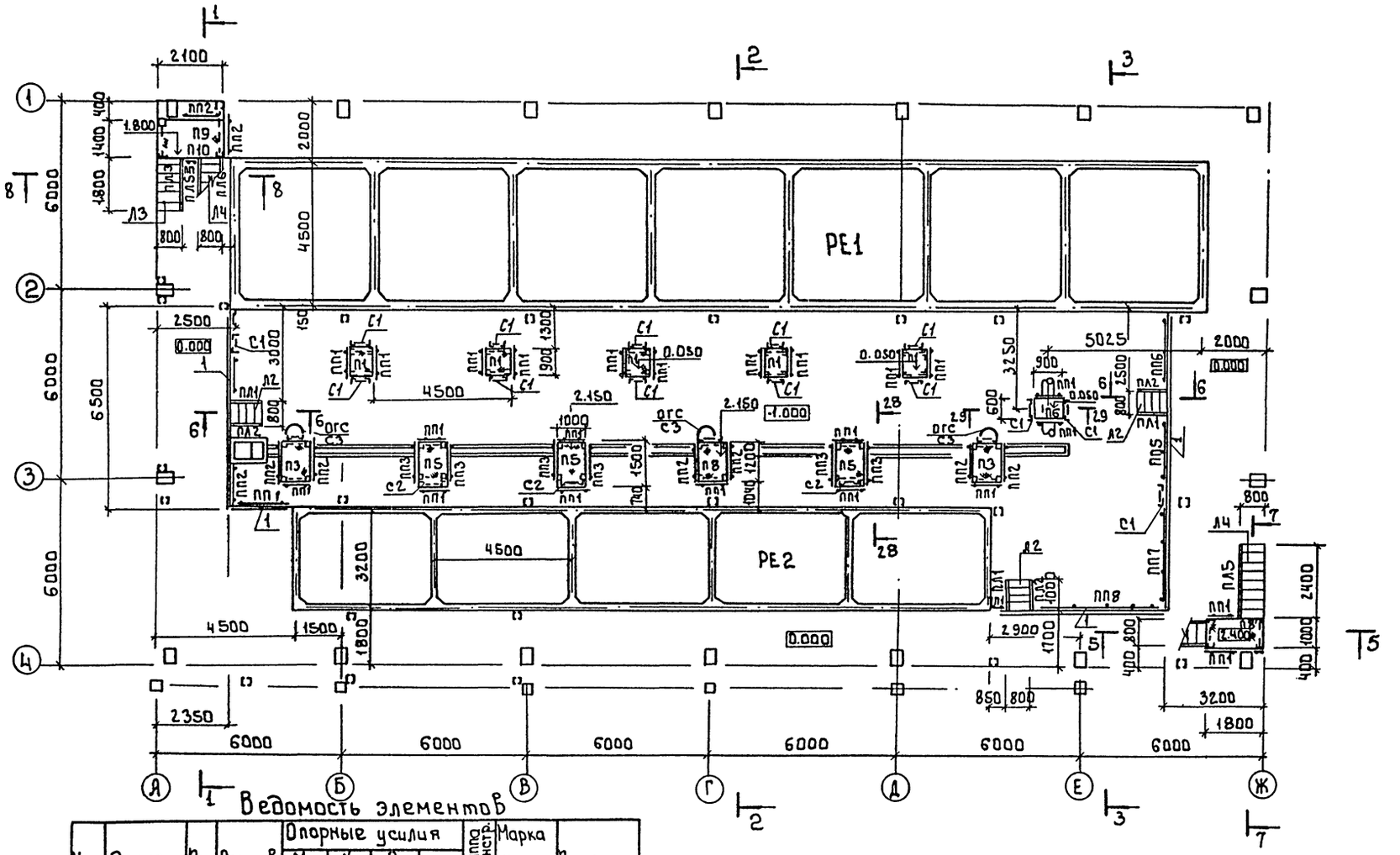

Ведомость элементов

Марка	Эскиз	Поз.	Состав	Опорные усилия M кНм	N кН	Q кН		Группа констр.	Марка металла	Примечан.
а	Балки I		I40Б1	150.0		280.0		4	ВСт3сп5-1	
б	[		[30	80.0		202.0				
в	I[		2[24	85.0		98.0			ВСт3пс6	
г	[		[24							
д	I		I26Б1	60.0		130.0				
е	[		[16						ВСт3пс6-1	
ж	[		[12	конструктивно						
и	Стойки []		2[24		63.0				ВСт3пс6	
к	[]		2[20		55.0					
л	[]		2[14		30.0				ВСт3пс6-1	
м	[		[12	конструктивно						
н	[		[10	конструктивно						
п	Связь L		L63×5	конструктивно					ВСт3пс6	

Спецификация элементов дана на листе КМ 9

Привязан					Т.П. 901-3-265.89		КМ
Инв.№	Провер.	Левина		Главный корпус для станции очистки воды поверхностных источников мутностью до 1500 мг/л произ. производительностью 5 тыс. м3/сут	Стадия	Лист	Листов
	Вед. инж.	Смыслова			Р	5	
	Зав. гр.	Левина		Схема расположения металлических лестниц, площадок и ограждения на отм. 2.400; 0.000.	ЦНИИЭП инженерного оборудования г. Москва		
	Н. контр.	Макаришева					
	Нач. отд.	Письман					

Согласовано: Отдел ВГ Работа 32484

Инв. № подл. | Подпись и дата | Взам. инв. №

Копировал: Боброва

Формат: А2

23821-02

Альбом 2, часть 1

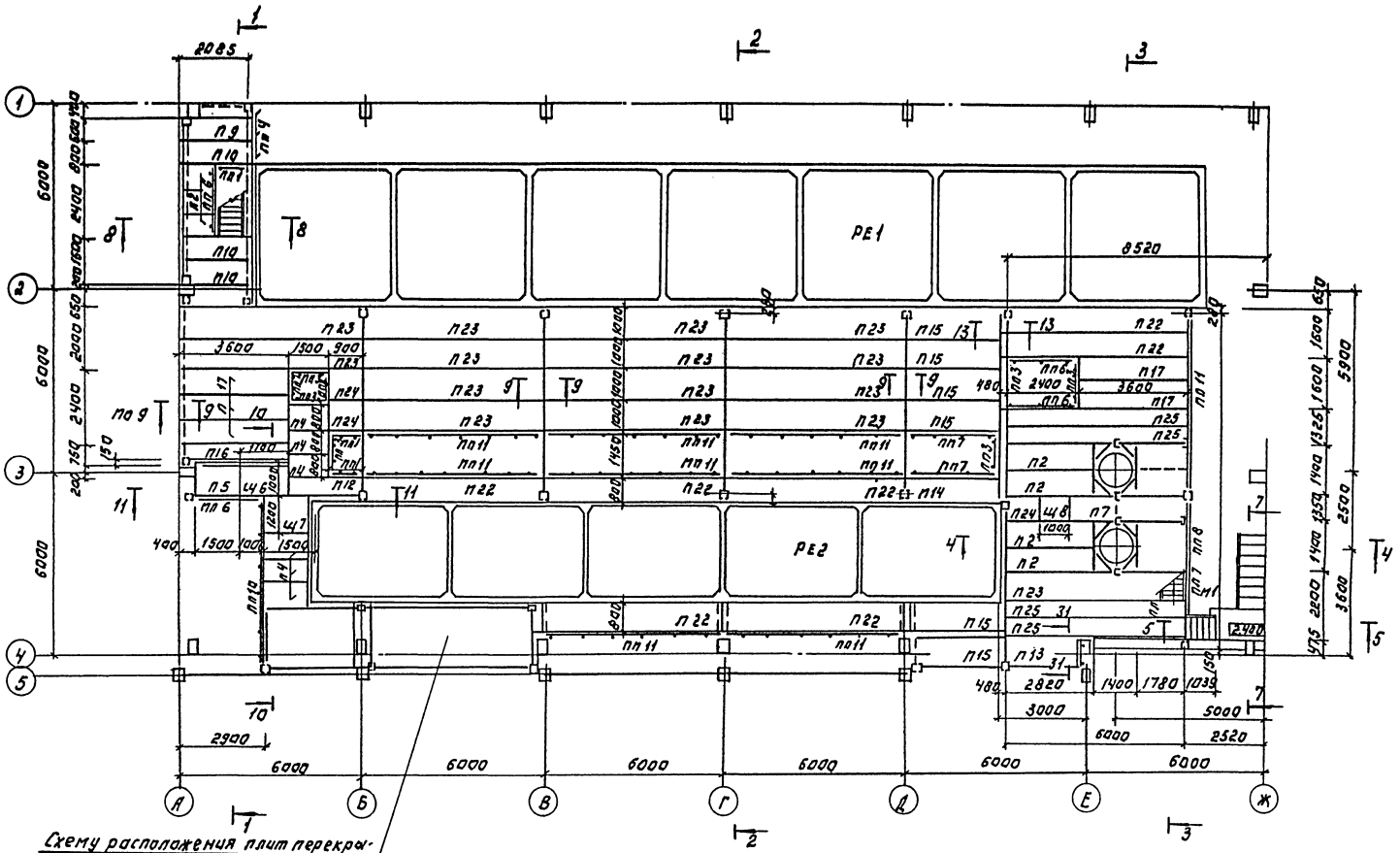

Схему расположения плит перекрытия см. на листе КЖ 40

Спецификация элементов дана на листе КМ9.

Площадка в осях А÷Е рассчитана под полезную равномерно распределенную нормативную нагрузку 400 кгс/м².

Привязан:			
Инв. №			

Провер.	Левина		
Вед. инж.	Мыслова		
Зав. гр.	Левина		
Н. контр.	Макарищева		
Нач. отд.	Письман		

ТП 901-3-265.89 КМ

Жилый корпус для инвалидов с ограниченными возможностями передвижения. Ар 1500 м/л. производительностью 2 смены. Схема расположения металлических лестниц, ограждений и площадок на отм. 2,400; 4,200

Стадия	Лист	Листов
Р	6	

ЦНИИЭП инженерного оборудования г. Москва

Копировал: Логинова

Формат: А2

23621-02

Согласовано: Отд. 81 Клобова

Инв. № подл. | Подпись и дата | Взам. инв. №

Альбом 2, часть 1

Схема расположения металлических площадок, лестниц и ограждений на отм. 0.000; 1.400.

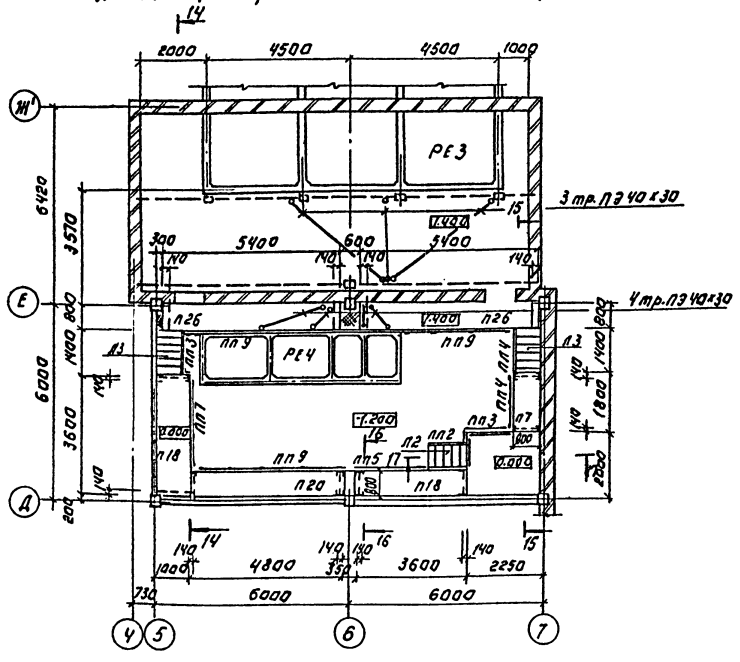

Схема расположения металлических балок и стоек на отм. 1.400.

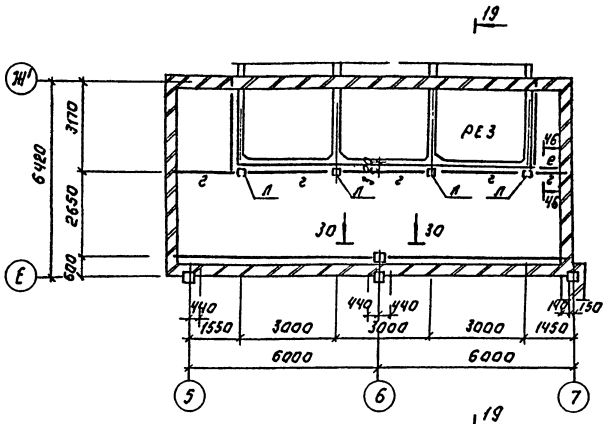

Схема расположения металлических балок на отм. 4.600.

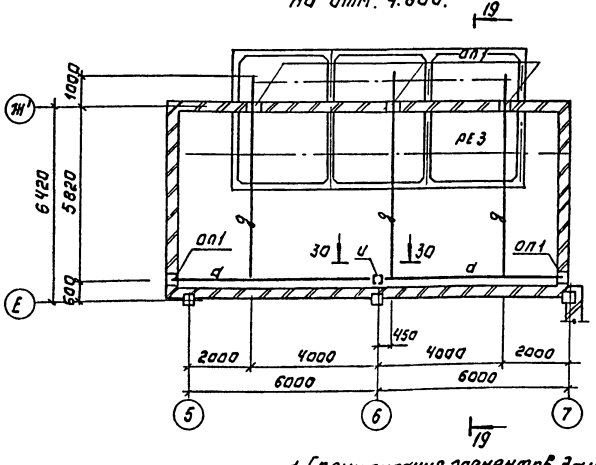

Схема расположения металлических площадок на отм. 1.800.

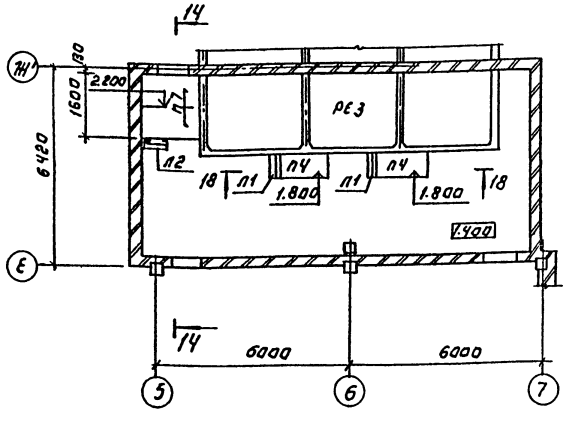

1. Спецификация элементов дана на листе КМ9
2. Опорные подушки ОП1 учтены на листе КЖ-45.
3. Сечения 14-14...19-19 см. на л. КМ11, сеч. 30-30 - см. на листе КМ12

Привязан:				ТП 901-3-265.89		КМ	
Инв. №	Провер.	Левина		Главный проектировщик проекта	Стадия	Лист	Листов
	Вед. инж.	Смыслова		Начальник отдела	Р	7	
	Зав. гр.	Левина		Схемы расположения металлических площадок, лестниц и ограждений на отм. 0.000; 1.400. Схемы расположения металлических балок и стоек на отм. 1.400. Схемы расположения металлических балок на отм. 4.600.	ЦНИИЭП инженерного оборудования г. Москва		
	Нач. отд.	Письман					
	Контр.	Макарищева					

Копировал: Логинова

Формат: А2

23121-02

Альбом 2. Часть 1

Схема расположения металлических площадок, лестниц и ограждений на отм. -2.400; -1.300; 0.000

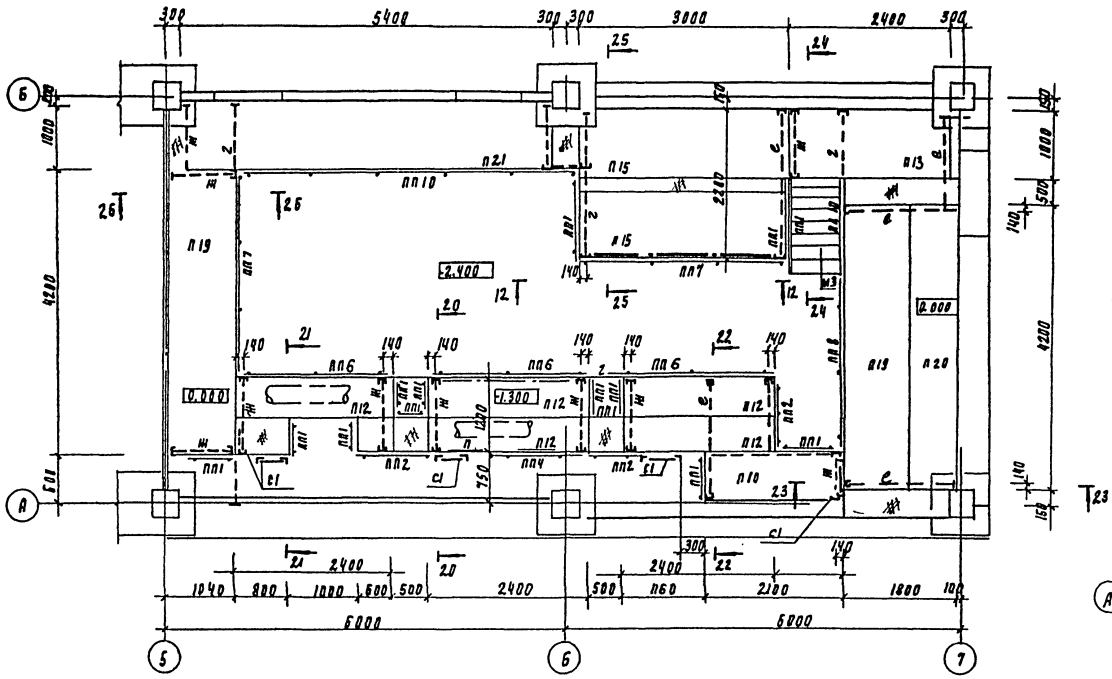

Схема расположения металлической площадки, лестницы, ограждений на отм. 5.400

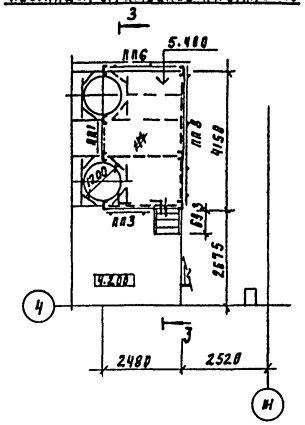

Схема расположения металлических балок на отм. 5.400

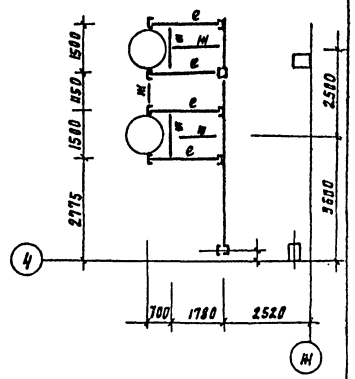

Схема расположения металлической площадки и лестницы на отм. 4.100

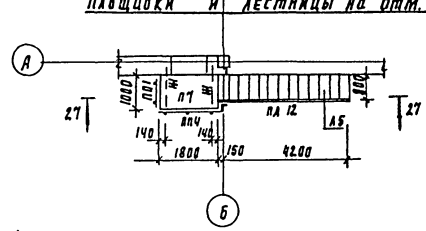

Схема расположения металлических балок на отм. 4.200

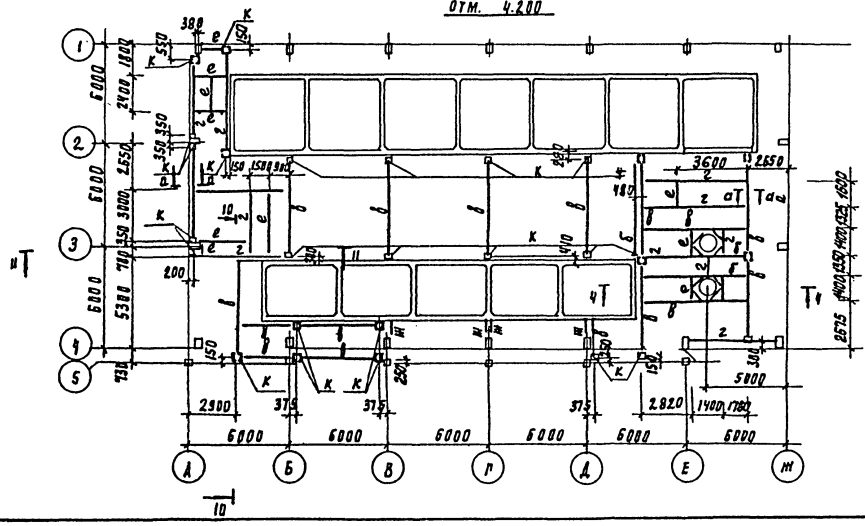

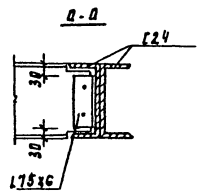

Спецификация элементов дана на листе КМ9

Привязан				ТП 901-3-265.89			КМ
	Провер.	Левина		Главный корпус для станции очистки воды поверхностных источников мутностью до 1500 мг/л производительностью 5 тыс. м³/сут	Стадия	Лист	Листов
	Вед. инж.	Смыслова			Р	8	
	Зав. гр.	Левина		Схемы расположения металлических площадок, лестниц, ограждений и балок на отм. -2.400; -1.300; 0.000; 4.200; 5.400	ЦНИИЭП инженерного оборудования г. Москва		
	Н. контр.	Макарищева					
Инв. №	Нач. отд.	Аксиман					

Копировал Подлевская

23821-02

Формат А2

Спецификация на металлические площадки, лестницы, ограждение площадок, ограждение лестничных маршей и дополнительных элементов

Марка поз.	Обозначение	Наименование	Кол.	Масса ед. кг	Примечание
		Площадки			
П1	1.450.3-3.1 2.1.1.00-01	ПМХШ-9.8	5	36.8	
П2	-04	ПМХШ-30.6	4	93.0	
П3	-05	ПМХШ-12.10	3	53.4	
П4	-07	ПМХШ-15.8	8	56.4	
П5	-08	ПМХШ-15.10	4	64.4	
П6	2.1.1.0.0.	ПМХШ-9.6	1	31.3	
П7	-10	ПМХШ-18.8	8	67.1	
П8	-11	ПМХШ-18.10	1	76.4	
П9	-12	ПМХШ-21.6	2	66.4	
П10	-13	ПМХШ-21.8	6	76.9	
П11	-14	ПМХШ-21.10	1	87.4	
П12	-15	ПМХШ-24.6	6	75.0	
П13	-17	ПМХШ-24.10	3	98.4	
П14	-19	ПМХШ-30.8	1	107.2	
П15	-20	ПМХШ-30.10	9	121.4	
П16	-21	ПМХШ-36.6	1	110.1	
П17	-22	ПМХШ-36.8	5	126.7	
П18	-23	ПМХШ-36.10	2	143.4	
П19	-26	ПМХШ-42.10	2	166.4	
П20	-28	ПМХШ-48.8	2	167.7	
П21	-32	ПМХШ-54.10	1	211.4	
П22	-37	ПМХШ-60.8	5	207.8	
П23	-38	ПМХШ-60.10	15	234.3	
П24	-02	ПМХШ-9.10	2	42.4	
П25	-39	ПМХШ-60.6	4	189.7	
П26	-34	ПМХШ-54.8	2	194.8	

Марка, поз.	Обозначение	Наименование	Кол.	Масса ед, кг	Примечание
		Лестницы			
Л1	1.450.3-3.1 1.1.1.0.0-01	МЛХШ 45-6.8	2	24.9	
Л2	-04	МЛХШ 45-12.8	4	50.9	обрезать по месту
Л3	-07	МЛХШ 45-18.8	3	76.0	обрезать по месту
Л4	-10	МЛХШ 45-24.8	2	101.1	
Л5	-19	МЛХШ 45-42.8	1	176.3	
М1	1.2.1.0.0-03	МЛХШ 60-12.8	1	38.7	
М2	-05	МЛХШ 60-18.8	1	56.8	
М3	-07	МЛХШ 60-24.8	1	76.2	
С1	3.1.0.1.0	Сх 22	7	37.5	обрезать по месту
С2	-02	Сх 34	2	56.3	
С3	-03	Сх 40	3	65.6	
ОГС1	6.1.0.1.0	ОГС-12.4	3	14.0	
ОГС2	-01	ОГС-18.4	3	18.8	
		Ограждение площадок			
ПП1	5.1.0.1.0	ОГПМХЭБ-10.9	38	10.5	
ПП2	-01	ОГПМХЭБ-10.12	13	12.5	
ПП3	-03	ОГПМХЭБ-10.15	13	16.7	
ПП4	-04	ОГПМХЭБ-10.18	6	18.7	
ПП5	-05	ОГПМХЭБ-10.21	1	20.8	
ПП6	-07	ОГПМХЭБ-10.24	8	21.4	
ПП7	-08	ОГПМХЭБ-10.30	6	22.8	
ПП8	-10	ОГПМХЭБ-10.42	3	39.3	
ПП9	-11	ОГПМХЭБ-10.48	3	45.3	
ПП10	-12	ОГПМХЭБ-10.54	2	49.4	
ПП11	-13	ОГПМХЭБ-10.60	9	55.6	

Марка поз.	Обозначение	Наименование	Кол.	Масса ед, кг	Примечание
		Ограждение лестничных маршей			
ПЛ1	1.450.3-3.1 4.1.1.1.0-06	ОГпМЛХ45-10.12	3	7.5	
ПЛ2	4.1.1.1.0	ОГлМЛХ45-10.12	3	7.5	
ПЛ3	-07	ОГпМЛХ45-10.18	2	12.5	
ПЛ4	-01	ОГлМЛХ45-10.18	1	12.5	
ПЛ5	-08	ОГпМЛХ45-10.24	2	15.5	
ПЛ6	-02	ОГлМХ45-10.24	1	15.5	
ПЛ7	4.1.2.1.0	ОГлМХ60-10.12	1	5.9	
ПЛ8		ОГпМХ60-10.12	1	5.9	
ПЛ9		ОГпМХ60-10.18	1	7.8	
ПЛ10		ОГлМХ60-10.24	1	7.8	
ПЛ11		ОГпМХ60-10.24	1	11.0	
ПЛ12		ОГлМХ45-10.42	1	20.5	
		Дополнительные элементы			
Дх8	7.1.0.0.3	Дх8	6	0.26	
Дх9	-01	Дх9	6	0.26	
Дх10	7.1.0.04	Дх10	1	0.61	
Дх14	7.1.0.05	Дх14	2	0.63	
Дх15	-01	Дх15	2		
Дх26	7.1.0.07	Дх26	2	3.37	
Дх27	-01	Дх27	2		
Мх1	7.1.0.1.0	Мх1	1	12.5	
		Изделия закладные			
1	1.400-15.В.1 540-01	МН540	24п.м	8.5п.м	

Привязан			
Инв. №:			

Провер.	Левина	
Вед. инж.	Смыслова	
Зав. гр.	Левина	
Н. контр.	Макарищева	
Нач. отд.	Письман	

т.п. 901-3-265.89 КМ

Главный корпус для станции очистки воды поверхностных источников мутностью до 1500 мг/л производительностью 6 тыс. м³/сут.

Спецификация на металлические площадки, лестницы, ограждение площадок, ограждение лестничных маршей и дополнительных элементов

Стадия	Лист	Листов
Р	9	

ЦНИИЭП инженерного оборудования г. Москва

Кол. Яровая

Формат А2

Альбом 2, часть 1

1-1

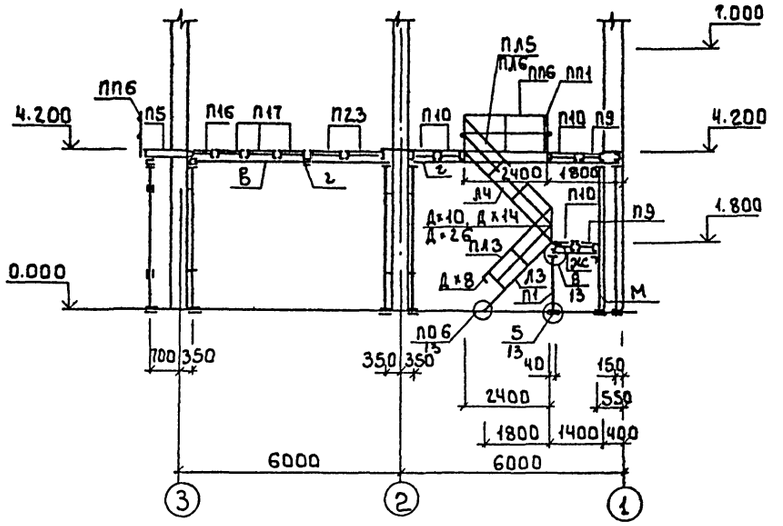

3-3

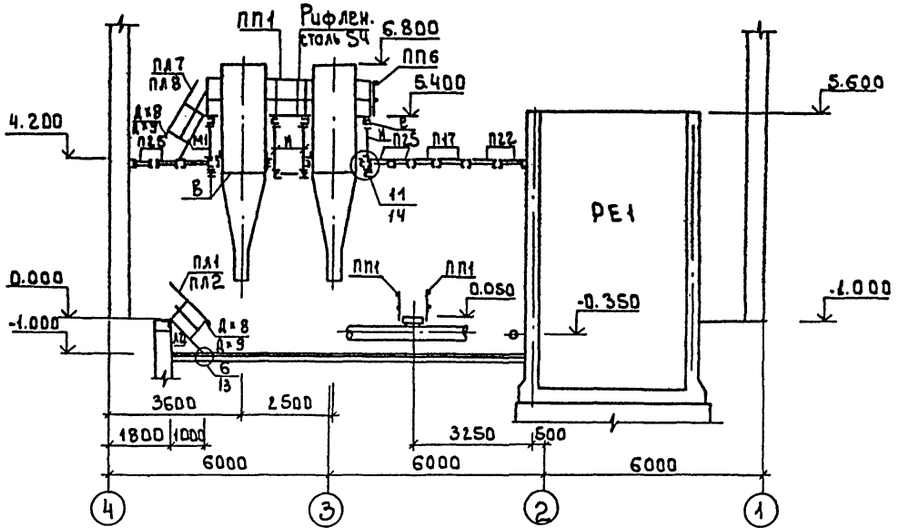

2-2

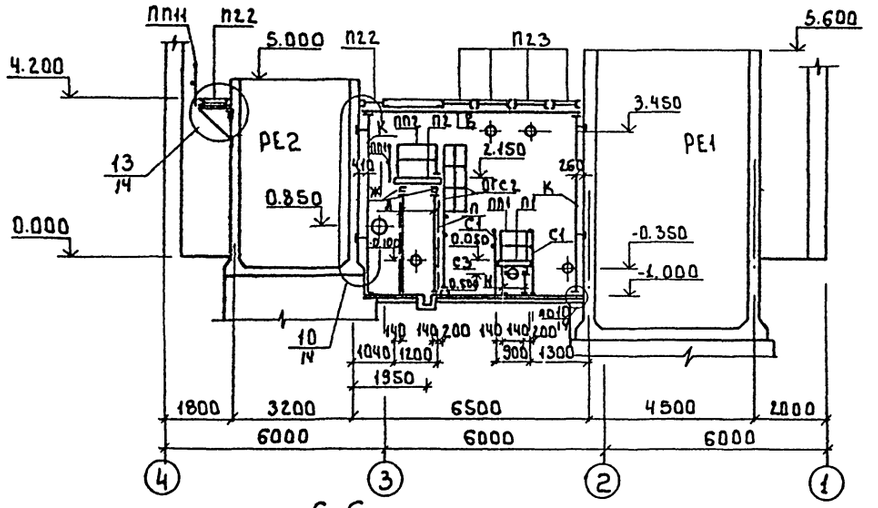

4-4

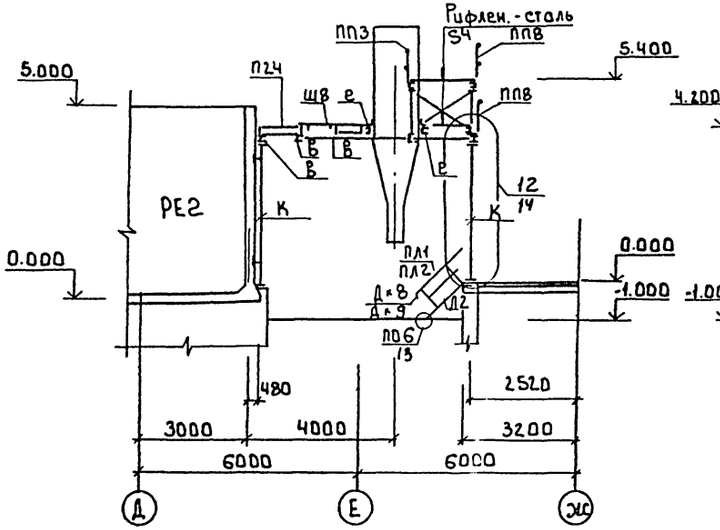

5-5

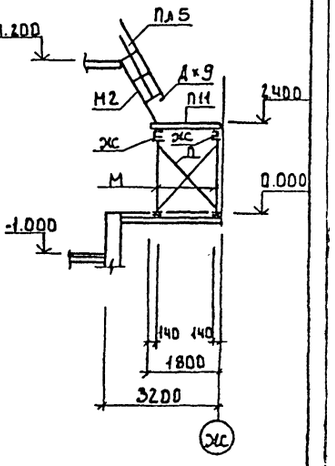

6-6

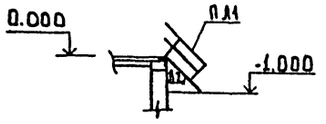

Привязан				т.п. 901-3-265.89		КМ	
				Главный корпус для станции очистки воды поверхностных источников мутностью до 1500 мг/л производительностью 5 тыс. м³/сут	Стадия	Лист	Листов
		Провер.	Левина		Р	10	
		Вед. инж.	Смыслова	Разрезы 1-1 ... 6-6	ЦНИИЭП инженерного оборудования г. Москва		
		Зав. гр.	Левина				
		Н. контр.	Макаришева				
Инв. №		Нач. отд.	Письман				

23921-02

Копировал: Боброва

Формат: А2

Согласовано: Павел К.О. 32.03.91

Инв. № подл. | Подпись и дата | Взам. инв.

Альбом 2. часть 1

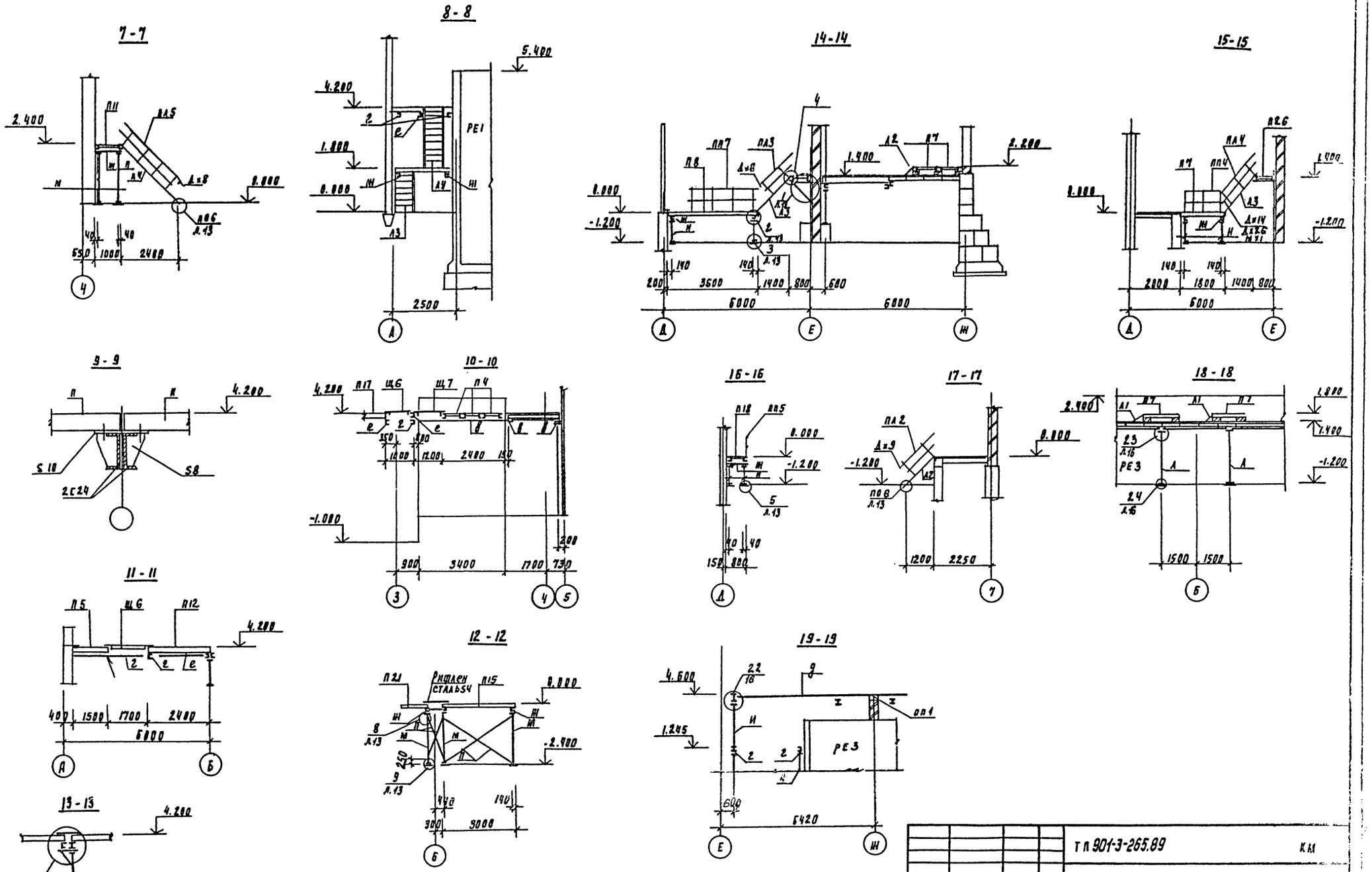

Привязан					ТП 901-3-265.89		КМ
			Провер.	Левина	Главный корпус для станции очистки воды поверхностных источников мутностью до 1000 мг/л производительностью 57 тыс м³/сут	Стадия	Лист	Листов
			Вед. инж.	Смыслова		Р	8	
			Зав. пр.	Левина	Разрезы 7-7 ... 19-19	ЦНИИЭП инженерного оборудования г. Москва		
			Н. контр.	Макаричева				
Инв. №			Начальн.	Исуриди				

Согласовано: Гл. ГГ Чернобай

Взам. инв. № | Подпись и дата | Инв. № подл.

23821-02

Чернобая Подлевская

Формат А1

20-20

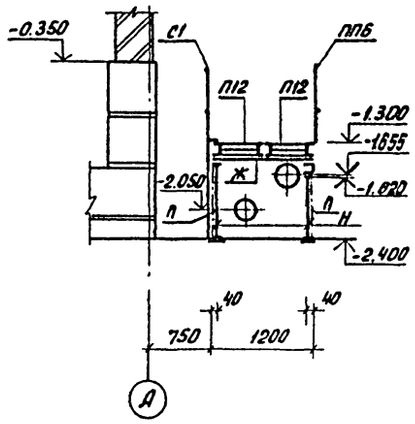

23-23

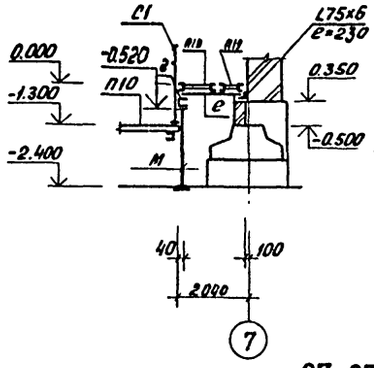

24-24

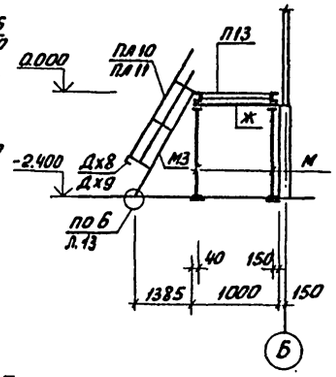

25-25

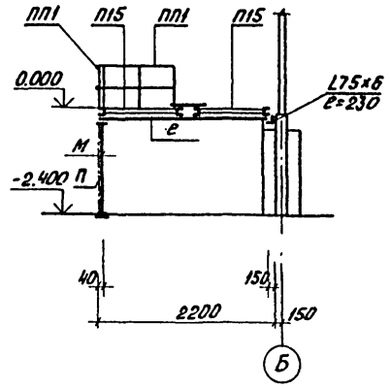

26-26

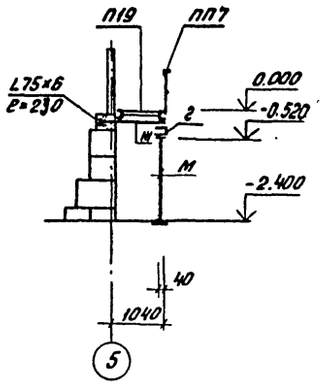

21-21

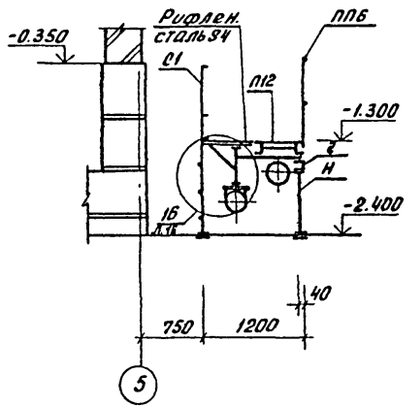

27-27

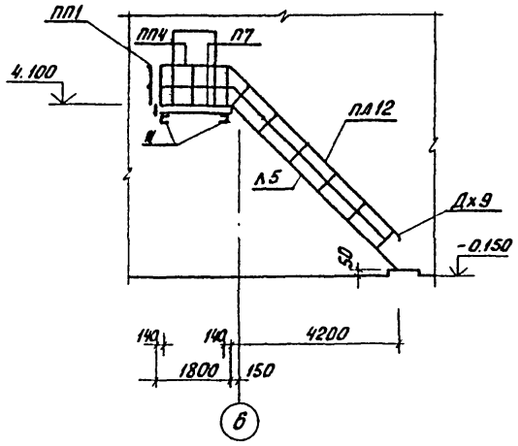

29-29

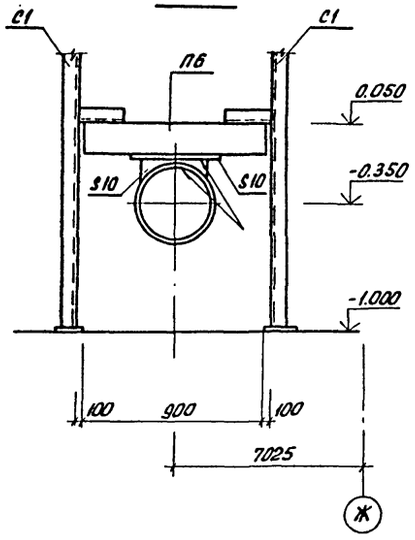

30-30

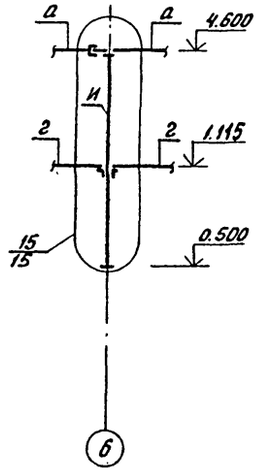

31-31

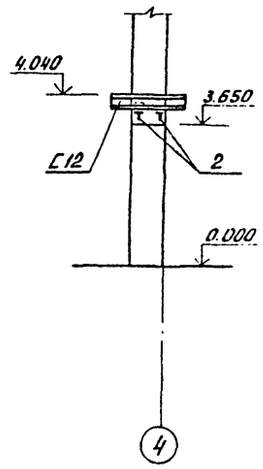

22-22

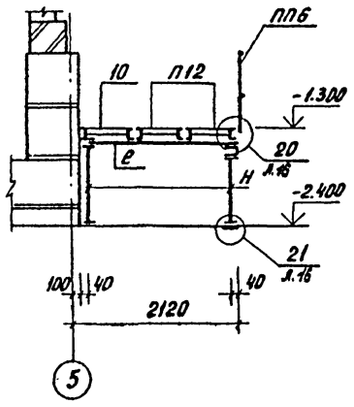

28-28

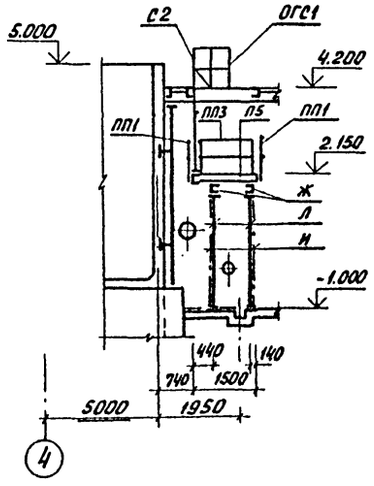

				т.п. 901-3-265.89		КМ		
Привязан				Главный корпус для станции очистки воды поверхностных источников мутностью до 50 мг/л производительностью 5 тыс. м³/сутки	Стадия	Лист	Листов	
			Провер.	Левина	Р	12		
			Вед. инж.	Смыслова	Разрезы 20-20... 31-31			
			Зав. гр.	Левина	ЦНИИЭП инженерного оборудования г. Москва			
			Н. контр.	Макарыцева				
Инв. №:			Нач. отд.	Письман				

Инв. №: подл. | Подп. и дата | Взам. инв. №:

Коп. Яровая

23921-02

Формат А2

Альбом 2. Часть 1

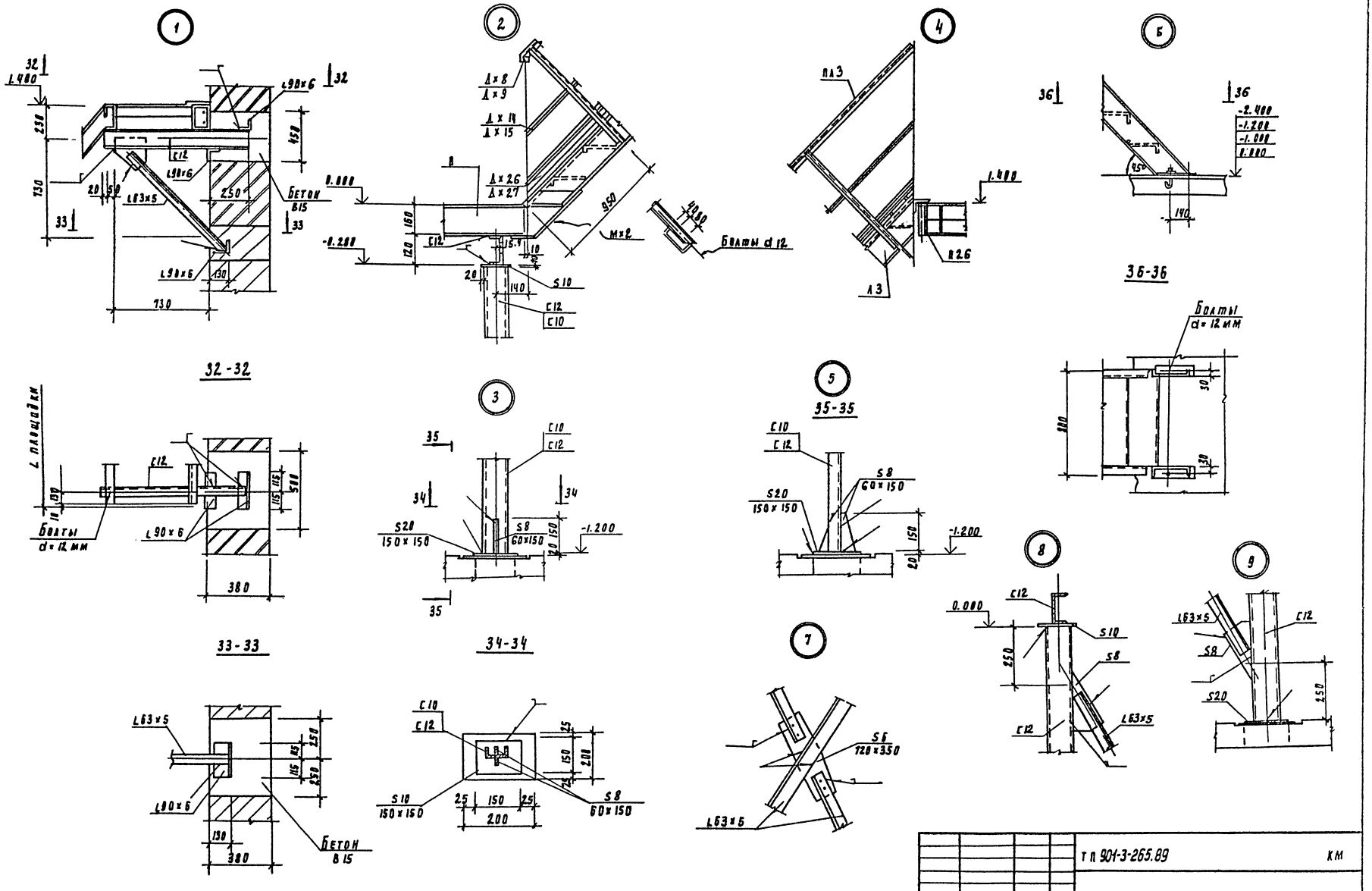

Привязан					ТП 901-3-265.89		КМ
			Провер.	Левина	Главный корпус для станции очистки вады поверхностных источников мутностью до 1500 мг/л производительностью 5 тыс. м³/сут	Стадия	Лист	Листов
			Вед. инж.	Смысалова		Р	13	
			Зав. пр.	Левина	Узлы 1 ... 9 Сечения 32-32 ... 36-36	ЦНИИЭП инженерного оборудования г. Москва		
Инв. №			Н. контр.	Макарищева				
			Нач. отд.	Лигьман				

Инв. № подл. | Подпись и дата | Взам. инв. №

Копировал Родевская

Формат А2

23521-02

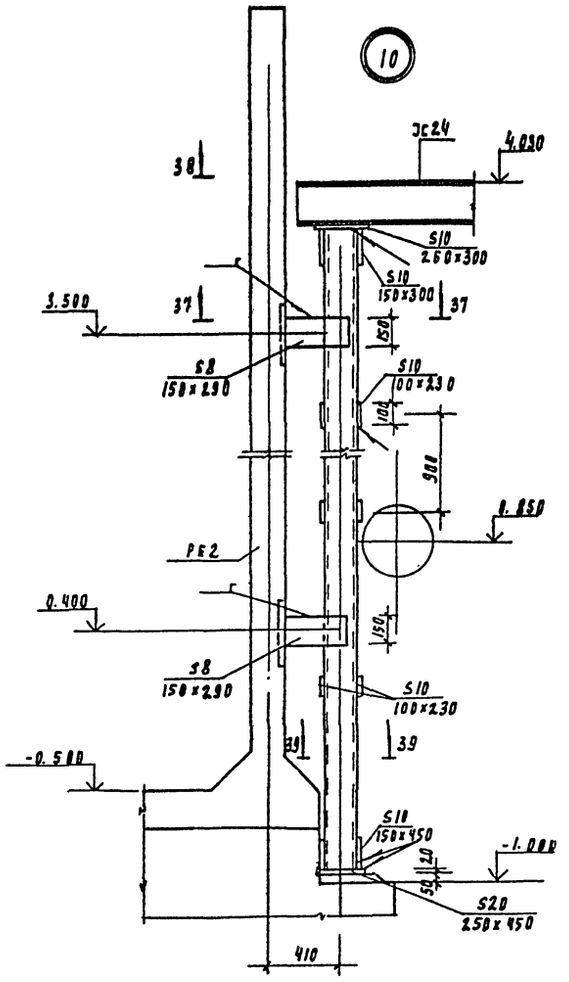

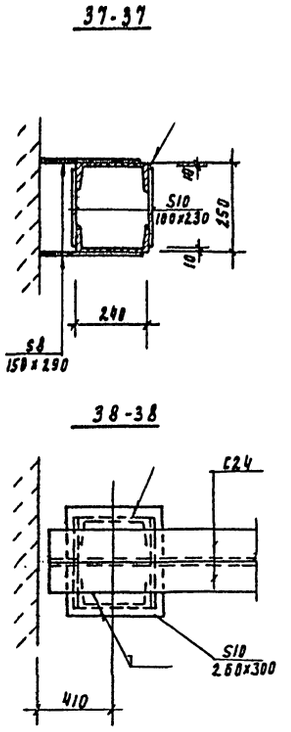

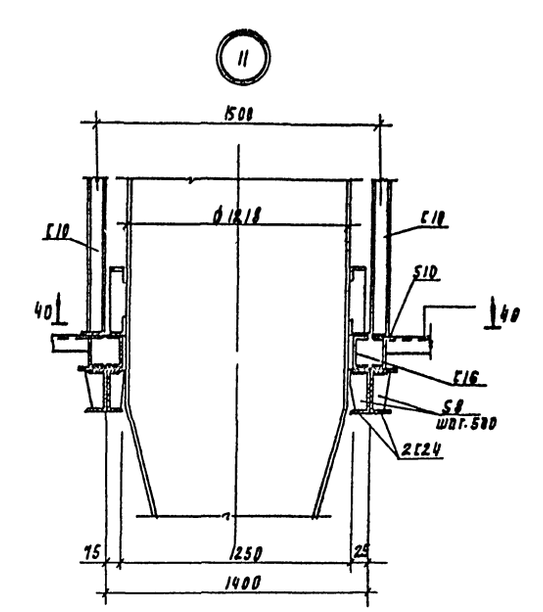

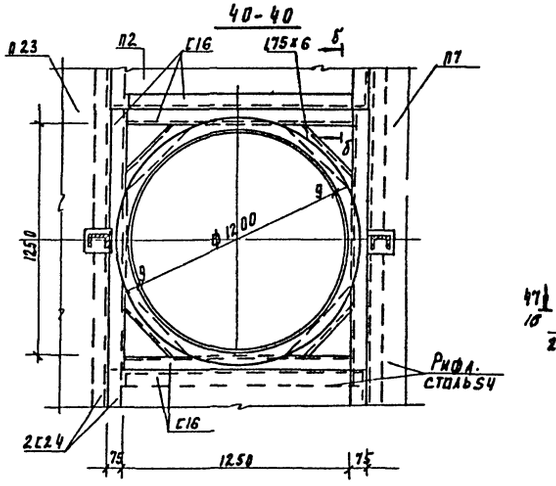

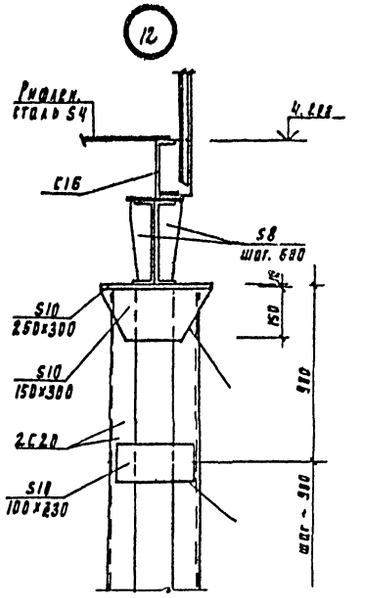

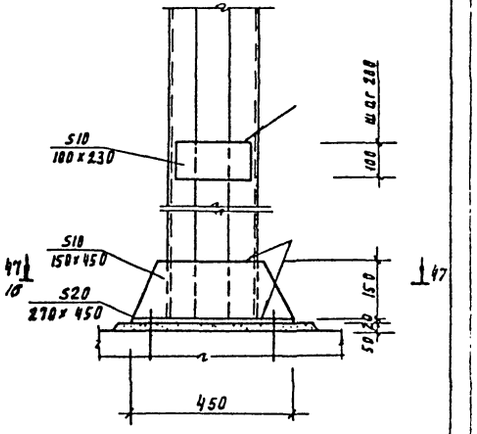

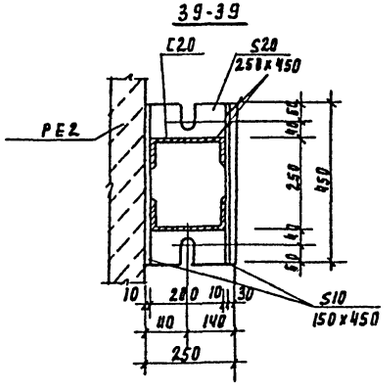

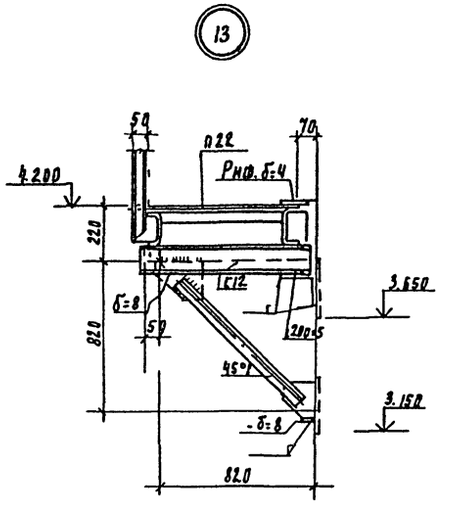

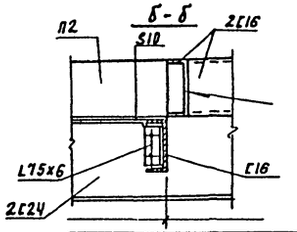

Привязан					ТП 901-3-265.89		КЖ
			Провер.	Левина	Надвижной корпус для станции очистки воды доверхностных источников мутностью до 150 мг/л производительностью 5 тыс. м3/сут	Стадия	Лист	Листов
			Вед. инж.	Смыслова		Р	14	
			Зав. пр.	Левина	Узлы 10 ... 13 Сечения 37-37 40-40	ЦНИИЭП инженерного оборудования г. Москва		
			Н. контр.	Макарицева				
Инв. №			Нач. отд.	Письман				

Инв. № подл. | Подпись и дата | Взам. инв. №

Копировал Родаевская. Формат А2

23821-02

Альбом 2, часть 1

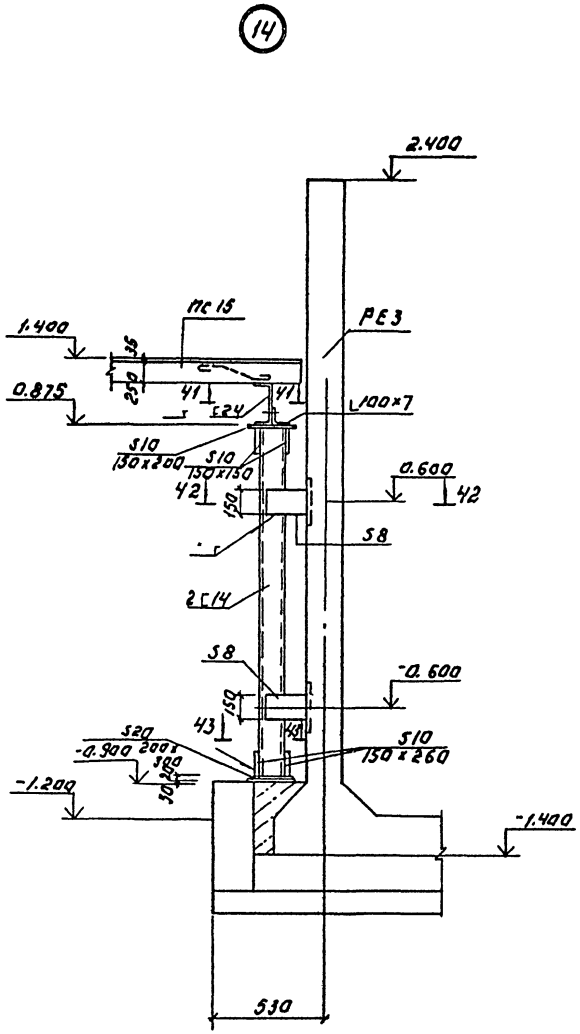

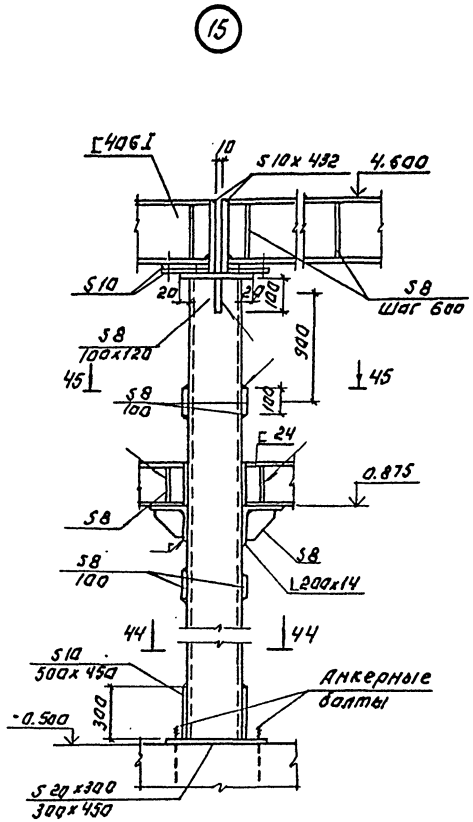

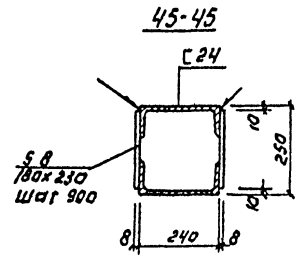

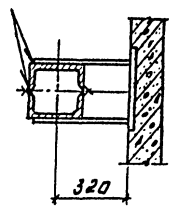

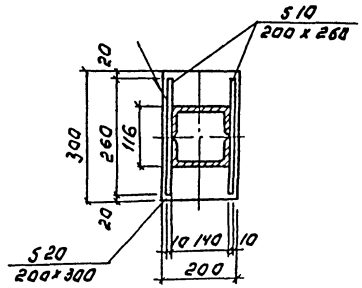

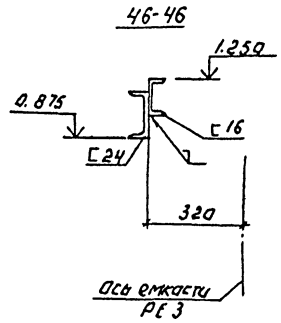

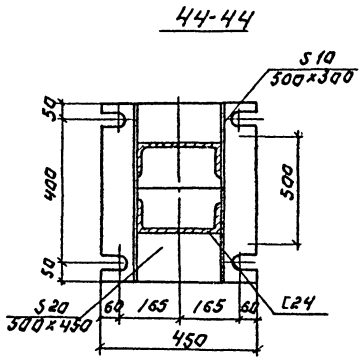

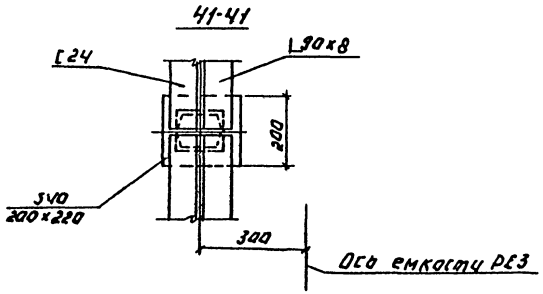

1. Сечение 46-46 см. на листе КМ7.

Привязан:				ТП 901-3-265.89		КМ	
Инв. №	Провер.	Левина		Разработано в соответствии с ТУ, СНиП, ГОСТами, ведомственными нормами и требованиями ГПИ Минсельстроя СССР	Стадия	Лист	Листов
	Вед. инж.	Смыслова			Р	15	
	Зав. гр.	Левина		Узлы 14, 15. Сечения 41-41 ÷ 46-46.	ЦНИИЭП инженерного оборудования г. Москва		
	Н. контр.	Макарищева					
	Нач. отд.	Письман					

Копировал: Логинова

Формат: А2

Инв. № подл. | Подпись и дата | Взам. инв. №

Альбом 2, часть I

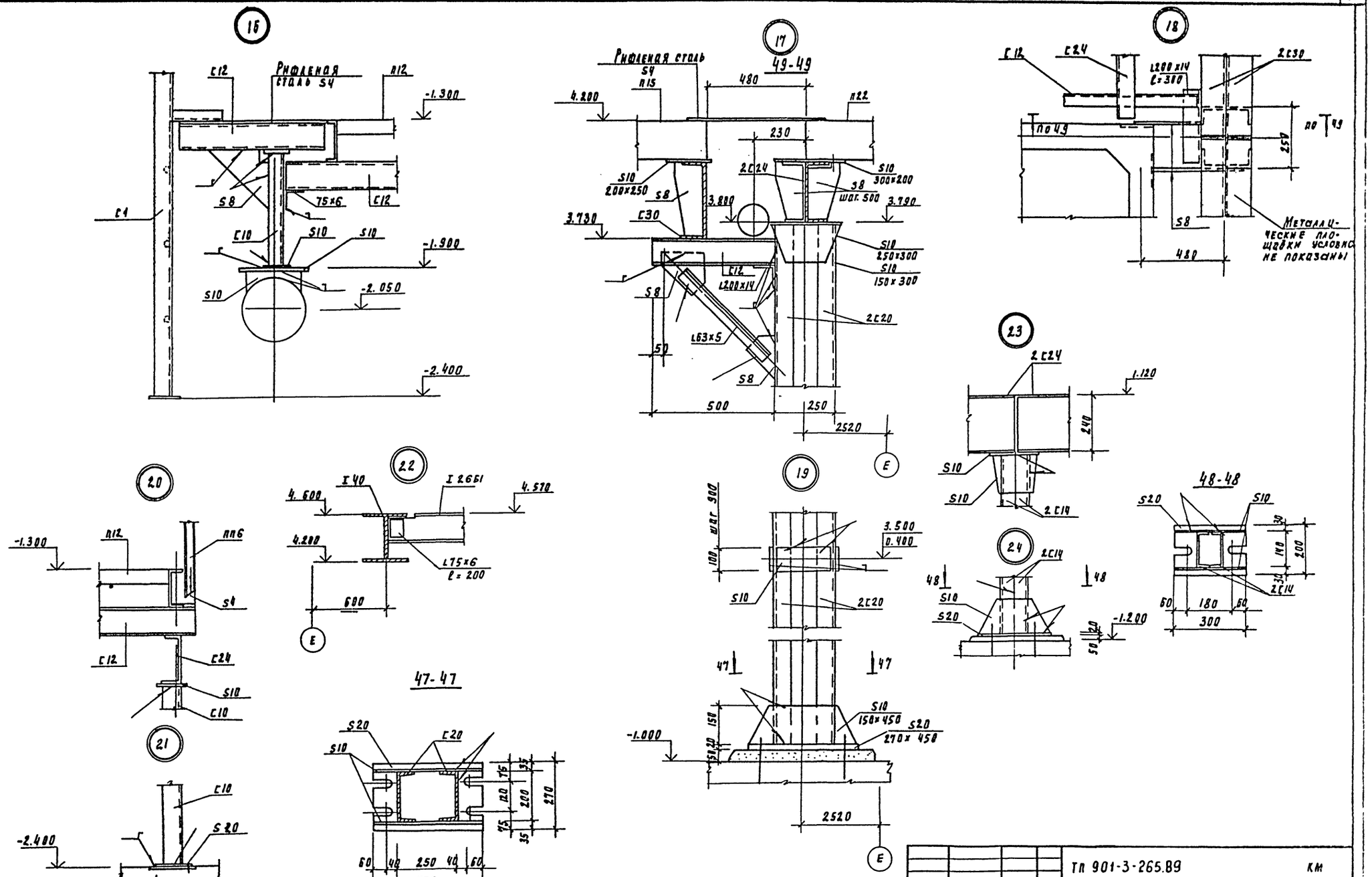

Привязан				ТП 901-3-265.89	КМ
	Провер	Левина		Главный корпус для станции очистки воды поверхностных источников мутностью до 1500 мг/л производительностью 5 тыс м³/сут.	Стадия: Р; Лист: 16; Листов:
	Вед. инж	Смысалова		Узлы 16...24 Сечения 47-47...49-49	ЦНИИЭП инженерного оборудования г. Москва
	Зав. пр	Левина			
Инв. №	Н. контр	Макаричева			
	Нач. отд	Лисьман			

Инв. № подл. | Подпись и дата | Взам. инв. №

23821-02

Копировал Родлевская

Формат А2

Альбом 2, часть 1

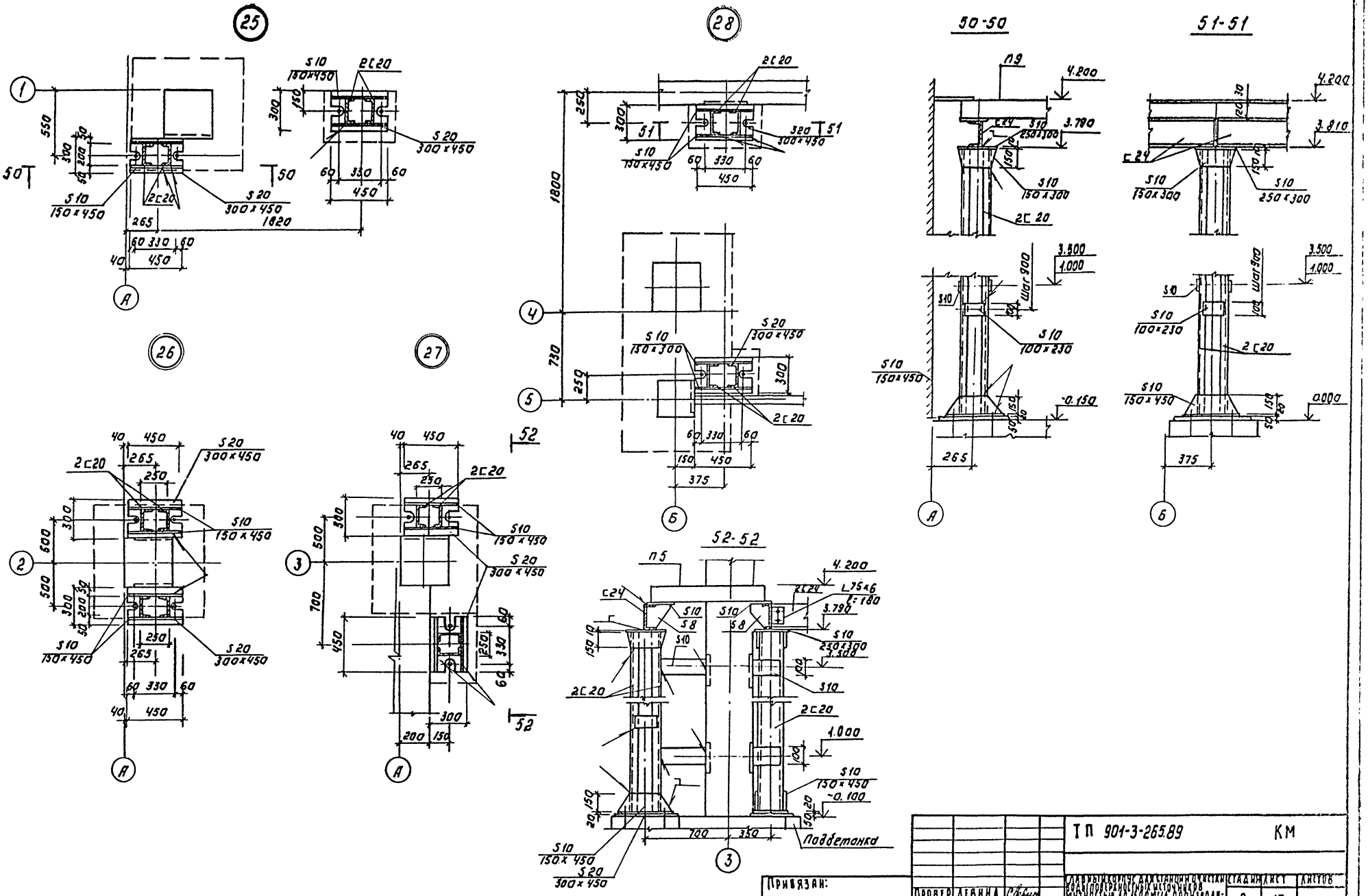

Привязан:					ТП 901-3-265.89		КМ	
Инв. №								
	Провер.	Левина			Водоснабжение станции очистки воды поверхностных источников мутностью до 1500 мг/л производительностью 3 тыс. м³/сут. Узлы 25...28. Сечения 50-50...52-52	Стадия	Лист	Листов
	Вед. инж.	Смыслова				Р	17	
	Зав. гр.	Левина				ЦНИИЭП инженерного оборудования г. Москва		
	Н. контр.	Махалищева						
	Нач. отд.	Письман						

Копировал: Логинова

Формат: А2

Инв. № подл. | Подп. и дата | Взам. инв. №

23721-01

Альбом 2. часть 1

Схема расположения подвесного транспорта

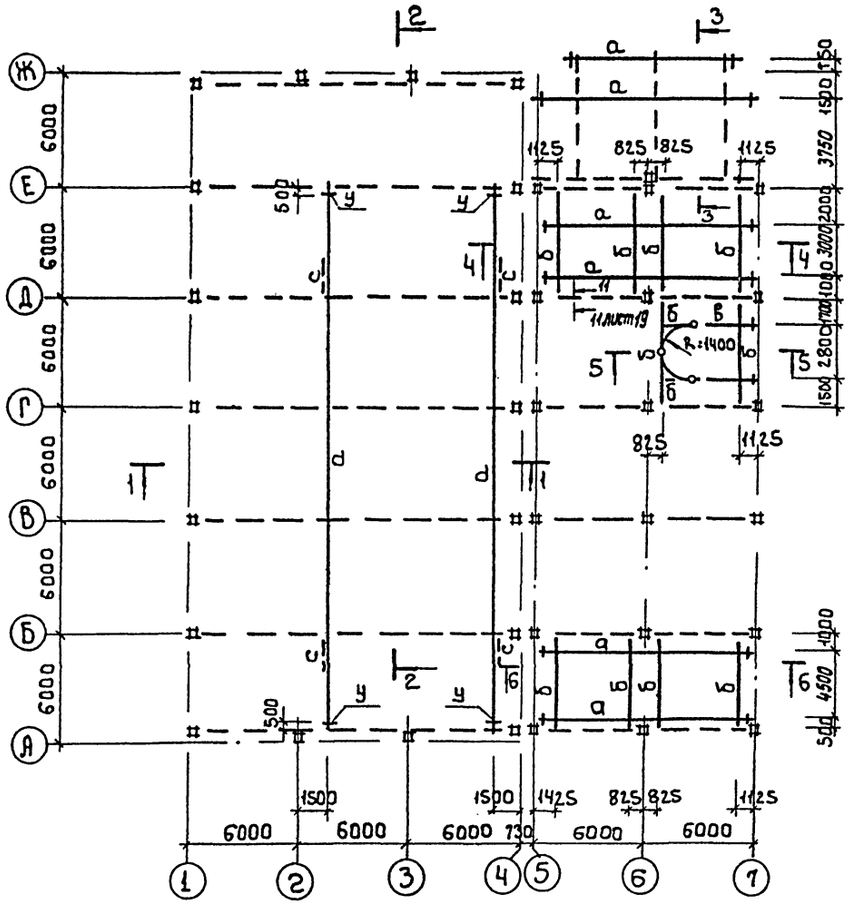

2-2

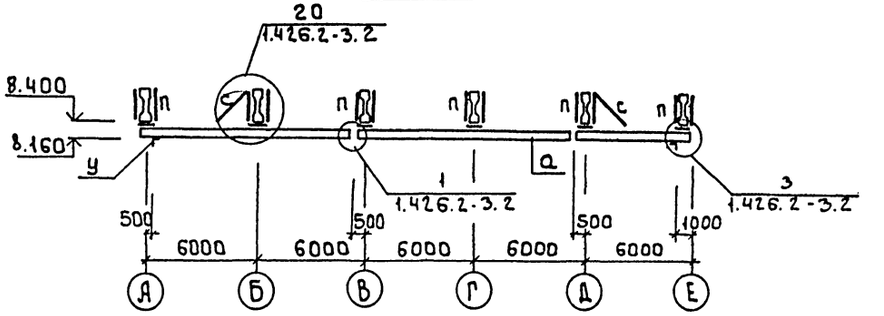

3-3

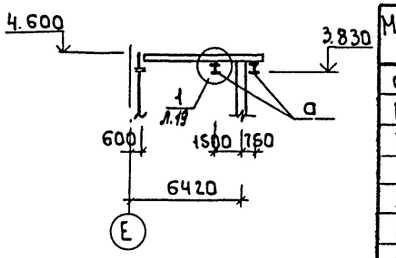

4-4

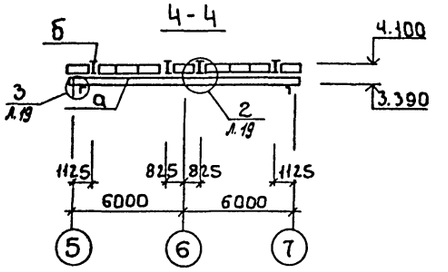

1-1

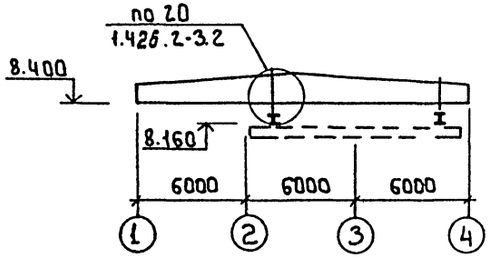

5-5

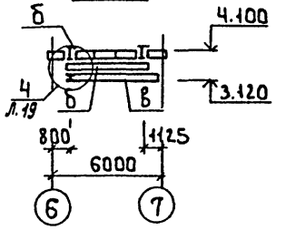

6-6

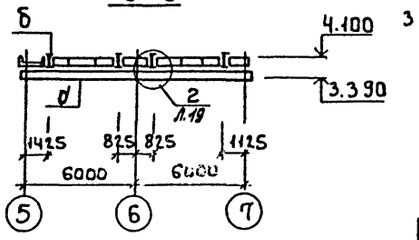

Ведомость элементов

Марка	Эскиз	Поз.	Состав	Опорные усилия M кнм	N кн	Q кн	Груз. конст	Марка метал.	Примеч.
а	I		I 24М	1.426.2-3 вып.2				ВСт3пс5-1	
б	I		I 26Б1					ВСт3сп5-1	
в	I		I 20					ВСт3сп5-1	
у	L		L 100×7					ВСт3пс6-1	
п	Ж		гнутый проф. С 80×32×3	0.1	2.93			ВСт3кп2	
с	L		L 63×5	по гибкости		λ≤400		ВСт3пс6-1	

1. Рихтовка подкрановых путей по вертикали проводится путем установки набора подкладок
2. Все стальные конструкции окрасить двумя слоями краски БТ-577 по ГОСТ 9631-79
3. Сварку производить электродами типа Э42 ГОСТ 9467-75; hш = 6мм

Провер.	Левина		
Вед. инж.	Смыслова		
Зав. гр.	Левина		
Н. контр.	Макаришев		
Нач. отд.	Письман		

Привязан

Инв. №

т.п. 901-3-265.89 КМ

Главный корпус для станции очистки воды поверхностных источников мутностью до 1500 мг/л производительностью 3 тыс м3/сут

Схема расположения подвесного транспорта. Разрезы 1-1 ... 6-6

Стадия	Лист	Листов
Р	18	

ЦНИИЭП инженерного оборудования г. Москва

Согласовано: Отдел ВТ Колеева

Инв. № подл. | Подпись и дата | Взам. инв. №

Копировал: Боброва

Формат А2

Альбом 2, часть 1

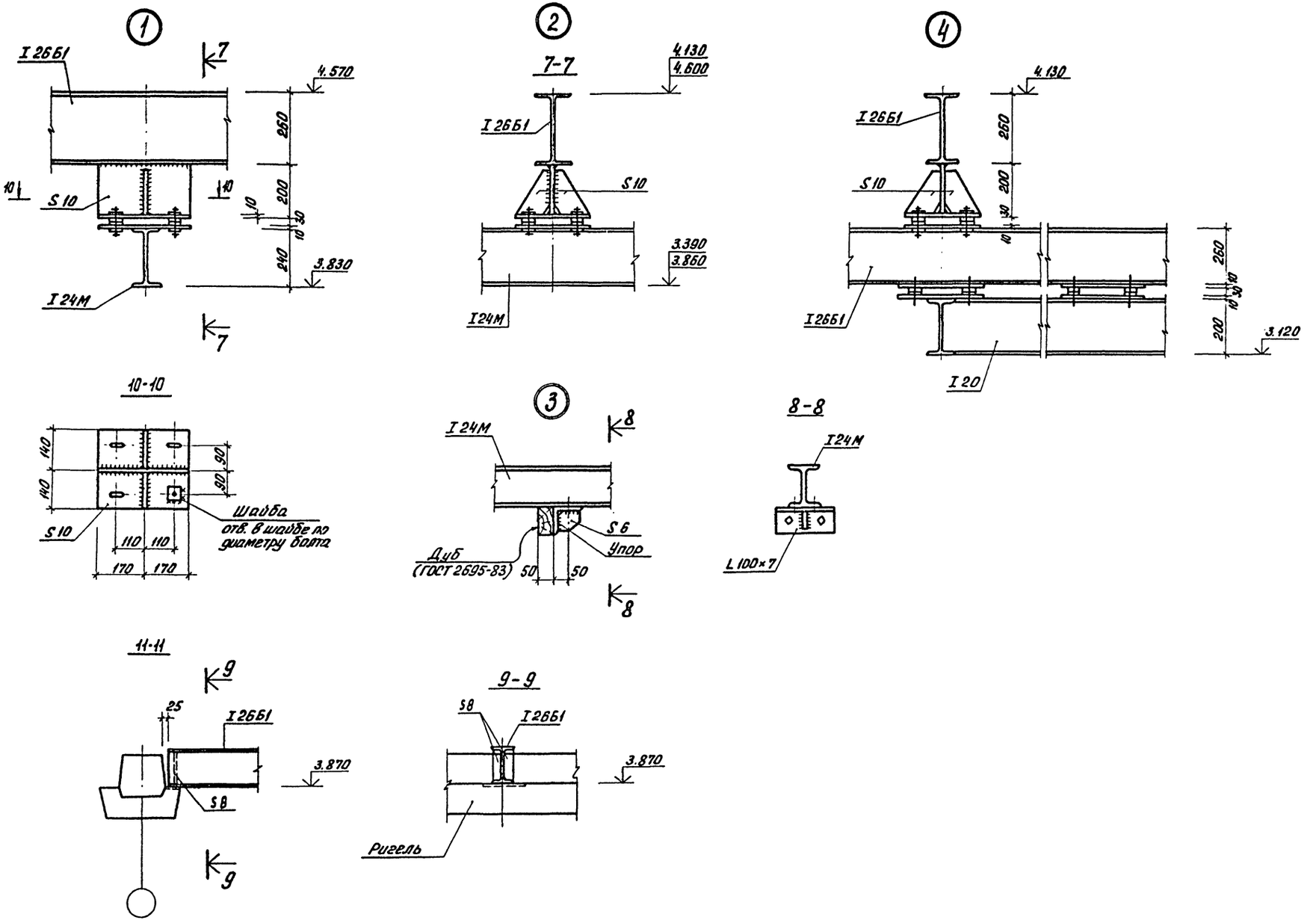

Привязан					т.п. 901-3-265.89		КМ	
			Провер.	Левина	Главный корпус для станции очистки воды поверхностных источников мутностью до 1500 мг/л производительностью 5 тыс. м³/сут	Стадия	Лист	Листов
			Вед. инж.	Смыслова		Р	19	
			Зав. гр.	Левина	Узлы 1 ÷ 4	ЦНИИЭП инженерного оборудования г. Москва		
			Н. контр.	Макарищева	Сечения 7-7 ÷ 9-9			
Инв. №:			Нач. отд.	Письман				

Коп. Аровая

23821-02

Формат А2

Альбом 2, часть 1

Схема расположения пожарных лестниц и ограждений.

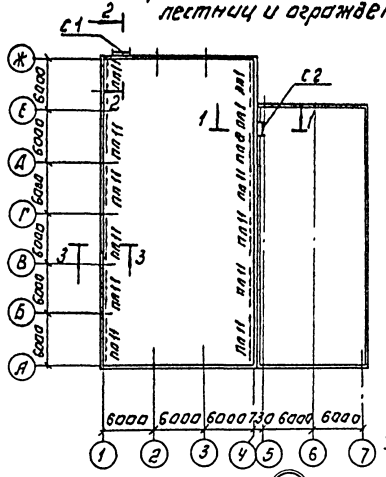

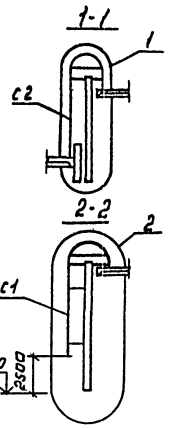

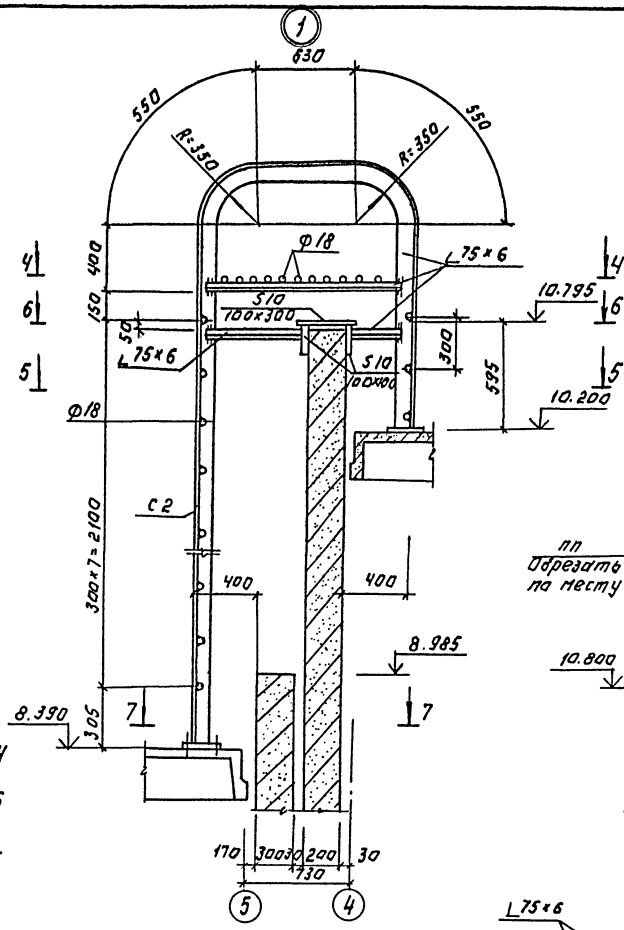

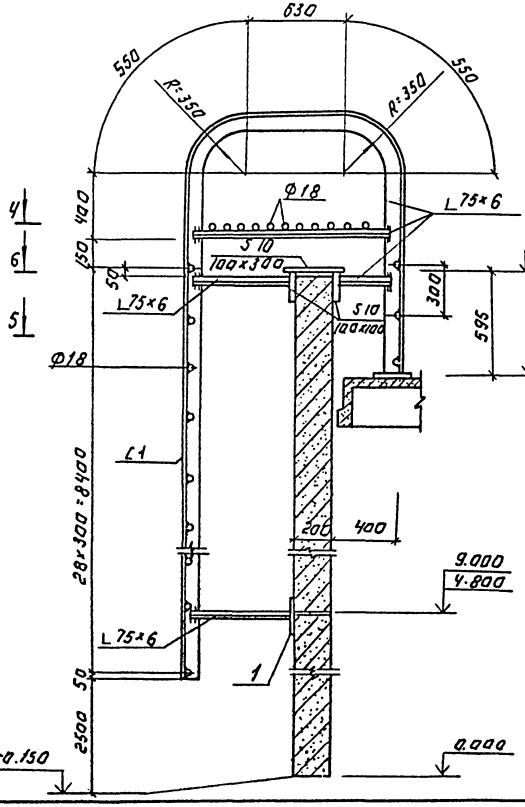

Спецификация к схеме расположения ограждений и пожарных лестниц.

Марка, поз.	Обозначение	Наименование	Кол.	Масса ед.кг	Примечание
		Ограждения			
пп 1	1.450.3-3.1 5.1.0.1.0	ОГПМХЭб-10.9	1	10.5	
пп 8	-10	ОГПМХЭб-10.42	1	39.3	
пп 11	-13	ОГПМХЭб-10.60	11	55.6	
		Пожарные лестницы			
С1	Данный лист	С1	1	195.0	
С2		С2	1	58.8	
		Изделие закладное			
1	1.400-6/76	МЧ-1	4	1.4	

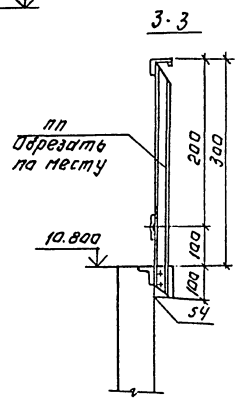

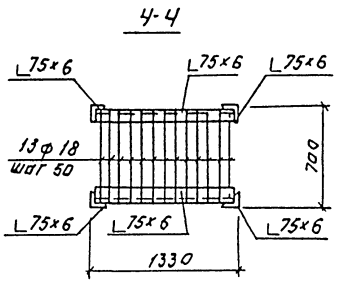

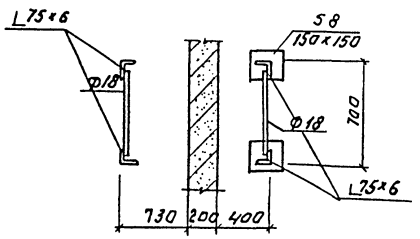

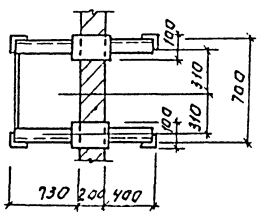

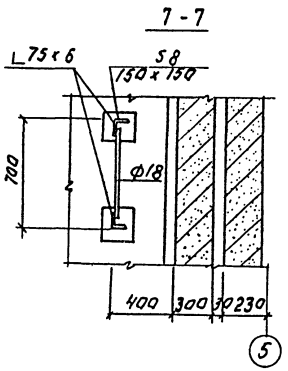

Привязан:			ТП 901-3-265.89		КМ
			Главный корпус для станции очистки воды поверхностных источников мощностью до 150 м³/ч производительностью 5 тыс м³/сут. Схема расположения пожарных лестниц и ограждений.	Стадия Р	Лист 20	Листов
Инв. №	Провер. Левина			ЦНИИЭП инженерного оборудования г. Москва		
	Вед. инж. Сысолова					
	Зав.тр. Левина					
	Н.контр. Макарнищева					
	Нач.отд. Письман					

Копировал: Логинова

Формат: А2

Альбом 2 части

Ведомость чертежей основного комплекта марки АЗ

Лист	Наименование	Примечан
1	Общие данные	
2	План фундаментов под оборудование, лотков	
	емкостей. Разрез 1-1. Узел 5	
3	Разрез 2-2. Узлы 1÷4. Деталь прохода полиэти-	
	леновых труб.	
4	Планы полов.	
5	Ведомость объемов антикоррозионных работ.	

Ведомость ссылочных документов

Обозначение	Наименование	Примечан.
СНиП 2.03.11-85	Защита строительных конструк- ций от коррозии.	
СНиП 3.04.03-85	Защита строительных конструк- ций и сооружений от коррозии.	
ВСН 214-82 / ММСС СССР	Сборник инструкций по защите от коррозии.	
СНиП II-В.8-71	Полы. Нормы проектирования.	

Внимание!

Данным проектом для антикоррозионных покрытий применены токсичные легковоспламеняющиеся и горючие материалы, в связи с чем при выполнении проектных работ необходимо:

1. Строго соблюдать правила по технике безопасности, предусмотренные СНиП-III-4-80.
2. Строго выполнять мероприятия по предупреждению взрыва и распространению очага возгорания согласно СНиП 2.09.02-85 и СНиП 2.01.02-85.

Типовой проект разработан в соответствии с действующими нормами и правилами и предусматривает мероприятия, обеспечивающие взрывобезопасность и пожаробезопасность при выполнении химзащитных работ.

Зав. группы /Левина С.Е/

Условия эксплуатации конструкций зданий и сооружений.

Номер (обозначение) наименование, отметки, координационные оси помещения (участка) объекта защиты	Характеристика жидких сред: Наименование или химический состав	Концентрация, мг/л, г/л, %	Температура, °С	Интенсивность воздействия агрессивной среды на полы	Механическое воздействие на полы	Вид уборки полов	Характеристика газо воздушных сред: Наименование или химический состав	Концентрация, мг/м³	Температура, °С	Относительн. влажн. %	Особые условия эксплуатации	Вид защиты
Отделение растворных баков коагулянта оси "5-7" "Е-Ж"	$Al_2(SO_4)_3$	200г/л	5-25	малая	слабое	сухой	Следы H_2SO_4		5	75		Под ТКП 2, несущие и ограждающие конструкции см. л. 4
Дозаторная оси „5-7"; "Д-Е"	$Al_2(SO_4)_3$	50г/л	5-16	малая	слабое	сухой	Следы H_2SO_4		16	75		

Общие указания

1. Приемку и подготовку поверхности под антикоррозионную защиту, выполнение химзащитных работ и контроль качества производить согласно СНиП 3.04.03-85 "Защита строительных конструкций и сооружений от коррозии." и "Сборнику инструкций по защите от коррозии" ВСН 214-82 / ММСС СССР.
2. Перед выполнением работ по защите полов должна быть проверена величина уклонов
3. Антикоррозионная защита принята на основании проекта, выполненного институтом "Проект химзащита" г. Днепродзержинск. заказ № 1044, и письма института "Проект химзащита" № 1-10/233 от 20.02.1986 г.
4. Применение герметика У-30м подлежит обязательному согласованию с местным санитарным врачом (если вода питьевого качества).

Согласовано: Отдел. ОТ Белаева

Привязан

Инв. №

ТП 901-3-265.89 АЗ

Проверил	Смыслова		
Зав. гр.	Левина		
Н. контр.	Малавшева		
Нач. отд.	Письман		

Главный корпус для станции очистки воды поверхностных источников мутностью до 1500 мг/л, производительностью 5 тыс м³/сут

Общие данные

Стадия	Лист	Листов
Р	1	5

ЦНИИЭП инженерного оборудования г. Москва

Инв. № подл. | Подпись и дата | Взам. инв. №

23221-02

Копировал Родевская Формат А2

Альбом 2, часть 1

План фундаментов под оборудование, лотков, емкостей

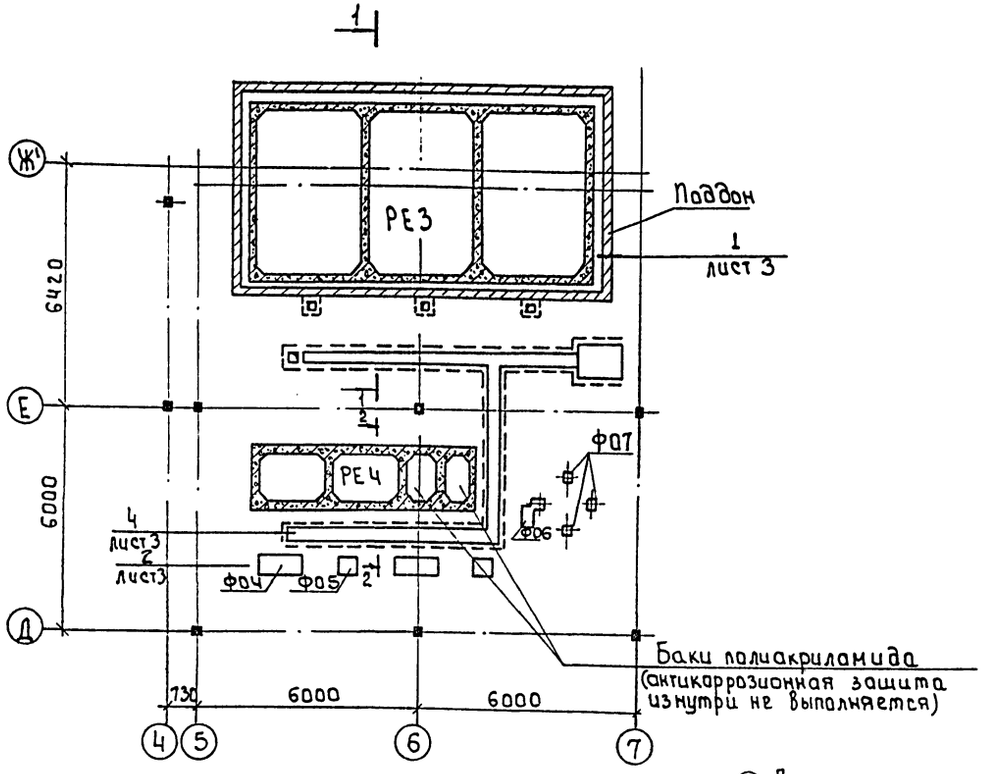

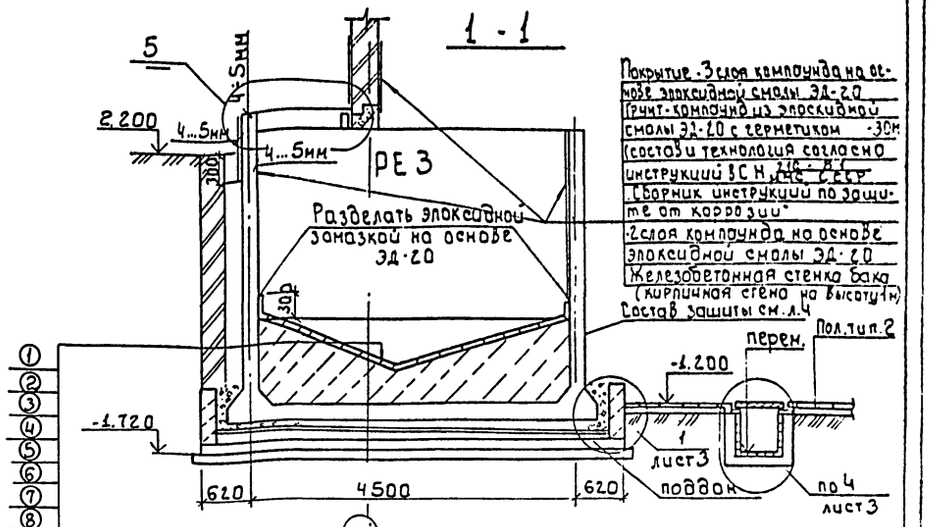

Плитка кислотоупорная марки „КШ" 520 на силикатной замазке S4 с разделкой швов замазкой „Арзанит-5" на глубину 15мм
Шпатлевка силикатной замазкой S4

5

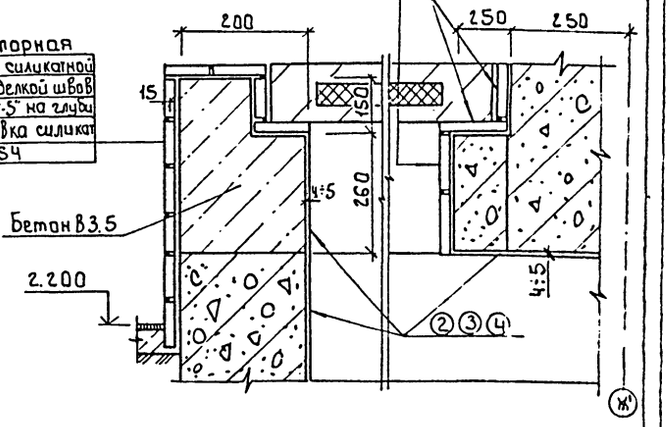

Плитка кислотоупорная марки „КШ" 520 на силикатной замазке S4 с разделкой швов замазкой „Арзанит-5" на глубину 15мм. Шпатлевка силикатной замазкой S4

1 - Плитка кислотоупорная марки „КШ" (ГОСТ 961-84) 535 на эпоксидной замазке (на основе эпоксидной смолы ЭД-20) S4
2 - 3 слоя компаунда на основе эпоксидной смолы ЭД-20
3 - Компаунд из эпоксидной смолы ЭД-20 с герметиком У-30 м (состав и технология согласна инструкции ВСН 214-82 МНСС СССР „Сборник инструкций по защите от коррозии")
4 - 2 слоя компаунда на основе эпоксидной смолы ЭД-20.
5 - Выравнивающий слой из цементно.песч.р-ра сост. 1:2,5 1.5
6 - Набетонка по уклону из бетона В3.5
7 - Железобетонное днище бака.
8 - Слой кислотоупорного щебня мелкой фракции: от 100 до 170 мм по высоте
9 - Железобетонные плиты поддона с набетонкой.
10 - подготовка из песка h = 100мм
Общая толщина покрытия
2 3 4 = 4÷5мм

Агрессивные воздействия на фундаменты под оборудование

Номер помещения, участка	Наименование оборудования	Марка фундамента	Характер агрессивного воздействия	Номер узла защиты	Особые условия эксплуатации
23	Насос	Ф04	$Al_2(SO_4)_3$ - 50 г/л	2	На раме
23	Насос	Ф05	$Al_2(SO_4)_3$ - 50 г/л	2	На раме

Привязан

Инв. №

Провер.	Смыслова		
Зав.гр.	Левина		
Н.контр.	Накарищева		
Нач.отд.	Письман		

т.п. 901-3-265.89 А3

Главный корпус для станции очистки воды поверхностных источников мутностью до 1500 мг/л производительностью 5 тыс. м3/сут.

Стадия	Лист	Листов
Р	2	

План фундаментов под оборудование, лотков, емкостей. Разрез 1-1. Узел 5.

ЦНИИЭП инженерного оборудования г. Москва

Инв. № подл. | Подп. и дата | Взам. инв.

Копировал: Баборова

Формат: А2

Альбом 2 часть I

2-2

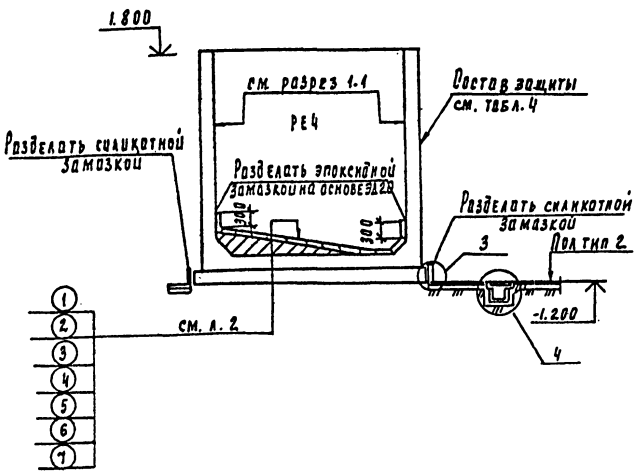

3

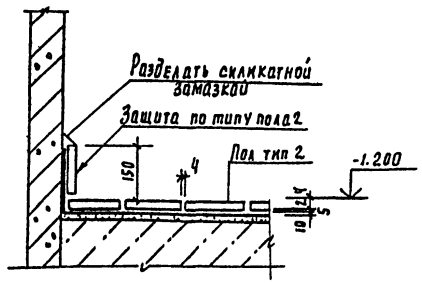

4

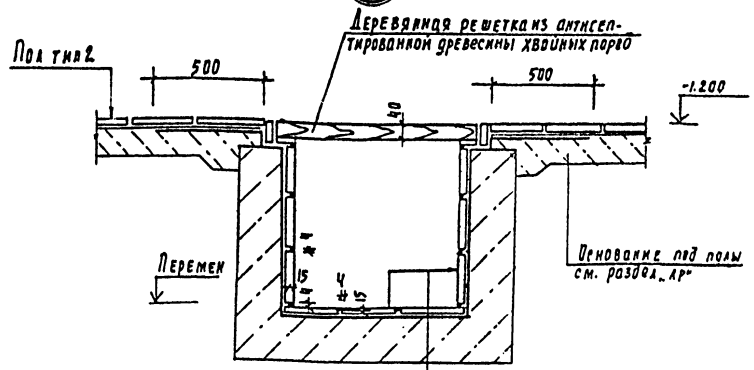

Плитка кислотоупорная керамическая марки „КШ" (ГОСТ 961-84) 520 кг/м²
силикатной замазке S4с разделкой швов замазкой „Арзамит-5" на глубину 15 мм;
Шпатлевка силикатной замазкой S4.
Полизобутилен марки ПСТ 52.5 в 2 слоя на клее 88-Н;
Затирка цементно-песчаным раствором;
Монолитный бетон

2

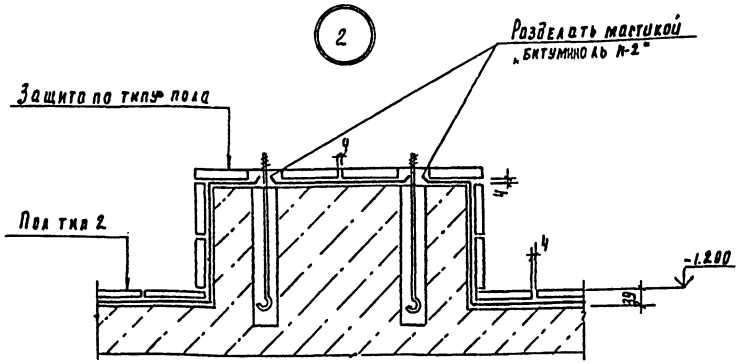

1

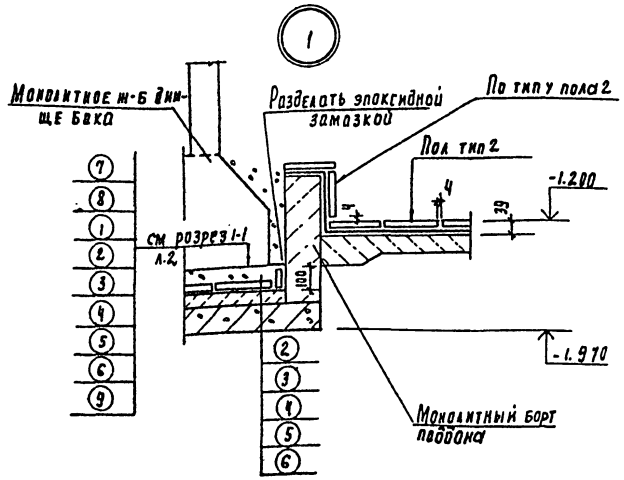

Защиту опор выполнять по узлу 2

Деталь пропуска полиэтиленовых труб

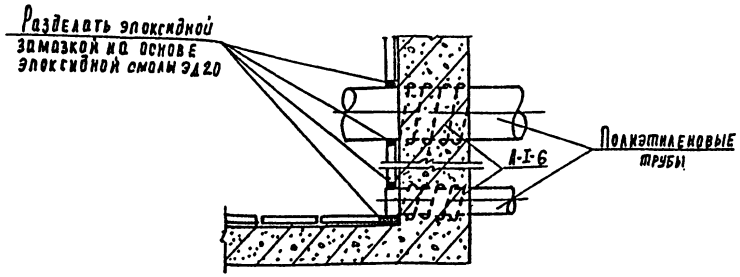

Привязан					ТП 901-3-265.89		А3
					Главный корпус для станции очистки воды поверхностных источников мутностью до 1500 мг/л производительностью 5 тыс м³/сут	Стадия	Лист	Листов
			Провер.	Рыжкова		Р	3	
			Зав. пр.	Левина	Разрез 2-2. Узлы 1÷4. Деталь прорезки полиэтиленовых труб	ЦНИИЭП инженерного оборудования г. Москва		
			Н. контр.	Макарышев				
			Нач. отд.	Исьман				
Инв. №								

Инв. № подл. | Подпись и дата | Взам. инв. №

Коммунальная Подлесная

23821-02 формат А4

Альбом 2, часть 1

План полов на отм. -1.200; 1.400

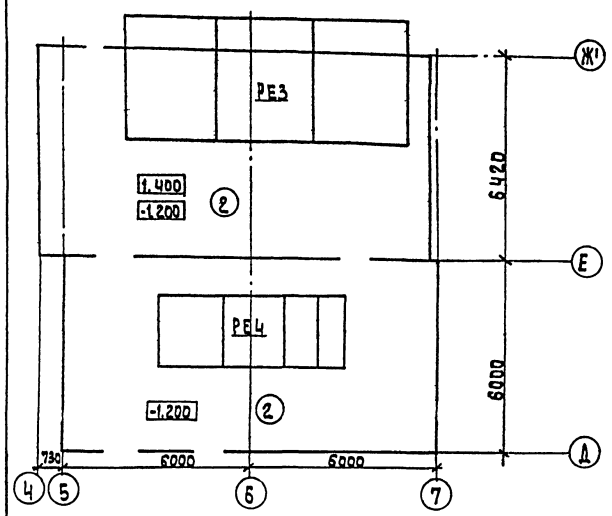

Антикоррозионная защита несущих и ограждающих конструкций зданий и сооружений

Номер помещений участка	Наименование и материал элементов конструкций	Состав защитного покрытия: Грунтовка — Марка материала	Грунтовка — Кол. слоев	Покрывной слой — Марка материала	Покрывной слой — Кол. слоев	Общая толщина покрытия, мкм	Примечания
2, 3	Железобетонные конструкции Стены наружные-железобетонные панели; кирпичные штукатуренные Стены внутренние-железобетонные стены баков; кирпичные штукатуренные Плиты покрытия; перекрытия; ригели; колонны.	Лак ХВ-784	2	Эмаль ХВ-785 Лак ХВ-784 (ГОСТ 7313-75*)	2 2	90÷120	
2, 3	Металлоконструкции Опоры обслуживающих площадок; обслуживающие площадки; лестницы; ограждения; кронштейны; монорельс и т.д.	Грунтовка ХС-068 (ТУ6-10-820-75)	2	Эмаль ХВ-785 Лак ХВ-784 (ГОСТ 7313-75*)	2 2	90÷120	

Защиту несущих и ограждающих конструкций остальных помещений см. раздел „АР"

Экспликация полов

Наименование или номер помещения по проекту	Тип пола по проекту	Схема пола или номер узла по серии	Элементы пола и их толщины	Площадь пола м²
2, 3	2	4 230 4	Покрытие: Плитка кислотоупорная керамическая марка „КД" (ГОСТ 961-84), S20 на силикатной замазке S4 Шпатлевка силикатной замазкой S5 Битумно-рулонная изоляция: - Грунтовочный слой из раствора битума БН 90/10 в бензине за 2 раза. - 2 слоя рубероида РЭМ-350 на битуме БН 90/10 - Шпатлевка мастикой битумно-полимерной марки Н-2. S5 Основание: см. лист АР 5	135,9

Экспликацию полов остальных помещений - см. раздел „АР".

Привязан					ТП 901-3-265.89		А3
					Главный корпус для станции очистки воды поверхностных источников мутностью до 1500 мг/л производительностью 5 тыс м³/сут.	Стадия: Р	Лист: 4	Листов:
			Провер.	Смыслова	Планы полов.	ЦНИИЭП инженерного оборудования г. Москва	
			Зав. гр.	Левина			
			Н. контр.	Макарищева			
Инв. №			Нач. отд.	Лисьман			

Копировал: Алешикова

23921-02

Формат: А2

Инв. № подл. | Подпись и дата | Взам. инв. №

Альбом 2 часть 1

Наименование	Объемы работ, м²																														
	Отметка -1.200 ; +1.400					Отметка -1.200			Отметка 0.000																						
	Отделение растворных баков коагулянта оси "5-7" ; „Е-Ж"					Дозаторная оси 5-7; Д-Е						Отделение растворных баков коагулянта оси „5-7"; „Е-Ж"			Дозаторная оси „5-7" „Д-Е"			Железобетонные наливные сооружения													
	Пол, плинтус	Каналы, приямки	Фундам			Пол, плинтус	Каналы, приямки	Фундам	Пол, плинтус			Стены, перемыч.	Потолок	Металлоконструкции	Стены, колонны, ригели	Потолок	Металлоконструкции	Растворно-хранилищные баки коагулянта (РЕЗ)		Расходные баки коагулянта (РЕЧ)											
																		1 бак	Всего	1 бак	Всего										
Очистка металлических поверхностей кварцевым песком.																															70.0
Обеспыливание бетонных поверхностей	80	11.0				77.4	15.0		20.0			176.4	103.2		160	71.4		1124	1124	65.0	65.0										1903.4
Обеспыливание металлических поверхностей.																															70.0
Оклейка битумно-рулонной изоляцией в 2 слоя толщиной 10мм.	80		5			77.4		5	20.0																						187.4
Оклейка полиизобутиленом марки ПСГ толщиной 2.5 мм в 2 слоя на клее 88Н		11.0					15.0																								26.0
Затирка горячим песком	80		5			77.4		5	20.0																						187.4
Шпатлевка силикатной замазкой толщиной 5мм	80		5			77.4		5	20.0																						187.4
Облицовка кислотоупорной керамической плиткой марки "КШ" толщиной 20мм на силикатной замазке толщиной 4мм с разделкой швов замазкой арзамит-5 на глубину 15мм		11.0					15.0																								26.0
Облицовка кислотоупорной керамической плиткой марки "КШ" толщиной 20мм на силикатной замазке толщиной 4мм	80		5			77.4		5	20.0																						187.4
2 слоя компаунда на основе эпоксидной смолы ЭД-20												8.0						638.0	638.0	29.5	29.5										675.5
Компаунд из эпоксидной смолы ЭД-20 с герметиком У-30м												8.0						638.0	638.0	29.5	29.5										675.5
3 слоя компаунда на основе эпоксидной смолы ЭД-20												8.0						638.0	638.0	29.5	29.5										675.5
Облицовка кислотоупорной керамической плиткой марки "КШ" толщиной 35мм на эпоксидной замазке толщиной 4мм																		157.0	157.0	6.0	6.0										163.0
Шпатлевка силикатной замазкой толщиной 4мм.		11.0					15.0																								26
Окраска ПХВ-материалами в 6 слоев; лак ХВ-784 в 2 слоя; эмаль ХВ-785 в 2 слоя; лак ХВ-784 в 2 слоя												176.4	103.2		160.0	71.4		300.0	300.0	36.0	36.0										847.0
Окраска ПХВ-материалами в 6 слоев: грунт ХС-068 в 2 слоя, эмаль ХВ-785 в 2 слоя; лак ХВ-784 в 2 слоя.																															170.0

В железобетонных наливных сооружениях (для растворно-хранилищных баков коагулянта) учтены материалы на антикоррозийную защиту поддона.

Инв. № подлинника | Подпись и дата | Взам. инв. №

Привязан

Инв. №

Провер	Смыслова		
Зав. пр	Левина		
Н. контр	Макарищева		
Нач. отд	Пикман		

ТП 901-3-265.89 А3

Главный корпус для станции очистки воды поверхностных источников мутностью до 1500 мг/л производительностью 5 тыс. м³/сут

Ведомость объемов антикоррозионных работ.

Стадия	Лист	Листов
Р	5	

ЦНИИЭП инженерного оборудования г. Москва

Копировал Родаевская

23821-02

Формат А2

Альбом 2 часть 1

№№ п.п.	Наименование работ	Объем работ: Единицы измерения	Объем работ: Количество	Нормативная трудоемкость: Чел.-дн.	Нормативная трудоемкость: Маш.-см.	Численность рабочих в смену	Число смен	Продолжительность работ (дни)
I	Подготовительный период							1 мес.
II	Земляные работы							
1	Разработка грунта	м³	3524	150	38	5	2	15
2	Обратная засыпка	м³	2824	216	34	5	2	22
III	Устройство фундаментов							
1	Бетонная подготовка	м³	70.64	215	18	6	2	18
2	Песчаное основание	м³	13.04					
3	Монолитные ж.б. фундаменты	м³	136.12					
4	Укладка сборных ж.б. конструкций	м³	54.42					
5	Укладка блоков бетонных.	м³	133.35					
IV	Устройство емкостей							
	Емкость РЕ-1.							
1.	Стены и днище из монолитного железобетона.	м³	213.8	630	4	12	2	26
	Емкость РЕ-2							
1	Стены и днище из монолитного железобетона.	м³	83.36	362	3	12	2	15
	Емкость РЕ-3.							
1	Стены и днище из монолитного железобетона.	м³	42.20	83	5	6	2	7
2.	Набетонка по днищу.	м³	26.29					
3	Плиты покрытия сборные железобетонные.	м³	6.11					
	Емкость РЕ-4							
1	Стены и днище из монолитного железобетона.	м³	15.0	40	2	6	2	4
V	Монтаж каркаса							
1.	Колонны	м³	44.01	186	12	5	2	19
2	Балки покрытия	м³	24.22					
3.	Ригели	м³	21.4					
4	Лестницы, площадки	м³	4.11					
5	Фахверк, колонны, связи	т	0.6					
VI	Устройства стен							
1	Из стеновых панелей	м³	160.51	346	26	6	2	29
1	Из керамического кирпича	м³	134.5					
3	Диафрагмы жесткости	м³	29.76					
4	Плиты карнизные	м³	1.06					
5	Перемычки	м³	2.21					

График работ (месяцы)

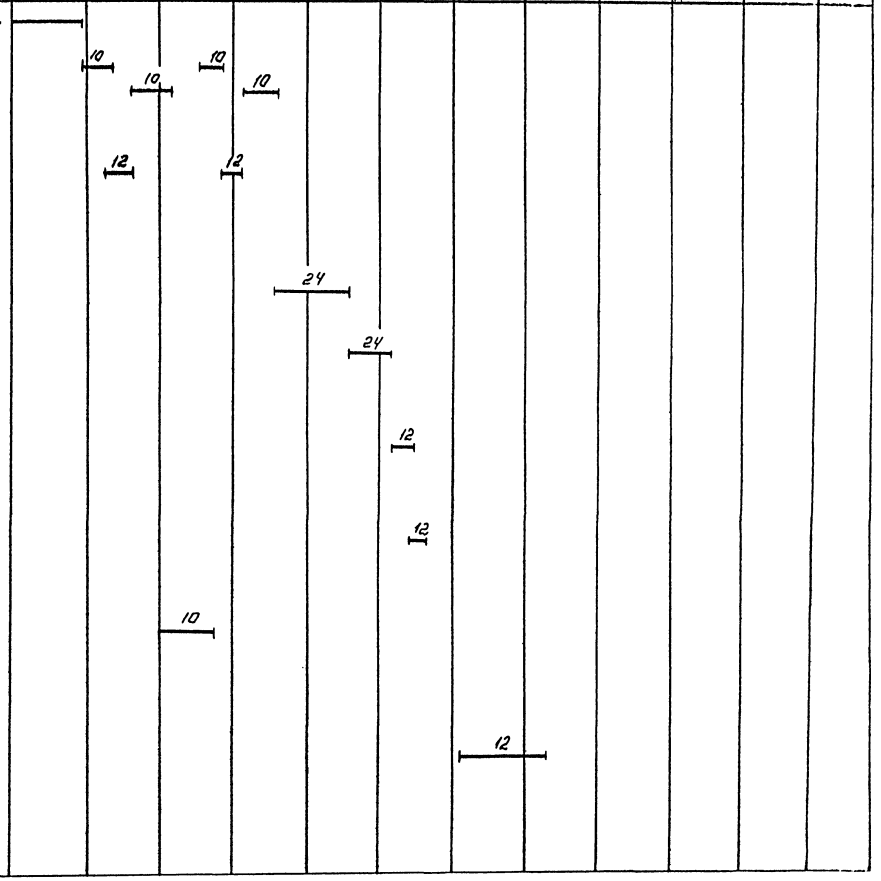

Проверил	Чухрова		ТП 901-3-265.89		ОС	
Инж. 3к	Павлова		Подземный корпус алюминиевых фильтров с мостовым фильтровальным оборудованием производительностью 40 тыс. м3/сут.	Стадия	Лист	Листов
Зав. гр.	Чухрова			Р	1	2
Н. контр.	Павина		График производства работ (начало)	ЦНИИЭП инженерного оборудования г. Москва		
Нач. отд.	Григорьева					

Копировал: Логинова

Формат: А2

23521-02

Инв. № подл. | Подпись и дата | Взам. инв. №

Альбом 2 часть 1

NN п.п.	Наименование работ	Объем работ: Единица измерения	Объем работ: Количество	Нормативная трудоемкость: Чел.-дн.	Нормативная трудоемкость: Маш.-см.	Численность рабочих в смену	Число смен	Продолжительность работ (дни)
VII	Устройства перекрытия и покрытия.							
1	Плиты перекрытия	м³	74.10	162	18	5	2	17
2	Плиты покрытия	м³	44.06					
VIII	Устройства перегородок							
1.	Из керамического кирпича	м³	36.3	123	—	5	2	12
2	Из легкобетонных панелей	м²	54.3					
3.	Опорные подушки сборные ж.б.	м³	0.92					
IX	Устройства кровли							
1	4х слойной рулонной плоской	м²	476	89	—	5	2	9
2	3х слойной рулонной плоской	м²	748	136	—	5	2	14
X	Заполнение проёмов							
1	Окна	м²	142.7	38	—	4	2	9
2	Двери	м²	108.51	28	—			
3	Ворота	м²	7.36	5	—			
XI	Монтаж металлоконструкций							
1	Подвесные пути	т	8.03	252	4	10	2	13
2	Лестницы, площадки	т	30.27					
XII	Устройства полов				—			
1	Цементных	м²	603	340	—	6	2	29
2	Из керамической плитки	м²	257					
3	Из линолеума	м²	303					
XIII	Устройства венткамеры			6	—	3	2	2
XIV	Устройства КТП.			11	—	3	2	2
XV	Отделочные работы внутренние							
1	Штукатурка улучшенная	м²	530	630	16	10	2	32
2	Окраска	м²	1970					
3.	Облицовка керамической плиткой	м²	277					
XVI	Отделочные работы наружные	м²	1827.5	55	—	5	2	6
XVII	Антикоррозийные работы	м²	2143	570	—	8	2	36
XVIII	Специально-строительные работы							
1	Каналы и приямки бетонные	м³	18.32	89	1	5	2	9
2	Фундаменты под оборудование	м³	13.43					
XIX	Санитарно-технические работы			380	—	5	2	38
XX	Механомонтажные работы			1162	2	10	2	58
XXI	Электромонтажные работы			910	—	10	2	46
XXII	Разные работы			31	—	5	2	3
	Итого:			7255	179			12 мес

График работ (месяцы)

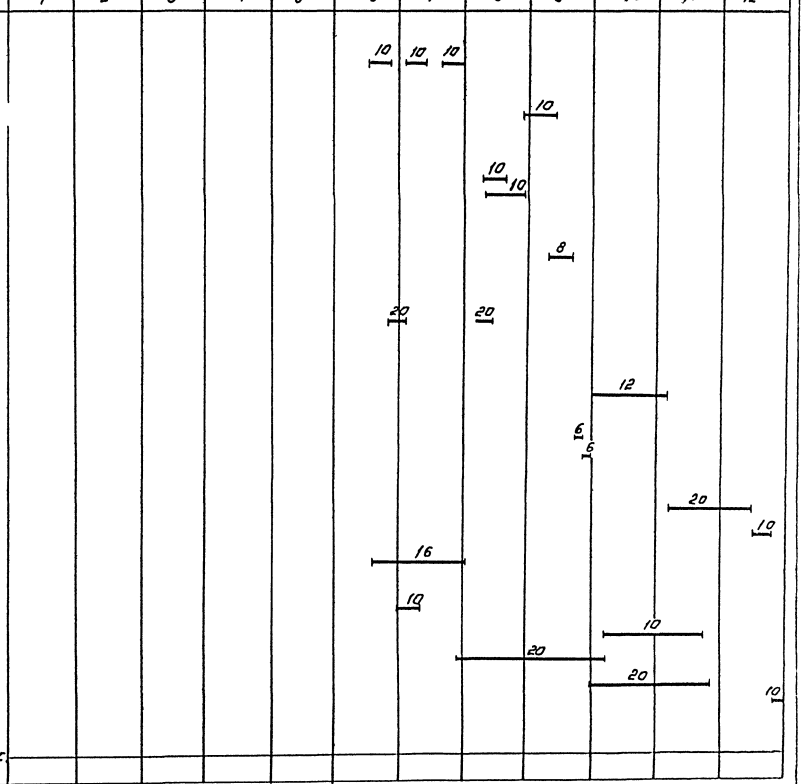

Главный корпус и вспомогательные здания доменного цеха. Устройство для подачи кокса на доменные печи. Доменная печь №2		Стадия	Лист	Листов
		Р	2	2
График производства работ. (окончание)		ЦНИИЭП инженерного оборудования г. Москва		

Провер.	Чучукова	
Инж. эк.	Павлова	
Зав.	Чучукова	
Н. контр.	Панина	
Нач. отд.	Григорьева	

ТП 901-3-265.89 ОС

Копировал: Догинова

Формат: А2

23321-02

Инв. № подлинника | Подпись и дата | Взам. инв. №