ТИПОВОЙ ПРОЕКТ
902-2-442.87

БЛОК ДВУХКОРИДОРНЫХ АЭРОТЕНКОВ С РАЗМЕРАМИ КОРИДОРА 6×4,6×42 м И ВТОРИЧНЫХ ОТСТОЙНИКОВ /2 СЕКЦИИ/

Альбом III

22574-03
ЦЕНА 8-96

архивное дублирование

ЦЕНТРАЛЬНЫЙ ИНСТИТУТ ТИПОВОГО ПРОЕКТИРОВАНИЯ
ГОССТРОЯ СССР

Москва, А-445, Смольная ул., 22

Сдано в печать XII 1988 года

Заказ № 13251 Тираж 120 экз.

ТИПОВОЙ ПРОЕКТ
902-2-442.87

БЛОК ДВУХКОРИДОРНЫХ АЭРОТЕНКОВ С РАЗМЕРАМИ КОРИДОРА 6×4,6×42 м И ВТОРИЧНЫХ ОТСТОЙНИКОВ (2 СЕКЦИИ)

АЛЬБОМ III

СОСТАВ ПРОЕКТА

АЛЬБОМ I ПОЯСНИТЕЛЬНАЯ ЗАПИСКА
АЛЬБОМ II ТЕХНОЛОГИЧЕСКАЯ И ЭЛЕКТРОТЕХНИЧЕСКАЯ ЧАСТИ, ТЕХНОЛОГИЧЕСКИЙ КОНТРОЛЬ.
АЛЬБОМ III КОНСТРУКЦИИ ЖЕЛЕЗОБЕТОННЫЕ
АЛЬБОМ IV ИЗДЕЛИЯ (ИЗ ТП 902-2-428.87)
АЛЬБОМ V НЕСТАНДАРТИЗИРОВАННОЕ ОБОРУДОВАНИЕ (ИЗ Т.П. 902-2-428.87)
АЛЬБОМ VI СПЕЦИФИКАЦИИ ОБОРУДОВАНИЯ
АЛЬБОМ VII СМЕТЫ
АЛЬБОМ VIII ВЕДОМОСТИ ПОТРЕБНОСТИ В МАТЕРИАЛАХ

ПРИМЕНЕННЫЕ ТИПОВЫЕ ПРОЕКТЫ
СЕРИЯ 3.901-12 ВЫПУСК I. ЗАТВОР ПЛОСКИЙ ГЛУБИННЫЙ 400×500
СЕРИЯ 3.901-12 ВЫПУСК II. ЗАТВОР ПЛОСКИЙ ГЛУБИННЫЙ 500×600

РАЗРАБОТАН
ИНСТИТУТОМ СОЮЗВОДОКАНАЛПРОЕКТ
ГЛАВНЫЙ ИНЖЕНЕР ИНСТИТУТА А.Н.МИХАЙЛОВ
ГЛАВНЫЙ ИНЖЕНЕР ПРОЕКТА В.А.ЦВЕТКОВ

УТВЕРЖДЕН
ГОССТРОЕМ СССР
ПРОТОКОЛ № А4-10
ОТ 7 августа 1987 г.
ВВЕДЕН В ДЕЙСТВИЕ
В/О СОЮЗВОДОКАНАЛНИИПРОЕКТ
ПРИКАЗ № 294 ОТ 9 ноября 1987 г.

© ЦИТП Госстроя СССР, 1988
22574-03 2

Альбом III

Марка	Наименование	Стр.
1	2	3
б/н	Содержание альбома.	2
КЖ-1	Общие данные.	3
КЖ-2	План.	4
КЖ-3	Разрезы 1-1; 2-2.	5
КЖ-4	Разрез 3-3, сечения.	6
КЖ-5	Днище. Опалубочный чертеж. План, сечения 1-1, 2-2.	7
КЖ-6	Днище. Опалубочный чертеж. Спецификация элементов.	8
КЖ-7	Днище. Опалубочный чертеж. Узлы VI; VII. Спецификация.	9
КЖ-8	Днище. Опалубочный чертеж. Сечения 3-3 ÷ 12-12.	10
КЖ-9	Днище. Опалубочный чертеж. Узлы I ÷ V.	11
КЖ-10	Днище. Арматурный чертеж. Раскладка нижней арматуры.	12
КЖ-11	Днище. Арматурный чертеж. Раскладка верхней арматуры.	13
КЖ-12	Днище. Арматурный чертеж. Сечения 1-1 ÷ 4-4.	14
КЖ-13	Днище. Арматурный чертеж. Сечения 5-5 ÷ 9-9.	15
КЖ-14	Днище. Арматурный чертеж. Раскладка каркасов. Узлы I ÷ IV.	16
КЖ-15	Днище. Арматурный чертеж. Узлы V ÷ VII. Ведомость деталей.	17
КЖ-16	Схема расположения элементов стен. План.	18
КЖ-17	Схема расположения элементов стен. Виды 1-1 ÷ 3-3.	19
КЖ-18	Схема расположения элементов стен. Виды 4-4 ÷ 9-9.	20
КЖ-19	Схема расположения элементов стен. Спецификация элементов. Узлы XVII ÷ XXI.	21
КЖ-20	Схема расположения элементов стен. Узлы I ÷ XVI.	22
КЖ-21	Монолитные участки стен Ум-1,2,5. Опалубочный чертеж.	23
КЖ-22	Монолитные участки стен Ум-3,4. Опалубочный чертеж.	24
КЖ-23	Монолитные участки стен Ум-6,7,10,11. Опалубочный чертеж.	25
КЖ-24	Монолитные участки стен Ум-8,9,12. Опалубочный чертеж.	26
КЖ-25	Монолитные участки стен Ум-13,14,15. Опалубочный чертеж.	27
КЖ-26	Спецификация монолитных участков стен Ум-1,2,3,4,8,9.	28
КЖ-27	Спецификация монолитных участков стен Ум-5,6,7,10,11,15.	29
КЖ-28	Спецификация монолитных участков стен Ум-12,13,14,15.	30
КЖ-29	Монолитные участки стен Ум-1,2. Арматурный чертеж.	31
КЖ-30	Монолитные участки стен Ум-3,4. Арматурный чертеж.	32
КЖ-31	Монолитные участки стен Ум-5,8,9,10,11. Арматурный чертеж.	33
КЖ-32	Монолитные участки стен Ум-6,7. Арматурный чертеж.	34
КЖ-33	Монолитные, участки стен Ум-13,14. Арматурный чертеж. Ведомость деталей.	35
КЖ-34	Монолитный участок Ум-16. Арматурно-опалубочный чертеж.	36
КЖ-35	Монолитные участки стен Ум-12,15. Арматурный чертеж. Ведомость расхода стали.	37
КЖ-36	Схема расположения балок, лотков, плит, опор. План.	38
КЖ-37	Схема расположения балок, лотков, плит, опор. Узлы I ÷ III.	39
КЖ-38	Схема расположения балок, лотков, плит, опор. Фрагменты планов N 1,2.	40
КЖ-39	Схема расположения балок, лотков, плит, опор. Сечения, узел IV.	41
КЖ-40	Схема расположения балок, лотков, плит, опор. Сечения, узел V.	42
КЖ-41	Схема расположения балок, лотков, плит, опор. Узел VI, спецификация элементов.	43
КЖ-42	Скользящие и неподвижные опоры.	44
КЖ-43	Схема расположения металлических площадок, лестниц, ограждений.	45
КЖ-44	Конструкция водослива	46
КЖ-45	Днище, разбивка закладных изделий на одну технологическую секцию.	47
КЖ-46	Днище. План набетонки фильтросных каналов на одну технологическую секцию.	48
КЖ-47	Днище. План набетонки под пористые трубы на одну технологическую секцию.	49
КЖ-48	Днище. Фильтросные каналы. Узлы, детали.	50
КЖ-49	Камера распределения ила. Опалубочный чертеж.	51
КЖ-50	Камера распределения ила. Опалубочный чертеж. Узлы I ÷ V.	52
КЖ-51	Камера распределения ила. Арматурный чертеж.	53
ОР-1	Общие данные.	54
ОР-2	Схема стройгенплана.	55
ОР-3	График производства работ для 1ой очереди строительства (оси В ÷ Д).	56
ОР-4	График производства работ для 2ой очереди строительства (оси А ÷ В).	57

Инв. № подл. | Подпись и дата | Взам. инв. №

Привязан

Инв. №

Инж.	Цветкова		
Рук. гр.	Семенова		
ГИП	Чирков		
Гл. спец.	Козловичер		
Н. контр.	Козловичер		
Нач. отд.	Альтшулер		

ТП902-2-442.87

Содержание альбома

Стадия	Лист	Листов
Р	б/н	1

СОЮЗВОДОКАНАЛПРОЕКТ

Копировал: Доценко

22574-03 3 Формат А2

Альбом III

Ведомость чертежей основного комплекта „КЖ"

Лист	Наименование	Примечание
1	2	3
1	Общие данные.	
2	План.	
3	Разрезы 1-1; 2-2.	
4	Разрез 3-3, сечения.	
5	Днище. Опалубочный чертеж. План, сечения 1-1, 2-2.	
6	Днище. Опалубочный чертеж. Спецификация элементов.	
7	Днище. Опалубочный чертеж. Узлы VI, VII. Спецификация.	
8	Днище. Опалубочный. чертеж. сечения 3-3 ÷ 12-12.	
9	Днище. Опалубочный чертеж Узлы I ÷ V.	
10	Днище. Арматурный чертеж. Раскладка нижней арматуры.	
11	Днище. Арматурный чертеж. Раскладка верхней арматуры.	
12	Днище. Арматурный чертеж. Сечения 1-1 ÷ 4-4.	
13	Днище. Арматурный чертеж. Сечения 5-5 ÷ 9-9	
14	Днище. Арматурный чертеж. Раскладка каркасов. Узлы I ÷ IV	
15	Днище. Арматурный чертеж. Узлы V ÷ VII. Ведомость деталей.	
16	Схема расположения элементов стен. План.	
17	Схема расположения элементов стен. Виды 1-1 ÷ 3-3.	
18	Схема расположения элементов стен. Виды 4-4 ÷ 9-9	
19	Схема расположения элементов стен. Спецификация элементов. Узлы XVII-XXI.	
20	Схема расположения элементов стен. Узлы I-XV.	
21	Монолитные участки стен. Ум-1,2,5. Опалубочный чертеж.	
22	Монолитные участки стен Ум-3,4. Опалубочный чертеж.	
23	Монолитные участки стен Ум-6, 7, 10, 11. Опалубочный чертеж.	
24	Монолитные участки стен Ум-8,9,12. Опалубочный чертеж.	
25	Монолитные участки стен Ум-13, 14, 15. Опалубочный чертеж.	
26	Спецификация монолитных участков стен. Ум-1, 2, 3, 4, 8, 9.	
27	Спецификация монолитных участков стен Ум-5, 6, 7, 10, 11, 16.	
28	Спецификация монолитных участков стен Ум-12, 13, 14, 15.	
29	Монолитные участки стен Ум-1,2. Арматурный чертеж.	
30	Монолитные участки стен Ум-3,4. Арматурный чертеж.	
31	Монолитные участки стен Ум-5, 8, 9, 10, 11. Арматурный чертеж.	
32	Монолитные участки стен Ум-6,7. Арматурный чертеж.	
33	Монолитные участки стен Ум-13,14. Арматурный чертеж. Ведомость деталей.	
34	Монолитный участок Ум-16. Арматурно-опалубочный чертеж.	
35	Монолитные участки стен Ум-12,15. Арматурный чертеж. Ведомость расхода стали.	
36	Схема расположения балок, лотков, плит, опор. План.	
37	Схема расположения балок, лотков, плит, опор. Узлы I ÷ III.	
38	Схема расположения балок, лотков, плит, опор. Фрагменты планов №1,2.	
39	Схема расположения балок, лотков, плит, опор. сечения, узел IV.	
40	Схема расположения балок, лотков, плит, опор. сечения, узел V.	
41	Схема расположения балок, лотков плит, опор. Узел VI, спецификация элементов.	
42	Скользящие и неподвижные опоры.	
43	Схема расположения металлических площадок, лестниц, ограждений.	
44	Конструкция водослива.	
45	Днище. Разбивка закладных изделий на одну технологическую секцию.	
46	Днище. План набетонки и фильтросных каналов на одну технологическую секцию	
47	Днище. План набетонки под пористые трубы на одну технологическую секцию.	
48	Днище фильтросные каналы. Узлы, детали.	
49	Камера распределения ила. Опалубочный чертеж.	
50	Камера распределения ила. Опалубочный чертеж. Узлы I ÷ V.	
51	Камера распределения ила. Арматурный чертеж.	

Ведомость ссылочных и прилагаемых документов

Обозначение	Наименование	Примечание
	Ссылочные документы	
3.900-3 в. 3/82 ч. в. 8	Сборные железобетонные конструкции емкостных сооружений для водоснабжения и канализации	
5.900-2	Сальники набивные Ду 50÷1400 для пропуска труб через стены	
ТП902-2-428.87-КЖ.И	Изделия - альбом IV	
	Прилагаемые документы	
ТП902-2- Кж.ВМ	Ведомости потребности в материалах	

Ведомость спецификаций

Лист	Наименование	Примечание
6,7,19, 41,49	Спецификация элементов	
10,35,51	Ведомость расхода стали на элемент	
15,33,51	Ведомость деталей	
26,27,28	Спецификация монолитных участков стен.	
46,48	Спецификация элементов на блок	
49	Спецификация элементов монолитной конструкции	

Ведомость объемов сборных бетонных и железобетонных конструкций по рабочим чертежам основного комплекта марки „КЖ"

№ строки	Наименование группы элементов конструкции	Код	К-во м³	Примечание
1	Стеновые панели	583100	251.1	
2	Перегородочные панели	583300	42	
3	Балки	582400	1.6	
4	Плиты покрытий	584100	32.4	
5	Плиты перекрытий	584200	6.1	
6	Лотки	585800	47.6	
7	Кольца для смотровых колодцев	585500	2.72	
	Всего бетона и железобетона		383,5	

Относительной отметке 0.000 (верх жел. бет. днища) соответствует абсолютная отметка ____

Типовой проект разработан в соответствии с действующими нормами и правилами

Главный инженер проекта (Чирков)

Привязан

Инж.	Петроваловская		
Инж.	Цветкова		
Рук. гр.	Семенова		
ГИП	Чирков		
Гл.спец.	Козловичер		
Н. контр.	Козловичер		
Нач.отд.	Альтшуллер		

ТП 902-442.87 -КЖ

Блок двухкоридорных аэротенков с размерами коридора 6×4, 6×42м и вторичных отстойников в (2 секции)

Стадия	Лист	Листов
Р	1	51

Общие данные.

СОЮЗВОДОКАНАЛПРОЕКТ

Копир. Лаврухина 22574-03 4 формат А2

Инв. № подл. | Подпись и дата | Взам. инв. №

Альбом III

План

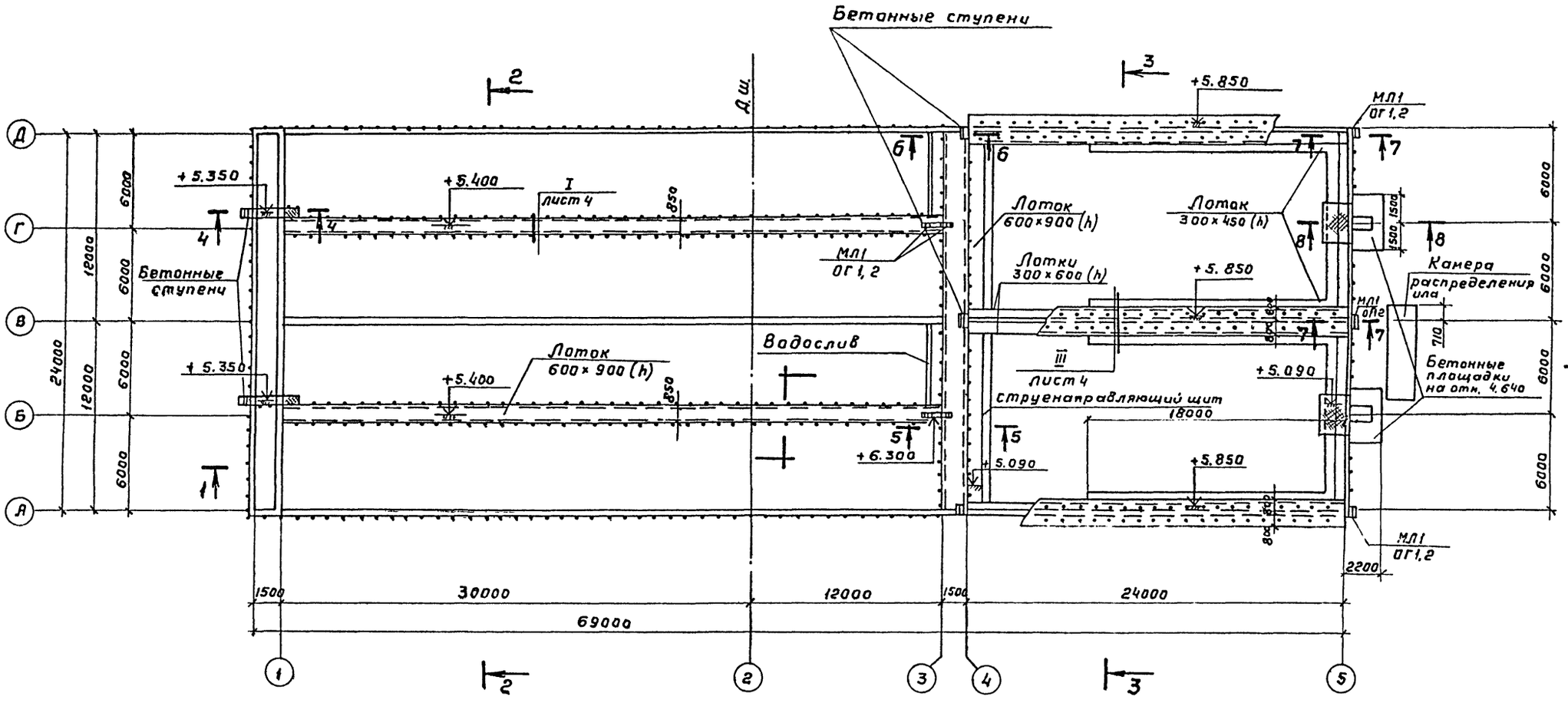

1. Совместно с данным см. дл. КЖ3; 4.
2. Лестницы с ограждением учтена на КЖ-43.

Согласовано
Отд. N12 Цветков
Отд. N15 Смирнов
Отд. N16 Разорешкин

Инв. N подл. | Подпись и дата | Взам. инв. N

Привязан

Инв. N

Инж.	Петропавловская		
Инж.	Цветкова		
Рук.гр.	Семенова		
ГИП	Чирков		
Гл.спец.	Козловичер		
Н.контр.	Козловичер		
Нач.отд.	Альтшуллер		

ТП 902-442.87-КЖ

Блок двухкоридорных аэротенков с размерами коридора 6-4,6×42м и вторичных отстойников (2 секции)

Стадия	Лист	Листов
Р	2	

План

СОЮЗВОДОКАНАЛПРОЕКТ

22574-03 5

Копировал Гольденбаум Формат А2

Альбом III

1-1

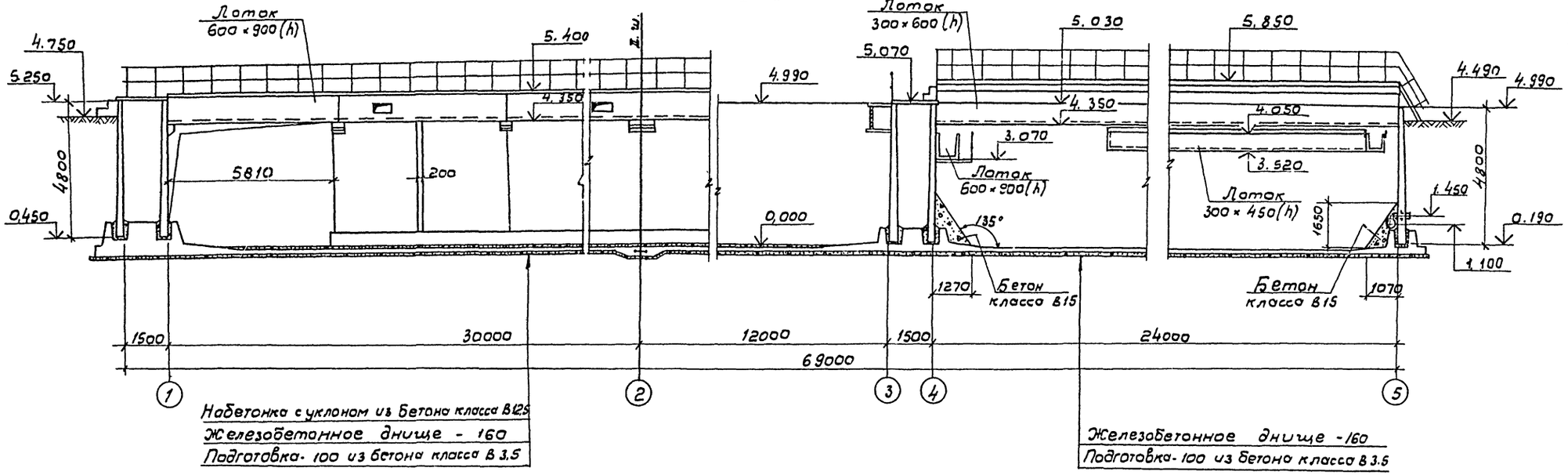

2-2

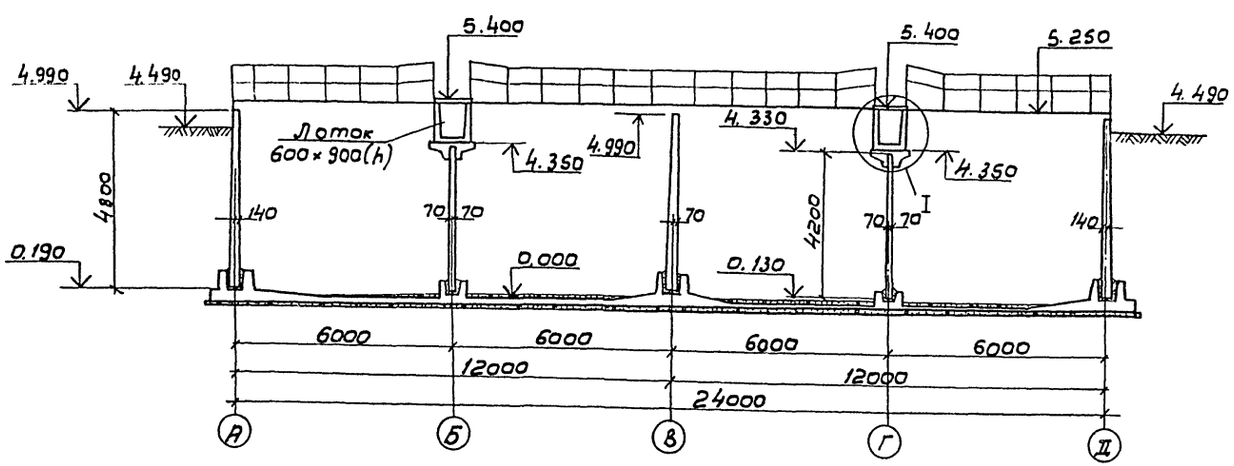

Совместно с данным см. л.л КЖ-2.4.

Согласовано:
ОТО. №12 Цветков
Отд. №15 Смирнова

Инв. № подл. | Подпись и дата | Взам. инв. №

Привязан	Инж.	Петрополь	
	Инж.	Цветково	
	Рук. гр.	Семенова	
	ГИП	Чирков	
	Гл. спец.	Козлов	
	Н. конт.	Козлов	
Инв. №	Нач. отд.	Альтшулер	

ТП 902-442.87 - КЖ

Блок двухкоридорных аэротенков с размерами коридора 6×46,42 м и вторичных отстойников (2 секции)

Стадия	Лист	Листов
Р	3	

Разрезы 1-1; 2-2

СОЮЗВОДОКАНАЛПРОЕКТ

Копировал В. Ильичева

22574-03 6

Формат А2

Альбом III

3 - 3

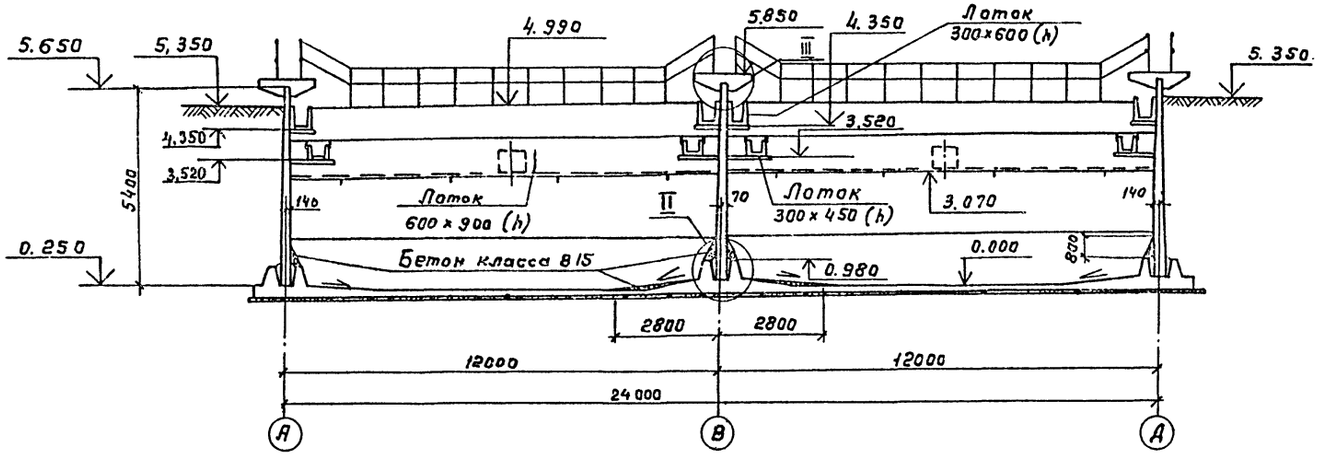

7-7

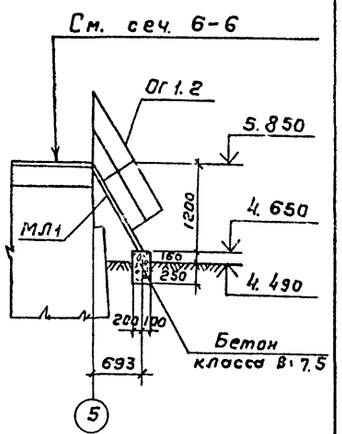

4-4

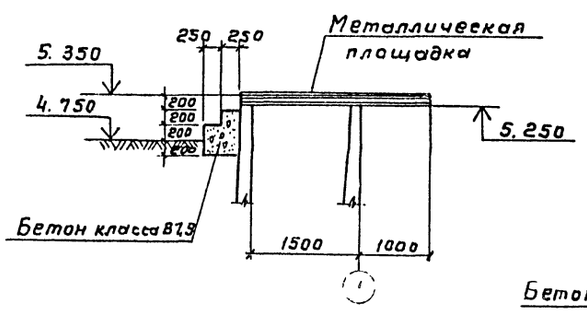

6 - 6

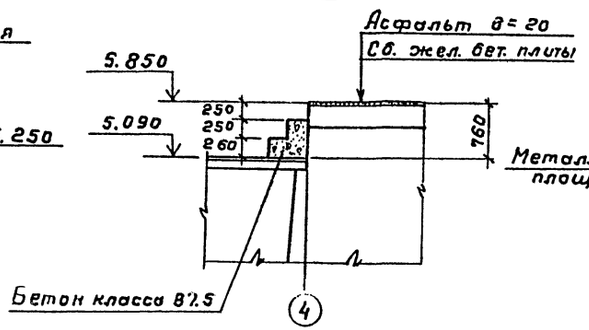

8-8

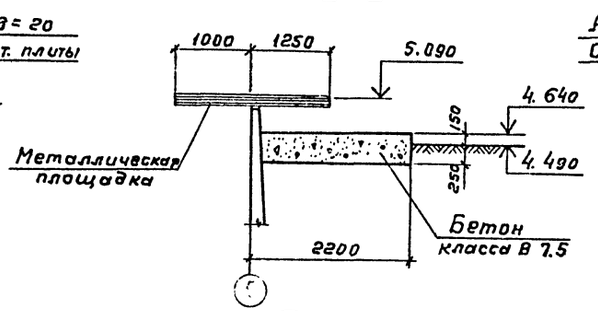

III

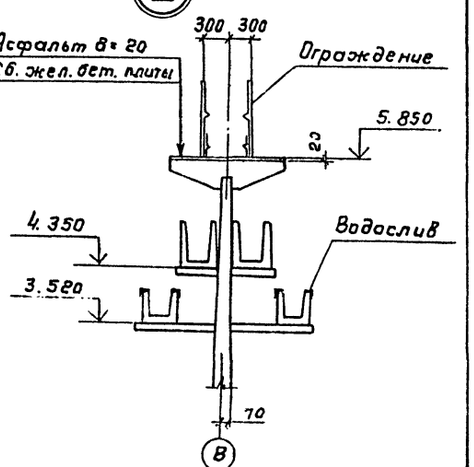

I

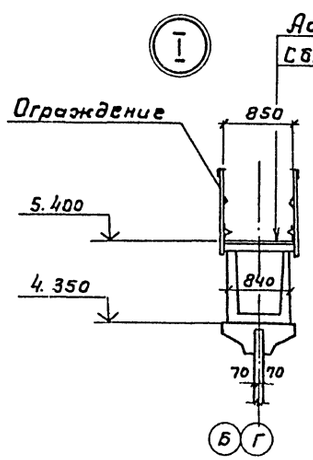

5-5

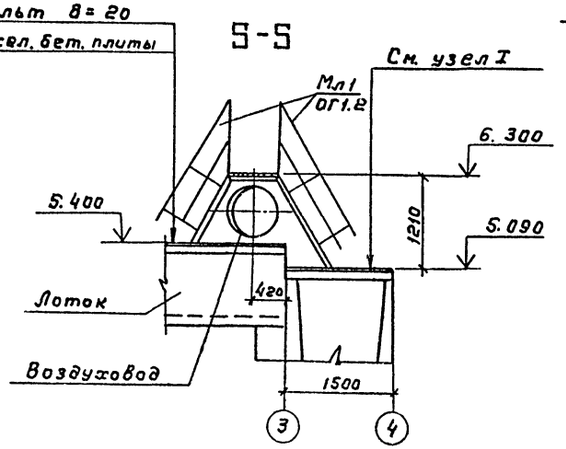

II

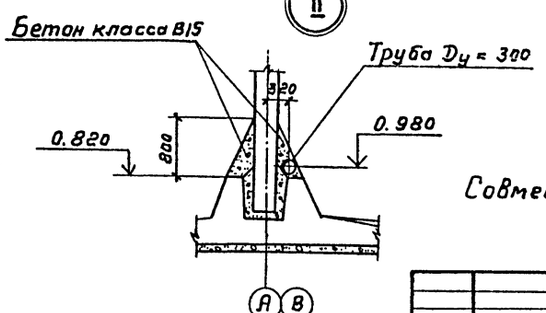

Совместно с данным см л.л. КЖ-2, 3.

Привязан				ТП 902-2-442.87 - КЖ			
			Инж.	Петропавловский	Блок двухкоридорных аэротенков с размерами коридора 6×4,6×42 м и вторичных отстойников (2 секции)	Стадия	Лист	Листов
			Инж.	Цветкова		Р	4	
			Рук. гр.	Семенова				
			ГИП	Чирков				
			Гл. спец.	Козловичер	Разрез 3-3, сечения	СОЮЗВОДОКАНАЛПРОЕКТ		
			Н. контр.	Козловичер				
Инв. №			Нач. отд.	Альтшулер				

Согласовано: Отд. №12 Цветков; Отд. №15 Сачуев

Инв. № подлинника | Подпись и дата | Взам. инв. №

22574-03 7

Копировал Голодванин

Формат А2

Альбом III

1-1

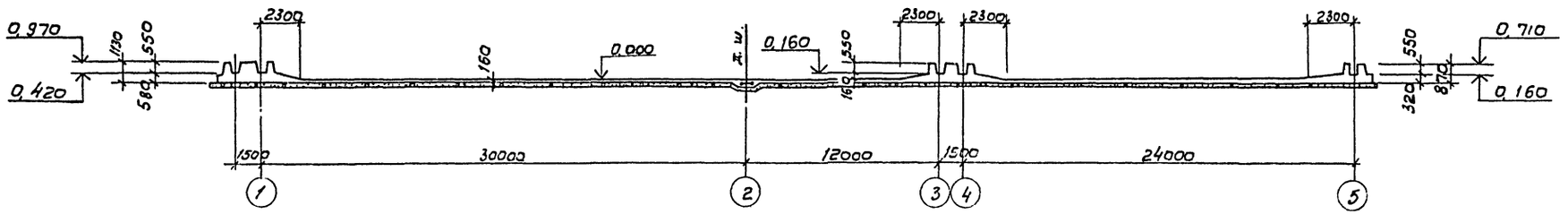

План

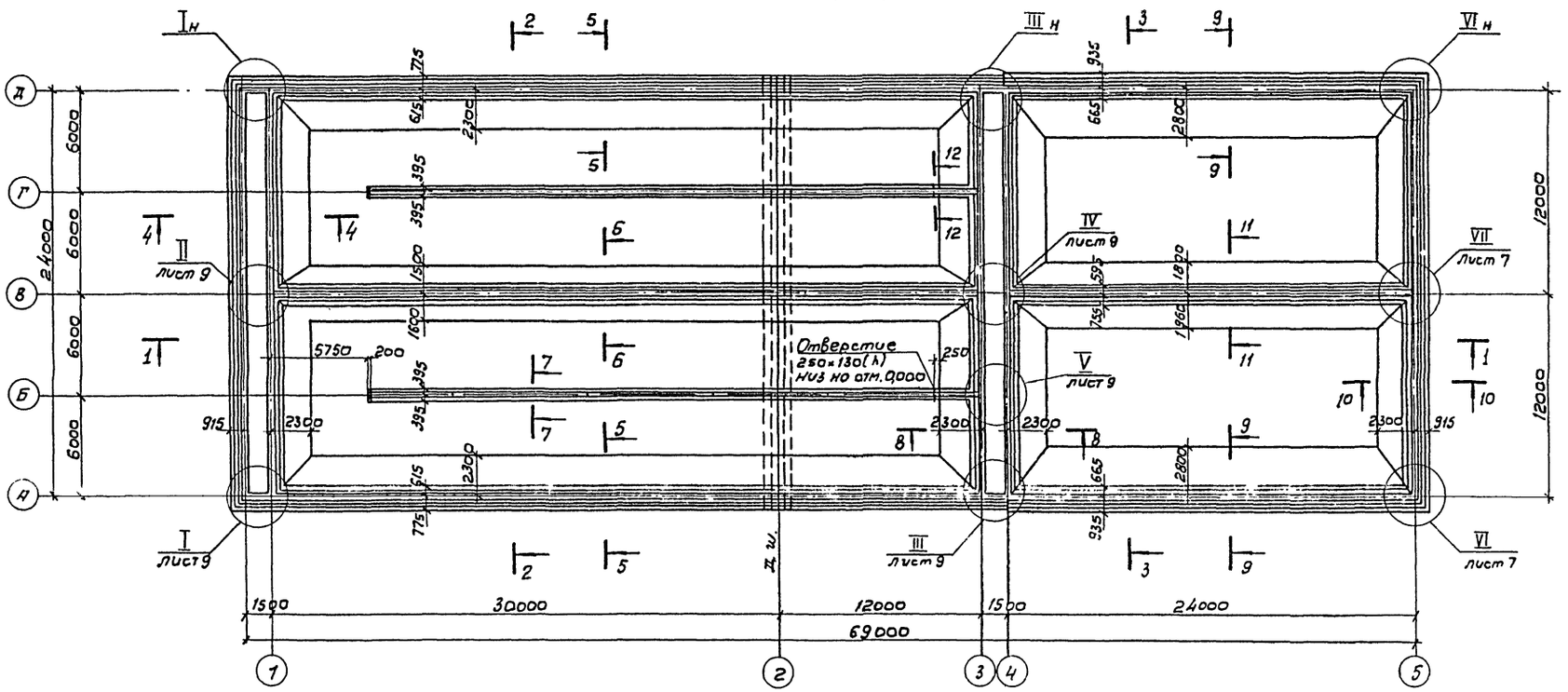

2-2

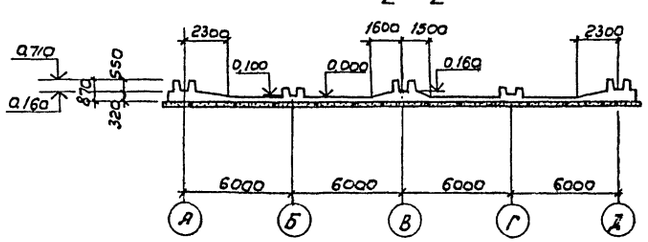

				ТП902-2-442.87 – КЖ			
	Инж	Цветкова					
Привязан	Инж	Петропавловская		Блок двухкоридорных аэротенков с размерами коридора 6×4,6×42 м и вторичных отстойников (2 секции)	Стадия	Лист	Листов
	Рук. гр.	Семенова			Р	5	
	Гип	Чирков					
	Гл спец	Козловичер		Днище			
	Н контр	Козловичер		Опалубочный чертеж. План. Сечения 1-1; 2-2	СОЮЗВОДОКАНАЛПРОЕКТ		
Инв. №	Нач. отд.	Альтшуллер					

Копир. В. Филиппова

22574-03 8 Формат А4

Инв. № подл. | Подпись и дата | Взам. инв. №

Альбом III

Спецификация элементов на днище (начало)

Формат	Зона	Поз.	Обозначение	Наименование	Кол.	Примеч.
				Днище		
				Сборочные единицы		
				Каркасы		
				Пространственные		
А3		1	ТП 902-2-428.87-КЖ.Н. 11.00СБ	КП1	76	61.4кг
		2	—01	КП2	38	51.3кг
		5	—02	КП5	2	73.2кг
		13	—03	КП13	38	88.0кг
		14	—04	КП14	10	73.5кг
А3		3	12.00	КП3	6	105.6кг
		6	—01	КП6	12	67.4кг
		7	—02	КП7	4	56.3кг
		8	—03	КП8	2	88.2кг
		12	—04	КП12	2	43.3кг
А4		4	1.3.00	КП4	6	99.6кг
		9	—01	КП9	2	83.2кг
А4		10	1.4.00	КП10	32	33.3кг
		11	—01	КП11	16	27.9кг.
				Каркасы плоские		
А4		55	1.0.01	КР1	255	1.9кг
				Сетки арматурные		
А4		15	1.0.02	С1	6	160.0кг
А4		16	1.0.03	С2	6	144.0кг
А4		17	1.0.04	С3	24	204.0кг
А4		18	1.0.05	С4	12	150.3кг
А4		19	1.0.06	С5	6	354.6кг
А4		20	1.0.07	С6	12	329.2кг
А4		21	1.0.08	С7	6	189.3кг
А4		22	1.0.09	С8	6	186.8кг
		23	ГОСТ 23279-85	1С $\frac{22А III}{6А III}$ 265×485	6	207.6
		24	То же	1С $\frac{16А III}{6А III}$ 265×485	3	112.5кг
		25	"	1С $\frac{22А III}{6А III}$ 265×630 $\frac{150}{25}$	6	270.7кг
		26	"	1С $\frac{16А III}{6А III}$ 265×630 $\frac{150}{25}$	3	145.8кг
		27	"	1С $\frac{22А III}{6А III}$ 265×320 $\frac{100}{25}$	6	137.0кг
		28	"	1С $\frac{16А III}{6А III}$ 265×320 $\frac{100}{25}$	3	74.3кг
		29	ГОСТ 23279-85	1С $\frac{22А III}{6А III}$ 285×330 $\frac{150}{25}$	24	151.3кг.
		30	То же	1С $\frac{18А III}{6А III}$ 285×355 $\frac{87.5}{25}$	12	110.3кг.
		31	"	1С $\frac{25А III}{8А III}$ 305×370 $\frac{50}{25}$	12	236.6кг
		32	"	1С $\frac{20А III}{6А III}$ 305×370 $\frac{50}{25}$	6	150.7кг
		33	"	4С $\frac{10А III-100}{4Вр1-400}$ 285×900 $\frac{100}{25}$	48	167.5кг
		34	"	4С $\frac{8А III-200}{4Вр1-400}$ 205×665 $\frac{125}{25}$	6	31.9кг
		35	"	4С $\frac{8А III-200}{4Вр1-400}$ 165×885	9	35.3
		36	"	4С $\frac{4Вр1-400}{10А III-100}$ 365×845	12	199.8кг
		37	"	4С $\frac{6А III-200}{4Вр1-400}$ 265×885	24	33.5кг
		38	"	4С $\frac{6А III-200}{4Вр1-400}$ 265×805	24	30.5кг
		39	"	4С $\frac{6А III-200}{4Вр1-400}$ 265×685	24	26.0кг
		40	"	4С $\frac{8А III-200}{4Вр1-400}$ 265×885	6	55.0кг
		41	"	4С $\frac{8А III-200}{4Вр1-400}$ 265×805	6	50.0кг
		42	"	4С $\frac{8А III-200}{4Вр1-400}$ 265×685	6	42.5кг
		43	"	4С $\frac{4Вр1-400}{10А III-100}$ 365×805	4	190.4кг
		44	"	4С $\frac{8А III-200}{4Вр1-400}$ 225×885	6	47кг.
		45	"	4С $\frac{8А III-200}{4Вр1-400}$ 105×665 $\frac{125}{25}$	6	17.6кг.
		46	ГОСТ 23279-85	4С $\frac{10А III-100}{4Вр1-400}$ 305×865 $\frac{125}{125}$	12	161.4 кг
		47	"	4С $\frac{10А III-100}{4Вр1-400}$ 305×830 $\frac{150}{25}$	12	165.1
		48	"	4С $\frac{4Вр1-400}{10А III-100}$ 365×725	4	171.6кг
		49	"	4С $\frac{8А III-200}{4Вр1-400}$ 165×805	8	32.0кг
		50	"	4С $\frac{8А III-200}{4Вр1-400}$ 165×505 $\frac{125}{25}$	16	20.1 кг
		51	"	4С $\frac{8А III-200}{4Вр1-400}$ 85×505 $\frac{125}{25}$	16	11.1 кг
			Продолжение см.	л. КЖ-7		

Совместно с данным см. л. л. КЖ-5, 7÷15

Привязан

Инв. №

Инж.	Цветкова		
Инж.	Петроградская		
Рук. гр.	Семенова		
ГИП	Чирков		
Гл. спец.	Козловичер		
Н. контр.	Козловичер		
Нач. отд.	Альтшуллер		

Коп. Доценко

ТП902-2-442.87 -КЖ

Блок двухкоридорных аэротенков с размерами коридоров 6м и 4.6м и вторичных отстойников (2 секции)

Стадия	Лист	Листов
Р	6	

Днище
Опалубочный чертеж.
Спецификация элементов.

СОЮЗВОДОКАНАЛПРОЕКТ

22574-03 9

Формат А2

Инв. № подл. | Подпись и дата | Взам. инв. №

Альбом III

Спецификация элементов на днище (продолжение)

Формат	Зона	Поз.	Обозначение	Наименование	Кол.	Примечание
1	2	3	4	5	6	7
				Детали		
				А-III-8-ГОСТ 5781-82*		
Б4		74*	Лист 15	ℓ=850	66	0,3кг
Б4		75*	То же	ℓ=1200	10	0,5кг
Б4		76*	"	ℓ=870	20	0,3кг
Б4		77*	"	ℓ=590	10	0,2кг
Б4		78*	"	ℓ=2000	10	0,8кг
Б4		79*	"	ℓ=800	40	0,3кг
Б4		80*	"	ℓср=1570	20	0,6кг
Б4		81*	"	ℓср=1290	20	0,5кг
Б4		82*	"	ℓ=660	20	0,3кг
Б4		83*	"	ℓ=1040	10	0,4кг
Б4		84*	"	ℓср=1770	10	0,7кг
Б4		85*	"	ℓ=1740	10	0,7кг
Б4		86*	"	ℓср=1600	10	0,6кг
Б4		87*	"	ℓср=1800	10	0,7кг
Б4		88*	"	ℓ=950	48	0,4кг
Б4		89*	"	ℓ=1900	10	0,7кг
Б4		90*	"	ℓ=1120	10	0,4кг
Б4		91*	"	ℓ=1050	10	0,4кг
Б4		92*	"	ℓ=1170	40	0,5кг
Б4		93*	"	ℓ=800	10	0,3кг
Б4		94*	"	ℓ=1230	15	0,5кг
Б4		95*	"	ℓ=710	15	0,3кг
Б4		96*	"	ℓ=640	5	0,3кг
Б4		97*	"	ℓ=1140	5	0,5кг
Б4		98*	"	ℓ=1080	10	0,4кг
Б4		99*	"	ℓ=560	10	0,2кг
Б4		100*	"	ℓср=1430	20	0,6кг
Б4		101*	"	ℓ=950	12	0,4кг
Б4		68	"	П.М-1000.0	—	1п.м 0,395кг
				А-III-10-ГОСТ 5781-82*		
Б4		69*	"	ℓ=1530	124	0,9кг
Б4		70*	"	ℓ=1490	250	0,9кг
Б4		71*	"	ℓ=1340	168	0,8кг
Б4		72*	"	ℓср=1450	54	0,9кг
Б4		73*	"	ℓ=330	240	0,2кг
Б4		103*	"	ℓ=1710	720	1,1кг

1	2	3	4	5	6	7
				А-III-12-ГОСТ 5781-82*		
Б4		57*	Лист 15	ℓ=1580	190	1,4кг
Б4		60*	То же	ℓ=1750	93	1,6кг
Б4		64*	"	ℓср=3680	20	3,3кг
Б4		67*	"	ℓср=3850	20	3,4кг
				А-III-14-ГОСТ 5781-82*		
Б4		56*	"	ℓ=1860	380	2,2кг
Б4		58*	"	ℓ=3100	83	3,8кг
Б4		62*	"	ℓ=3800	30	4,6кг
Б4		63*	"	ℓср=3160	40	3,5кг
Б4		102*	"	ℓср=5700	30	7,0кг
				А-III-16-ГОСТ 5781-82*		
Б4		59*		ℓ=2110	186	3,3кг
Б4		61*		ℓ=1730	76	2,8кг
Б4		65*		ℓср=3030	32	4,4кг
Б4		66*		ℓср=3460	24	5,5кг
				Материалы		
				Бетон класса В15, F [ ], W6		560м³

* Позиции см. Ведомость деталей л. КЖ-15

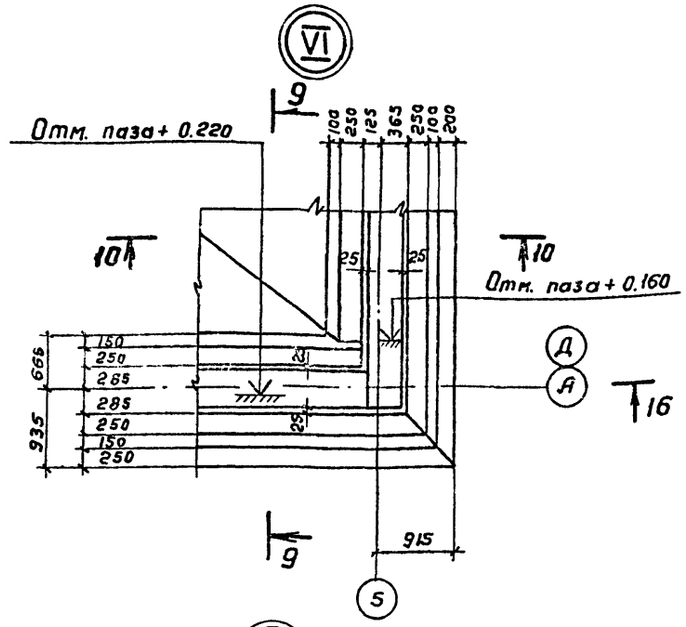

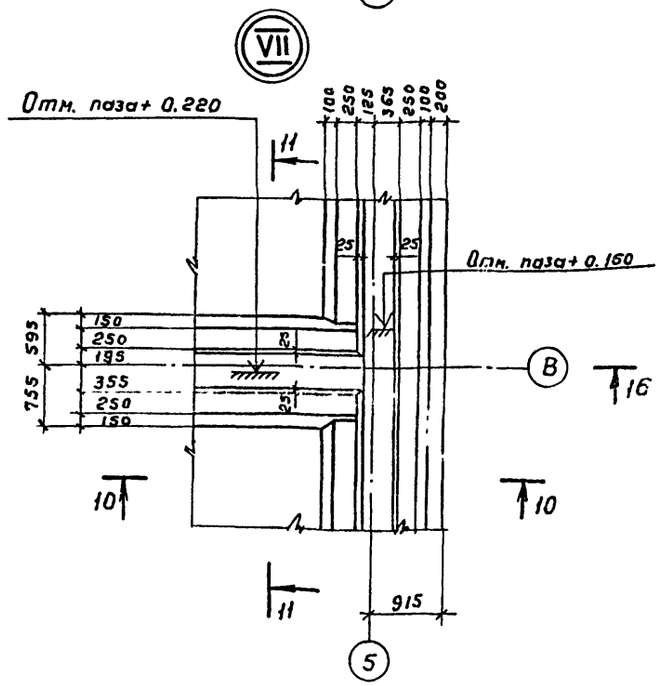

16-16

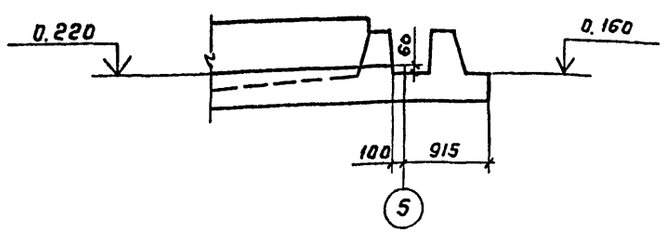

Совместно с данным см. л.л. КЖ-5, 6, 8÷15.

Привязан

Инв. №

Инж.	Цветкова		
Инж.	Петроповловская		
Рук.гр.	Семенова		
ГИП	Чирков		
Гл.спец	Козловичев		
Н.контр.	Козловичев		
Нач.отд.	Альтшулер		

ТП 902-2-442.87 - КЖ

Блок двухкоридорных изотермических с размерами коридора 6×4,64×2м и вторичных отстойников 12 секций

Стадия	Лист	Листов
	7	

Днище
Опалубочный чертеж
Узлы VI, VII. Спецификация.

СОЮЗСЕЛЬХОЗПРОЕКТ

22574-03

Копировал Гольденбаум

Формат А2

Инв. № подл. | Подпись и дата | Взам. инв. №

Альбом III

3-3

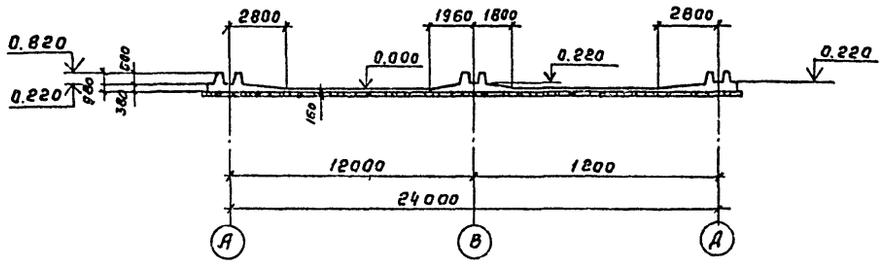

6-6

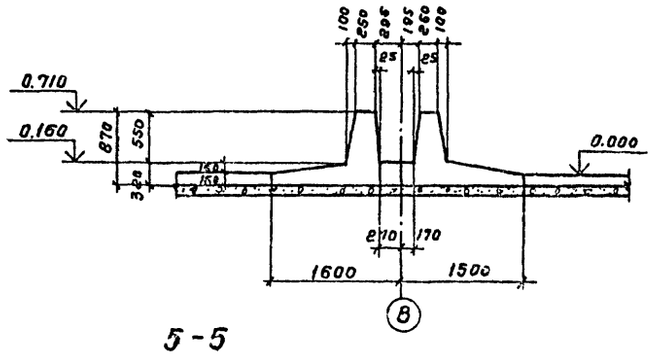

7-7

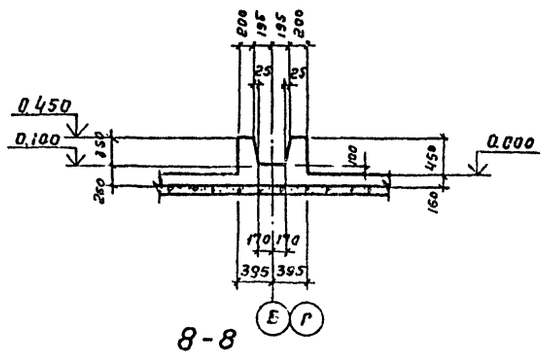

4-4

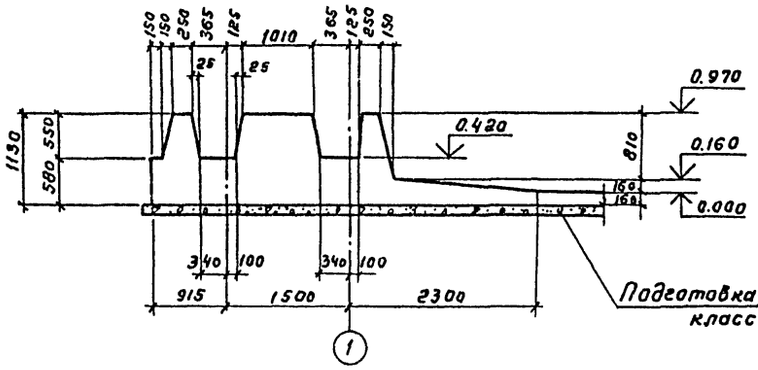

5-5

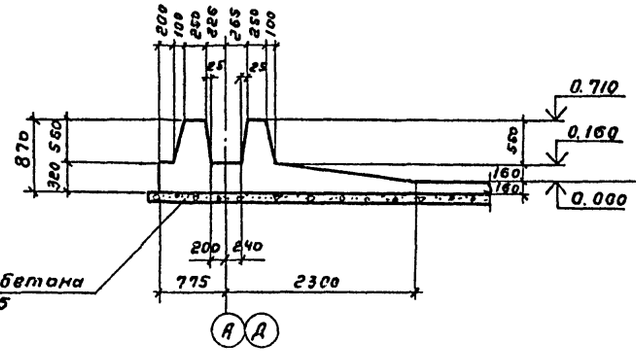

Подготовка-100 из бетона класса В 3,5

8-8

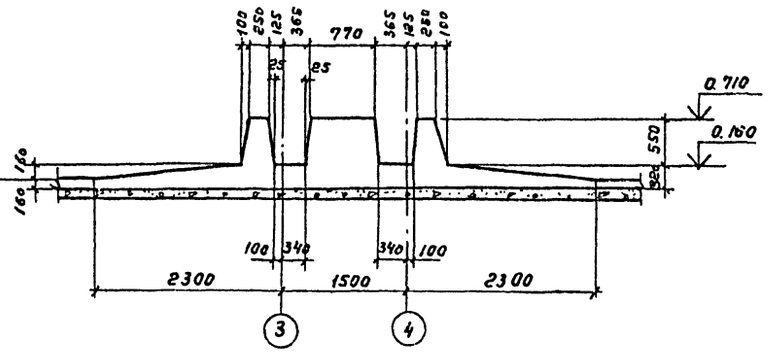

9-9

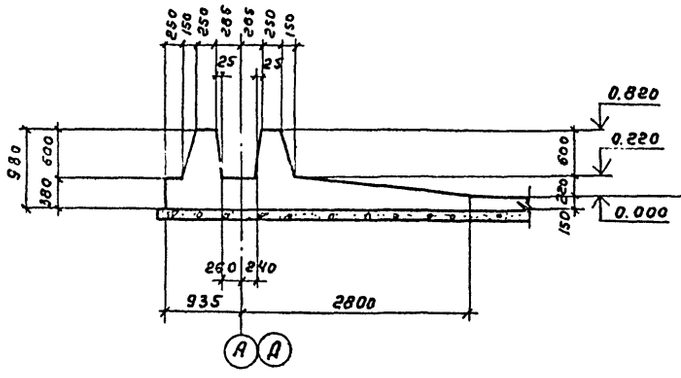

10-10

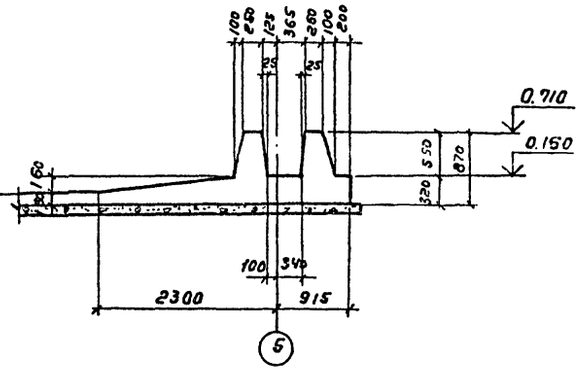

11-11

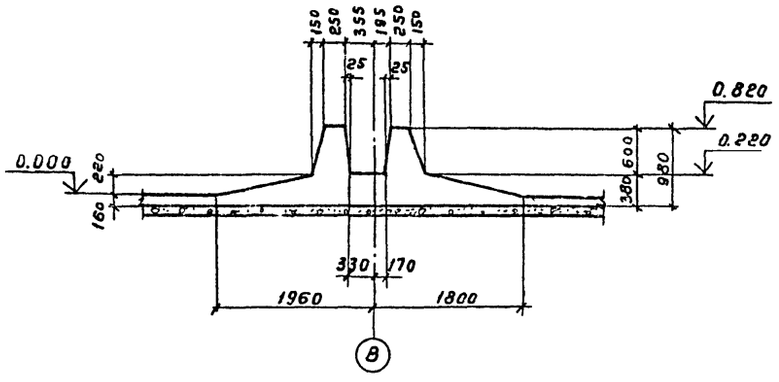

Деталь деформационного шва

Совместно с данным см. л. КЖ-5

12-12

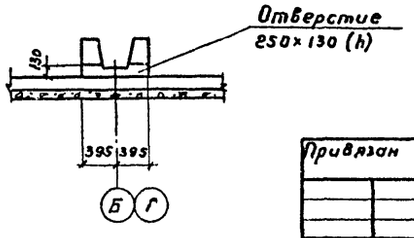

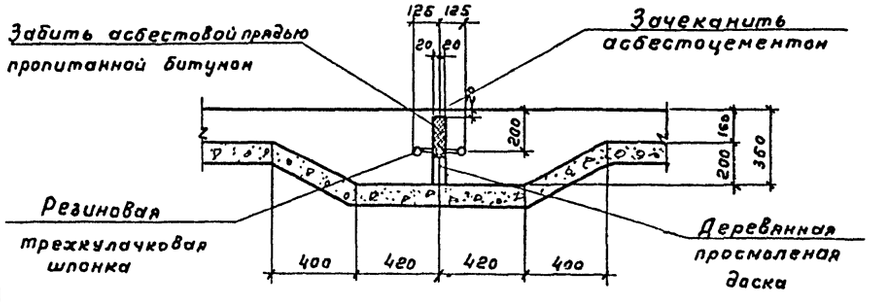

Привязан					ТП 902-2-442.87 - КЖ		
			Инж.	Цветкова	Блок двухкоридорных изратенков с размерами коридора 6×4,6×4 см и вторичных отстойников (2 секции)	Стадия	Лист	Листов
			Инж.	Петропавлова		Р	8	
			Рук. гр.	Семенова				
			ГИП	Чирков	Днище Опалубочный чертеж Сечения 3-3 ÷ 12-12.	СОЮЗВОДОКАНАЛПРОЕКТ		
			Гл. спец	Козловичер				
			Н. контр	Козловичер				
Инв. №			Нач. отд	Альтшуллер				

Инв. № подл. | Подпись и дата | Взам. инв. №

22574-03 11 Формат А2

Копировал Гольденбаум

Альбом III

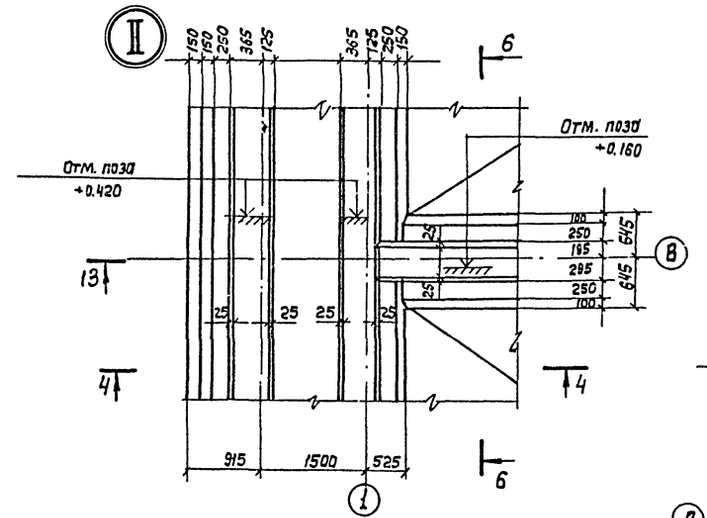

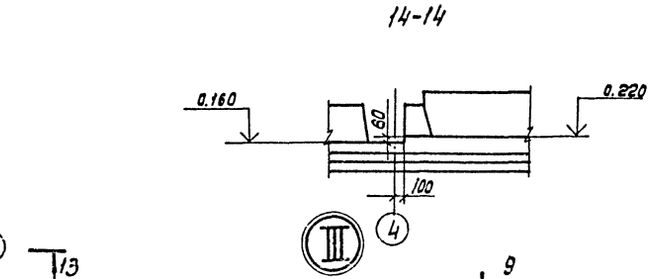

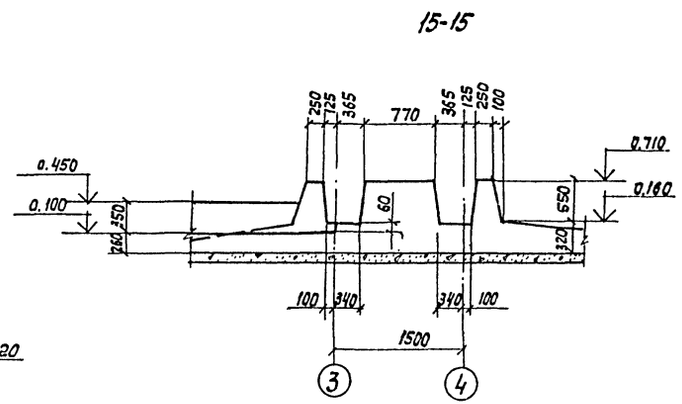

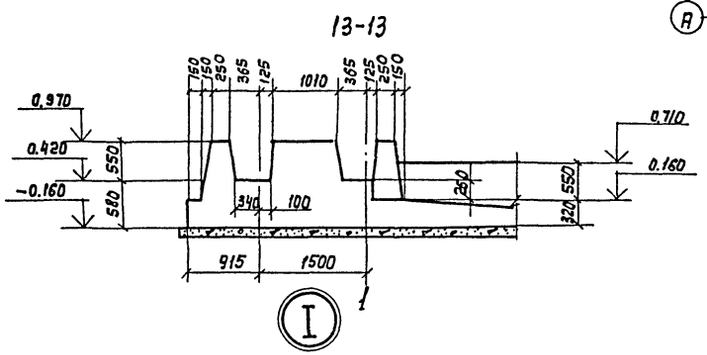

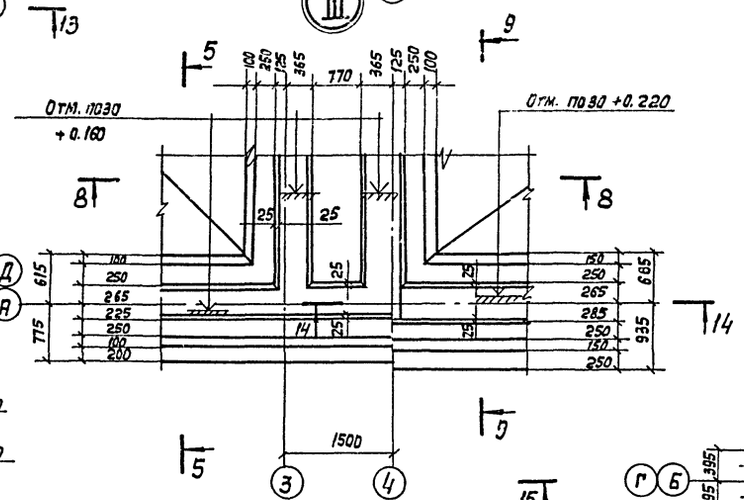

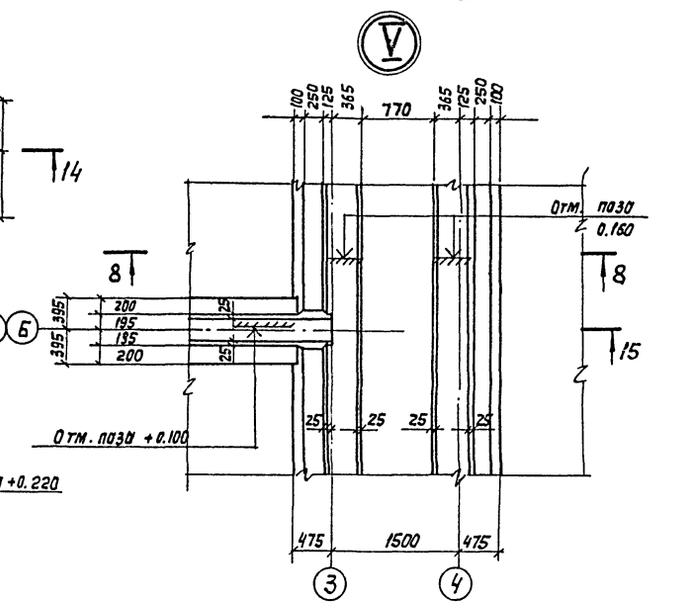

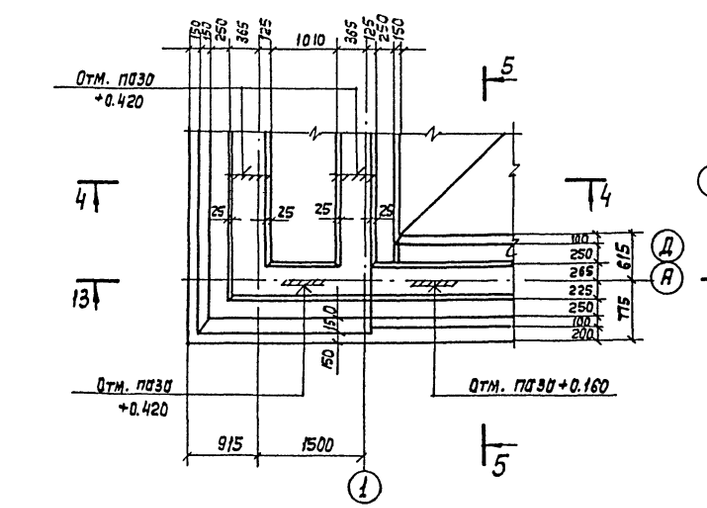

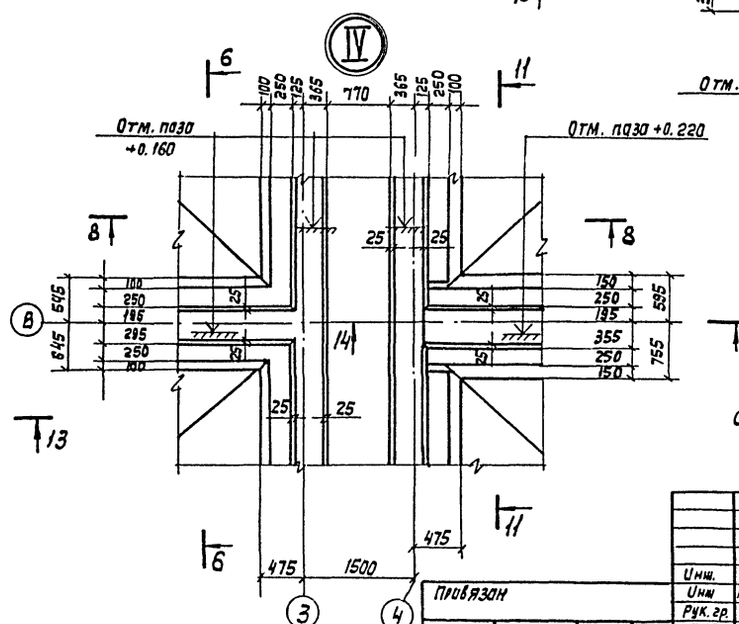

Совместно с данным см. л.л. КН-5,8

				ТП902-2-442.87- КН			
Инж.	Цветкова			Блок двухкоридорных аэротенков с размерами коридора 6×4,6×42м вторичных отстойников (2 секции)	Стадия	Лист	Листов
Инж.	Петраковская				Р	9	
Рук. гр.	Сетенова						
ГИП	Чирков						
Гл.спец.	Козловичер			Днище. Опалубочный чертеж. Узлы I÷V	СПКБ ОДОКАНАЛПРОЕКТ		
Н. контр.	Козловичер						
Нач.отд.	Пытищ(ллер						

Провязан

Инв. №

Взам.инв.№ | Подп. и дата | Инв. № подл.

Корр. Лаврукина

22574-03 12

Формат А2

Альбом III

Раскладка нижней арматуры

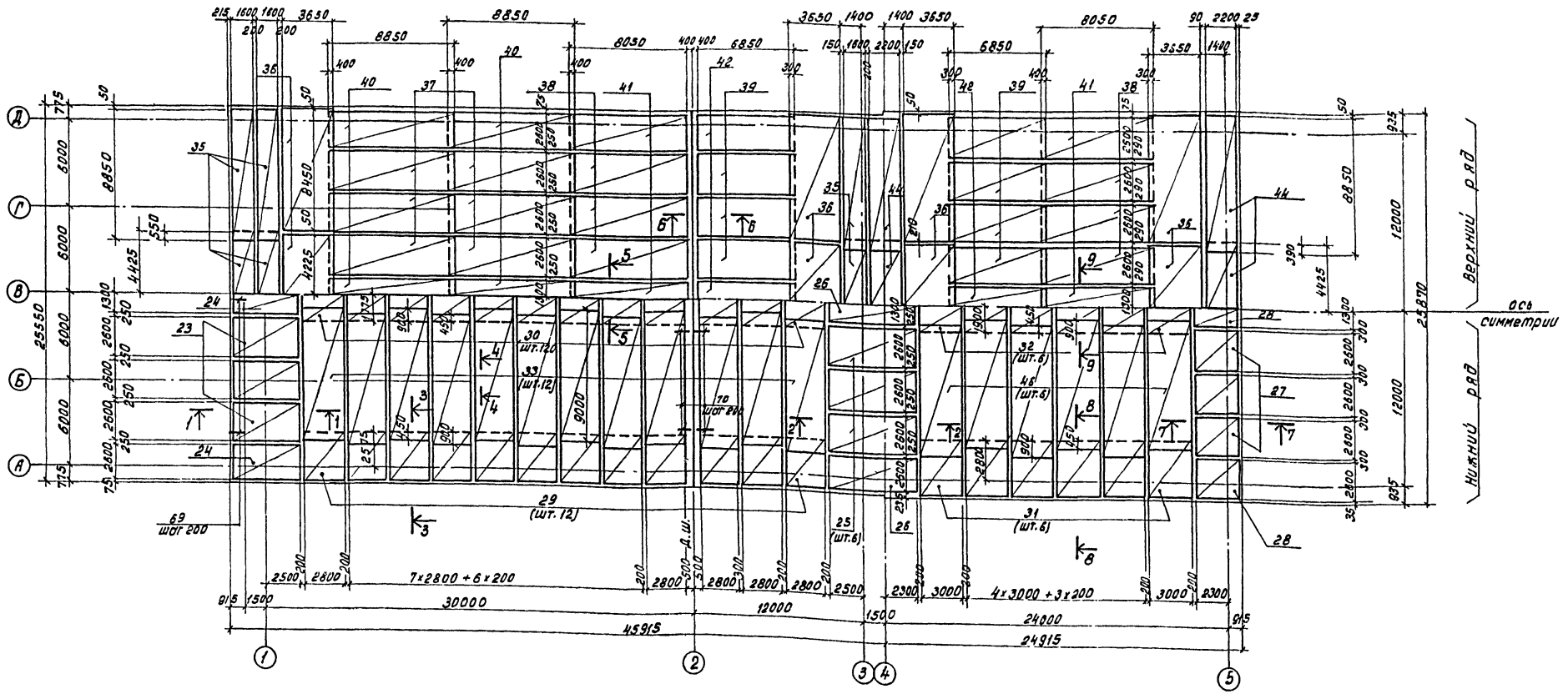

Ведомость расхода стали на элемент, кг

Марка элемента	Изделия арматурные. Арматура класса. Вр1 ГОСТ 6727-80		А-1				А-III ГОСТ 5781-82*										Общий расход
	4	Итого	6	8		Итого	6	8	10	12	14	16	18	20	22	25	Итого	
Днище	1289.9	1289.9	1269.9	3267.2		4537.1	2073.2	1268.1	1866.5	4003.3	3585.4	2051.6	2988.0	2010.1	16680.6	6440.6	65167.2	71591.2

1. Совместно с данным см. л.л. КЖ-5÷7; 11÷15.
2. Защитный слой бетона для нижней арматуры -35мм
3. Ширина сеток дана в осях стержней.

Привязан

Инв. №

Инж.	Цветкова		
Инж.	Петроглобова		
Рук. гр.	Семенова		
ГИП	Чирков		
Гл. спец.	Козлобичер		
Н. контр.	Козлобичер		
Нач. отд.	Альтшуллер		

кол. Доценко

ТП 902-2-442.87 - КЖ

Блок двухкоридорных аэротенков с размерами коридора 6×4.8×42м и вторичных отстойников (2 секции)

Стадия	Лист	Листов
Р	10	

Днище. Арматурный чертеж. Раскладка нижней арматуры.

СОЮЗВОДОКАНАЛПРОЕКТ

22574-03 13 Формат А2

Инв. № подл. | Подпись и дата | Взам. инв. №

Альбом III

Раскладка верхней арматуры

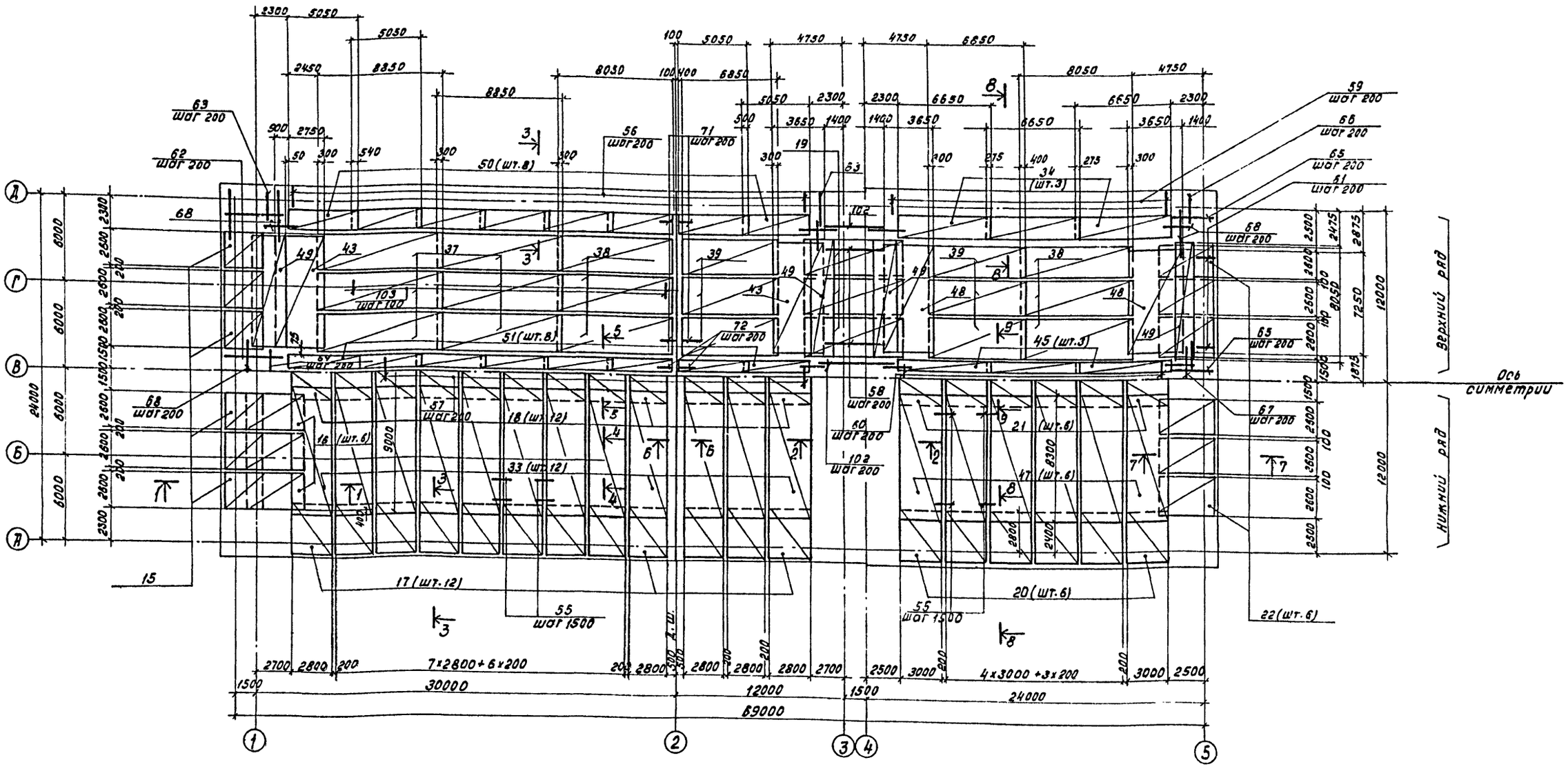

1. Совместно с данным см. л.л. КЖ-5 ÷ 9; 10; 12 ÷ 15
2. Защитный слой бетона для верхней арматуры - 25мм
3. Ширина сеток дана в осях стержней.

Инж.	Цветкова		
Инж.	Петроповская		
Рук. гр.	Семенова		
ГИП	Чирков		
Гл. спец	Козловичер		
Н. контр.	Козловичер		
Нач. отдела	Ястшиллер		

Привязан

Инв. №

Коп. Доценко

ТП 902-2-442.87 - КЖ

Блок двухкоридорных аэротенков с размерами коридора 6×46×42м и вторичных отстойников 12 секции

Днище, Арматурный чертеж Раскладка верхней арматуры

Стадия	Лист	Листов
Р	11	

СОЮЗВОДОКАНАЛПРОЕКТ

22574-03 14 Формат А2

Инв. № подл. | Подпись и дата | Взам. инв. №

Альбом III

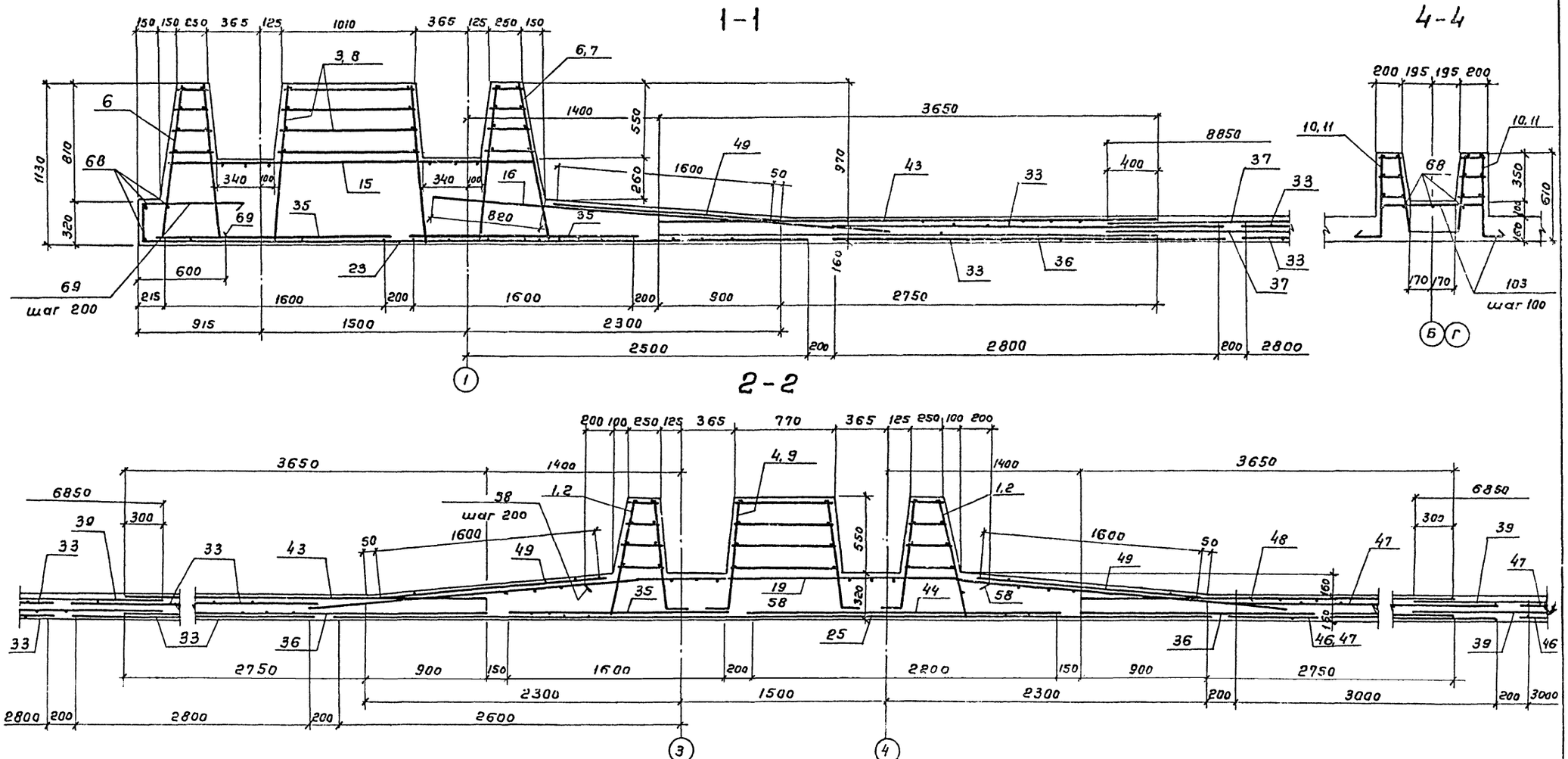

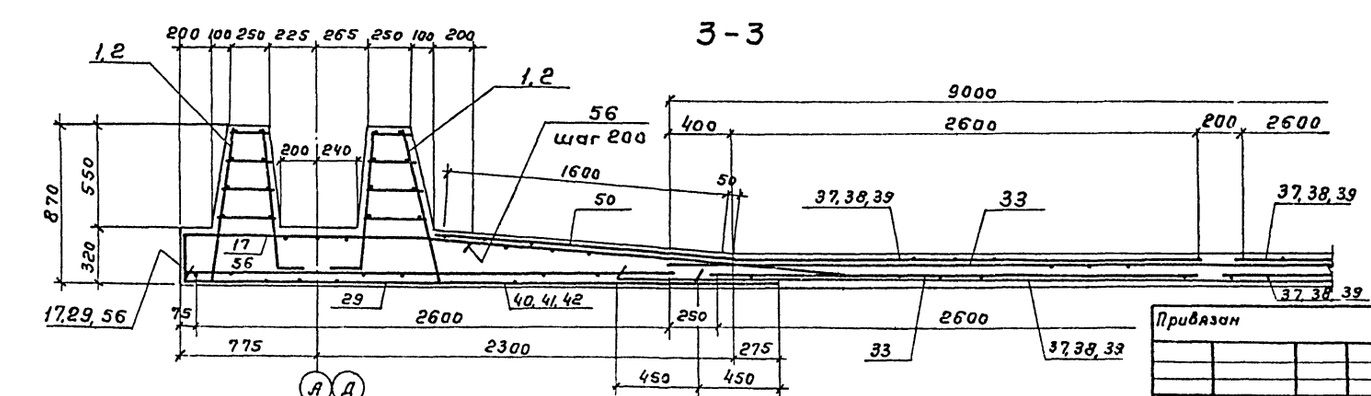

1. Совместно с данным см. л.л. КЖ-10,11.
2. Защитный слой бетона для нижней арматуры - 35мм, для верхней арматуры - 25мм

				ТП 902-2-442.87 - КЖ				
Инж.	Цветкова							
Инж.	Петропавловская			Блок двухкоридорных аэрапенков с размерами коридора 6м+1,6м+2м и вторичных отстойников (Ксечуки)	Стадия	Лист	Листов	
Рук. гр.	Семенова				Р	12		
ГИП	Чирков							
Гл. спец.	Козловичер			Днище Арматурный чертеж Сечения 1-1 ÷ 4-4	СОЮЗВОДОКАНАЛПРОЕКТ			
Н. контр.	Козловичер							
Нач. отд.	Ялетшуллер							

Привязан

Инв. №

Взам. инв. №

Подпись и дата

Инв. № подл.

22174-03 15

Копировал Гольдман

Формат А2

Альбом III

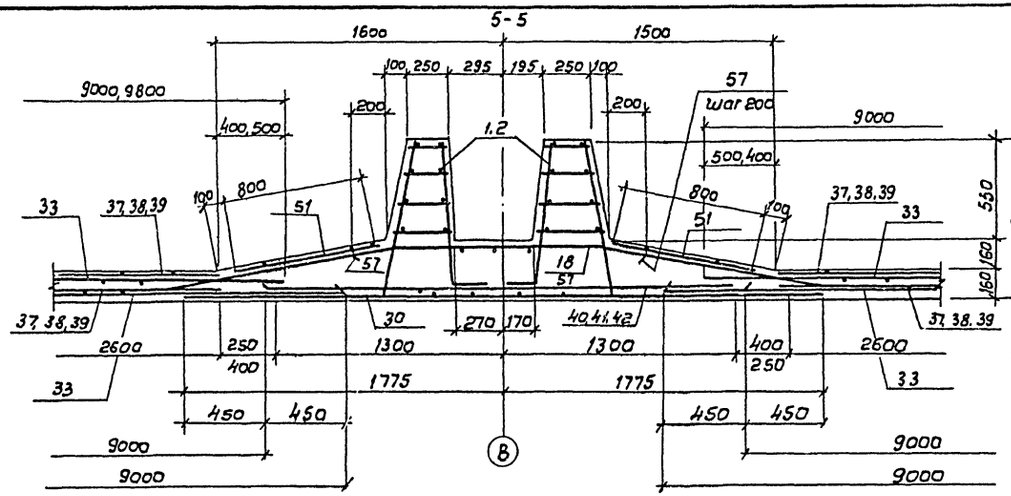

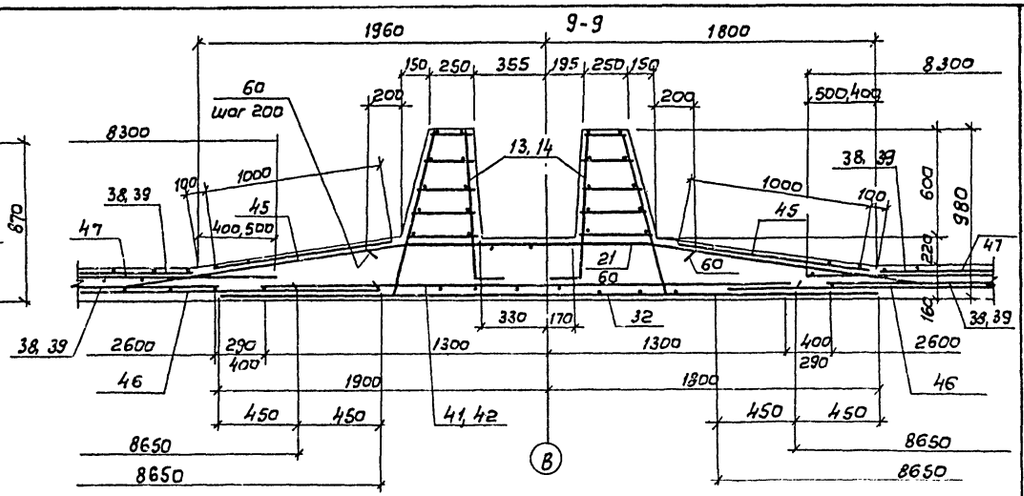

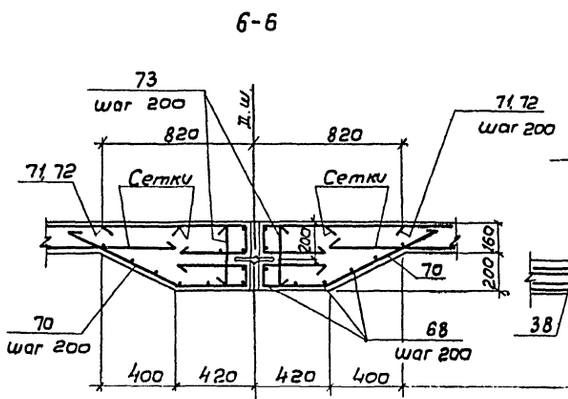

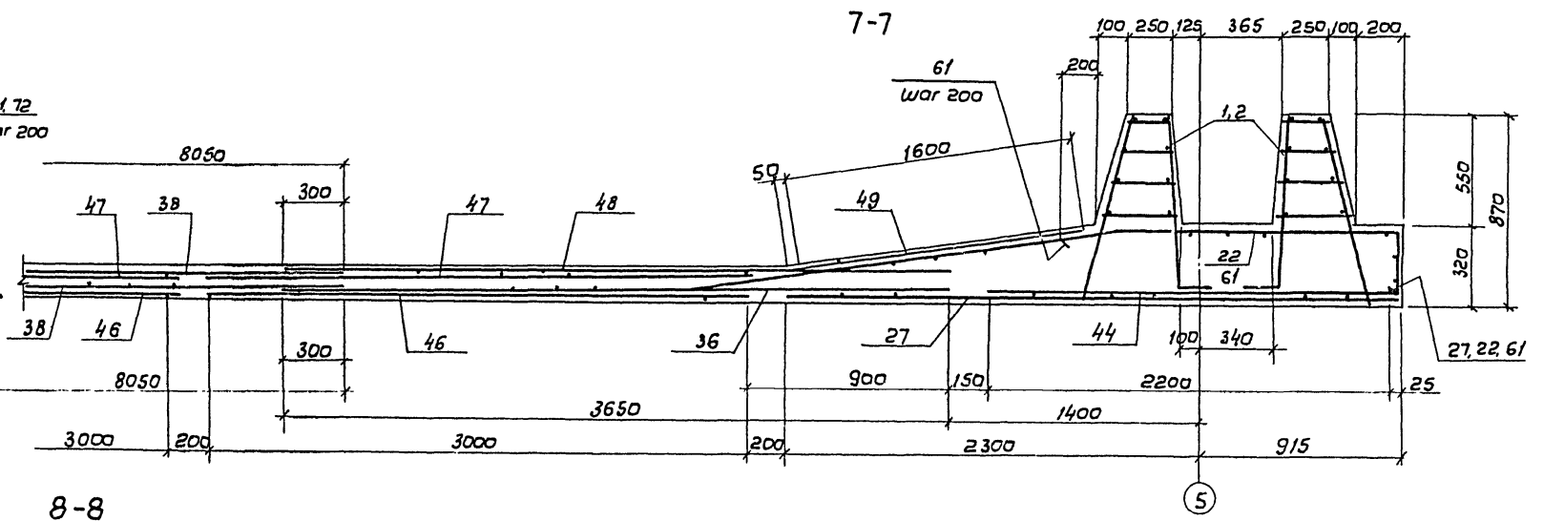

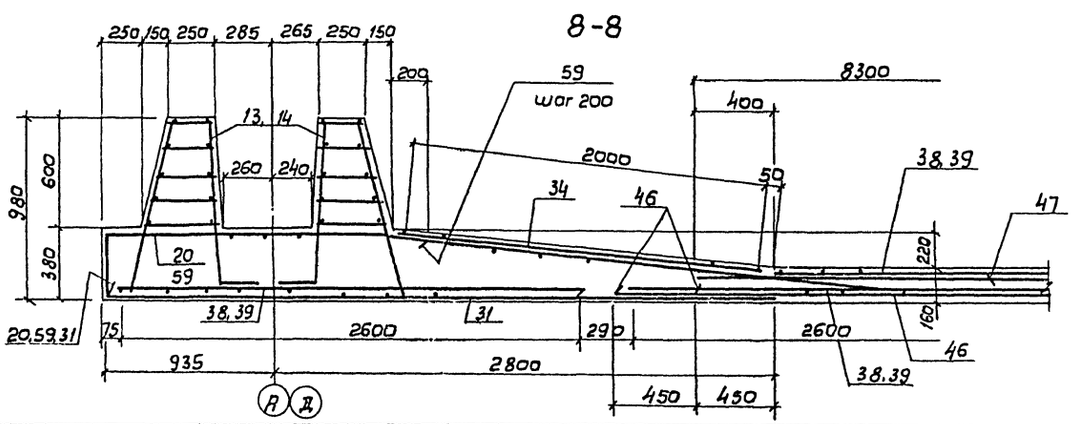

1. Совместно с данным см. л.л. КЖ-10, 11.
2. Защитный слой бетона для нижней арматуры- 35мм, для верхней арматуры- 25мм.

					ТП 902-2-442.87- КЖ			
Привязан	Инж.	Цветкова						
	Инж.	Петроградская			Блок двухкоридорных аэратенков с размерами коридора 6×4,6×42м и вторичных отстойников (2 секции)	Стадия	Лист	Листов
	Рук. гр.	Семенова				Р	13	
	ГИП	Чурков						
	Гл. спец.	Козловичер			Дипломный			
	Н. контр.	Козловичер			Арматурный чертеж. Сечения 5-5 ÷ 9-9.	СОЮЗВОДОКАНАЛПРОЕКТ		
Инв. №	Нач. отд.	Альтшулер						

Копир. В. Филиппова 22594-03 16 Формат А4

Инв. № подл. | Подпись и дата | Взам. инв. №

Альбом III

План раскладки каркасов

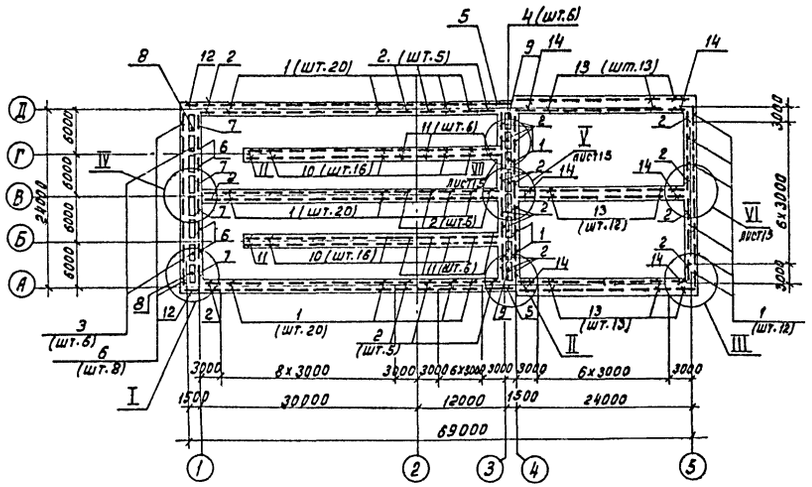

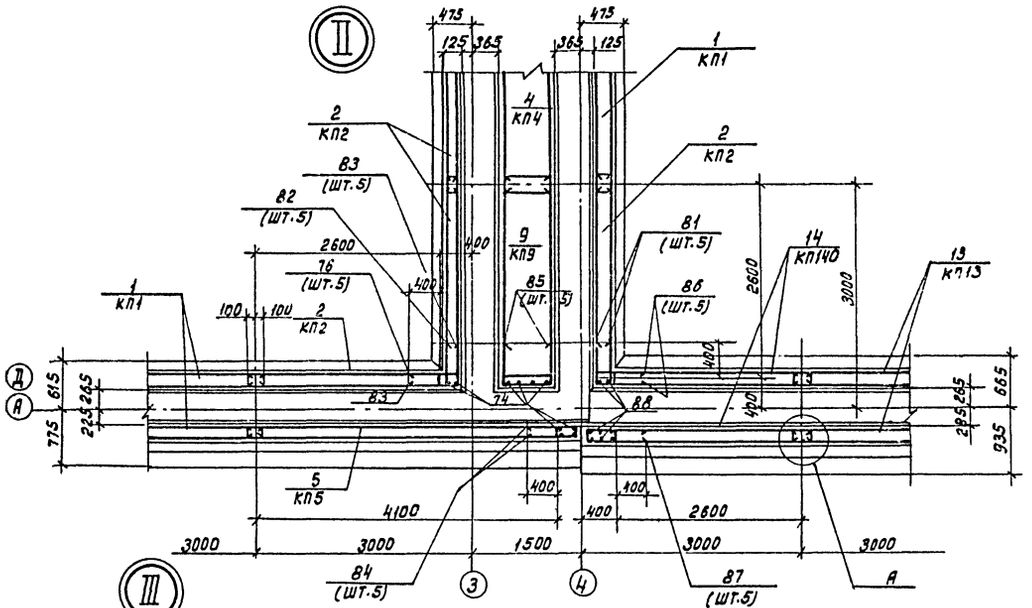

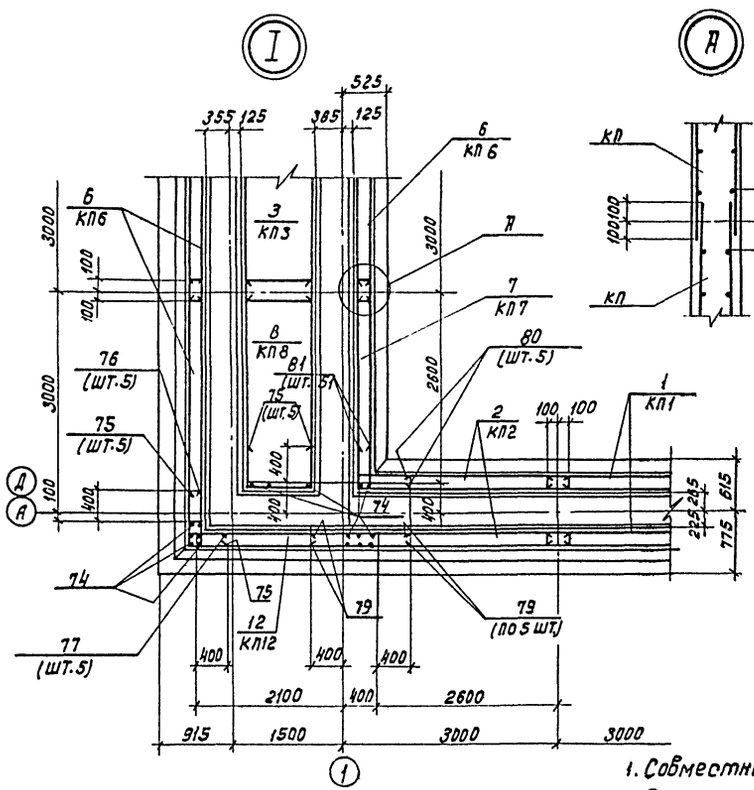

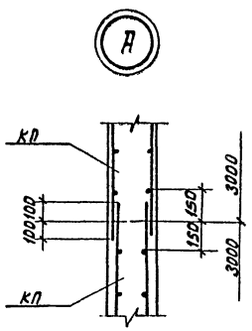

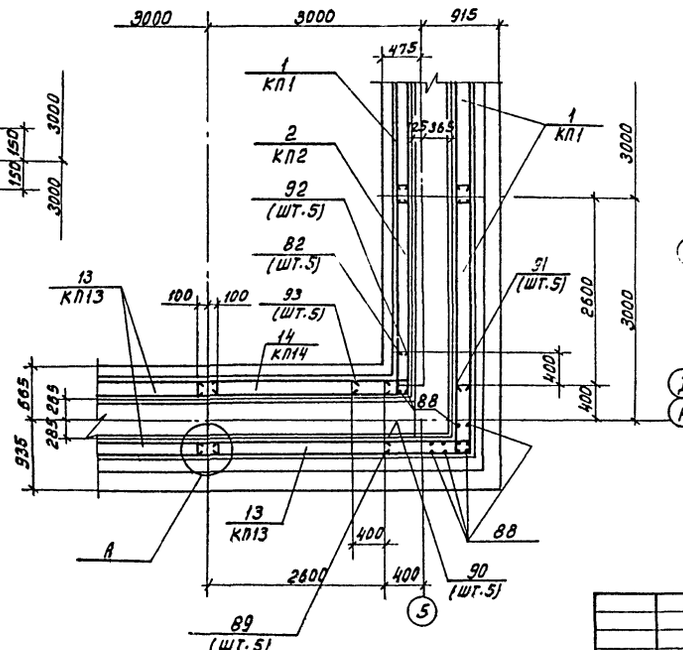

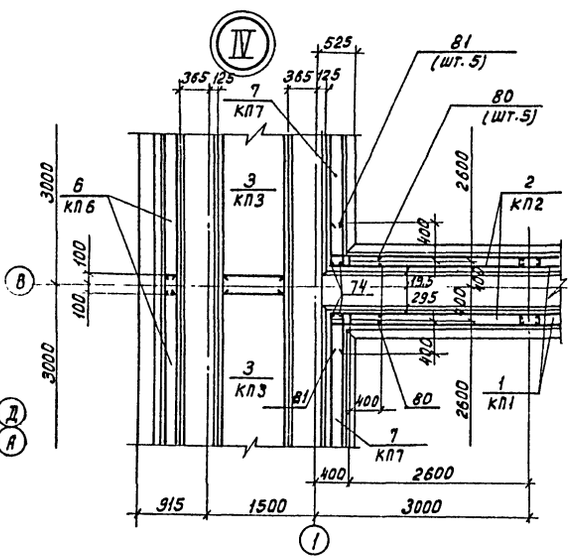

1. Совместно с данным см. л. КЖ-10.11
2. Защитный слой бетона - 25мм.

				ТП902-2-442.87-КЖ			
Инж.	Цветкова						
Инж.	Петроловская			Блок двухкоридорных аэротенков с размерами коридора 6х4.6х42м. и вторичных отстойников (2 секции)	Стадия	Лист	Листов
Рук. гр.	Семенова				Р	14	
Гип	Чирков			Днище			
Гл. спец	Козлобичер			Арматурный чертеж. Раскладка каркасов. Узлы I÷V	СОНТ "ГОДОКАНАЛПРОЕКТ"		
Н. контр	Козлобичер						
Нач. отд	Альтшулер						

Привязан

Инв. №

Коп. Доценко

22574-03 17

Формат А2

Инв. № подл. | Подпись и дата | Взам. инв. №

Альбом III

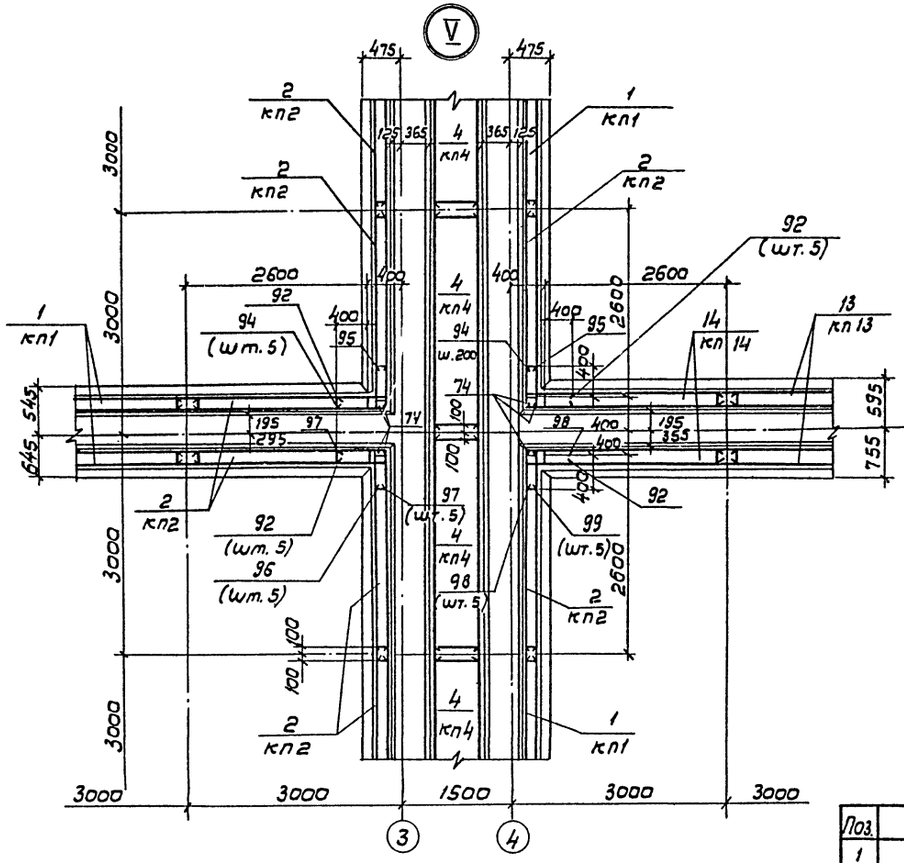

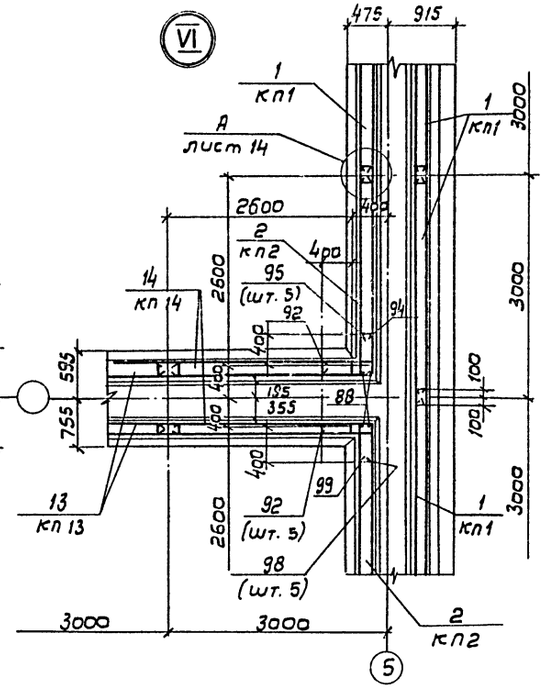

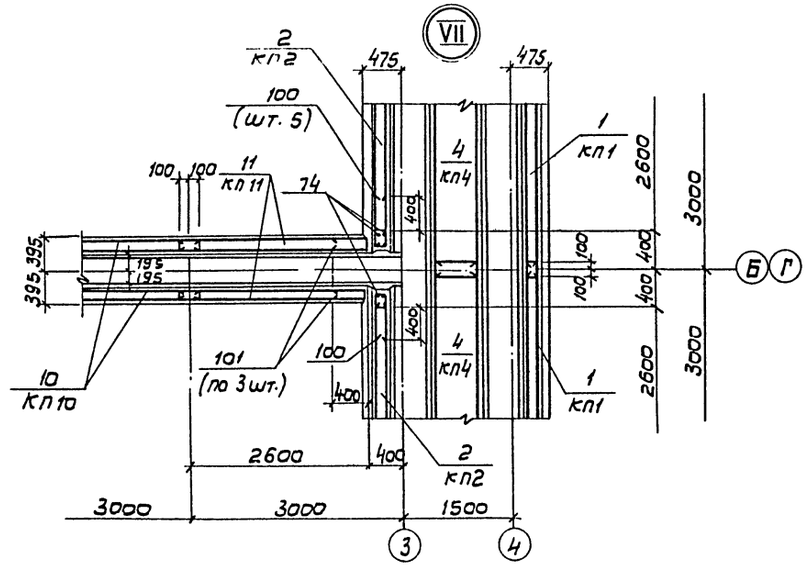

Ведомость деталей

Поз.	Эскиз
1	2
56	280 / 1380 / 200 / 5°
57	200 / 1180 / 200 / 10°
58	200 / 2700 / 200 / 5°
59	330 / 1580 / 200 / 5°
60	200 / 1350 / 200 / 5°
61	8° / 200 / 1250 / 280
62	580 / 2640 / 580 / 98°
63	5° / 500÷2500 / 1380 / 280
64	500÷2000 / 1180 / 500÷2000 / 10°
65	8° / 500÷2500 / 1250 / 280

1	2
66	5° / 500÷260 / 1580 / 330
67	5° / 500÷2000 / 1350 / 500÷2000
68	п.м.
69	280 / 700 / 550
70	300 / 630 / 600 / 360 / 100 / 400
71	800 / 400 / 140

1	2
72	140÷360 / 800 / 400
73	330
74	850
75	750 / 450
76	720 / 150
77	150 / 440
78	520 / 960 / 520
79	800
80	650 / 650 / 220÷320
81	220÷320 / 510 / 510
82	510 / 150
83	520 / 520
84	750 / 750 / 220÷320
85	510 / 720 / 510
86	220÷380 / 650 / 650
87	220÷380 / 750 / 750

1	2
88	950
89	990 / 920
90	970 / 150
91	150 / 900
92	650 / 520
93	650 / 150
94	650 / 580
95	150 / 560
96	490 / 150
97	650 / 490
98	650 / 430
99	410 / 150
100	580 / 580 / 220÷320
101	150 / 400 / 400
102	500÷2500 / 2700 / 500÷2500 / 5°
103	270 / 220 / 730 / 220 / 270

1. Совместно с данным см. л. л. КЖ-10÷14.
2. Защитный слой бетона - 25мм.

Привязан

Инв. №

Инж.	Цветкова		
Инж.	Петроплавловская		
Рук. гр.	Семенова		
ГИП	Чудков		
Гл. спец.	Козлавичер		
Н. контр.	Козлавичер		
Нач. отд.	Альтшуллер		

ТП 902-2-442.87 - КЖ

Блок двухкоридорных аэротенков с размерами коридора 6м+6м+2м и вторичных отстойников (2 секции)

Стадия: Р | Лист: 15 | Листов:

II ниже

Арматурный чертеж
Узлы V÷VI. Ведомость деталей

СОЮЗВОДОКАНАЛПРОЕКТ

Копир. В. Филиппова

22574-03 18

Формат А4

Инв. № подл. | Подпись и дата | Взам. инв. №

Альбом III

Схема расположения элементов стен

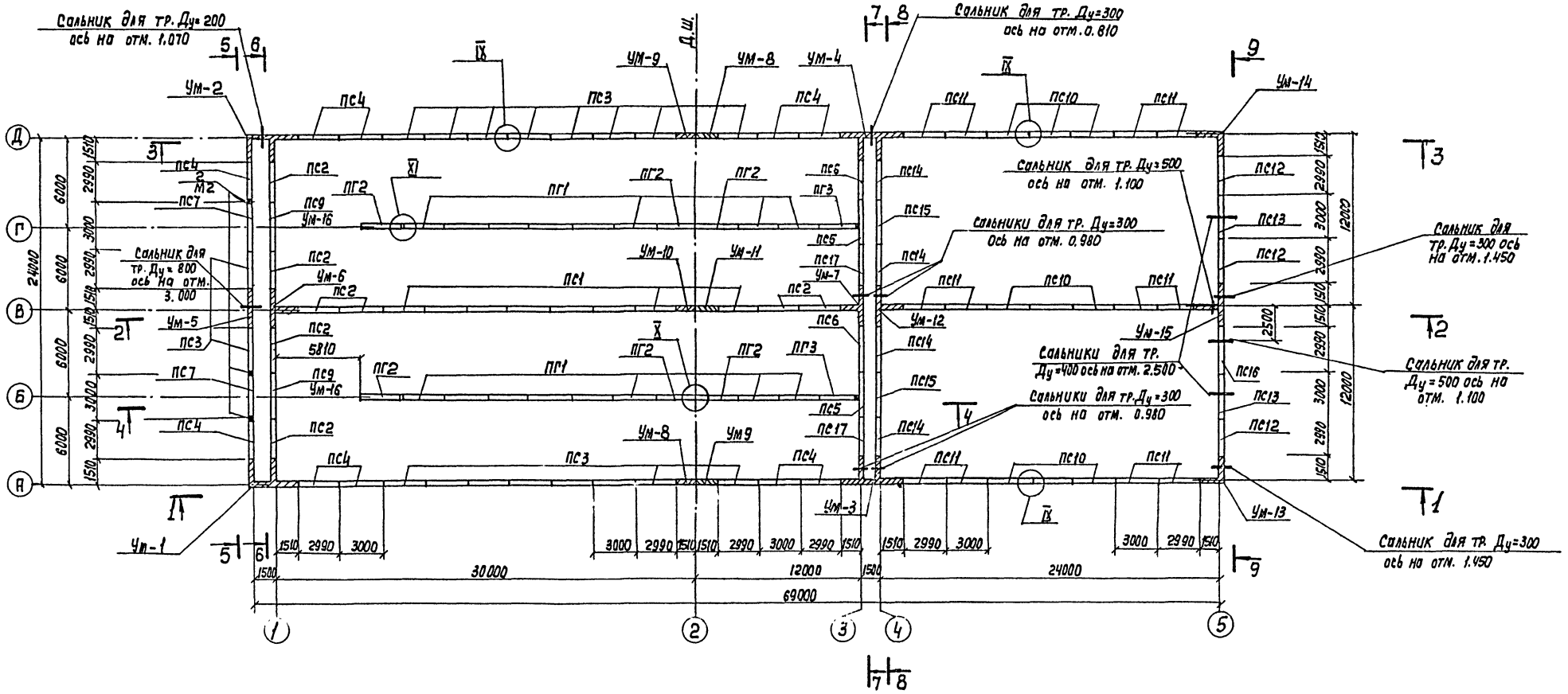

1. Совместно с данным см. л.л. КЖ-17÷20.
2. Шов 10мм зачеканить асбесто-цементным раствором (ось 3).
3. Узлы см. л. КЖ-20.
4. Спецификация элементов к схеме расположения элементов стен см. л. КЖ-19.
5. До инъектирования цементно-песчаным раствором швов стеновых панелей между осями 4 и 5 заложить в швы закладные детали для опирания лотков по л. КЖ-36:

по оси „4"- позиции 16, 18 (см. 7-7 л. 39);
по оси „5"- позицию 19 (см. 5-5 л. 38);
по осям „А, Д"- позиции 19, 24 (см. узел VI л. 41);
по осям „В" - позиции 21, 22 (см. узел V л. 40).

Согласовано
ОТД. №12 Цветков
ОТД. №15 Смирнов

Инж.	Петропавловская		
Инж.	Цветкова		
Рук. гр.	Семенова		
ГИП	Чирков		
Гл. спец.	Козловичер		
Н. контр.	Козловичер		
Нач. отд.	Ал. Шуллер		

Привязан.

Инв. №

ТП 902-2-442.87- КЖ

Блок двухкоридорных аэротенков с размерами коридора 6×4,6×42м и вторичные отстойники (2 секции)

Стадия	Лист	Листов
Р	16	

Схема расположения элементов стен. План.

Союзводоканалпроект

Копир. Лаврухина

22574-03 19

Формат А2

Альбом III

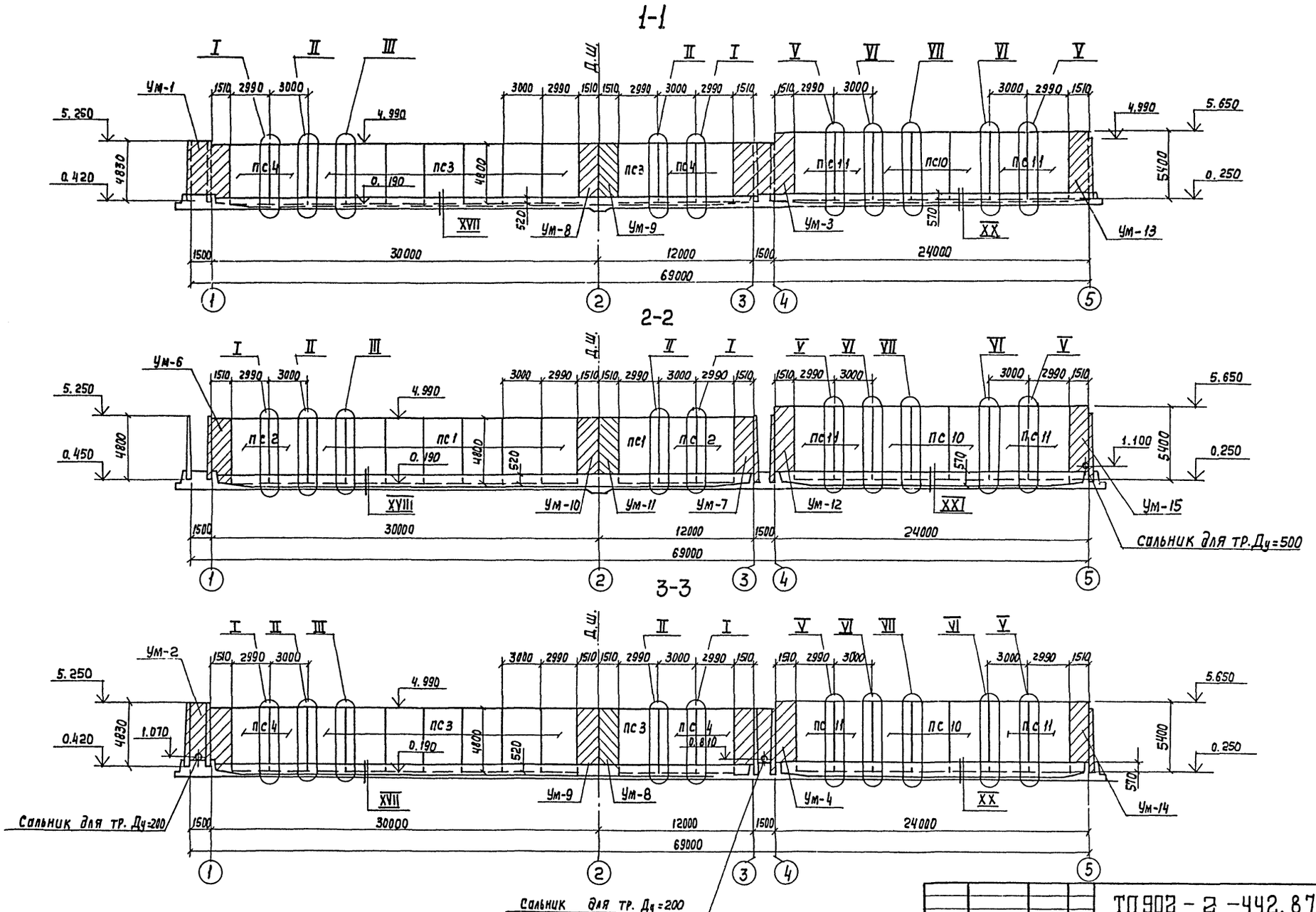

1. Совместно с данным см. л. КЖ-16.
2. Узлы см. л. КЖ-20.

Инж.	Петропавловская		
Инж.	Цветкова		
Рук. гр.	Семенова		
ГИП	Чирков		
Гл. спец.	Козловичер		
Н. контр.	Козловичер		
Нач. отд.	Альтшулер		

Привязан

Инв. №

Копир. Лаврухина

ТП 902-2-442.87-КЖ

Блок двухкоридорных аэротенков с размерами коридора 6×9.6×42м и вторичных отстойников (2 секции)

Стадия	Лист	Листов
Р	17	

Схема расположения элементов стен. Виды 1-1÷3-3.

СОЮЗВОДОКАНАЛПРОЕКТ

22574-03 20

Формат А2

Взам. инв. № | Подп. и дата | Инв. № подл.

Альбом III

4-4

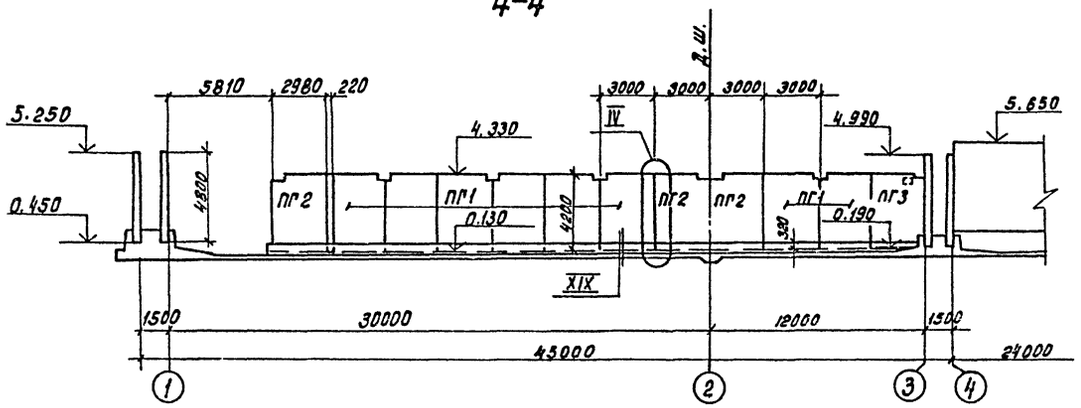

5-5

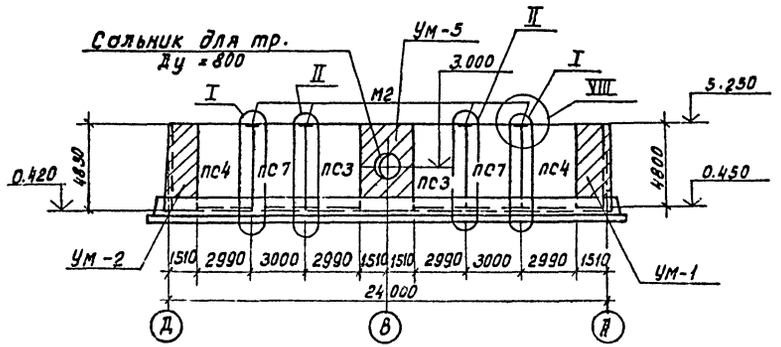

8-8

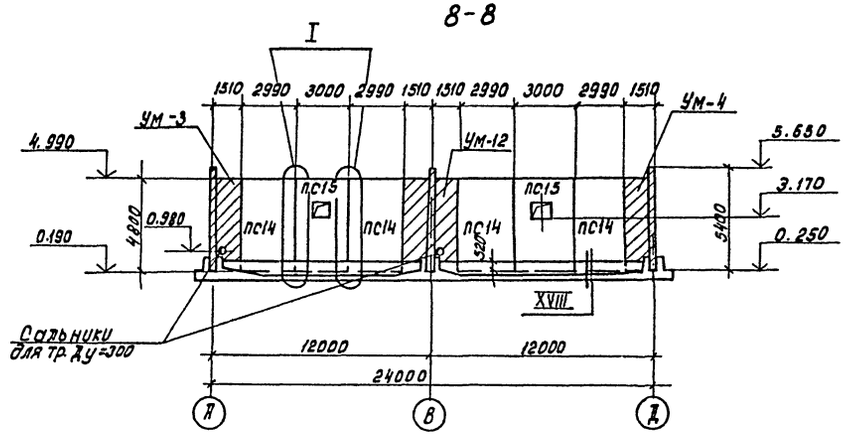

6-6

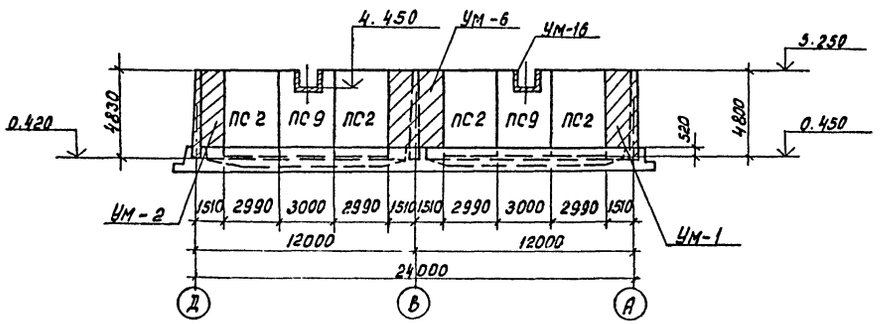

9-9

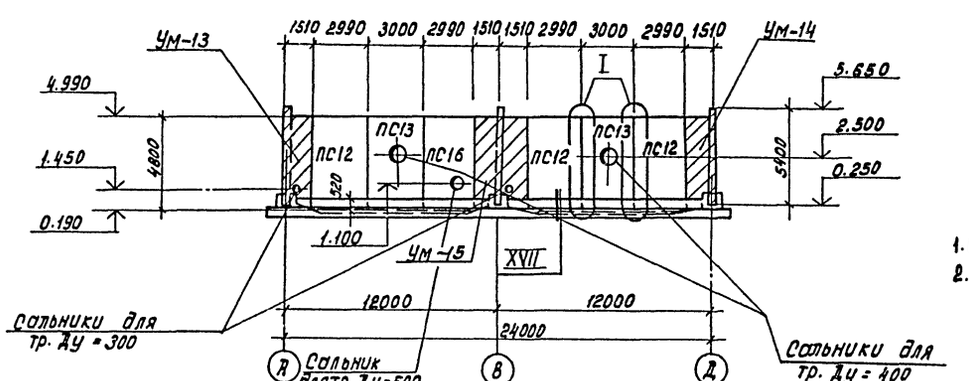

7-7

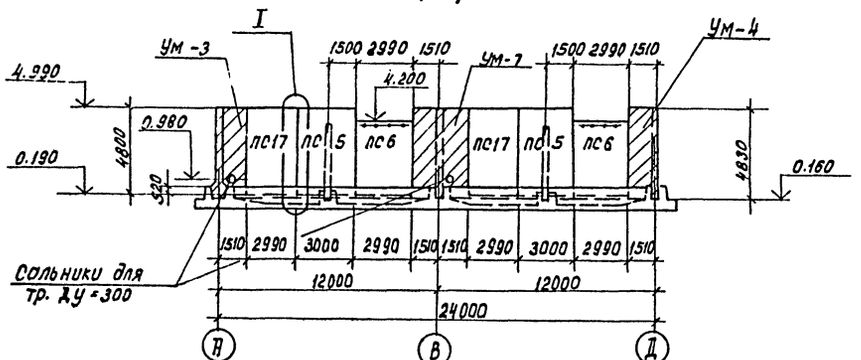

1. Совместно с данным см. л. КЖ-16
2. Узлы см. л. КЖ-20.

				ТП 902-2-442.87 —КЖ			
Инж.	Петропавловская			Блок обух коридорных аэротенков с размерами коридора 6х4.6х42м и вторичных отстойников (2 секции)	Стадия	Лист	Листов
Инж.	Цветкова				Р	18	
Рук. гр.	Семенова						
Гип	Чирков			Схема расположения элементов стен. Виды 4-4 ÷ 9-9	ПИОЗВОЗВОКАНАЛПРОЕКТ		
Гл. спец	Козлобичер						
Н. контр.	Козлобичер						
Нач. отд	Альтшулер						
Прибязан							
Инв. №							

Коп. Доценко

22574-03 21 Формат А2

Инв. № подл. | Подпись и дата | Взам. инв. №

Альбом III

Спецификация элементов к схеме расположения элементов стен

Марка, поз.	Обозначение	Наименование	Кол.	Масса ед. кг.	Примечание
1	2	3	4	5	6
		Стеновые панели			
ПС1	3.900-3 В.3/82 ч.1	ПС2-48-К2	8	6750	
ПС2	То же	ПС2-48-К12	8	6750	
ПС3	ТП902-2-428.87-КЖ.И.2.1.00	ПС2-48-К2а	18	6750	
ПС4	-01	ПС2-48-К12а	10	6750	
ПС5	-02	ПС2-48-К12б	2	6750	
ПС7	-03	ПС2-48-К12г	2	6750	
ПС10	-05	ПС2-54-К2а	9	8800	
ПС11	-06	ПС2-54-К12б	12	8800	
ПС6	-2.3.00	ПС2-48-К12в	2	5950	
ПС9	-2.4.00	ПС2-48-К12д	2	6260	
ПС12	-2.2.00	ПС2-48-К12е	3	6750	
ПС13	-01	ПС2-48-К12ж	2	6750	
ПС14	-02	ПС2-48-К12и	4	6750	
ПС15	-03	ПС2-48-К12к	2	6750	
ПС16	-04	ПС2-48-К12л	1	6750	
ПС17	-05	ПС2-48-К12м	2	6750	
		Перегородочные панели			
ПГ1	-2.5.00	ПГ-42-2а	16	4380	
ПГ2	-01	ПГ-42-2б	6	4380	
ПГ3	-02	ПГ-42-2в	2	4380	
		Монолитные участки			
УМ-1	Лист 21	УМ-1	1	—	
УМ-2	То же	УМ-2	1	—	
УМ-3	Лист 22	УМ-3	1	—	
УМ-4	То же	УМ-4	1	—	
УМ-5	Лист 21	УМ-5	1	—	
УМ-6	Лист 23	УМ-6	1	—	
УМ-7	То же	УМ-7	1	—	
УМ-8	Лист 24	УМ-8	2	—	
УМ-9	То же	УМ-9	2	—	
УМ-10	Лист 23	УМ-10	1	—	
УМ-11	То же	УМ-11	1	—	
УМ-12	Лист 24	УМ-12	1	—	
УМ-13	Лист 25	УМ-13	1	—	
УМ-14	То же	УМ-14	1	—	
УМ-15	"	УМ-15	1	—	
УМ-16	Лист 34	УМ-16	2	—	

1	2	3	4	5	6
		Детали			
М2	ТП902-2-428.87-КЖ.И.3.0.03	Изделие закладное М2	8	2.0	
Поз.1	Лист 20	А-III-12-ГОСТ 5781-82* ℓ=250	688	0.2	
Поз.2	То же	А-III-10-ГОСТ 5781-82* ℓ=200	88	0.1	
Поз.3	"	А-III-14-ГОСТ 5781-82* ℓ=250	216	0.3	

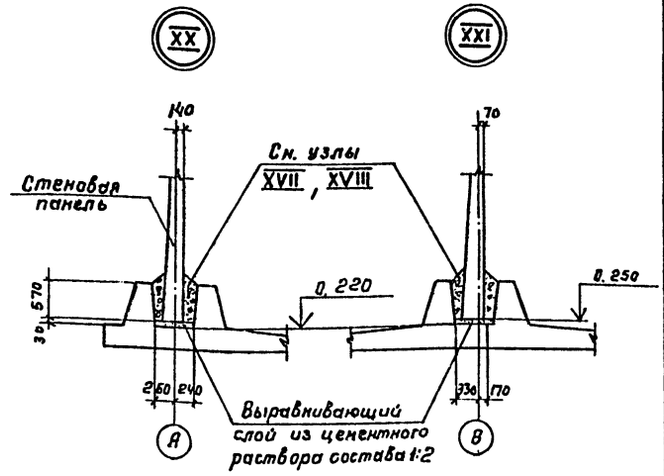

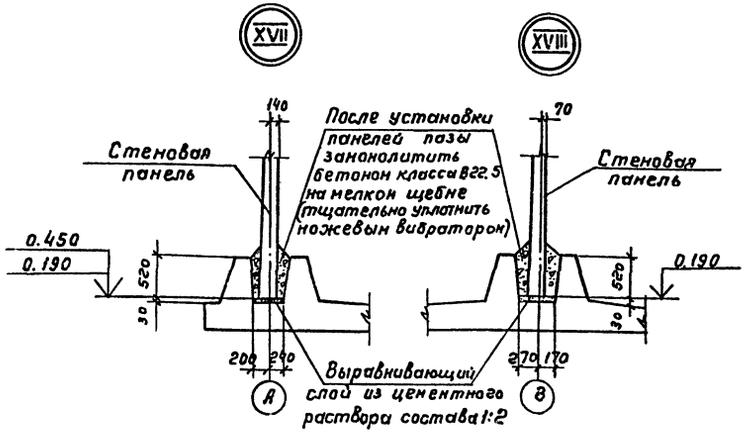

Совместно с данным сн. лл. К-16÷18, 20.

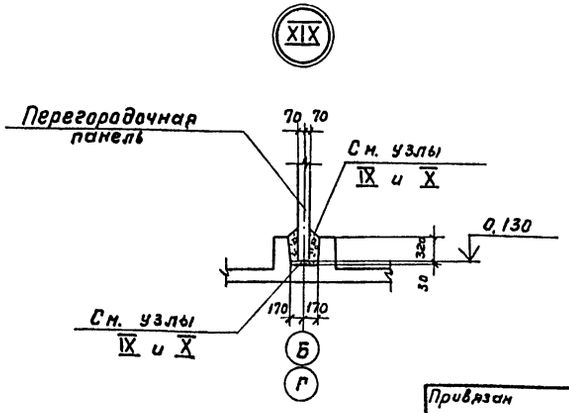

Инж.	Петроловский		
Инж.	Цветкова		
Рук. гр.	Семенова		
ГИП	Чирков		
Гл. спец.	Козловичер		
Н. контр.	Козловичер		
Нач. отд.	Альтшуллер		

Привязан

Инв. №

ТП 902-442.87-КЖ

Блок двухкоридорных аэратенков с размерами коридора 6×4,6×42м и вторичных отстойников (2 секции)

Стадия	Лист	Листов
Р	19	

Схема расположения элементов стен. Спецификация элементов. Узлы XVII–XXI.

СОЮЗВОДОКАНАЛПРОЕКТ

Инв. № подл. | Подпись и дата | Взам. инв. №

22574-03 22 Капировал Гольденбаум

Формат А2

Альбом III

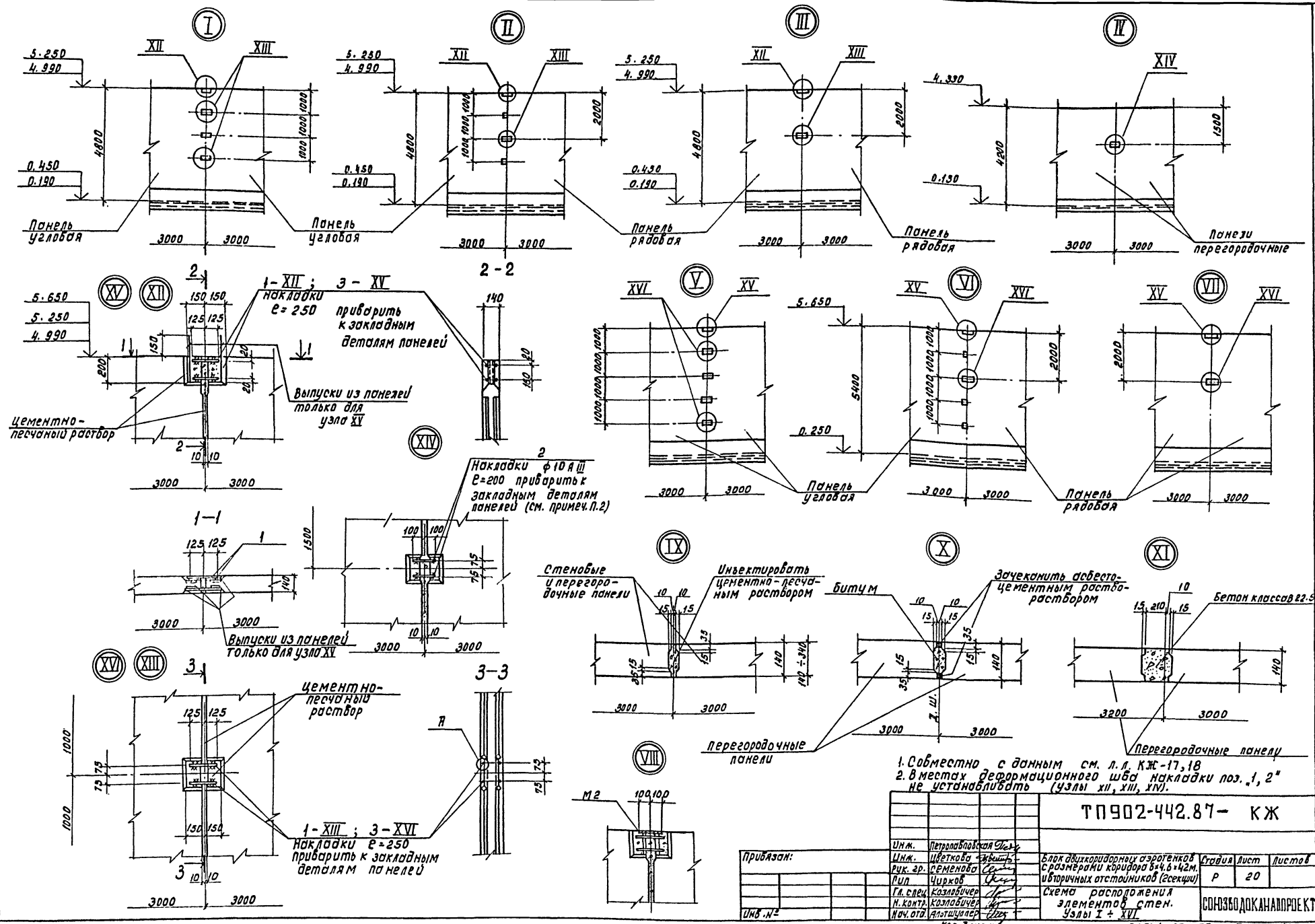

1. Совместно с данным см. л. л. КЖ-17,18
2. В местах деформационного шва накладки поз. „1, 2" не устанавливать (узлы XII, XIII, XIV).

				ТП902-442.87- КЖ			
	Ин.м.	Петроградская		Блок двухкоридорных аэротенков с размерами коридора b=4,6 и 42м. и вторичных отстойников (секции)	Стадия	Лист	Листов
Привязан:	Инж.	Цветкова			Р	20	
	Рук. гр.	Семенова					
	Рил.	Чирков					
	Гл. спец.	Козлович		Схема расположения элементов стен. Узлы I ÷ XVI	СОЮЗВОДОКАНАЛПРОЕКТ		
	Н. контр.	Козлович					
Инв. №	Нач. отд.	Алтшуллер					

Коп. Доценко

22574-03 23 Формат А2

Инв. № подл. | Подпись и дата | Взам. инв. №

Альбом III

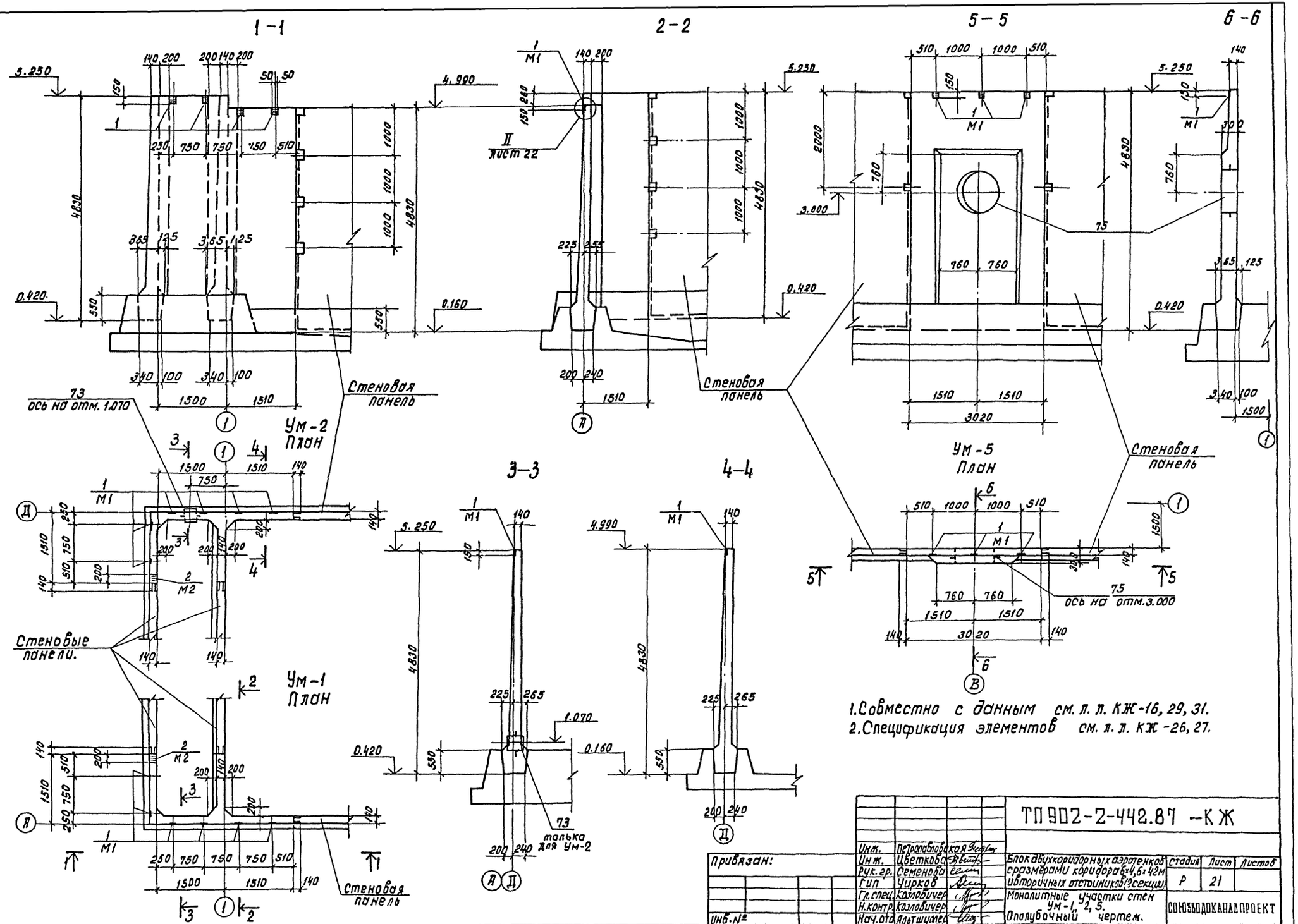

Инж.	Петропавловская		ТП 902-2-442.87 -КЖ				
Инж.	Цветкова						
Рук. гр.	Семенова		Блок двухкоридорных аэротенков с размерами коридора в=4,6; 42м и боковых отстойников (2 секции)	Стадия	Лист	Листов	
ГИП	Чирков			Р	21		
Гл. спец.	Козловичер		Монолитные участки стен Ум-1, 2, 5. Ополубочный чертеж.	Союзводоканалпроект			
Н. контр.	Козловичер						
Нач. отд.	Альтшулер						

Привязан:

Инв. №

Инв. № подл. | Подпись и дата | Взам. инв. №

Копировал Доценко 22574-03 24 Формат А2

Альбом III

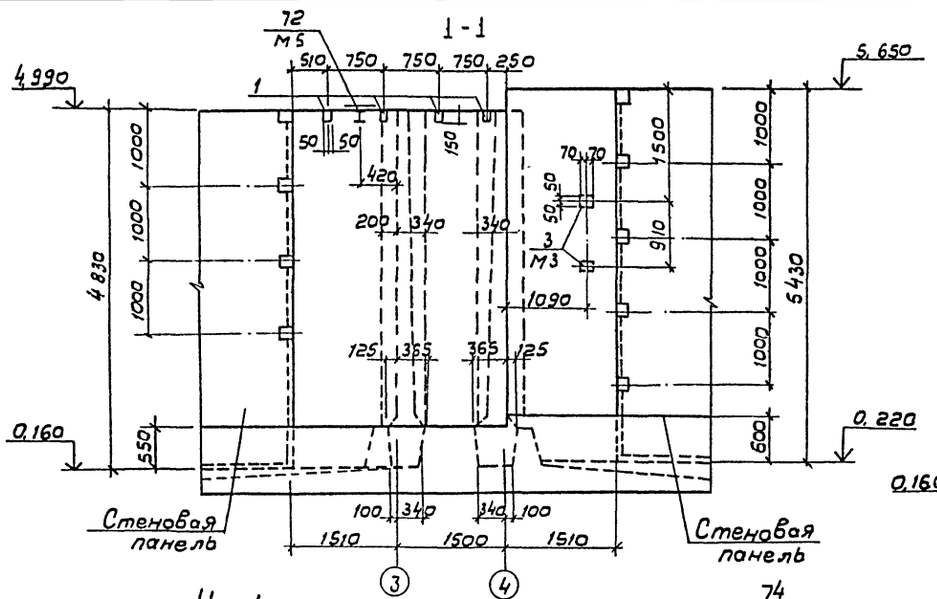

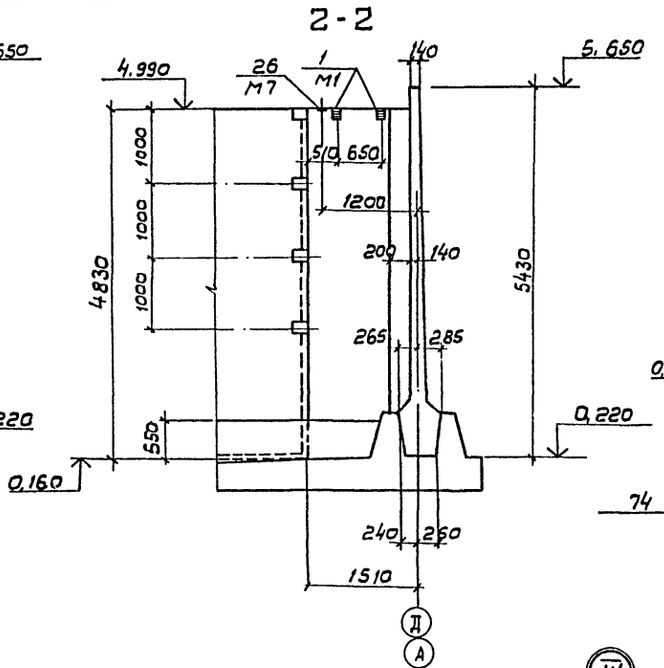

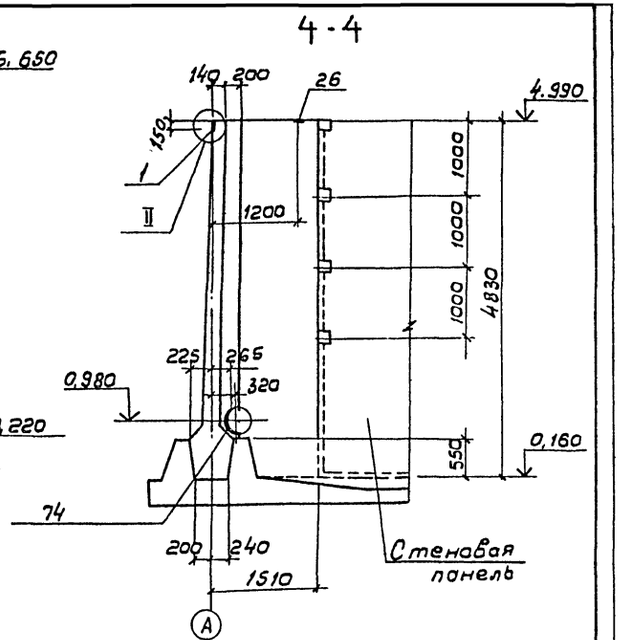

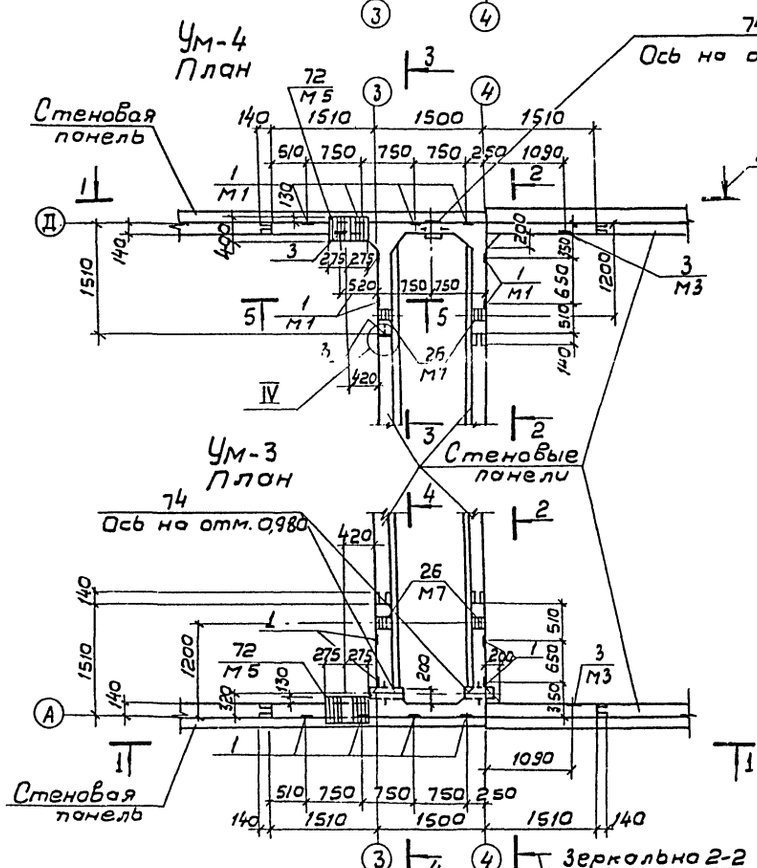

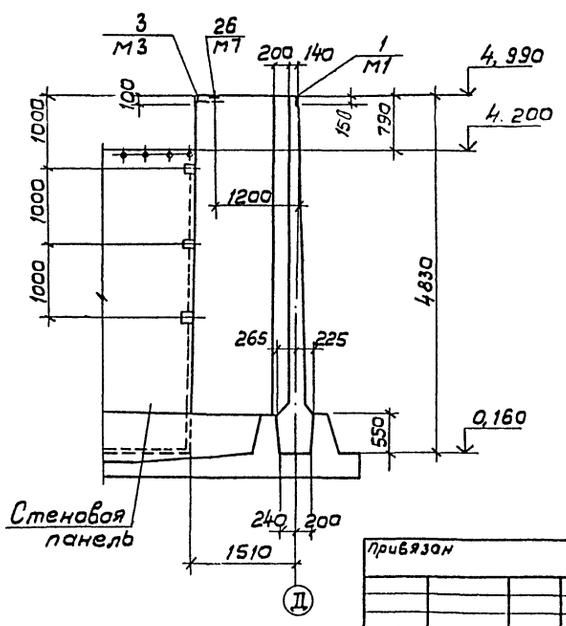

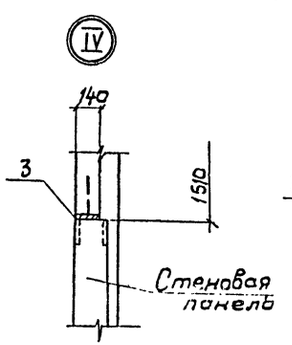

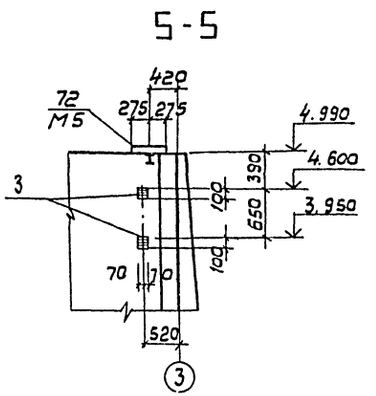

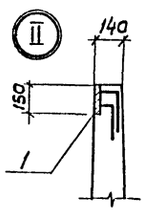

1. Совместно с данным см. л. л. КЖ-16, 30.
2. Спецификация элементов см. л. КЖ-26

Ин.ж.	Петропавловская		ТП 902-2-442.87-КЖ				
Ин.ж.	Цветкова		Блок двухкоридорных аэротенков с размерами коридора 6×4,6×42м и вторичных отстойников (2 секции)	Стадия	Лист	Листов	
Рук.гр.	Семенова			Р	22		
ГИП	Чирков		Монолитные участки стен УМ-3, 4. Ополубочный чертеж	СОЮЗВОДОКАНАЛПРОЕКТ			
Гл.спец.	Козловичер						
Н.контр.	Козловичер						
Нач.отд.	Альтшуллер						

Привязан

Инв. №

Согласовано
Отд. № 15 Стиранов

Инв. № подл. | Подпись и дата | Взам. инв. №

Копир В. Филиппова

22574-03 25

Формат А2

Альбом III

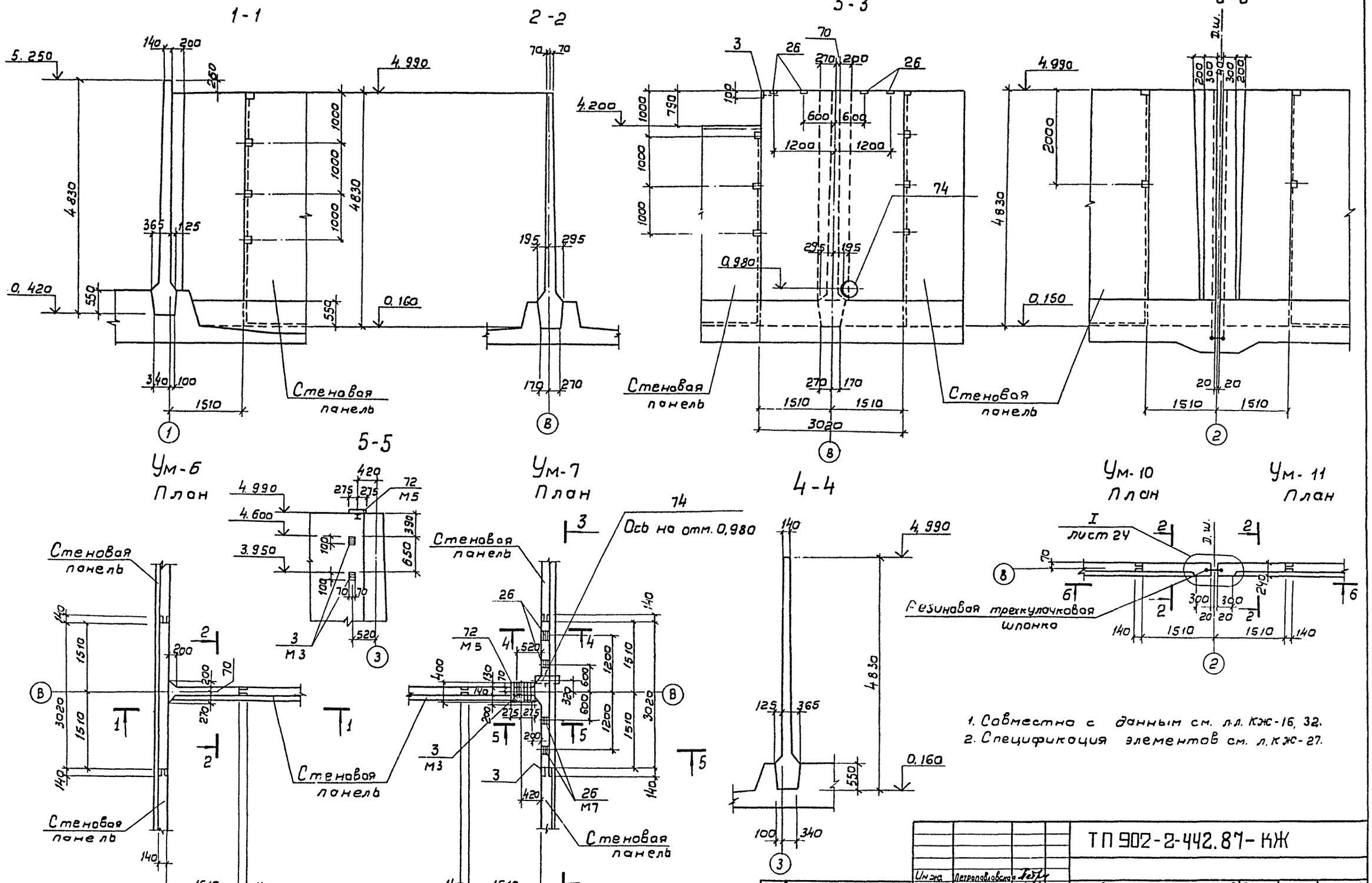

1. Совместно с данным см. л.л. КЖ-16, 32.
2. Спецификация элементов см. л. КЖ-27.

Согласовано							
Отд. N 15	Сигурнов						
Инв. N подл.	Подпись и дата	Взам. инв. N					
Привязан							
Инв. N							

Ин.ж.	Петропавловская		ТП 902-2-442.87-КЖ				
Ин.ж.	Цветкова						
Рук.гр.	Семенова		Блок двухкоридорных сгратенков с размерами коридора 6×4,6×42м и вторичных отстойников (2 секции)	Стадия	Лист	Листов	
Гип	Чирков			Р	23		
Гл.спец.	Козловичер		Монолитные участки стен Ум-6, 7, 10, 11. Опалубочный чертеж	СОЮЗВОДОКАНАЛПРОЕКТ			
Н.конт.	Козловичер						
Нач.отд.	Альтшуллер						

22574-03 26

Альбом III

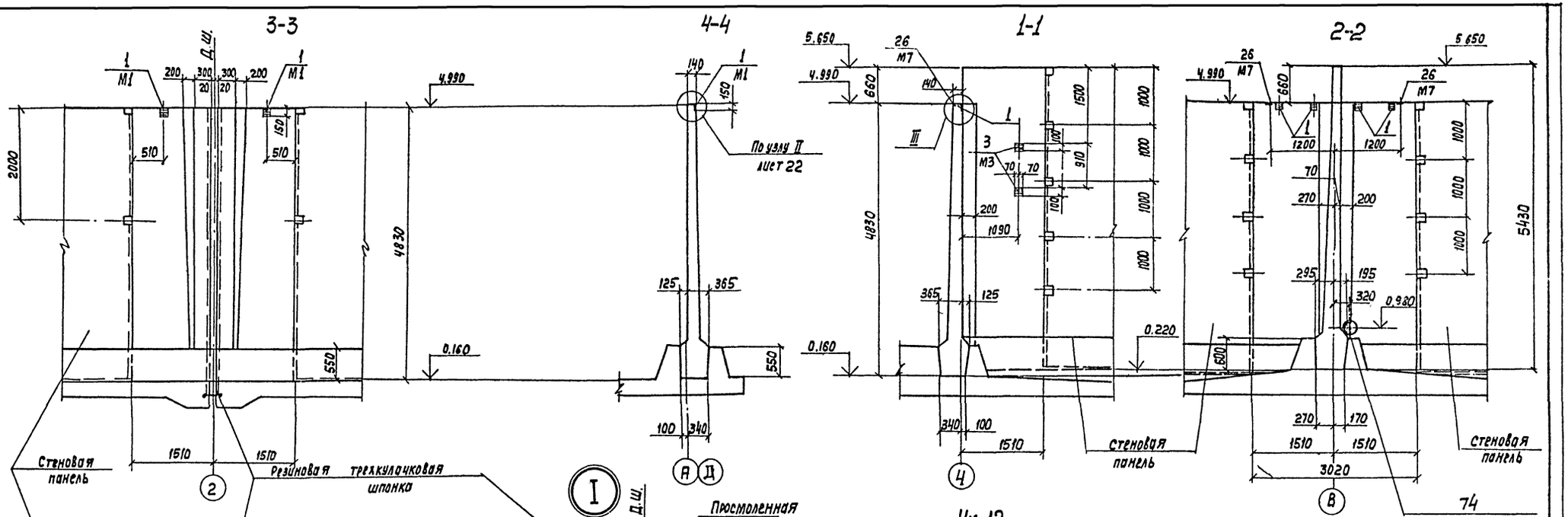

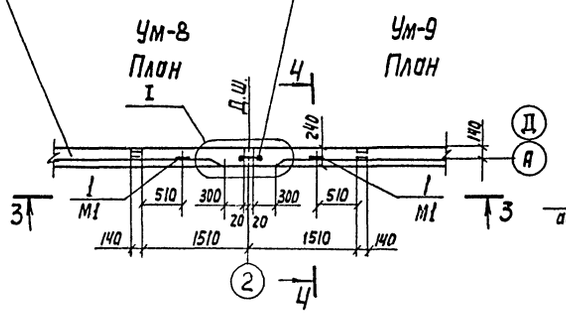

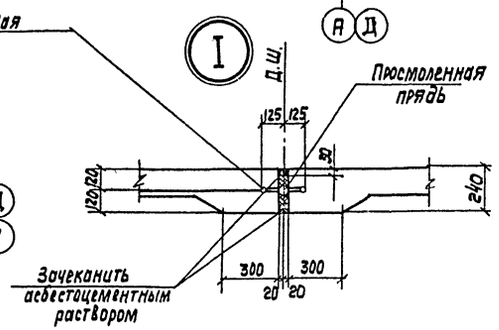

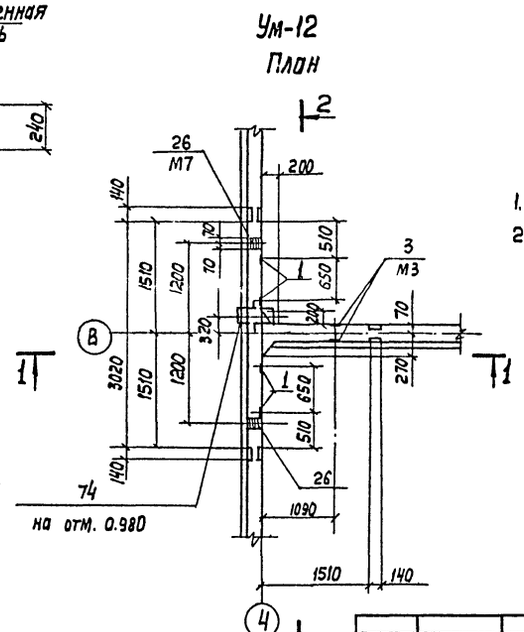

1. Совместно с данным см. л.л. КЖ-16,31,35.
2. Спецификация элементов см. л.л. КЖ-26,28.

Деталь заделки сальников

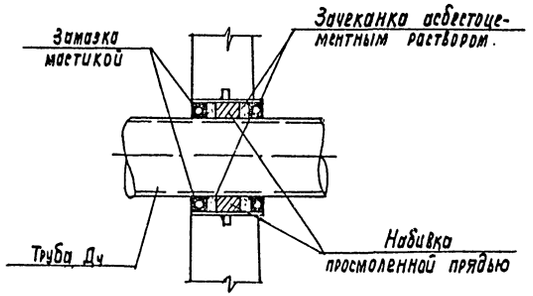

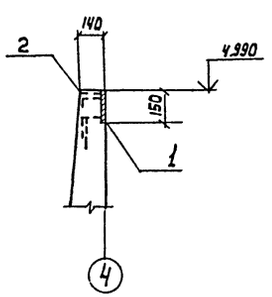

Инж.	Петровская		
Инж.	Цветкова		
Рук. гр.	Семенова		
ГИП	Чирков		
Гл. спец.	Казловичер		
Н. контр.	Казловичер		
Нач. отд.	Альтшуллер		

Привязан

Инв. №

Конф. Лебедкина

ТП902-2-442.87 - КЖ

Блок двухкоридорных аэротенков с размерами коридора 6×4,6×42м и вторичных отстойников (2 секции)

Монолитные участки стен Ум-8, 9, 12. Опалубочный чертеж.

Стадия	Лист	Листов
Р	24	

СОЮЗВОДОКАНАЛПРОЕКТ

22574-03 27 Формат А2

Согласовано: Гр. 4; Смирнов; Тр2 №15

Взам. инв. №; Подпись и дата; Инв. № подл.

Альбом III

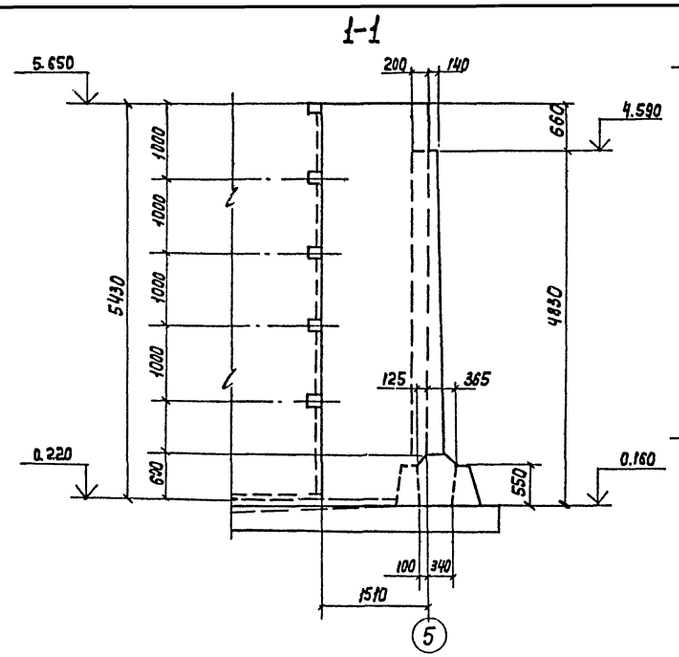

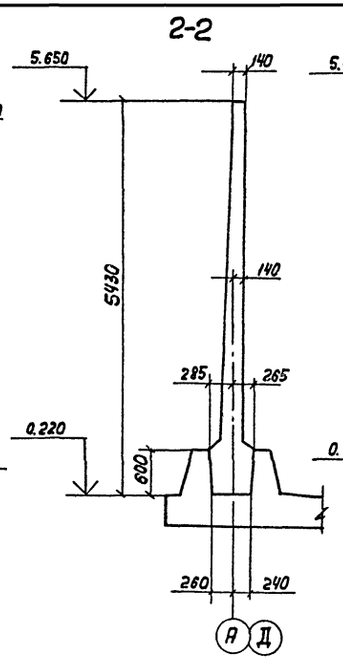

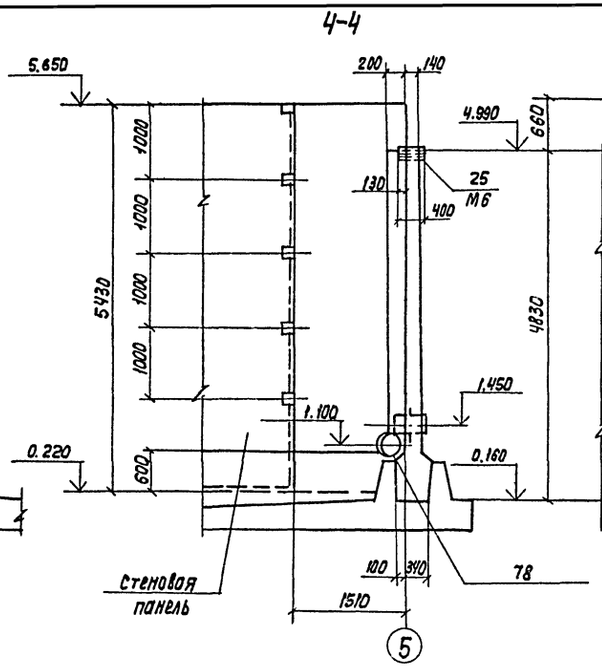

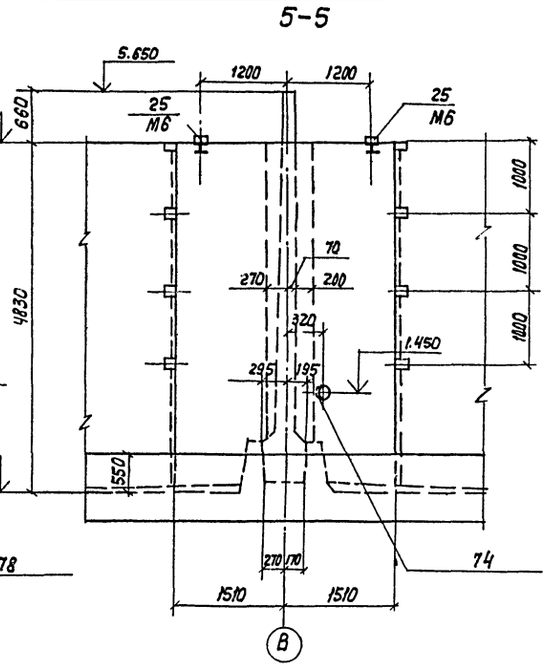

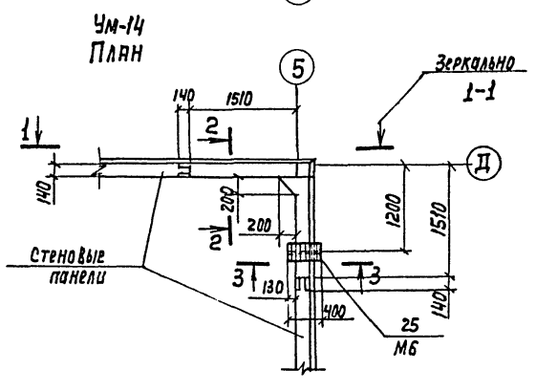

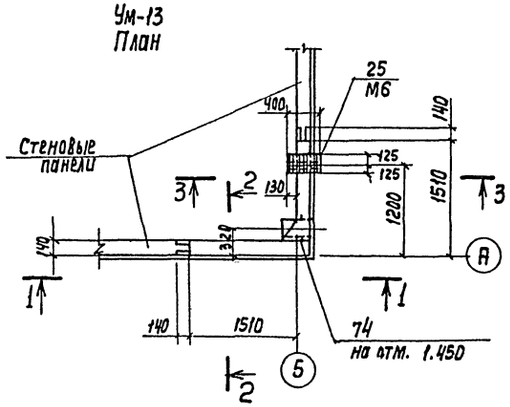

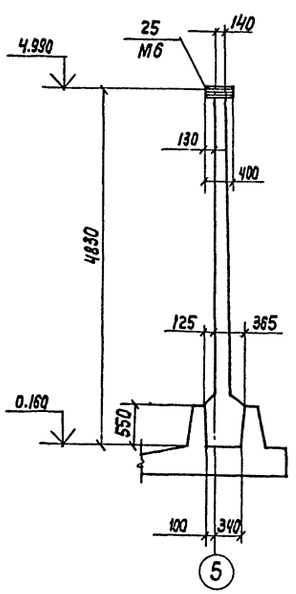

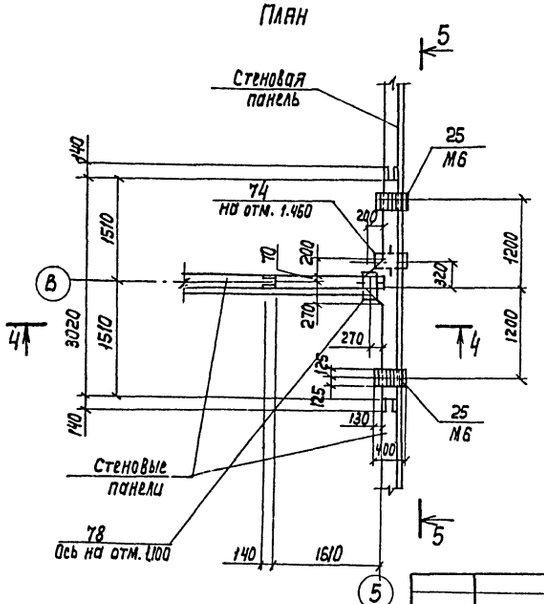

1. Совместно с данным см. л.л. КЖ-16, 33, 35.
2. Спецификация элементов см. л. КЖ-28

				ТП 902-2-442.87-КЖ			
Инж.	Петропавловская						
Инж.	Цветкова			Блок двухкоридорных аэротенков с размерами коридора 6х4.8х42м и вторичных отстойников (2 секции)	стадия	лист	листов
Рук. гр.	Семенова				Р	25	
ГИП	Чурков						
Гл. спец.	Казлович			Монолитные участки стен Ум-13, 14, 15. Опалубочный чертеж.	Союзводоканалпроект		
Н. контр.	Казлович						
Нач. отд.	Альтшуллер						

Привязан

Инв. №

Согласовано: Отд. №15 Смирнов

Взам. инв. №

Подп. и дата

Инв. № подл.

Копир. Лаврушина

22574-03 28

Формат А2

Альбом III

Спецификация монолитных участков стен

Формат	Зона	Поз.	Обозначение	Наименование	Кол.	Примечание
1	2	3	4	5	6	7
				Ум-1, 2 (по 1шт.)		
				Сборочные изделия		
				Изделия закладные		
А4		1	ТП902-2-428.87-КЖ.И. 3.0.02	М1	6	1,2 кг
А4		2	3.0.03	М2	1	2.0 кг
		73	5.900-2 **	Сальник для тр. Ду=200 Ек=300	1	16.0 кг
				Детали		
				А-III-10 - ГОСТ 5781-82*		
Б4		4	Лист 33	е=4810	50	3,0 кг
Б4		5*	То же	е=4780	5	2,9 кг
Б4		6	"	е=1300	2	0,8 кг
Б4		7*	"	е=4920	2	3,0 кг
Б4		8*	"	е=4920	2	3,0 кг
Б4		9	"	е=3200	5	2,0 кг
Б4		10*	"	е=3400	2	2,1 кг
Б4		11	"	е=1580	15	1,0 кг
Б4		12*	"	е=1800	6	1,1 кг
Б4		13*	"	еср=940	15	0,6 кг
				А-III-16 - ГОСТ 5781-82*		
Б4		14*	"	е=4790	4	7,6 кг
Б4		15*	"	е=2300	2	3,6 кг
Б4		16*	"	е=4630	7	7,3 кг
Б4		17*	"	е=4720	6	7,4 кг
Б4		18*	"	е=3450	9	5,4 кг
Б4		19*	"	е=3590	6	5,7 кг
Б4		20*	"	е=1780	27	2,8 кг
Б4		21*	"	е=1920	18	3,0 кг
Б4		22*	"	е=1680	24	2,5 кг
Б4		23*	"	еср=1015	45	1,6 кг
Б4		24*	"	е=2180	2	3,4 кг
Б4		27	** "	е=1400	8	2,2 кг
				Материалы	м³	
				Бетон класса В15, F ▭, W4	6,17	
				Ум-3 (шт. 1)		
				Сборочные единицы		
				Изделия закладные		
А4		1	ТП902-2-428.87- КЖ.И. 3.0.02	М1	8	1,2 кг
А4		26	3.0.06	М7	2	1,6 кг
А4		72	3.0.05	М5	1	21,2 кг
А4		3	3.0.04	М3	2	1,6 кг
		74	5.900-2	Сальник для тр. Ду=300, Ек=300	2	27,8 кг

1	2	3	4	5	6	7
				Детали		
				А-III-10 - ГОСТ 5781-82*		
Б4		4	Лист 33	е=4810	46	3,0 кг
Б4		44	То же	е=4630	8	2,8 кг
Б4		11	"	е=1580	20	1,0 кг
Б4		12*	"	е=1800	8	1,1 кг
Б4		13*	"	еср=940	20	0,6 кг
Б4		45	"	е=4500	8	2,8 кг
Б4		46	"	е=5410	12	3,3 кг
				А-III-16 - ГОСТ 5781-82*		
Б4		20*	"	е=1780	40	2,8 кг
Б4		21*	"	е=1920	24	3,0 кг
Б4		22*	"	е=1680	24	2,5 кг
Б4		23*	"	еср=1015	60	1,6 кг
Б4		27	"	е=1400	8	2,2 кг
Б4		47	"	е=4630	24	7,3 кг
Б4		48	"	е=1620	4	2,6 кг
Б4		54	"	е=4500	16	7,1 кг
Б4		55	"	е=1480	6	2,3 кг
Б4		56*	"	е=1880	8	3,0 кг
				Материалы	м³	
				Бетон класса В15, F ▭, W4	8,10	
				Ум-4 (шт. 1)		
				Сборочные единицы		
				Изделия закладные		
А4		72	ТП902-2-428.87- КЖ.И.3.0.05	М5	1	21,2 кг
А4		1	3.0.02	М1	8	1,2 кг
А4		3	3.0.04	М3	5	1,6 кг
А4		26	3.0.06	М7	2	1,6 кг
		74	5.900-2	Сальник для тр. Ду=300, Ек=300	1	27,8 кг
				Детали		
				А-III-10-ГОСТ 5781-82*		
Б4		4	Лист 33	е=4810	46	3,0 кг
Б4		11	Тоже	е=1580	20	1,0 кг
Б4		12*	"	е=1800	8	1,1 кг
Б4		13*	"	еср=940	20	0,6 кг
Б4		44	"	е=4630	8	2,8 кг
Б4		45	"	е=4500	8	2,8 кг
Б4		46	"	е=5410	12	3,3 кг

** Только для Ум-2

1	2	3	4	5	6	7
				А-III-16-ГОСТ 5781-82*		
Б4		20*	Лист 33	е=1780	40	2,8 кг
Б4		21*	Тоже	е=1920	20	3,0 кг
Б4		22*	"	е=1680	24	2,5 кг
Б4		23*	"	еср=1015	60	1,6 кг
Б4		27	"	е=1400	8	2,2 кг
Б4		47	"	е=4630	24	7,3 кг
Б4		48	"	е=1620	4	2,6 кг
Б4		54	"	е=4500	16	7,1 кг
Б4		55	"	е=1480	6	2,3 кг
Б4		56*	"	е=1880	8	3,0 кг
				Материалы	м³	
				Бетон класса В15, F ▭, W4	8,10	
				Ум-8, 9 (по 1шт)		
				Сборочные единицы		
				Изделия закладные		
А4		1	ТП902-2-428.87- КЖ.И.3.0.01	М1	1	1,2 кг
				Сетки арматурные		
А4		80	ТП902-2-428.87-КЖ.И.3.0.01	С10	2	105.6 кг
				Детали		
				А-I-8-ГОСТ 5781-82*		
Б4		50*	Лист 33	е=1060	22	0,4 кг
Б4		51*	То же	е=780	22	0,3 кг
Б4		52*	"	е=320	22	0,1 кг
Б4		53*	"	е=4340	9	1,7 кг
				А-III-12-ГОСТ 5781-82*		
Б4		49	"	е=1610	8	1,4 кг
				Материалы	м³	
				Бетон класса В15, F ▭, W4	1,51	

* Позиции см. ведомость деталей л. КЖ-33.

Совместно с данным см. л. КЖ-21, 22, 24, 29, 30, 31, 33; 35

Взам. инв. №

Подпись и дата

Инв. № подл.

Привязан

Инв. №

Инж.	Петропавловская	
Инж.	Цветкова	
Рук. гр.	Семенова	
ГИП	Чирков	
Гл. спец.	Козловичер	
Н. контр.	Козловичер	
Нач. отд.	Альтшуллер	

ТП902-2-442.87 - КЖ

Блок двухкоридорных аэротенков с размерами коридора 6×4,6×42м и вторичных отстойников (2 секции)

Стадия	Лист	Листов
Р	26	

Спецификация монолитных участков стен Ум-1, 2, 3, 4, 8, 9

СОЮЗВОДОКАНАЛПРОЕКТ

Копир. Лаврухина

22574-03 29

Формат А2

Альбом III

Спецификация монолитных участков стен

Формат	Зона	Поз.	Обозначение	Наименование	Кол.	Примечание
1	2	3	4	5	6	7
				Ум-5 (шт. 1)		
				Сборочные единицы		
				Изделия закладные		
А4		1	ТП902-2-428.87-КЖ.И.3.0.02	М1	3	1,2кг
		75	5.900-2	Сальник для тр. Ду=800	1	78,5кг
				$e_к$=300		
				Сетки арматурные		
А4		79	ТП902-2-428.87-КЖ.И.3.0.01	С9	2	206,1кг
				Детали		
				А-I-8-ГОСТ5781-82*		
Б4		35*	Лист 33	e ср=1080	10	0,4кг
Б4		36*	Тоже	e=500	18	0,2кг
Б4		37*	"	e=380	14	0,2кг
Б4		38*	"	e=2500	8	1,0кг
				А-III-10-ГОСТ5781-82*		
Б4		33	"	e=2100÷2400	5	1,4кг
Б4		34*	"	e=2260	13	1,4кг
Б4		39	"	e=2400	4	1,5кг
				А-III-12-ГОСТ5781-82*		
Б4		28	"	e=3280	4	2,9кг
Б4		29	"	e=1150	8	1,0кг
Б4		32*	"	e=3500	2	3,1кг
				А-III-16-ГОСТ5781-82*		
Б4		30*	"	e=3780	6	6,1кг
Б4		31	"	e=2700	6	4,3кг
				Материалы	$м^3$	
				Бетон класса В15, F ☐, W4	3,35	
				Ум-6 (шт. 1)		
				Детали		
				А-III-10-ГОСТ5781-82*		
Б4		4	"	e=4810	38	3,0кг
Б4		11	"	e=1580	8	1,0кг
Б4		12*	"	e=1800	4	1,1кг
Б4		13*	"	eср=940	8	0,6кг
Б4		40	"	e=3000	10	1,8кг
Б4		41	"	e=3280	4	2,0кг
Б4		6	"	e=1800	2	0,8кг
				А-III-16-ГОСТ5781-82*		
Б4		20*	Лист 33	e=1780	18	2,8кг
Б4		21*	Тоже	e=1920	12	3,0кг
Б4		22*	"	e=1680	24	2,5кг
Б4		23*	"	e ср=1015	30	1,6кг
Б4		42	"	e=3000	18	4,7кг
Б4		43	"	e=3280	12	5,2кг
				Материалы	$м^3$	
				Бетон класса В15, F ☐, W4	4,65	
				Ум-7 (шт. 1)		
				Сборочные единицы		
				Изделия закладные		
А4		72	ТП902-2-428.87-КЖ.И.3.0.05	М5	1	21,2кг
А4		3	3.0.07	М3	3	1,6кг
А4		26	3.0.06	М7	4	1,6кг
		74	5.900-2	Сальник для тр. Ду=300, $e_к$=300	1	27,8кг
				Детали		
				А-III-10-ГОСТ5781-82*		
Б4		4	Лист 33	e=4810	38	3,0кг
Б4		11	Тоже	e=1580	10	1,0кг
Б4		12*	"	e=1800	4	1,1кг
Б4		13*	"	eср=940	10	0,6кг
Б4		40	"	e=3000	10	1,8кг
Б4		41	"	e=3280	4	2,0кг
				А-III-16-ГОСТ5781-82*		
Б4		20*	"	e=1780	18	2,8кг
Б4		21*	"	e=1920	12	3,0кг
Б4		22*	"	e=1680	24	2,5кг
Б4		23*	"	eср=1015	30	1,6кг
Б4		42	"	e=3000	18	4,7кг
Б4		43	"	e=3280	8	5,2кг
Б4		57	"	e=3130	4	4,9кг
				Материалы	$м^3$	
				Бетон класса В15, F ☐, W4	4,62	
				Ум-10, 11 (по 1 шт.)		
				Сборочные единицы		
				Сетки арматурные		
А4		80	ТП902-2-428.87-КЖ.И.3.0.01	С10	2	105,6кг
				Детали		
				А-I-8-ГОСТ5781-82*		
Б4		50*	Лист 33	e=1060	22	0,4кг
Б4		51*	Тоже	e=780	22	0,3кг
Б4		52*	"	e=320	22	0,1кг
Б4		53*	"	e=4340	9	1,7кг
				А-III-12-ГОСТ5781-82*		
Б4		49	"	e=1610	8	1,4кг
				Материалы	$м^3$	
				Бетон класса В15, F ☐, W4	1,51	
				Ум-16 (шт. 1)		
				Сборочные единицы		
				Изделия закладные		
А4		76	ТП902-2-428.87-КЖ.И.3.0.03	М4	2	1,2кг
А4		77	3.0.04	М3	1	1,6кг
			Механические черт.	Рама затвора 800×900	1	
				Детали		
				А-I-6-ГОСТ5781-82*		
Б4		58	Лист 33	e=980	4	0,2кг
				А-I-10-ГОСТ5781-82*		
Б4		59	Тоже	e=1330	10	0,8кг
Б4		60*	"	e=520	8	0,3кг
Б4		61*	"	e=240	6	0,1кг
Б4		62	"	e=980	4	0,6кг
Б4		63*	"	e=590	4	0,4кг
Б4		64*	"	e=1240	2	0,8кг
Б4		65*	"	e=1150	7	0,7кг
				Материалы	$м^3$	
				Бетон класса В15, F ☐, W4	0,19	

* Позиции см. ведомость деталей л. КЖ-33

Совместно с данным см. л.л. КЖ-21, 23, 31, 32, 33, 35

Привязан

Инв. №

Инж.	Петропавловская	
Инж.	Цветкова	
Рук. гр	Семенова	
ГИП	Чирков	
Гл. спец.	Козловичер	
Н. контр.	Козловичер	
Нач отд	Альтшуллер	

ТП 902-2-442.87 – КЖ

Блок двух коридорных аэротенков с размерами коридора 6×4,6×42м и вторичных отстойников (2 секции)

Стадия	Лист	Листов
Р	27	

Спецификация монолитных участков стен Ум-5, 6, 7, 10, 11, 16

СОЮЗВОДОКАНАЛПРОЕКТ

Копир. Лайухина

22574-03 30 Формат А2

Взам. инв. № | Подпись и дата | Инв. № подл.

Альбом III

Спецификация монолитных участков стен

Формат	Зона	Поз.	Обозначение	Наименование	Кол.	Примечание
1	2	3	4	5	6	7
				Ум-12 (шт.1)		
				Сборочные единицы		
				Изделия закладные		
А4		1	ТП902-2-428.87-КЖ.И.3.0.02	М1	4	1.2кг
А4		26	3.0.06	М7	2	1.6кг
А4		3	3.0.04	М3	4	1.6кг
		74	5.900-2	Сальник для тр. Ду=300, $P_к$=300	1	27.8кг
				Детали		
				А-III-10-ГОСТ 5781-82*		
Б4		12*	лист 33	P=1800	4	1.1кг
Б4		13*	то же	$P_{ср}$=940	8	0.6кг
Б4		40	"	P=3000	10	1.8кг
Б4		41	"	P=3280	4	2.0кг
Б4		46	"	P=5410	12	3.3кг
Б4		4	"	P=4810	25	3.0кг
Б4		11	"	P=1580	8	1.0кг
				А-III-16-ГОСТ 5781-82*		
Б4		21*	"	P=1920	12	3.0кг
Б4		22*	"	P=1680	16	2.5кг
Б4		23*	"	$P_{ср}$=1015	34	1.6кг
Б4		42	"	P=3000	18	4.7кг
Б4		43	"	P=3280	12	5.2кг
Б4		48	"	P=1620	4	2.6кг
Б4		55	"	P=1480	4	2.3кг
Б4		56*	"	P=1880	8	3.0кг
Б4		20*	"	P=1780	22	2.8кг
				Материалы	$м^3$	
				Бетон класса В15, F ☐, W4	5.10	
				Ум-13 (шт.1)		
				Сборочные единицы		
				Изделия закладные		
А4		25	ТП902-2-428.87-КЖ.И.3.0.05	М6	1	7.7кг
		74	5.900-2	Сальник для тр. Ду=300, $P_к$=300	1	27.8кг
				Детали		
				А-III-10-ГОСТ 5781-82*		
Б4		4	лист 33	P=4810	14	3.0кг
Б4		11	то же	P=1580	9	1.0кг
Б4		12*	"	P=1800	2	1.1кг
Б4		13*	"	$P_{ср}$=940	2	0.6кг
Б4		66*	"	P=3600	4	2.2кг
Б4		68*	"	P=1950	2	1.2кг
Б4		70*	Лист 33	P=3340	8	2.1кг
Б4		46	То же	P=5410	14	3.3кг
				А-III-16-ГОСТ 5781-82*		
Б4		20*	"	P=1780	9	2.8кг
Б4		21*	"	P=1920	6	3.0кг
Б4		22*	"	P=1680	8	2.5кг
Б4		23*	"	$P_{ср}$=1015	21	1.6кг
Б4		48	"	P=1620	4	2.6кг
Б4		55	"	P=1480	4	2.3кг
Б4		56*	"	P=1880	8	3.0кг
Б4		67*	"	P=3500	12	5.5кг
Б4		69*	"	P=1900	6	3.0кг
Б4		71*	"	P=3240	5	5.1кг
Б4		27	"	P=1400	8	2.2кг
				Материалы	$м^3$	
				Бетон класса В15, F ☐, W4	3.52	
				Ум-14 (шт.1)		
				Сборочные единицы		
				Изделия закладные		
А4		25	ТП902-2-428.87-КЖ.И.3.0.05	М6	1	7.7кг
				Детали		
				А-III-10-ГОСТ 5781-82*		
Б4		4	Лист 33	P=4810	14	3.0кг
Б4		11	то же	P=1580	9	1.0кг
Б4		12*	"	P=1800	2	1.1кг
Б4		13*	"	$P_{ср}$=940	2	0.6кг
Б4		66*	"	P=3600	4	2.2кг
Б4		68*	"	P=1950	2	1.2кг
Б4		70*	"	P=3340	8	2.1кг
Б4		46	"	P=5410	14	3.3кг
				А-III-16-ГОСТ 5781-82*		
Б4		20*	"	P=1780	9	2.8кг
Б4		21*	"	P=1920	6	3.0кг
Б4		22*	"	P=1680	8	2.5кг
Б4		23*	"	$P_{ср}$=1015	21	1.6кг
Б4		48	лист 33	P=1620	4	2.6кг
Б4		55	то же	P=1480	4	2.3кг
Б4		56*	"	P=1880	8	3.0кг
Б4		67*	"	P=3500	12	5.5кг
Б4		69*	"	P=1900	6	3.0кг
Б4		71*	"	P=3240	5	5.1кг
				Материалы	$м^3$	
				Бетон класса В15, F ☐, W4	3.52	
				Ум-15 (шт.1)		
				Сборочные единицы		
				Изделия закладные		
А4		25	ТП902-2-428.87-КЖ.И.3.0.05	М6	2	7,7кг
		74	5.900-2	Сальник для тр. Ду=300, $P_к$=300	1	27.8кг
		78	5.900-2	Сальник для тр. Ду=500, $P_к$=300	1	48.3кг
				Детали		
				А-III-10-ГОСТ 5781-82*		
Б4		11	Лист 33	P=1580	8	1.0кг
Б4		12*	то же	P=1800	4	1.1кг
Б4		13*	"	$P_{ср}$=940	8	0.6кг
Б4		40	"	P=3000	10	1.8кг
Б4		41	"	P=3280	4	2.0кг
Б4		46	"	P=5410	12	3.3кг
Б4		4	"	P=4810	25	3.0кг
				А-III-16-ГОСТ 5781-82*		
Б4		20*	"	P=1780	22	2.8кг
Б4		21*	"	P=1920	12	3.0кг
Б4		22*	"	P=1680	16	2.5кг
Б4		23*	"	$P_{ср}$=1015	34	1.6кг
Б4		42	"	P=3000	18	4.7кг
Б4		43	"	P=3280	12	5.2кг
Б4		48	"	P=1620	4	2.6кг
Б4		55	"	P=1480	4	2.3кг
Б4		56*	"	P=1880	8	3.0кг
Б4		27	"	P=1400	16	2.2кг
				Материалы	$м^3$	
				Бетон класса В15, F ☐, W4	5.10	

* Позиции см. Ведомость деталей л. КЖ-33

Совместно с данным см. л.л. КЖ-24, 25, 33, 35.

Привязан

Инв.№

Взам. инв.№ | Подпись и дата | Инв.№ подл.

Инж.	Петроплавловская	
Инж.	Цветкова	
Рук. гр.	Семенова	
Гип	Чирков	
Гл. спец.	Козловичев	
Н. контр.	Козловичев	
Нач. отд.	Альтшуллер	

Кон. Доценко

ТП902-2-442.87-КЖ

Блок двухкоридорных аэротенков с размерами коридора 6х4.6х42м. и вторичных отстойников (2 секции)	Стадия	Лист	Листов
	Р	28	
Спецификация монолитных участков стен Ум-12, 13, 14, 15.	СОЮЗВОДОКАНАЛПРОЕКТ		

22574-03 31 Формат А2

Альбом III

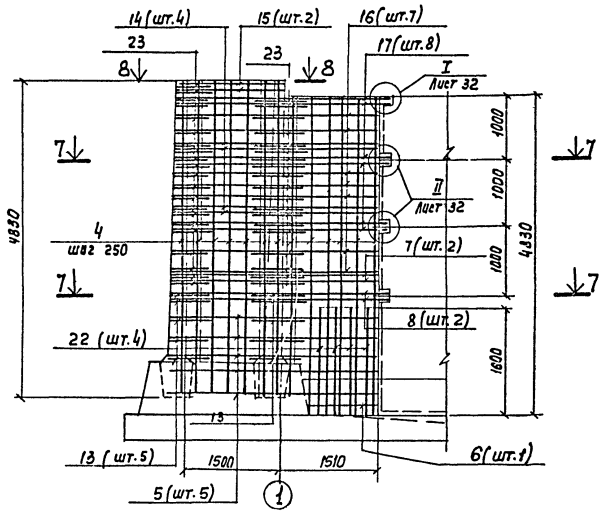

Ум-2. План 7-7

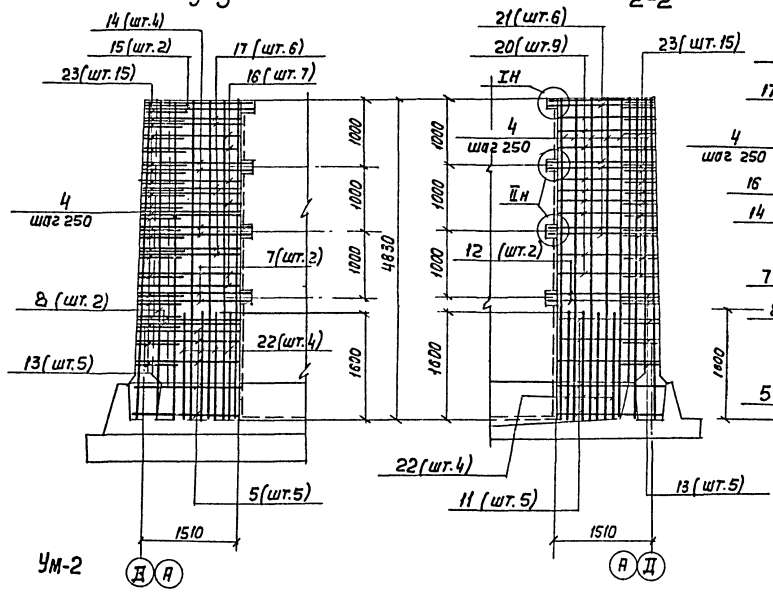

Ум-2
План 8-8

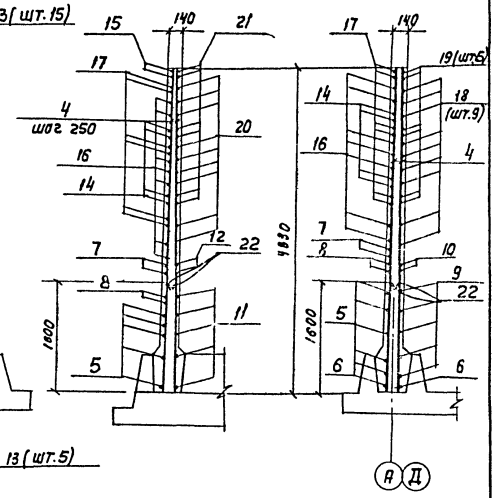

5-5

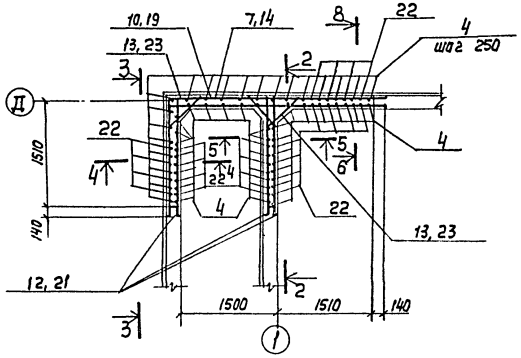

Ум-1. План 7-7

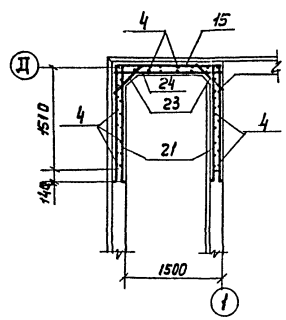

Ум-1. План 8-8

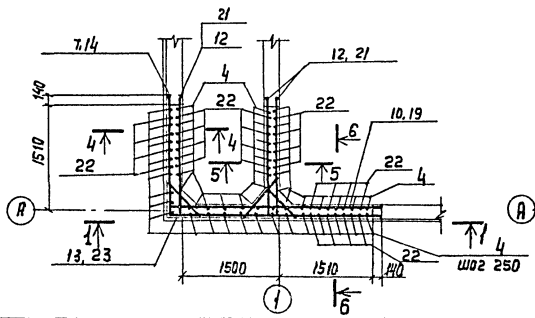

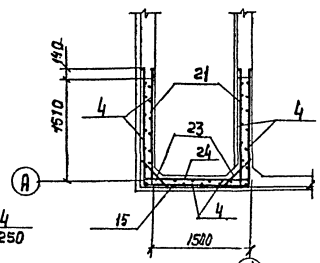

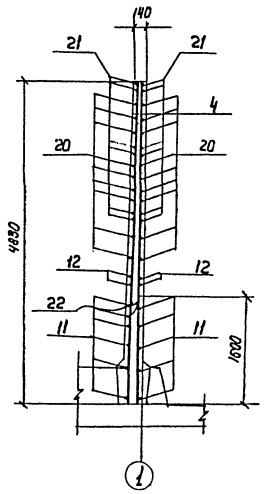

1. Совместно с данным см. л.л. КЖ-21,26.
2. Защитный слой бетона – 20мм.
3. Позиции „13" приварить к поз. „5,8,11,12", позиции „23" приварить к поз. „14-21", остальные соединения вязаные.
4. Длина поз. „5÷21" уточняется по месту.
5. В месте пропуска сальника арматуру в Ум-2 обрезать по месту, концы обрезанной арматуры приварить к корпусу сальника.

Деталь армирования отверстий см. л. КЖ-30.

Инж.	Петроградская		ТП902-2-442.87 - КЖ				
Инж.	Цветкова						
Рук. гр.	Семенова		Блок двухкоридорных аэротенков с размерами коридора 6х4,8х42м и вторичных отстойников (2 секции)	Стадия	Лист	Листов	
ГИП	Чирков			Р	29		
Гл. спец.	Козловичер		Монолитные чудетки стен Ум-1,2. Арматурный чертеж.	СОЮЗВОДОКАНАЛПРОЕКТ			
Н. контр.	Козловичер						
Нач. отд.	Альтшуллер						

Привязан:

Инв. №

Копир. Лаврухина

22574-03 32

Формат А2

Взам. инв. № | Подп. и дата | Инв. № подл.

Альбом III

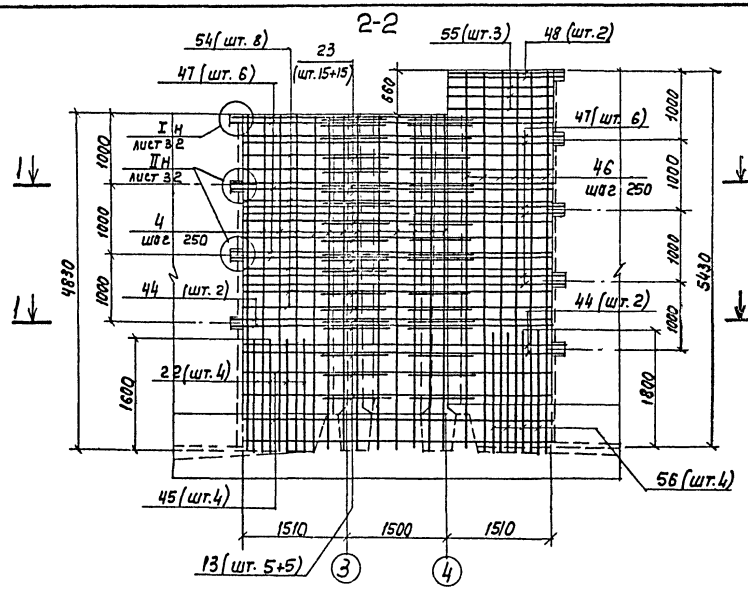

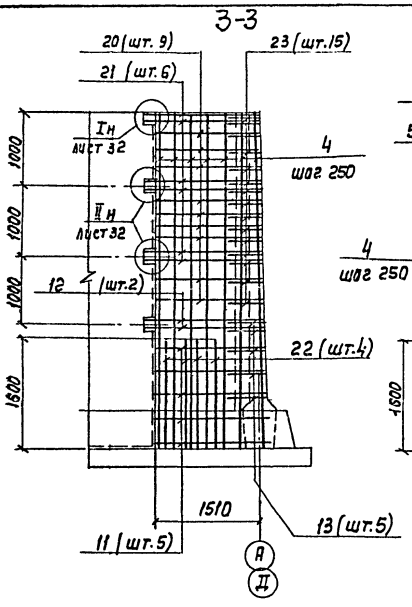

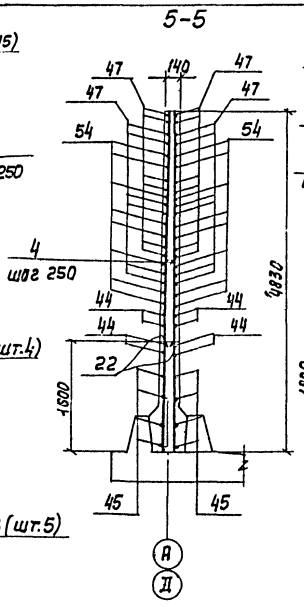

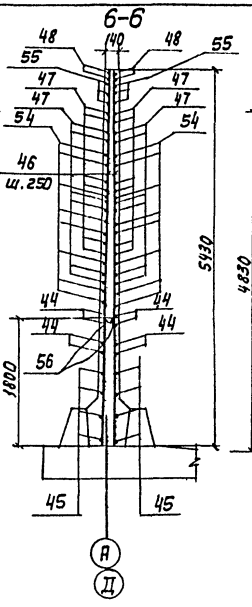

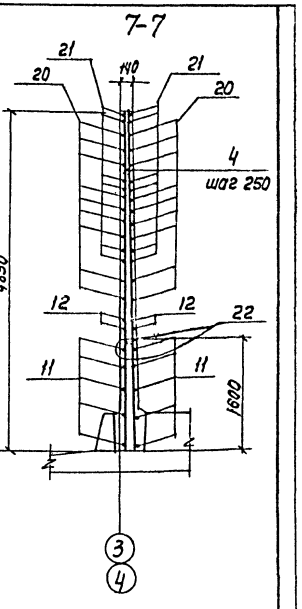

Ум-4 План 1-1

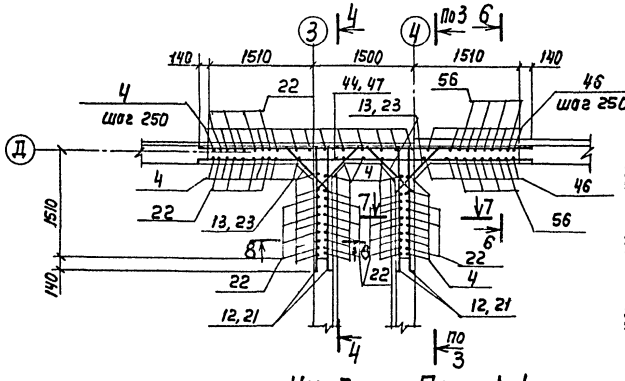

Ум-3 План 1-1

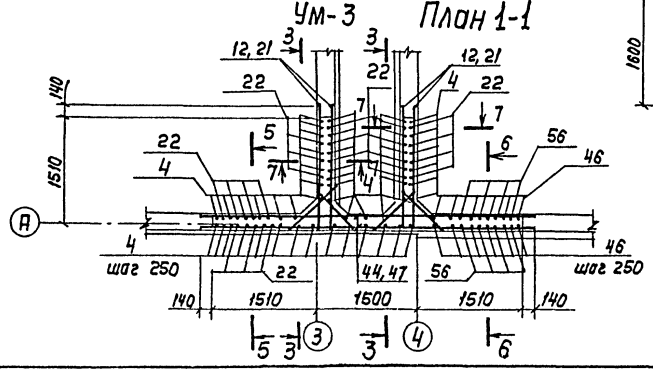

4-4

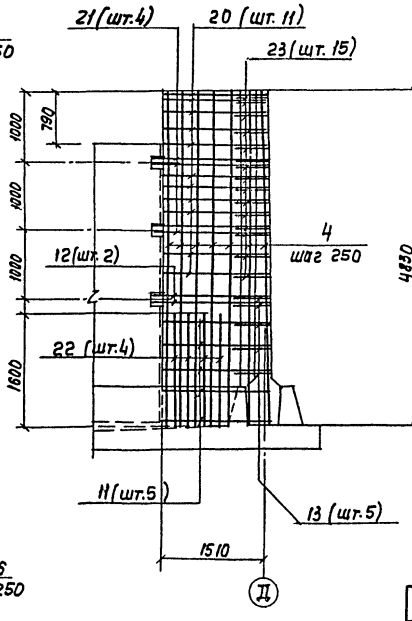

8-8

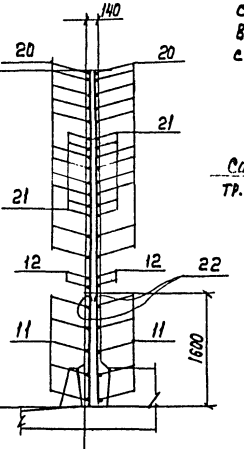

Деталь армирования отверстий

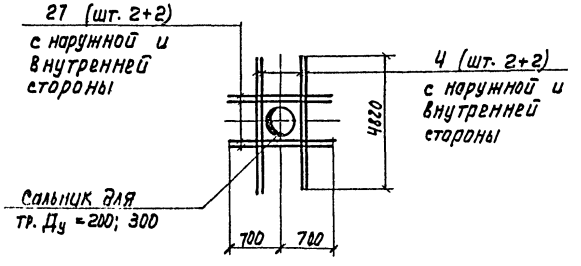

1. Совместно с данным см. л.л. КЖ-22,26.
2. В местах пропуска сальников арматуру обрезать по месту, концы обрезанной арматуры приварить к корпусу сальника.
3. Защитный слой бетона - 20 мм.
4. Позиции „13" приварить к поз. „11, 12, 44, 45", позиции „23" приварить к поз. „20, 21, 47, 54", остальные соединения вязаные.
5. Длина поз. „11, 12, 20, 21" уточняется по месту.

Привязан				ТП902-2-442.87 - КЖ			
	Инж.	Петропавловская		Блок двухкоридорных аэротенков с размерами коридора 6х4,6х42м и вторичных отстойников (2 секции)	Стадия	Лист	Листов
	Инж.	Цветкова			Р	30	
	Рук. гр.	Семенова					
	ГИП	Чирков					
	Гл. спец.	Козловичер		Монолитные участки стен Ум 3, 4. Арматурный чертеж.	Союзводоканалпроект		
	Н. контр.	Козловичер					
Инв. №	Нач. отд.	Альтшуллер					

Копир. Лаврухина 22574-03 33 Формат А2

Взам. инв. №

Подпись и дата

Инв. № подл.

Альбом III

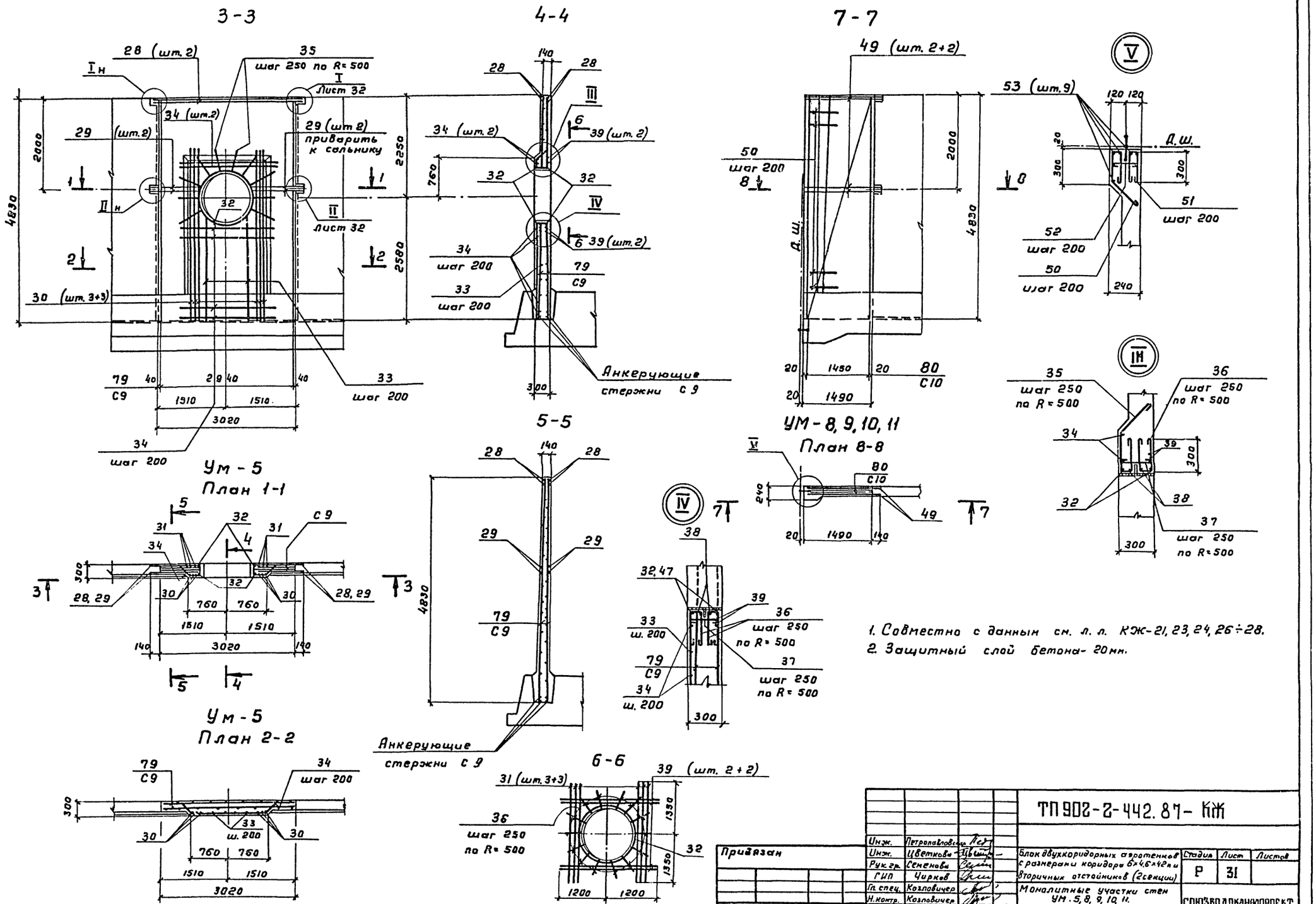

1. Совместно с данным см. л. л. КЖ-21, 23, 24, 26÷28.
2. Защитный слой бетона- 20мм.

Привязан	Инж.	Петропавловский		ТП 902-2-442.87- КЖ			
	Инж.	Цветкова					
	Рук. гр.	Семенова		Блок двухкоридорных аэротенков с размерами коридора 6×4,6×42м и вторичных отстойников (2 секции)	Стадия	Лист	Листов
	ГИП	Чирков			Р	31	
	Гл. спец.	Козловичер		Монолитные участки стен УМ. 5, 8, 9, 10, 11. Арматурный чертеж.	СОЮЗВОДОКАНАЛПРОЕКТ		
	Н. контр.	Козловичер					
Инв. №	Нач. отд.	Альтшулер					

Инв. № подл. | Подпись и дата | Взам. инв. №

22574-03 34

Копировал Гольденберг

Формат А2

Альбом III

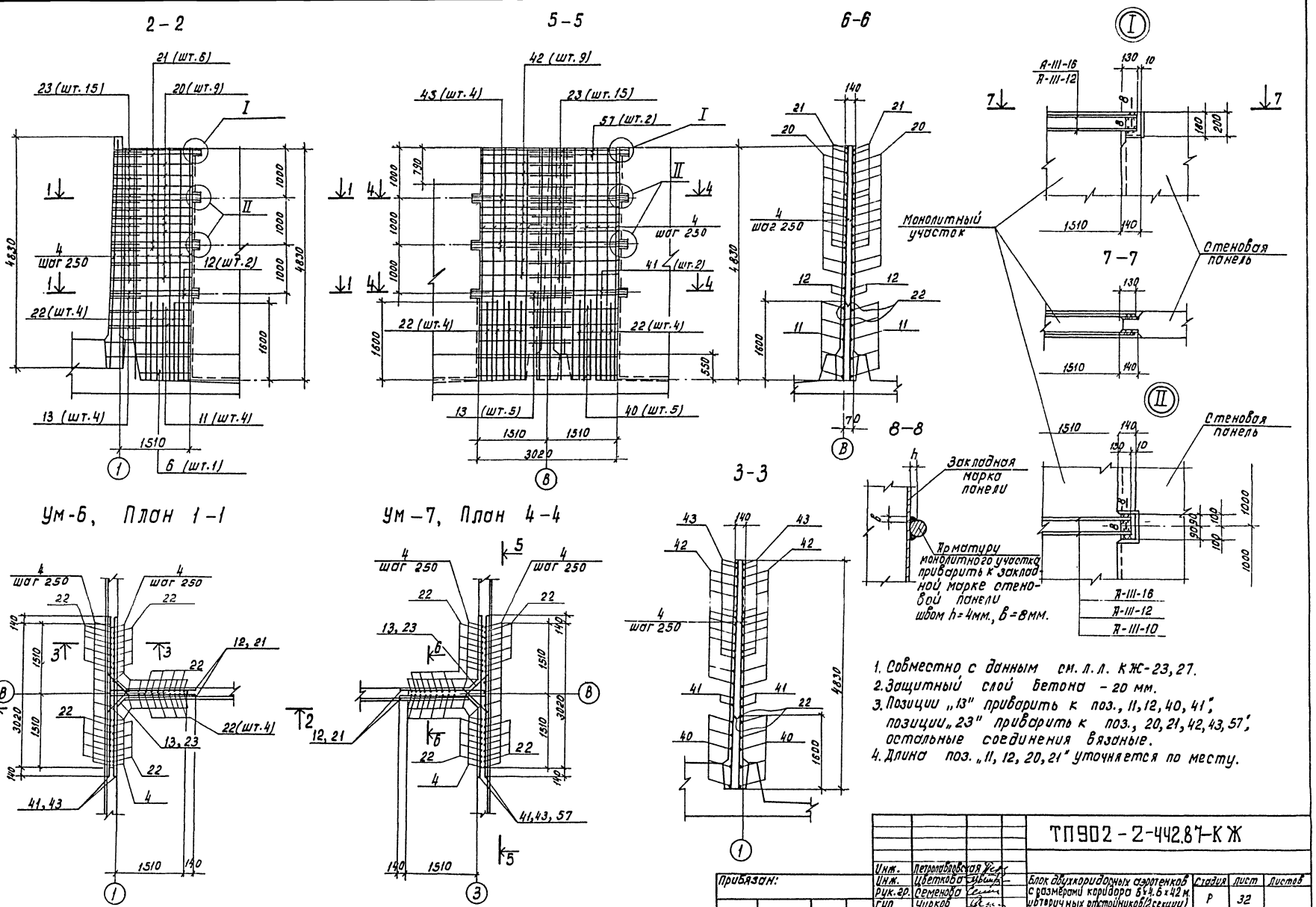

1. Совместно с данным см. л. л. КЖ-23, 27.
2. Защитный слой бетона - 20 мм.
3. Позиции „13" приварить к поз., 11, 12, 40, 41; позиции „23" приварить к поз., 20, 21, 42, 43, 57; остальные соединения вязаные.
4. Длина поз. „11, 12, 20, 21" уточняется по месту.

				ТП902-2-442.87-КЖ			
Инж.	Петропавловская			Блок двухкоридорных сэратенков с размерами коридора 6х4.6х42 м. и четырёхчетвертных отстойников (2 секции)	Стадия	Лист	Листов
Инж.	Цветкова				Р	32	
Рук. гр.	Семенова						
ГИП	Чирков			Монолитные участки стен Ум-6, 7. Арматурный чертеж.	СОЮЗВОДОКАНАЛПРОЕКТ		
Гл. спец.	Козловичер						
Н. контр.	Козловичер						
Нач. отд.	Ляпшицер						
Привязан:							
Инв. №				кол. Доцейко			

22574-03 35 Формат А2

Инв. № подл. | Подпись и дата | Взам. инв. №

Альбом III

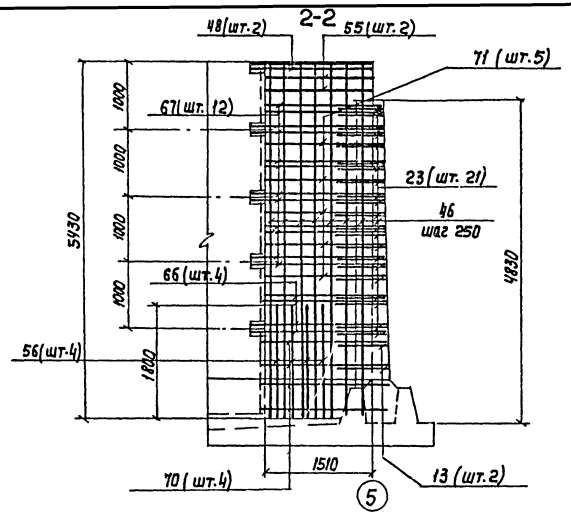

Ум 14. План 1-1

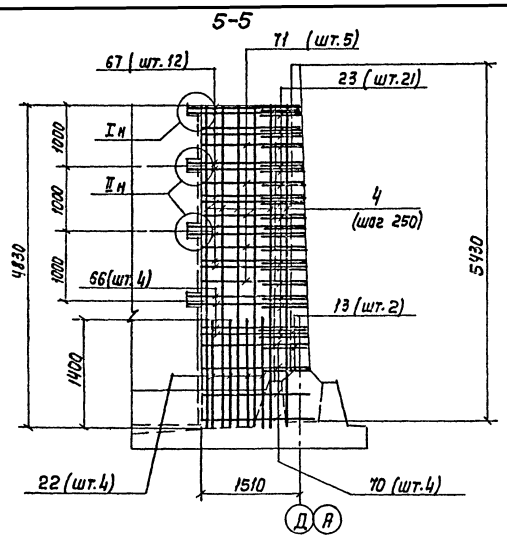

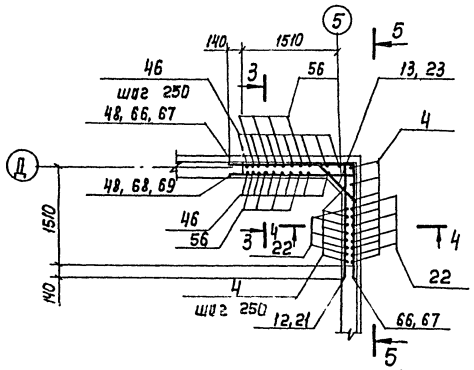

Ум-13. План 1-1

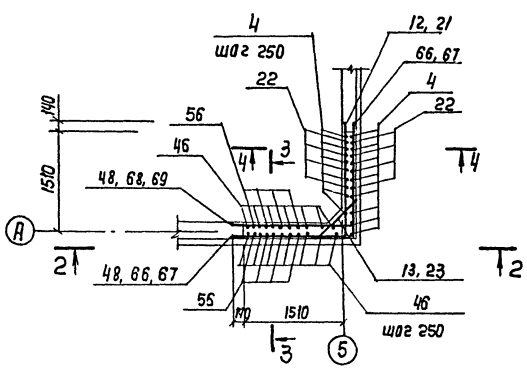

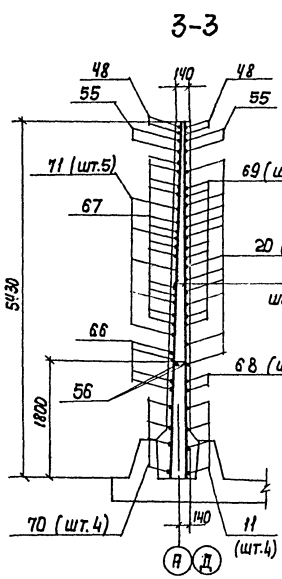

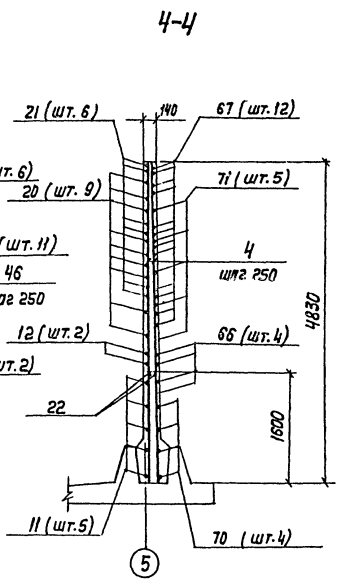

1. Совместно с данным см. л.л. КЖ-25,28.
2. В местах пропуска сальников арматуру обрезать по месту, концы обрезанной арматуры приварить к корпусу сальника. Деталь армирования отверстий см. л. КЖ-30.
3. Длина горизонтальных стержней уточняется по месту.

Ведомость деталей

Поз.	Эскиз
5	1580; 3200
7	1720; 3200
8	1580; 3340
10	3300; 100
12	1700; 100
13	100; 45°; 710 ÷ 770; 100
14	1640; 3150
15	350; 1600; 350
16	1480; 3150
17	3240; 1480
18	300; 3150
19	300; 3290
20	1480; 300
21	1620; 300
22	1580; 100
23	200; 450; 550 ÷ 680; 200
24	300; 1580; 300
30	45°; 380; 3300; 100
32	450; Ø16

Поз.	Эскиз
34	45°; 1500; 380; 45°
35	45°; 300; 250 ÷ 350; 120
36	300; 300; 100
37	280
38	2400
50	45°; 280; 300; 300; 80
51	300; 300; 80
52	220
53	4240
56	1780; 100
60	160; 50; 50; 110; 100; 50
61	50; 190
63	540; 50
64	490; 50; 50; 490; 160
65	350; 150; 100; 140; 45°
66	1750; 1850
67	1800; 1700
68	100; 1850
69	100; 1800
70	1120; 1620
71	1570; 1670

Инж.	Петропавловская		
Инж.	Цветкова		
Рук. бр.	Семенова		
ГИП	Чирков		
Гл. спец.	Козловичер		
Н. контр.	Козловичер		
Нач. отд.	Альтшуллер		

Привязан

Инв. №

ТП902-2-442.87-КЖ

Блок двухкоридорных аэротенков с размерами коридора 6х4.5х42м и вторичных отстойников (2 секции)

Монолитные участки стен Ум-13,14. Арматурные чертеж. Ведомость деталей.

Стадия	Лист	Листов
Р	33	

СОЮЗВОДОКАНАЛПРОЕКТ

Копир. Лаврухина

22574-03 36

Формат А2

Инв. № подл. | Подп. и дата | Взам. инв. №

Альбом III

2-2

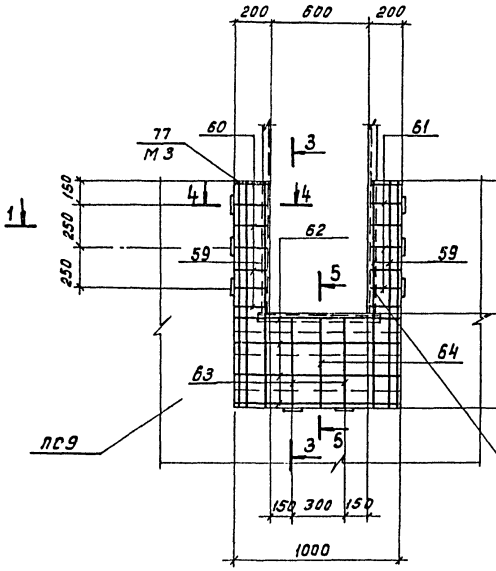

3-3

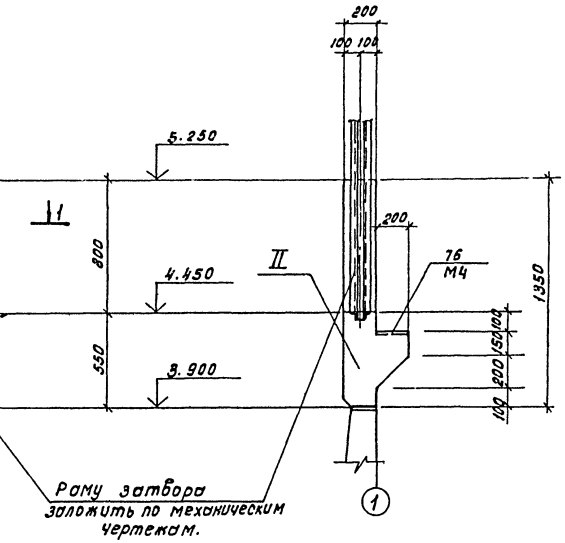

II

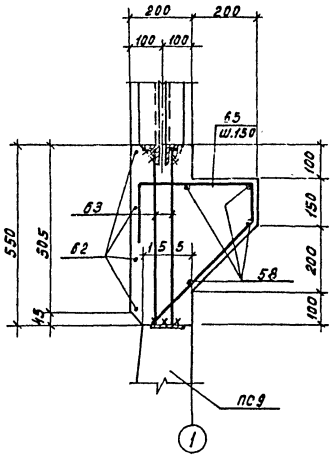

5-5

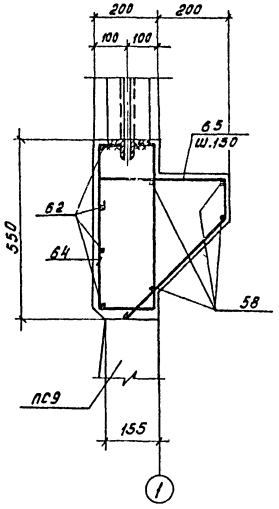

4-4

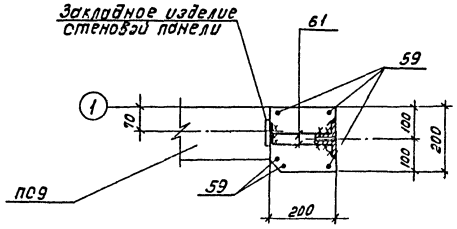

1. Совместно с данным см. л.л. КЖ -17, 18, 27.
2. Защитный слой бетона - 20 мм.
3. Все сварные швы h=6 мм. Сварку вести электродами Э42 ГОСТ 9467 -75*.

1-1

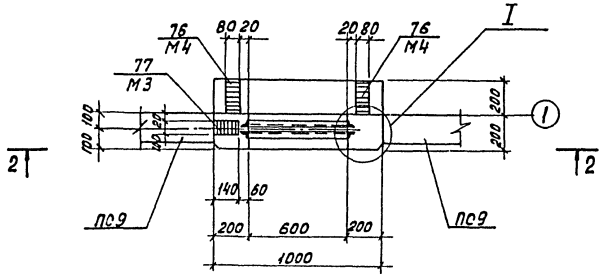

I

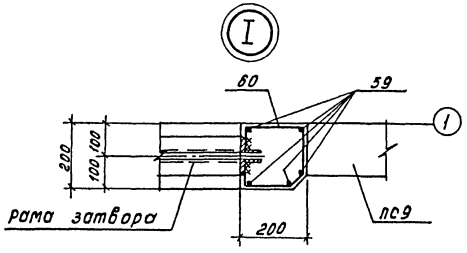

				ТП902-2-442.87-КЖ			
		Инж.	Петропавловская				
		Инж.	Цветкова	Блок двухкоридорных аэротенков с размерами коридора 6х4.6х42м и вторичных отстойников (2 секции)	Стадия	Лист	Листов
		Рук.гр.	Семенова		Р	34	
		ГИП	Чурков				
		Гл.спец.	Козлобучер	Монолитный участок Ум-16. Арматурно-полубочный чертеж.	СОЮЗВОДОКАНАЛПРОЕКТ		
		Н.контр.	Козлобучер				
Привязан		Нач.отд.	Ялтушулер				
Инв.№							

Коп. Доценко

22574-03 37 Формат А2

Согласовано
Отдел №15 Смирнов
Взам.инв.№
Подпись и дата
Инв.№подл.

Альбом III

2-2

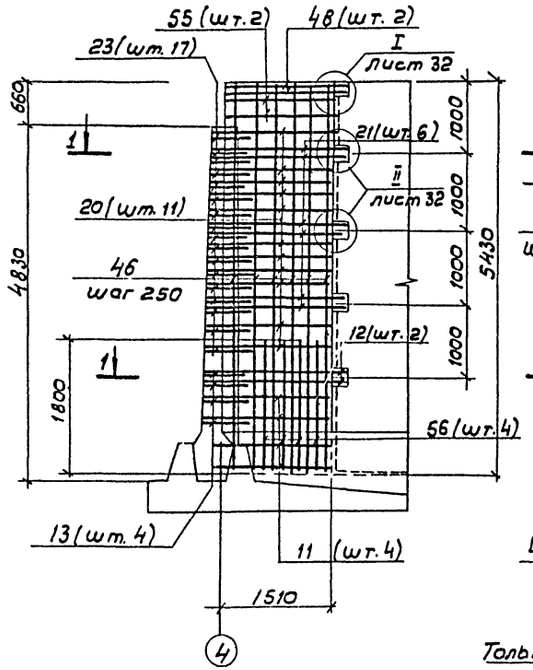

3-3

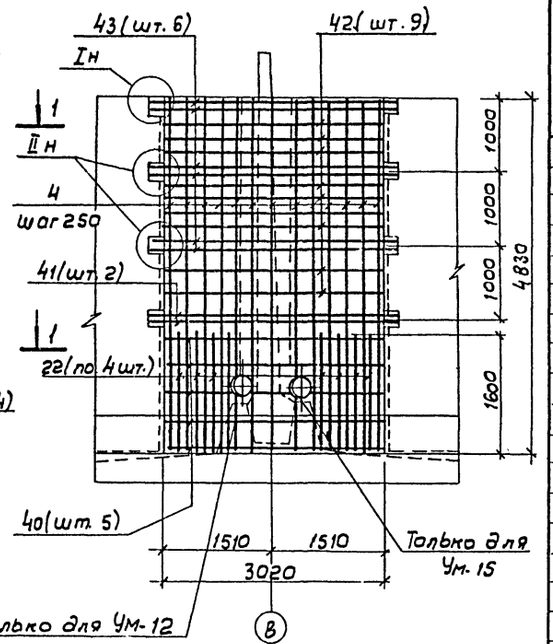

Ведомость расхода стали на элемент, кг

Марка элемента	Изделия арматурные											Изделия закладные					Общий расход
	Арматура класса										Всего	Ар-ра класса	Прокат			Всего	
	А-I ГОСТ 5781-82*					А-III ГОСТ 5781-82*						А-III ГОСТ 5781-82	ВСт.3 кп2 ГОСТ 103-76*		ГОСТ 8239-72		
	ф6	ф8	ф10		Итого	ф10	ф12	ф16	ф20	Итого		ф8	-δ=5	5-8/8-10	I 10		
Ум-1						87.9		484.3		572.2	572.2	1.4		7.8		9.2	581.4
Ум-2						87.9		501.9		589.8	589.8	1.4		7.8		9.2	599.0
Ум-3						263.2		723.4		986.6	986.6	3.0		13.2/17.0	3.8	37.2	1023.8
Ум-4						263.2		682.6		945.8	945.8	3.6		17.4/17.2	3.8	42.0	987.8
Ум-5	26.6	18.4			45.0	31.2	36.2	305.6	132.0	503.0	550.0	0.6		3.0		3.6	553.6
Ум-6						158.8		341.4		500.2	500.2						500.2
Ум-7						160.4		340.2		500.6	500.6	2.4		9.0/17.2	3.8	32.4	533.0
Ум-8	22.8	32.9			55.7		16.4	121.6	61.6	199.6	255.3	0.2		1.0		1.2	256.5
Ум-9	22.8	32.9			55.7		16.4	121.6	61.6	199.6	255.3	0.2		1.0		1.2	256.5
Ум-10	22.8	32.9			55.7		16.4	121.6	61.6	199.6	255.3						255.3
Ум-11	22.8	32.9			55.7		16.4	121.6	61.6	199.6	255.3						255.3
Ум-12						157.8		368.6		526.4	526.4	2.4		12.0		14.4	540.8
Ум-13						128.6		267.5		396.1	396.1	0.2	3.9		3.8	7.9	404.0
Ум-14						128.6		249.9		378.5	378.5	0.2	3.9		3.8	7.9	386.4
Ум-15						157.8		417.8		575.6	575.6	0.4	7.8		7.6	15.8	591.4
Ум-16	0.8		26.9		27.7						27.7	0.6		29		3.5	31.2

Ум-12. План 1-1

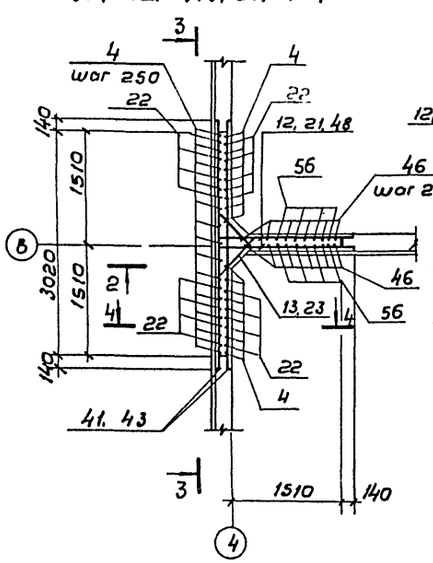

Ум-15 План 1-1

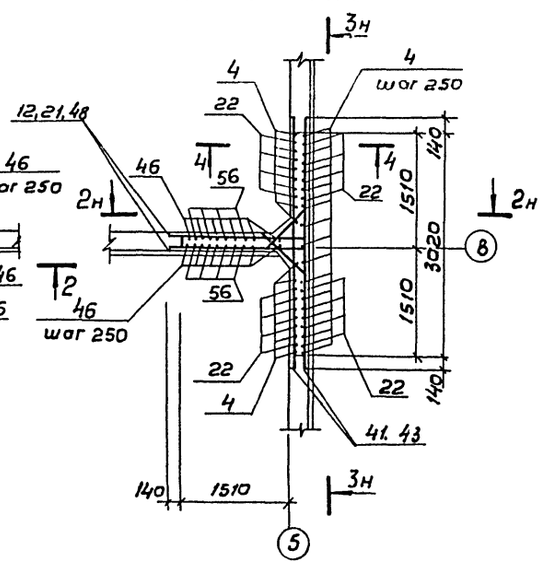

4-4

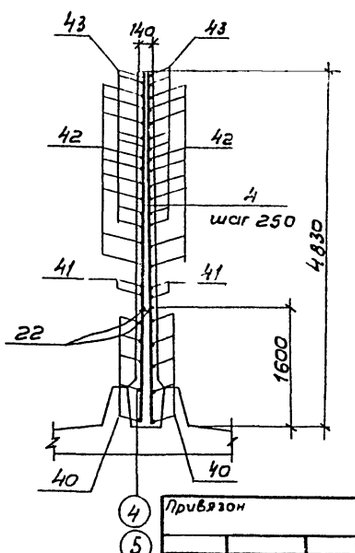

1. Совместно с данным см. л.л. КЖ-24, 25, 28.
2. Защитный слой бетона - 20 мм.
3. Позиции „13" приварить к поз. „11, 12, 40, 41," позиции „23" приварить к поз. „20, 21, 42, 43", остальные соединения вязаные.
4. В местах расположения поз. „25" в УМ-15 арматуру обрезать по месту и концы обрезанной арматуры приварить к поз. „25".
5. Деталь армирования отверстий см. л. КЖ-30.
6. Длина поз. „11, 12, 20, 21" уточняется по месту.

Привязан				ТП 902-2-442.87-КЖ				
Инв. N	Инж.	Петроповская		Блок двухкоридорных аэротенков с размерами коридора 6×46×4,2м и вторичных отстойников (2 секции)	Стадия	Лист	Листов	
	Инж.	Цветкова			Р	35		
	Рук. гр.	Семенова						
	ГИП	Чирков						
	Гл. спец.	Козловичер		Монолитные участки стен УМ-12, 15. Арматурный чертеж. Ведомость расхода стали.	СОЮЗВОДОКАНАЛПРОЕКТ			
	Н. контр.	Козловичер						
	Нач. отд.	Дельтшуллер						

Инв. N подл. | Подпись и дата | Взам. инв. N

Альбом III

Схема расположения балок, лотков, плит, опор

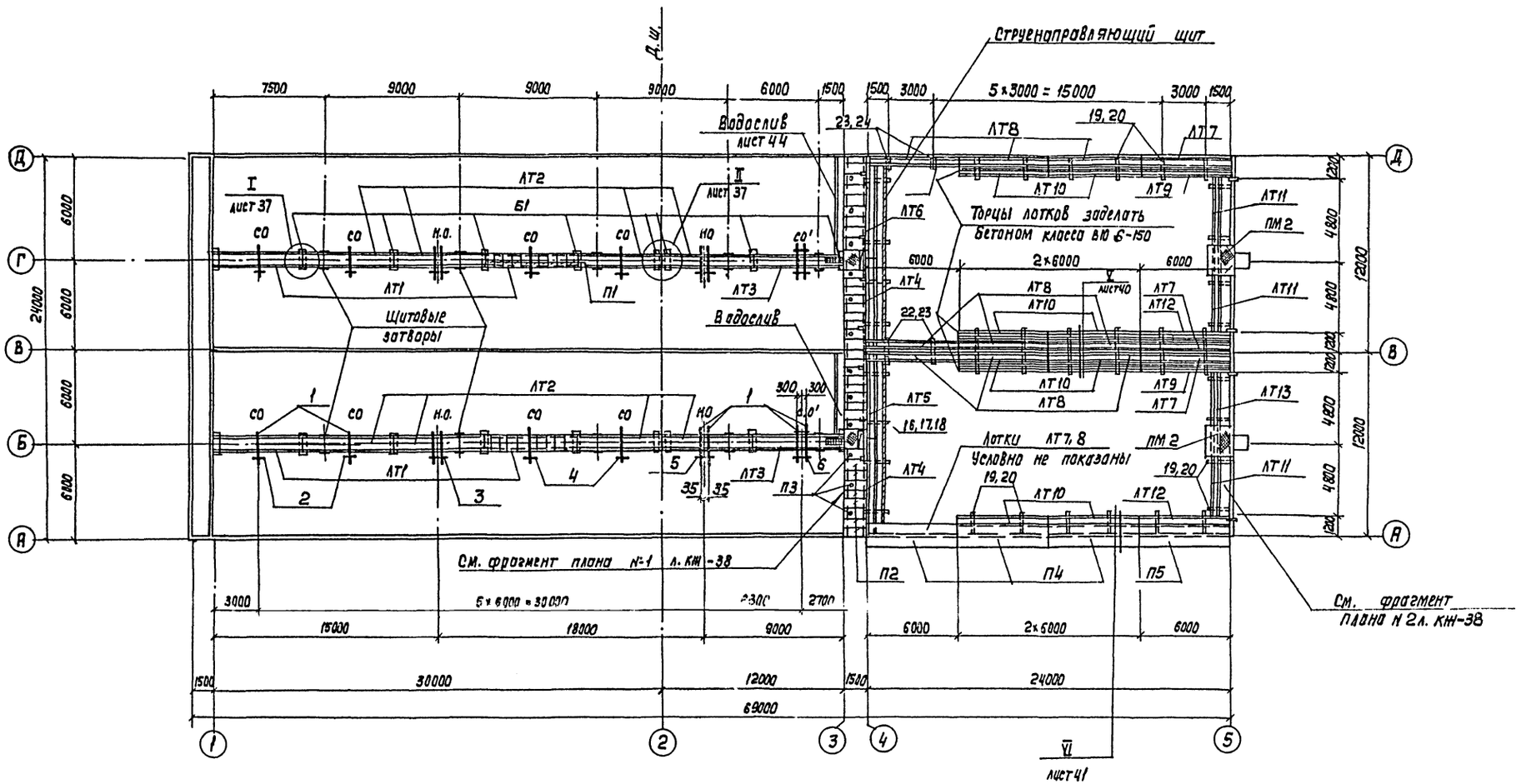

1. Совместно с данным см. л.л. КЖ-37÷41.
2. Скользящие и неподвижные опоры см. л. КЖ-42.
3. Позиции 1÷7 учтены на л. КЖ-42.
4. Конструкцию водослива см. л. КЖ-44.

Инж.	Петропавловская		ТП 902-2-442.87 – КЖ				
Инж.	Цветкова		Блок двухкоридорных аэротенков с размерами коридора 6×4.6×42м и вторичных отстойников (2 секции)	Стадия	Лист	Листов	
Рук. гр.	Семенова			Р	36		
ГИП	Чирков						
Гл.спец.	Козловичер		Схема расположения балок, лотков, плит, опор. План.	Союзводоканалпроект			
Н. Контр.	Козловичер						
Нач. отд.	Альтшуллер						
Привязан							
Инв. №							

Согласовано: Отдел №12 Цветков; Отдел №15 Смирнов

Инв. № подл. | Подп. и дата | Взам. инв. №

Копир. Лабужина

22574-03 39 Формат А2

Альбом III

1-1

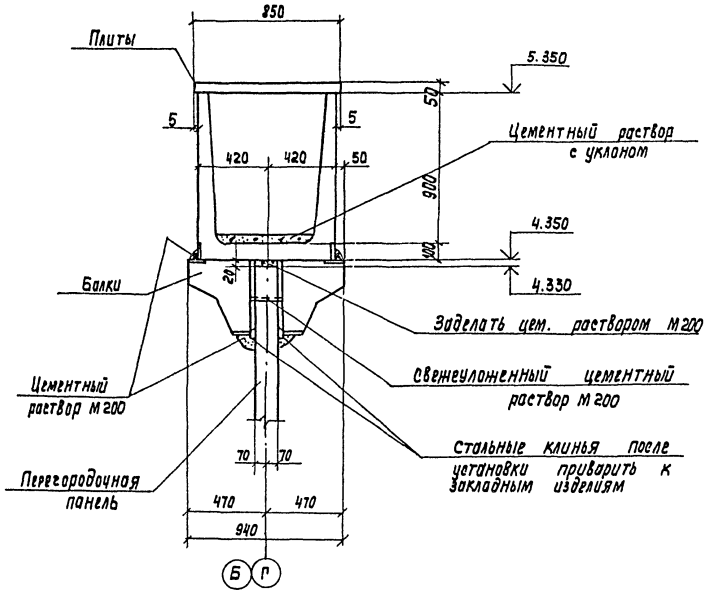

3-3

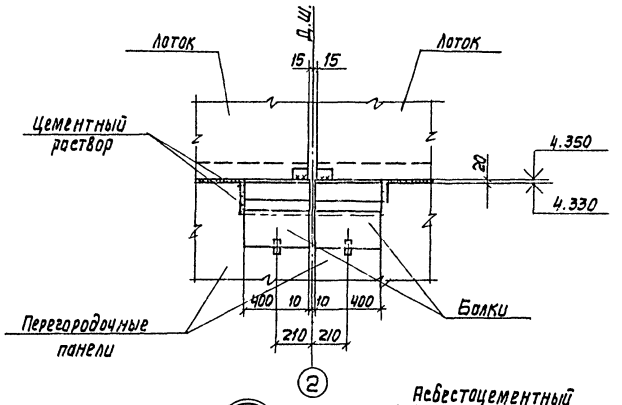

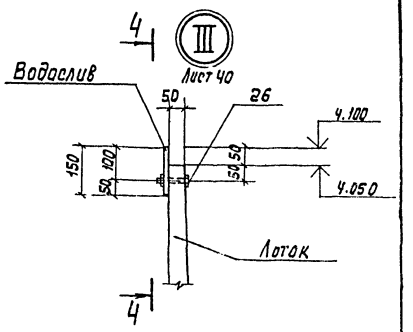

4-4

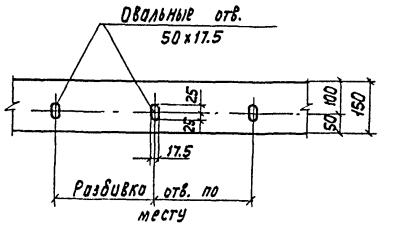

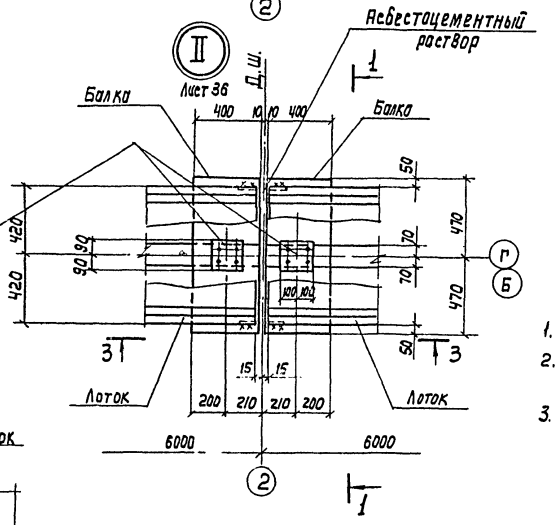

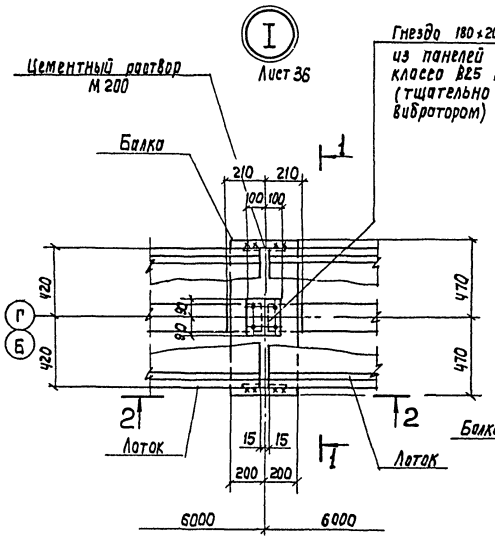

2-2

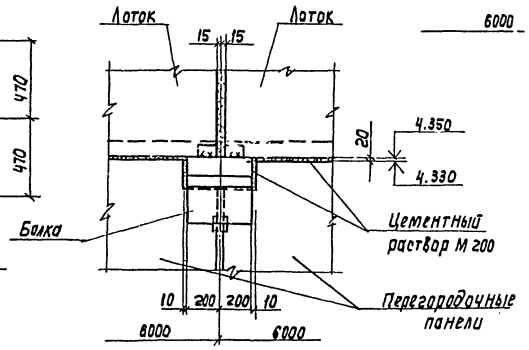

1. Совместно с данным см. л.л. КЖ-36, 40.
2. Все сварные швы $h = 6$ мм.
   Сварку вести электродами Э-42 ГОСТ 9467-75*.
3. Для изготовления водослива принять органическое поделочное стекло по ГОСТ 17622-72*.

				ТП 902-2-442.87-КЖ			
		Инж.	Петроповская				
Привязан		Инж.	Цветкова	Блок двухкаридорных дорятенков с размерами коридора 6 x 4.6 x 42 м и вторичных отеплителей (2 секции)	Стадия	Лист	Листов
		Рук.гр.	Семенова		Р	37	
		ГИП	Чирков				
		Гл.спец.	Козловичер	Схема расположения балок, лотков, плит, опор. Узлы I ÷ III	СОЮЗЦЕЛЕПРОЕКТ		
		Н.контр.	Козловичер				
Инв.№		Нач.отд.	Ибатуллер				

Копир. Лавочкина

22574-03 40 Формат А2

Альбом III

Фрагмент плана №1

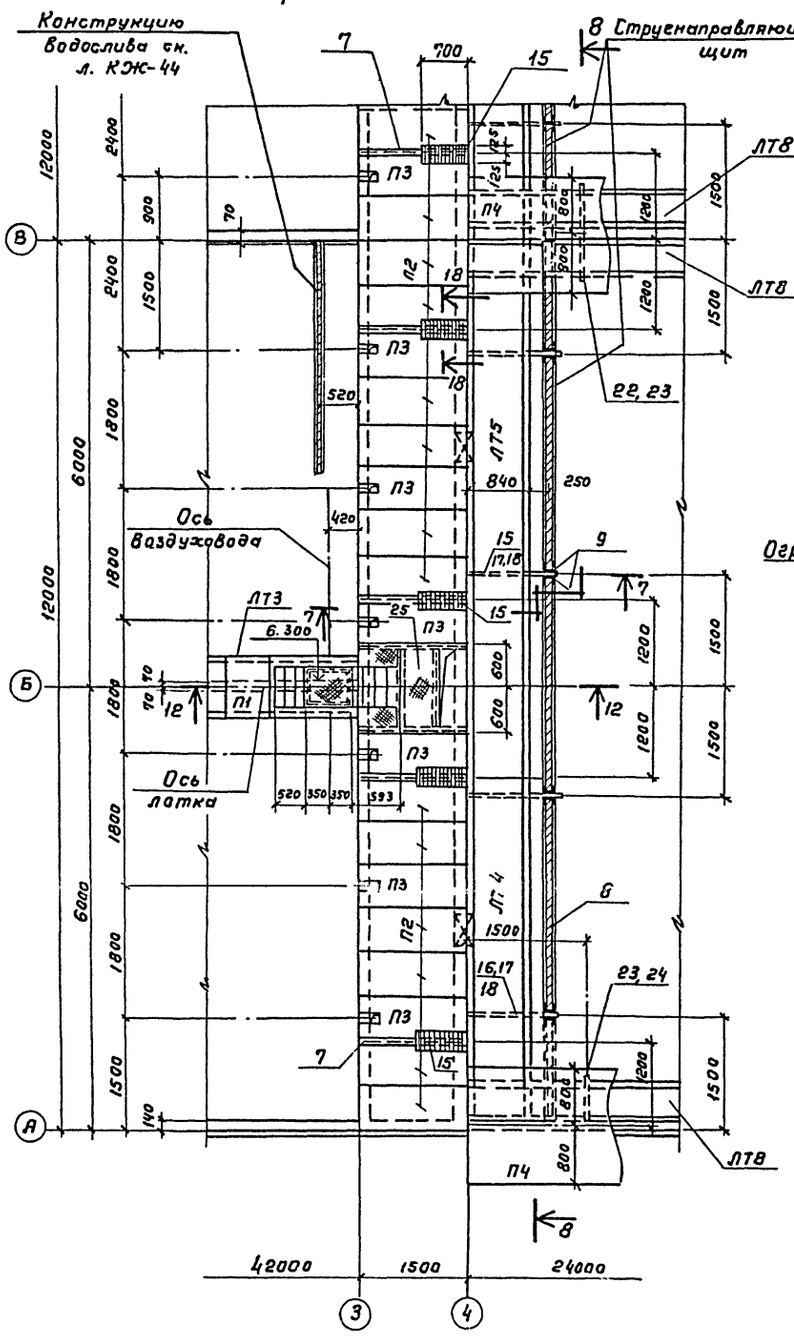

Фрагмент плана №2

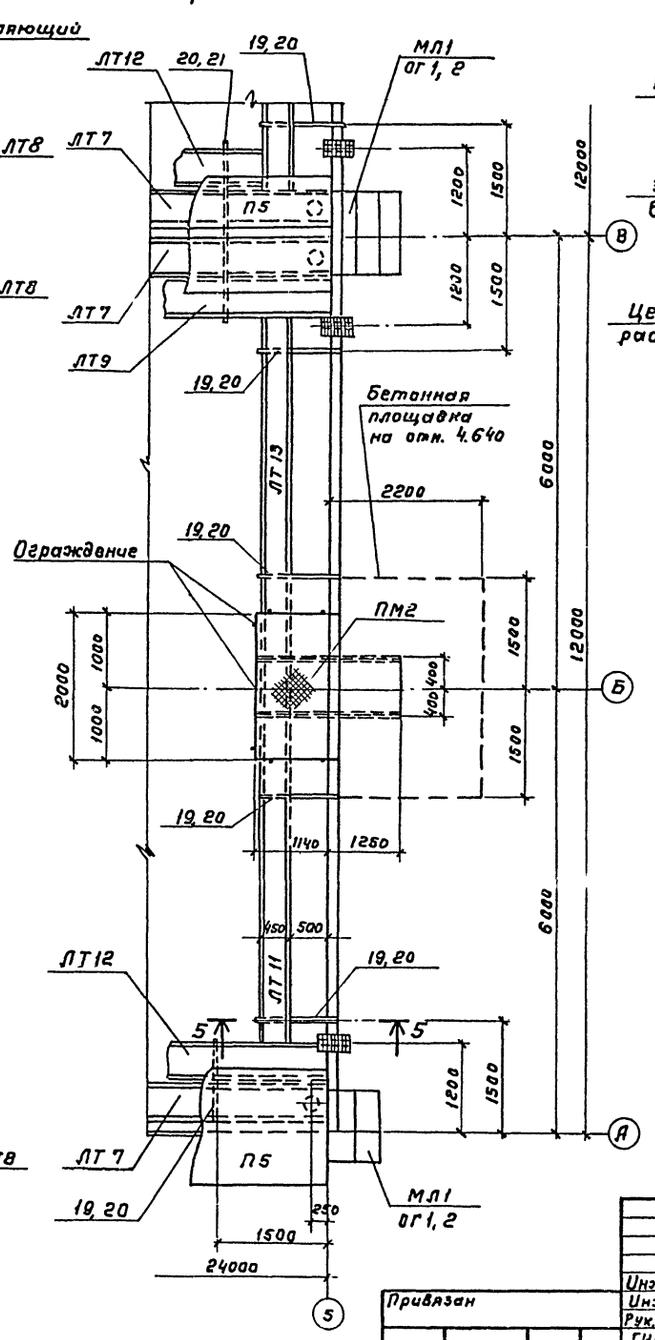

5-5

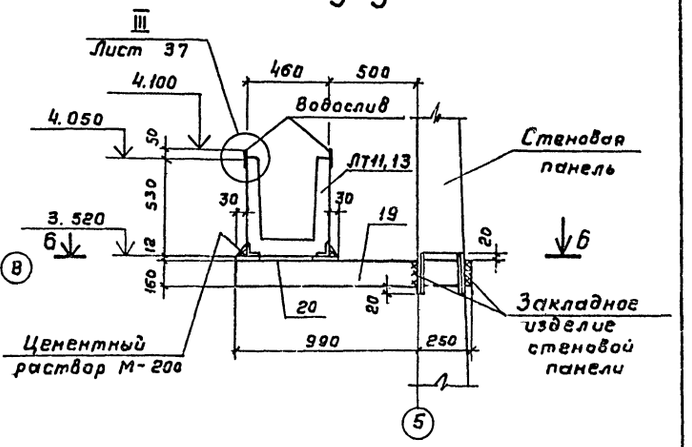

6-6

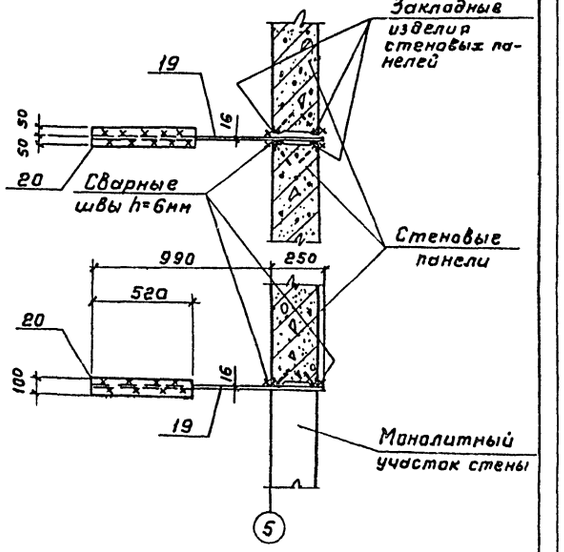

1. Совместно с данным см. л.л. КЖ-36, 39÷41.
2. Все сварные швы h=6мм. Сварку производить электродами Э-42 ГОСТ 9467-75*.

Инж.	Петропавловский			ТП 902-2-442.87-КЖ			
Инж.	Цветкова			Блок двухкоридорных аэротенков с размерами коридора 6×4,6×42м и вторичных отстойников (2 секции)	Стадия	Лист	Листов
Рук.гр.	Семенова				Р	38	
ГИП	Чирков			Схема расположения балок, лотков, плит, опор. Фрагменты планов №1, 2.	СОЮЗВОДОКАНАЛПРОЕКТ		
Гл.спец.	Козловичер						
Н.контр.	Козлов						
Нач.отд.	Альтш						

Привязан

Инв. №

Взам. инв. №

Подпись и дата

Инв. № подл.

574-63 41 Копировал Гольденбаум

Формат А2

Альбом III

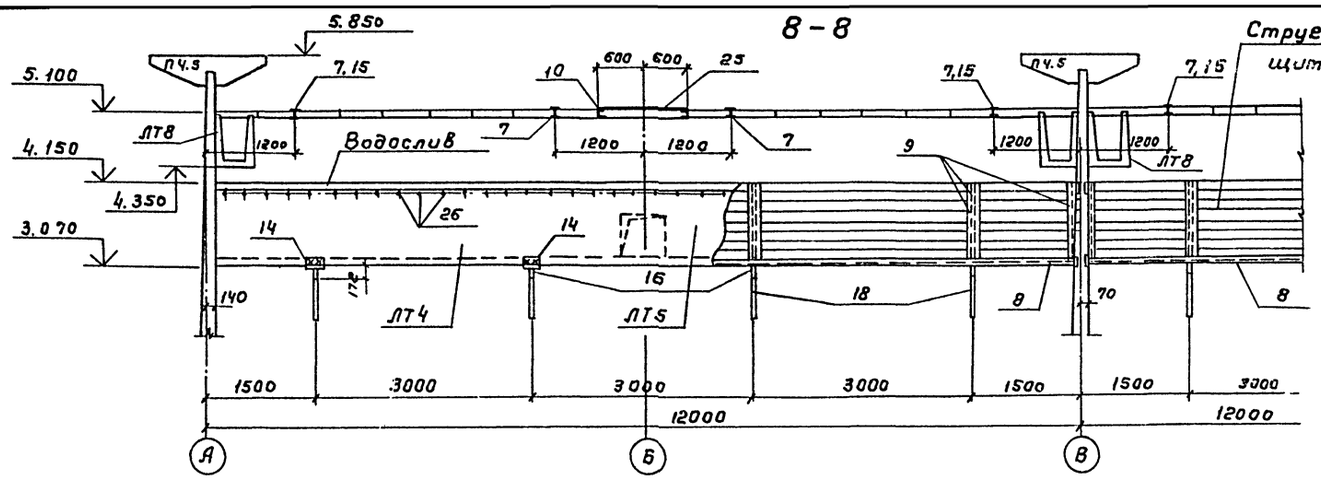

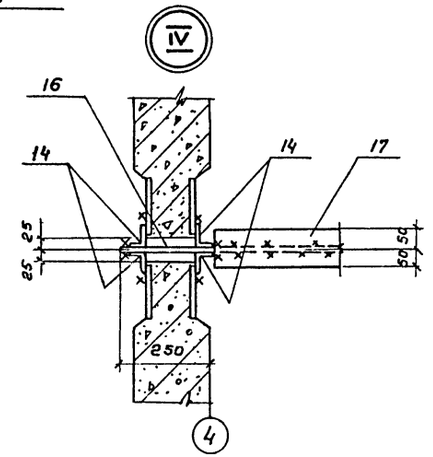

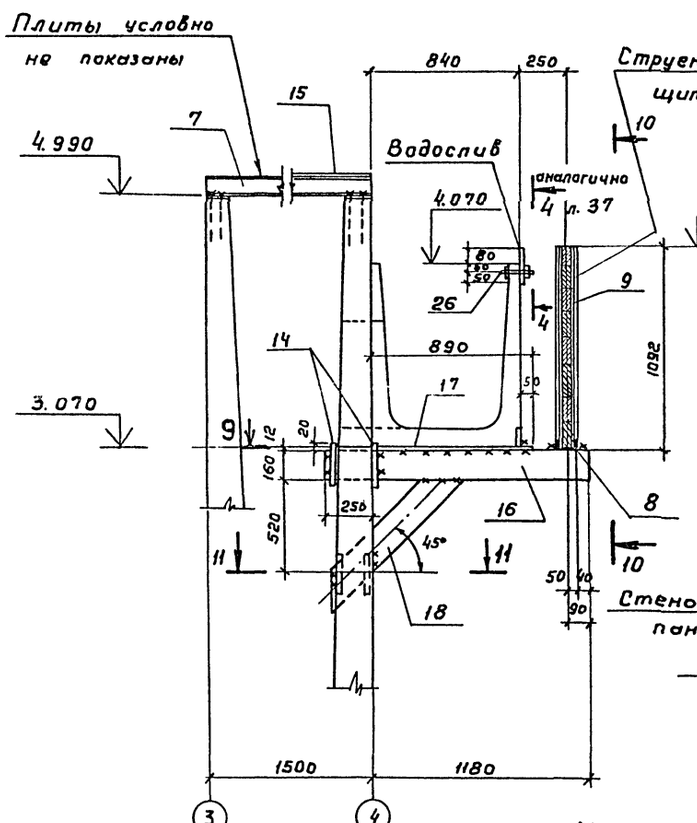

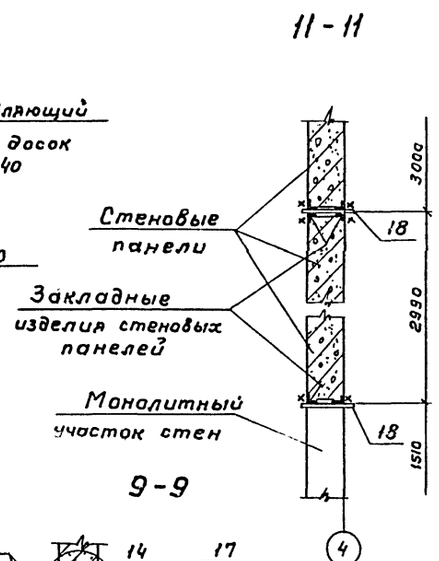

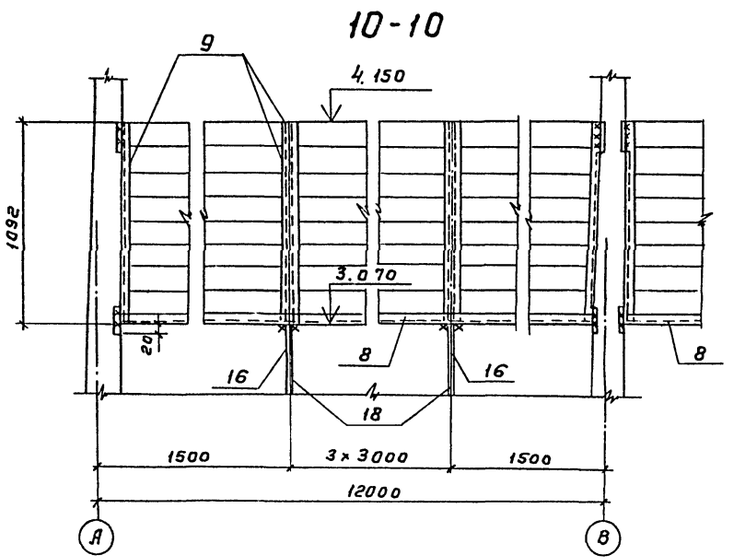

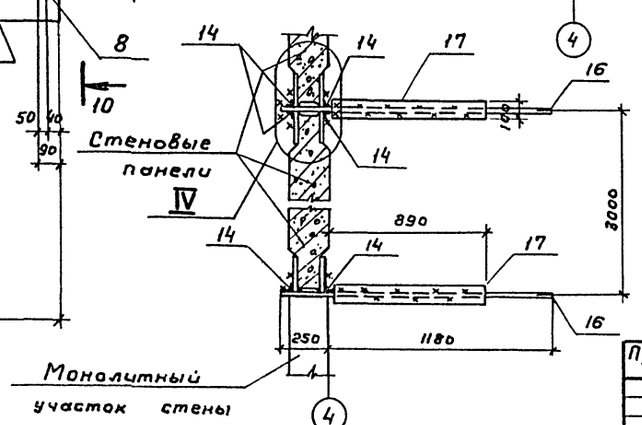

1. Совместно с данным см. л.л. КЖ-36÷38.
2. Все сварные швы h=6мм.
   Сварку вести электродами Э-42 ГОСТ 9467-75*.
3. Для изготовления водослива принять органическое поделочное стекло по ГОСТ 17622-72*.

Привязан				ТП 902-2-442.87-КЖ			
			Инж.	Петропавловская	Блок двухкоридорных аэротенков с размерами коридора 6×4,6×42м и вторичных отстойников (2 секции)	Стадия	Лист	Листов
			Инж.	Цветкова		Р	39	
			Рук. гр.	Семенова				
			ГИП	Чирков				
			Гл. спец.	Козловичер	Схема расположения балок, лотков, плит, опор. Сечения. Узел IV.	СОЮЗВОДОКАНАЛПРОЕКТ		
			Н. контр.	Козловичер				
Инв. №			Нач. отд.	Алешкевич				

Инв. № подл. | Подпись и дата | Взам. инв. №

22574-03 42

Копировал Гольдейнбаум

Формат А2

Альбом III

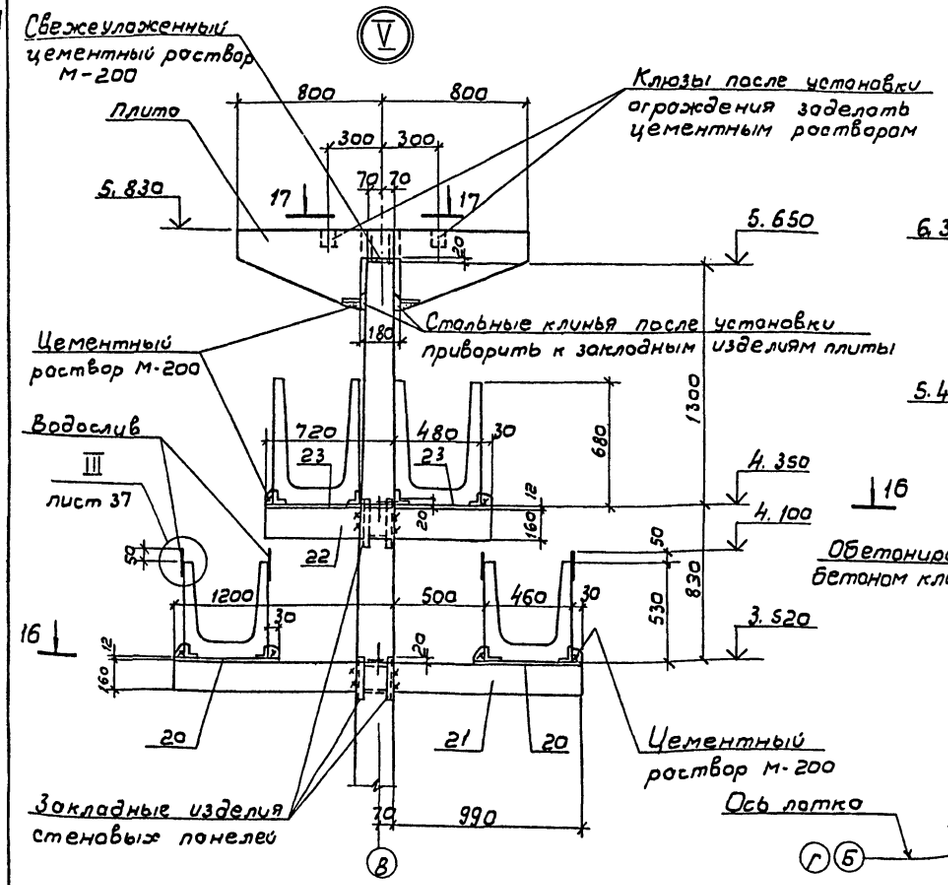

16 - 16

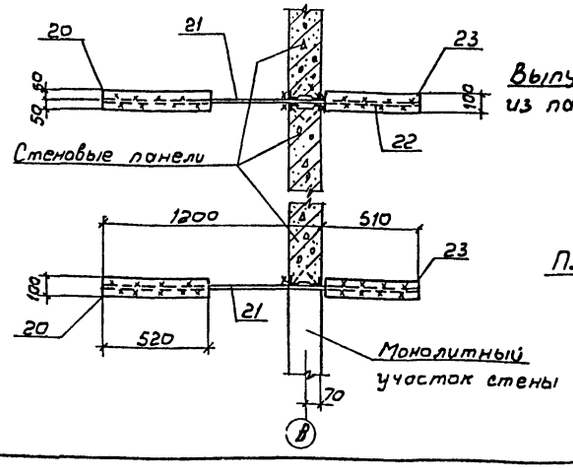

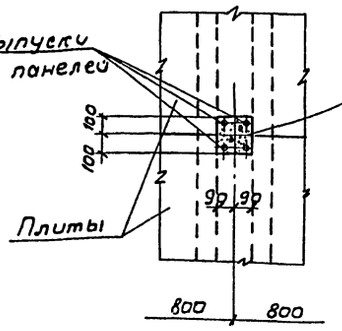

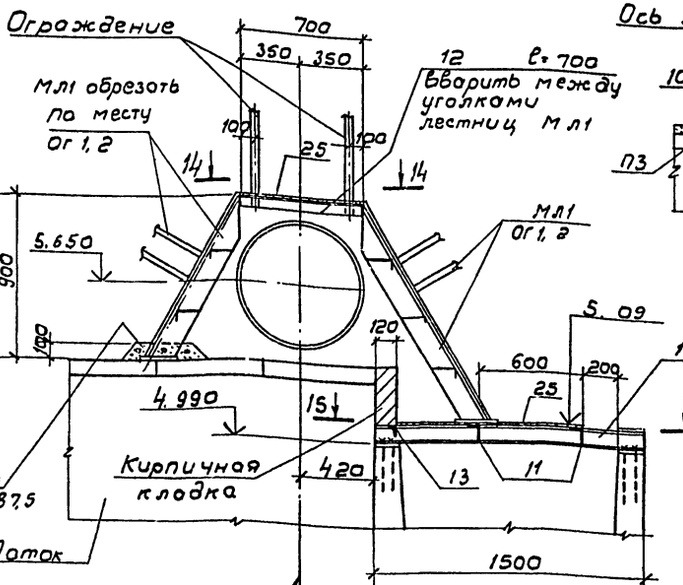

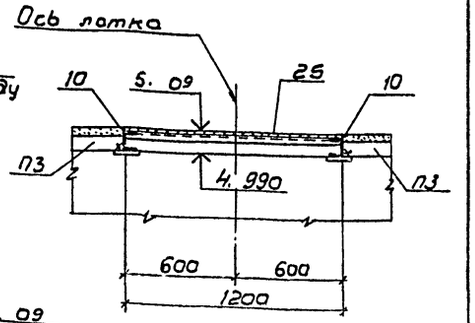

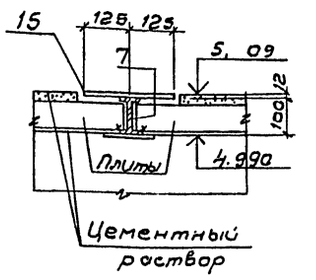

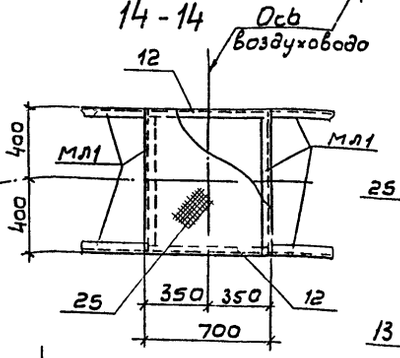

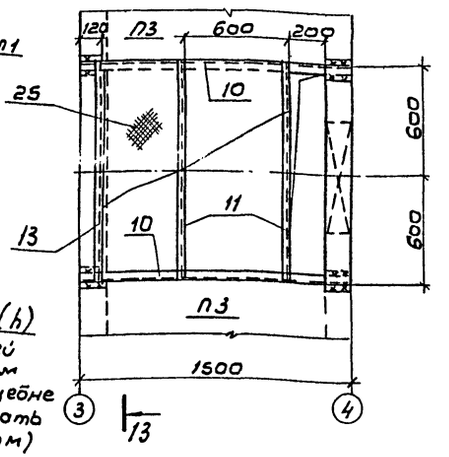

Гнезда 180×200×160(h) с выпусками из панелей замонолитить бетоном класса В25 на мелком щебне (тщательно утрамбовать ножевым вибратором)

1. Совместно с данным см. л.л. КЖ-36÷39
2. Все сварные швы h=6мм, сварку производить электродами Э-42 ГОСТ 9467-75*.

Привязан				ТП 902-2-442.87-КЖ			
Инв. №							
Инж	Петроповская		Блок двухкоридорных аэротенков с размерами коридоров 6×46×4,2м и вторичных отстойников (2 секции)	Стадия	Лист	Листов
Инж	Цветкова			Р	40	
Рук гр	Семенова					
ГИП	Чирков					
Гл спец	Козловичер		Схема расположения балок лотков, плит, опор Сечения узел V	Союзводоканалпроект		
Н контр	Козловичер					
Нач отд	Артищулер					

Инв. № подл. | Подпись и дата | Взам. инв. №

Альбом III

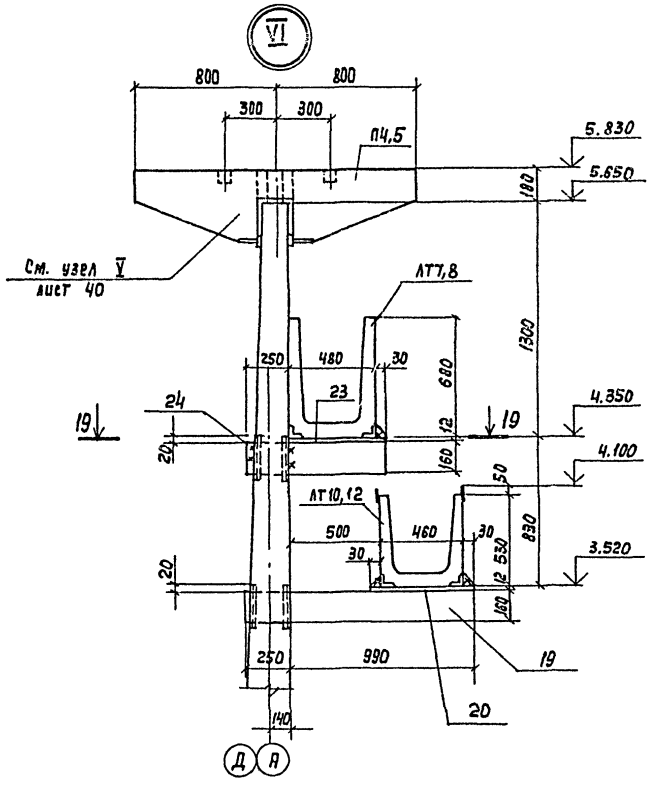

19-19

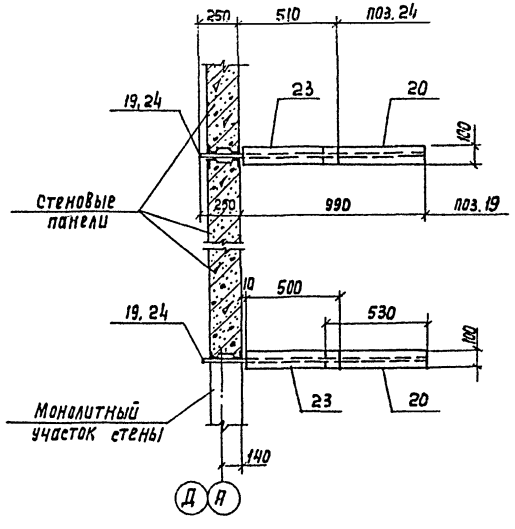

Спецификация элементов

Марка, поз.	Обозначение	Наименование	Кол.	Масса ед.кг	Приме-чание
1	2	3	4	5	6
		Балки			
Б1	ТП902-2-428.87-КЖ.И.5.1.00	Б1	16	250	
		Лотки			
ЛТ1	ТП902-2-428.87-КЖ.И.4.1.00	ЛТ1-9-6 а	4	3700	
ЛТ2	-01	ЛТ1-9-6 б	8	3700	
ЛТ3	-02	ЛТ1-9-6 в	2	3700	
ЛТ4	-03	ЛТ1-9-6 г	2	3570	
ЛТ5	-04	ЛТ1-9-6 д	1	3680	
ЛТ6	-05	ЛТ1-9-6 е	1	3570	
ЛТ7	4.2.00	ЛТ1-6-3 а	4	1850	
ЛТ8	-01	ЛТ1-6-3 б	12	1850	
ЛТ9	4.3.00	ЛТ1-4.5-3 а	2	1420	
ЛТ10	-01	ЛТ1-4,5-3 б	8	1420	
ЛТ12	-02	ЛТ1-4,5-3 г	2	1420	
ЛТ11	4.4.00	ЛТ1-4,5-3 в	3	1160	
ЛТ13	-01	ЛТ1-4.5-3 д	1	1175	
		Плиты			
П1	3.900-3 в. 8 ч.1	ПТ-6-6	140	60	
П2	3.900-3 в. 8-ч.1	ПТ-12-6	24	170	
П3	ТП902-2-428.87-КЖ.И.6.1.00	ПТ-12-6 а	12	170	
П4	6.2.00	П4	9	6750	
П5	-01	П5	3	6750	
		Детали			
		Сталь Вст 3 кп 2-1			
		ГОСТ 8239-72*			
Поз.7	ТП902-2 КЖ-36÷41	Двутавр 10 ℓ=1600	8	14.2	
		ГОСТ 8240-72*			
поз.8	"	Швеллер 10 ℓ=11950	2	101.5	
поз.9	"	ℓ=1090	20	7.7	
поз.10	"	ℓ=1500	4	12.9	
поз.11	"	ℓ=1191	4	10,2	
		ГОСТ 8509-72*			
поз.12	"	Уголок 75×6 ℓ=688	4	4,7	
поз.13	"	ℓ=1191	2	8,2	
поз.14	"	Уголок 50×5 ℓ=200	32	0,7	

1	2	3	4	5	6
		ГОСТ 103-76*			
поз.15	ТП902- КЖ-36÷41	Полоса 12×250 ℓ=700	8	16.5	
поз.16	"	16×160 ℓ=1430	8	28,7	
поз.17	"	12×100 ℓ=890	8	8,4	
поз.18	"	16×160 ℓ=1050	8	21,2	
поз.19	"	16×160 ℓ=1240	16	25.0	
поз.20	"	12×100 ℓ=580	32	4,9	
поз.21	"	16×160 ℓ=2130	8	44.0	
поз.22	"	16×160 ℓ=1230	8	25.0	
поз.23	"	12×100 ℓ=500	32	4,7	
поз.24	"	16×160 ℓ=760	8	15.3	
		ГОСТ 8568-77*			
поз.25	"	рифл. ст. δ=4мм	м² 4.0	1м² 33.4	
		ГОСТ 7798-70*			
поз.26	"	Болт М16 ℓ=200	320	0,4	
		Материалы			
		Струенаправляющий			
		Щит			
		Доски δ=40	1,1	м³	
		Водосливы в осях 4-5			
		Органическое стекло δ=5	16.0	м²	

Совместно с данным см. л.л. КЖ-36÷40

Привязан

Инв. №:

Инж.	Петропавловская		
Инж.	Цветкова		
Рук. гр.	Семенова		
ГИП	Чирков		
Гл. спец.	Козловичер		
Н. контр.	Козловичер		
Нач. отд.	Альтшуллер		

ТП902-2-442.87- КЖ

Блок двухкоридорных сэратенков с размерами коридора 6×4,6×42м и вторичных отстойников (2 секции)

Схема расположения балок, лотков, плит, опор. Узел V, спецификация элементов.

Стадия	Лист	Листов
Р	41	

СОЮЗВОДОКАНАЛПРОЕКТ

Копир. Лавренко

22574-03 44

Формат А2

Альбом III

Скользящая опора СО

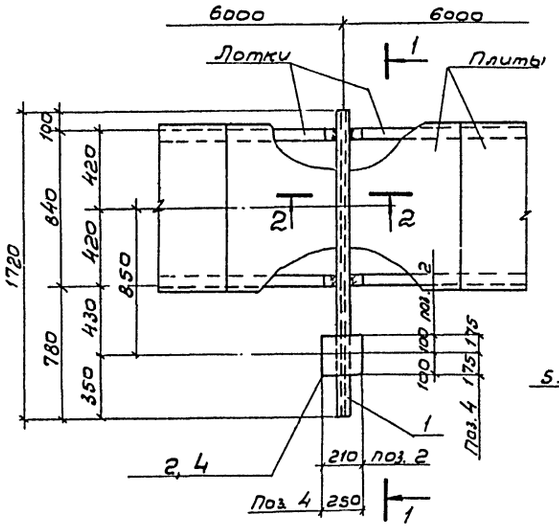

1-1

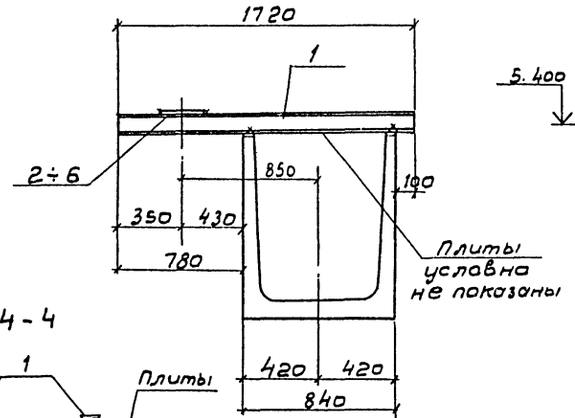

2-2

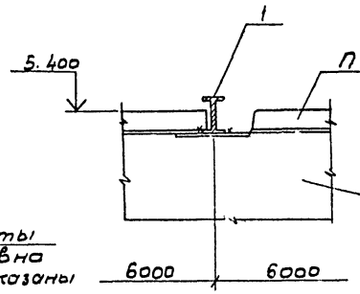

3-3

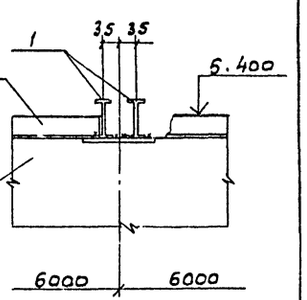

4-4

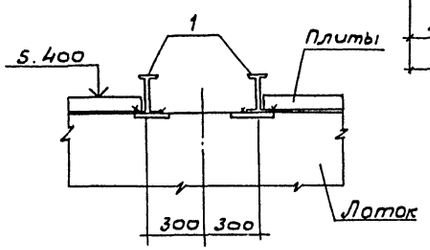

Неподвижная опора НО

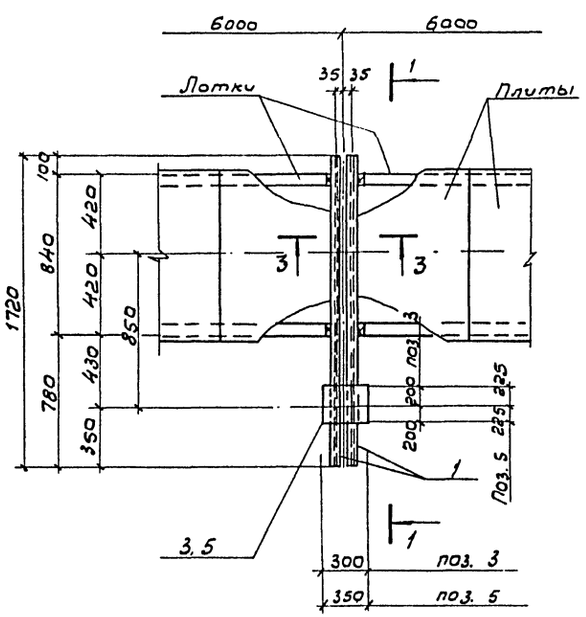

Скользящая опора СО'

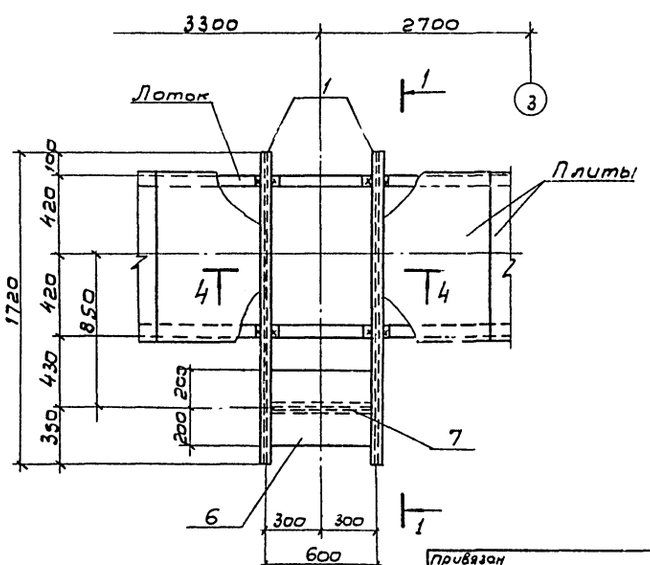

Спецификация элементов

Формат	Зона	Поз.	Обозначение	Наименование	Кол.	Примечание
				Детали		
				Сталь Вст3кп2-1 ГОСТ 535-79		
				ГОСТ 8239-72*		
БЧ		1	ТП 902- КЖ-42	Двутавр 10 ℓ=1720	20	16,2 кг
БЧ		7	КЖ-42	ℓ=600	2	5,7 кг
				ГОСТ 103-76*		
БЧ		2	КЖ-42	Полоса 10×200 ℓ=200	4	3,1 кг
БЧ		3	КЖ-42	10×300 ℓ=400	2	9,4 кг
БЧ		4	КЖ-42	10×250 ℓ=350	4	6,9 кг
БЧ		5	КЖ-42	10×350 ℓ=450	2	12,3 кг
БЧ		6	КЖ-42	10×400 ℓ=650	2	20,4 кг

1. Совместно с данным см. л. КЖ-36.
2. Все сварные швы h=6 мм.
   Сварку вести электродами Э-42. ГОСТ 9467-75*.

Инж	Петропавловский		
Инж.	Цветкова		
Рук. гр.	Семенова		
ГИП	Чирков		
Гл спец	Козловичер		
Н контр	Козловичер		
Нач отд	Алютшулдер		

Привязан

Инв №

ТП 902-2-442.87-КЖ

Блок двухкоридорных аэротенков с размерами коридора 6×4,6×42 м и вторичных отстойников (2 секции)

Стадия	Лист	Листов
Р	42	

Скользящие и неподвижные опоры.

СОЮЗВОДОКАНАЛПРОЕКТ

Согласовано: Отд. №15 Смирнов

Инв. № подл. | Подпись и дата | Взам. инв. №

22574-03 45

Альбом III

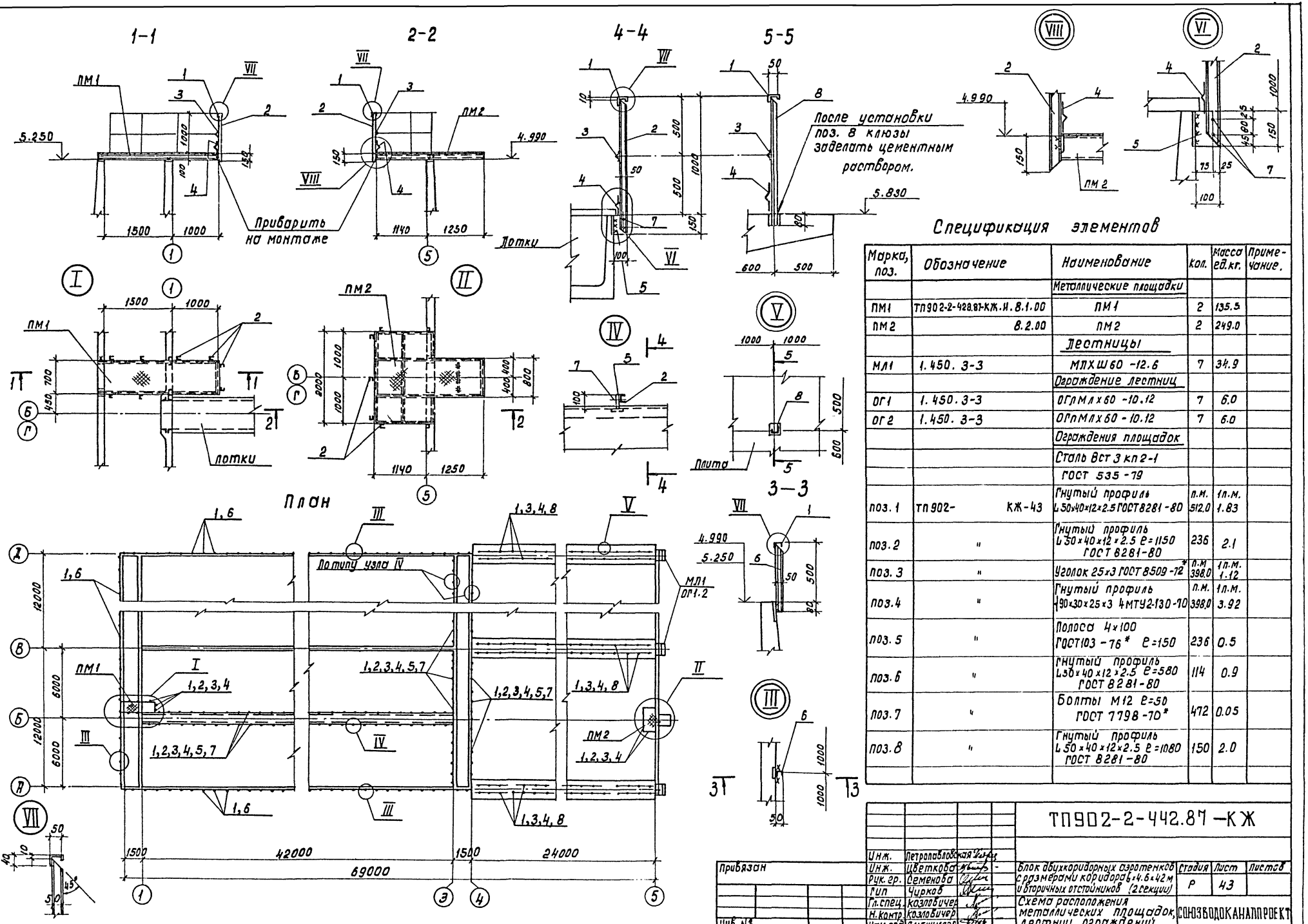

Спецификация элементов

Марка, поз.	Обозначение	Наименование	Кол.	Масса ед.кг.	Примечание.
		Металлические площадки			
ПМ1	ТП902-2-428.87-КЖ.И.8.1.00	ПМ1	2	135.5	
ПМ2	8.2.00	ПМ2	2	249.0	
		Лестницы			
МЛ1	1.450.3-3	МЛХШ60-12.6	7	34.9	
		Ограждение лестниц			
ОГ1	1.450.3-3	ОГлМлх60-10.12	7	6.0	
ОГ2	1.450.3-3	ОГпМлх60-10.12	7	6.0	
		Ограждения площадок			
		Сталь Вст3кп2-1			
		ГОСТ 535-79			
поз.1	ТП902- КЖ-43	Гнутый профиль L 50x40x12x2.5 ГОСТ 8281-80	п.м. 512.0	1п.м. 1.83	
поз.2	"	Гнутый профиль L 50x40x12x2.5 e=1150 ГОСТ 8281-80	236	2.1	
поз.3	"	Уголок 25x3 ГОСТ 8509-72*	п.м 398.0	1п.м. 1.12	
поз.4	"	Гнутый профиль 90x30x25x3 4МТУ2-130-70	п.м. 398.0	1п.м. 3.92	
поз.5	"	Полоса 4x100 ГОСТ 103-76* e=150	236	0.5	
поз.6	"	Гнутый профиль L 50x40x12x2.5 e=580 ГОСТ 8281-80	114	0.9	
поз.7	"	Болты М12 e=50 ГОСТ 7798-70*	472	0.05	
поз.8	"	Гнутый профиль L 50x40x12x2.5 e=1080 ГОСТ 8281-80	150	2.0	

Инж.	Петропавловская			ТП902-2-442.87-КЖ	
Инж.	Цветкова			Блок двухкоридорных аэротенков с размерами коридора b=4.6x42м и вторичных отстойников (2 секции)	Стадия: Р; Лист: 43; Листов:
Рук.гр.	Семенова				
Гип	Чирков				
Гл.спец.	Козловичер			Схема расположения металлических площадок, лестниц, ограждений.	СОЮЗВОДОКАНАЛПРОЕКТ
Н.контр.	Козловичер				
Нач.отд.	Алтшиллер				

Привязан

Инв. №

Подпись и дата

Взам. инв. №

Инв. № подл.

Коп. Доценко

22574-03 46 Формат А2

Альбом III

1-1
(Органическое стекло условно не показано)

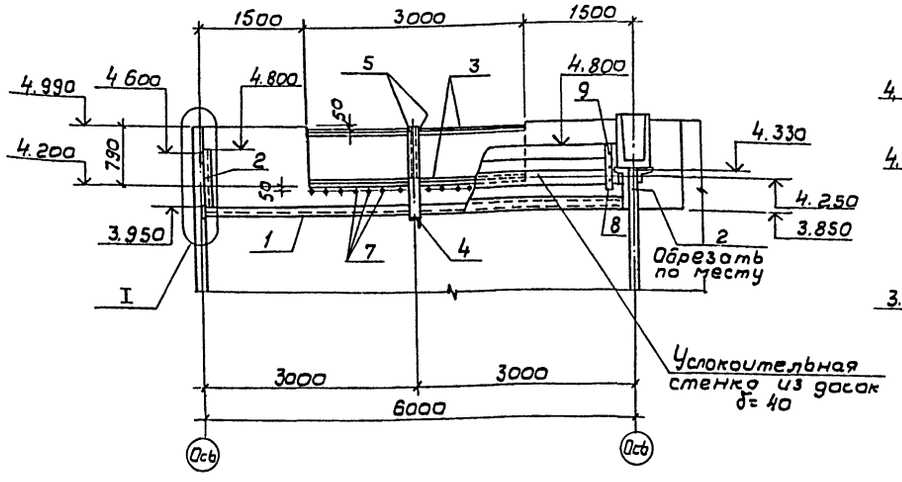

2-2

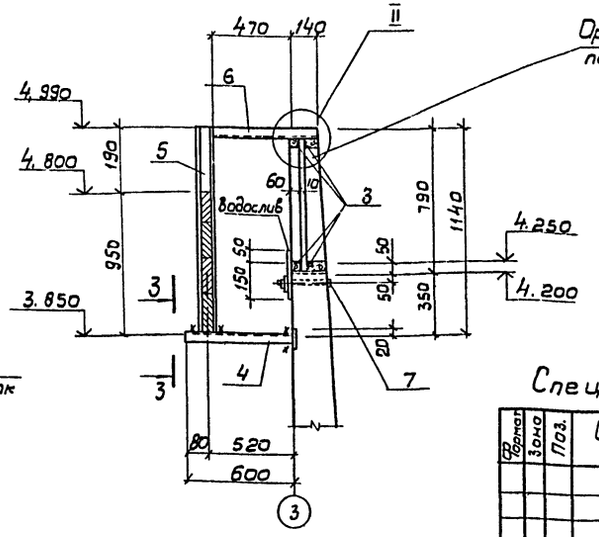

Размеры водослива

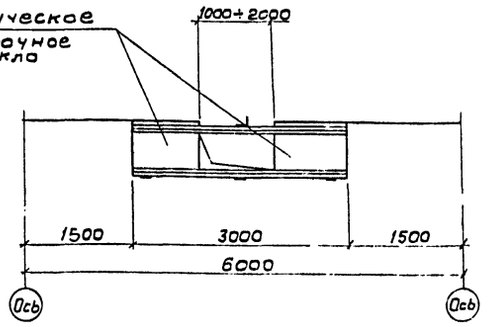

План

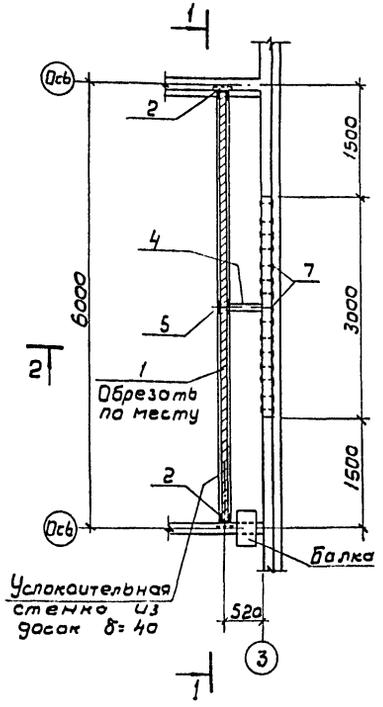

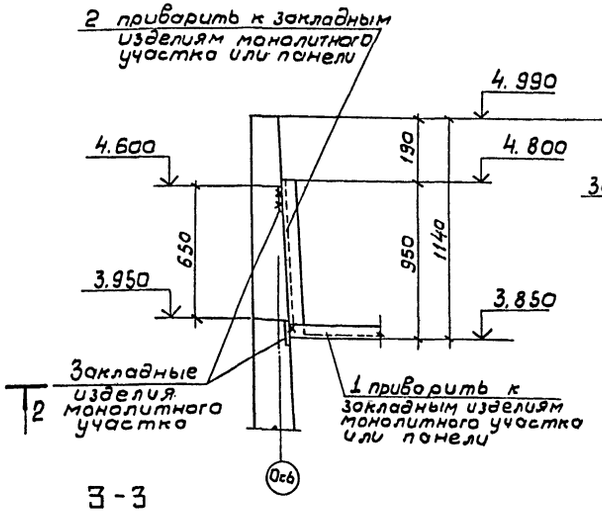

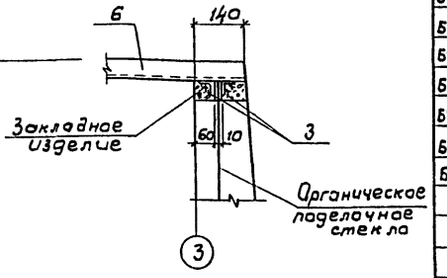

3-3

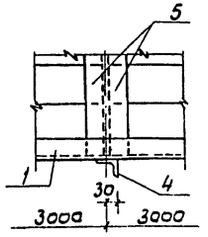

Деталь водослива

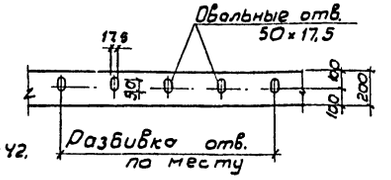

1. Все сварные швы h=6 мм. Сварку вести электродами Э-42, ГОСТ 9467-75*.
2. Для изготовления водослива принять органическое поделочное стекло по ГОСТ 17622-72*.
3. Доски из древесины хвойных пород II категории, антисептировать масляными антисептиками.

Спецификация элементов на 1 водослив

Зона	Поз.	Обозначение	Наименование	Кол.	Примеч.
			Водослив (шт. 2)		
			Детали		
			Вст3кп2-1 ГОСТ 535-79		
БЧ	1	ТП 902-2- -КЖ-44	Швеллер 10 ГОСТ 8240-72* ℓ=5930	1	50,6 кг
БЧ	2	"	Швеллер 10 ГОСТ 8240-72* ℓ=950	2	8,2 кг
БЧ	3	"	Уголок 50×5 ГОСТ 8509-72* ℓ=2990	4	11,3 кг
БЧ	4	"	Уголок 63×6 ГОСТ 8509-72* ℓ=600	1	3,4 кг
БЧ	5	"	Швеллер 10 ГОСТ 8240-72* ℓ=1140	2	9,8 кг
БЧ	6	"	Уголок 50×5 ГОСТ 8509-72* ℓ=610	1	2,3 кг
БЧ	7	"	Болт М16 ГОСТ 7798-70* ℓ=200	15	0,4 кг
БЧ	8	"	Полоса 6×80 ГОСТ 103-76* ℓ=500	1	1,4 кг
БЧ	9	"	Болт М12 ГОСТ 7798-70* ℓ=60	3	0,07 кг
			Материалы		
			Доски δ=40	0,19	м³
			Органическое стекло δ=5	1,5	м²

Согласовано: Отд. № 12 Цветков; Отд. № 15 Смирнов; Минск

Инв. № подл. | Подпись и дата | Взам. инв. №

Привязан

Инв. №

Гл. инж.	Петропавловский		ТП 902-2-442.87-КЖ
Гл. инж.	Цветкова		Блок двухкоридорных изратенков с размерами коридора б×4,6×42м из вторичных отстойников (2 секции) — Стадия: Р; Лист: 44; Листов:
Рук. гр.	Семенова		
ГИП	Чирков		
Гл. спец.	Козловичер		Конструкция водослива. СОЮЗВОДОКАНАЛПРОЕКТ
Н. контр.	Козловичер		
Нач. отд.	Альтшуллер		

Копировал: В. Филиппова 22574-03 47 Формат А2

Альбом III

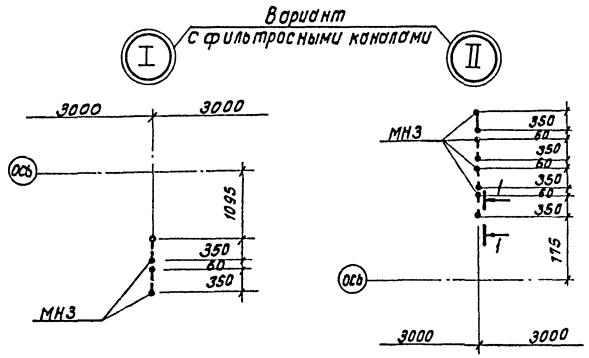

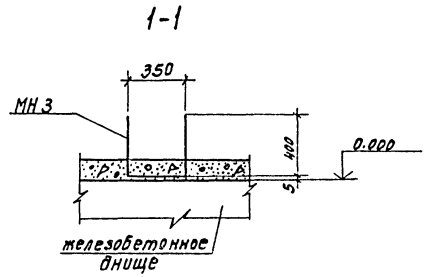

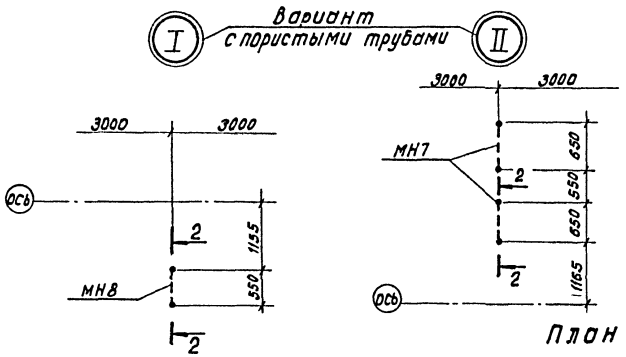

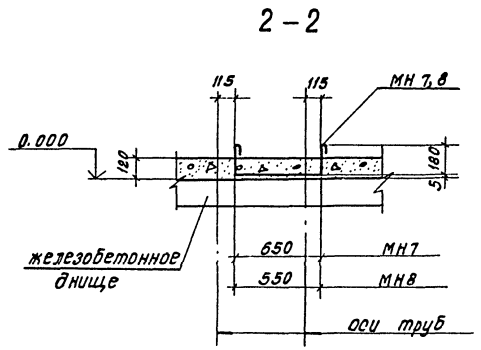

План

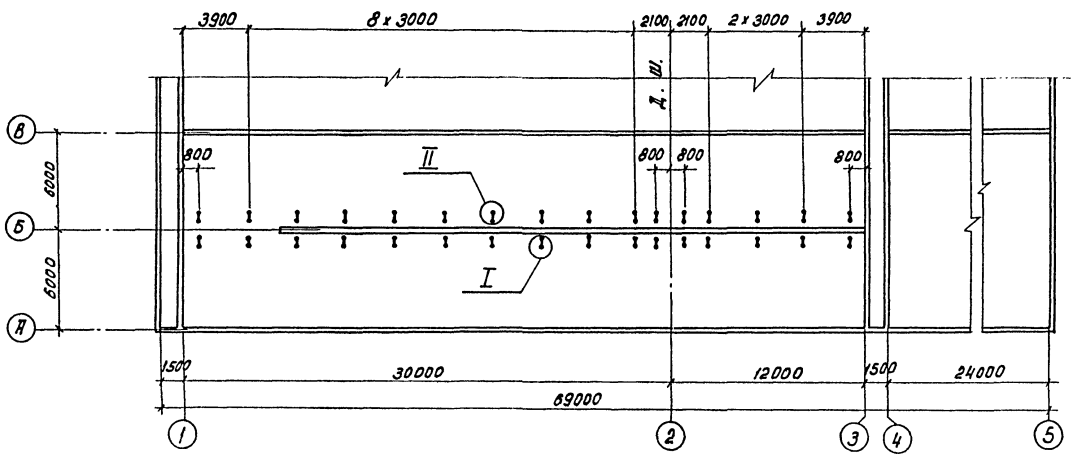

Спецификация элементов на блок

Марка, поз.	Обозначение	Наименование	Кол.	Масса ед. кг.	Примеч.
		Вариант			
		с пористыми			
		трубами			
		Кольцо			
КЦ10-6	3.900-3 Б.7	КЦ 10-6	10		
		Детали			
МН5	ТП902-2-426.87-КЖ.И.3.0.07	Изделие закладное МН5	2	16.7	
МН6	-03	То же МН6	2	35.7	
МН7	3.0.08	" МН7	64	0.7	
МН8	-01	" МН8	32	0.6	
		Материалы	$м^3$		
		Набетонка из бетона класса В 12.5	76.0		
		Вариант			
		с фильтросными			
		каналами			
		таблицу элементов			
		см. л. КЖ-48			

1. Совместно с данным см. л.л. КЖ-46, 47.
2. Разбивка закладных изделий для второго пролета аналогична данной.

Согласовано: Отд. N 15 Смирнов

Инв. N подл. | Подпись и дата | Взам. инв. N

Привязан

Инв. №

Инж.	Петроглобовская		ТП902-2-442.87-КЖ
Инж.	Цветкова		Блок двухкоридорных аэротенков с размерами коридора 6×4,6×42м и вторичных отстойников (2секции)
Рук. гр.	Семенова		Стадия: Р; Лист: 45; Листов:
ГИП	Чирков		
Гл. спец.	Козлобучер		Днище. Разбивка закладных изделий на одну технологическую секцию
Н. контр.	Козлобучер		СОЮЗВОДОКАНАЛПРОЕКТ
Нач. отд.	Алтушуллер		

Кол. Доценко.

22574-03 48 Формат А2

Альбом III

2-2

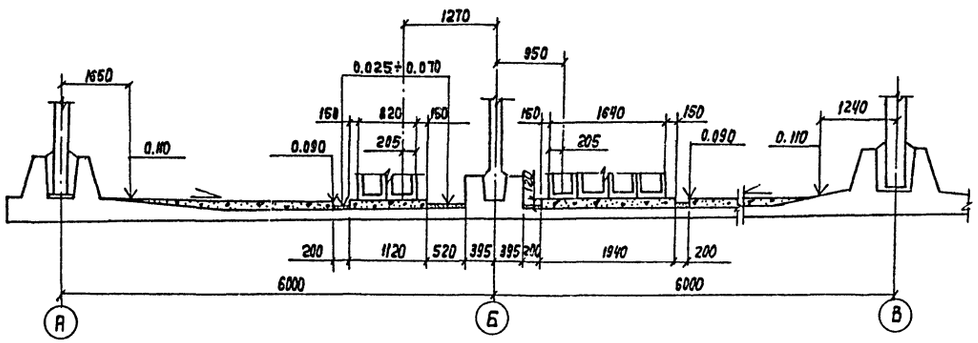

1-1

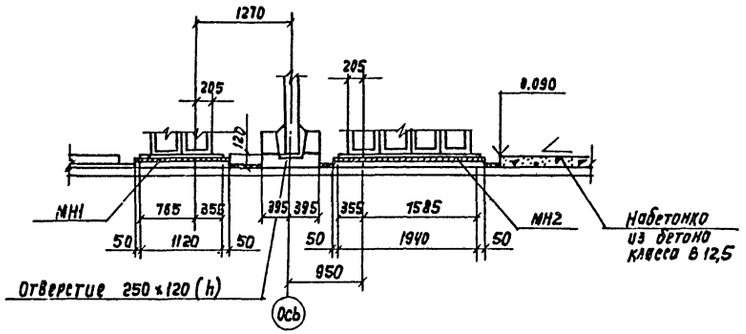

План

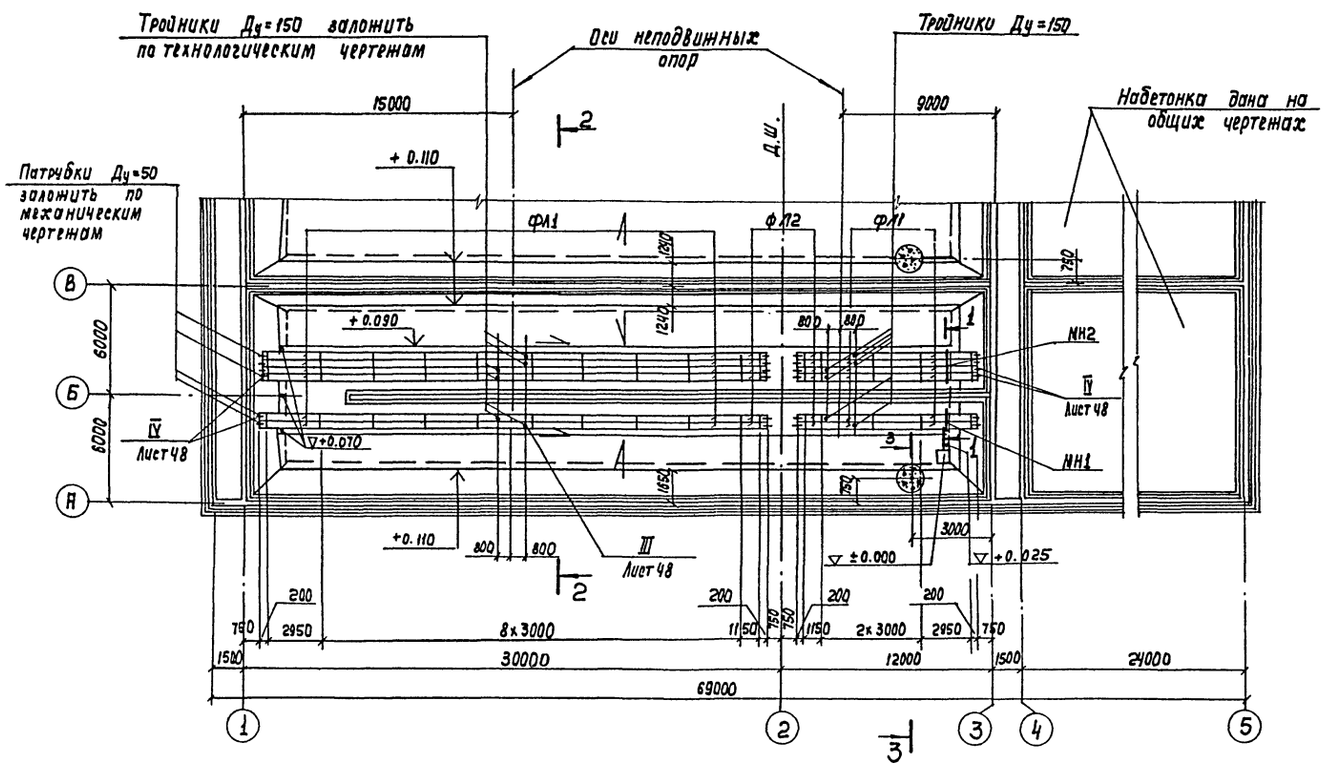

3-3

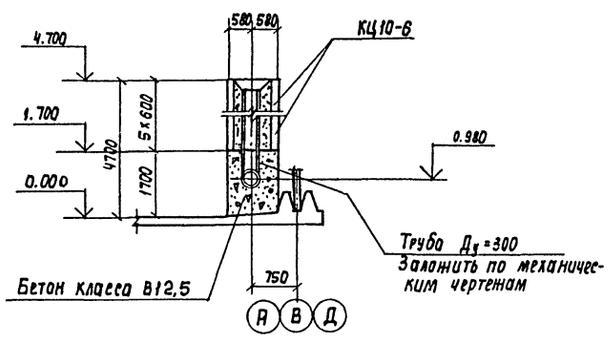

1. Совместно с данным см. л.л. КЖ-45,48.
2. Набетонка и раскладка фильтросных каналов для второго пролета аналогично данной

Альбом III

1-1

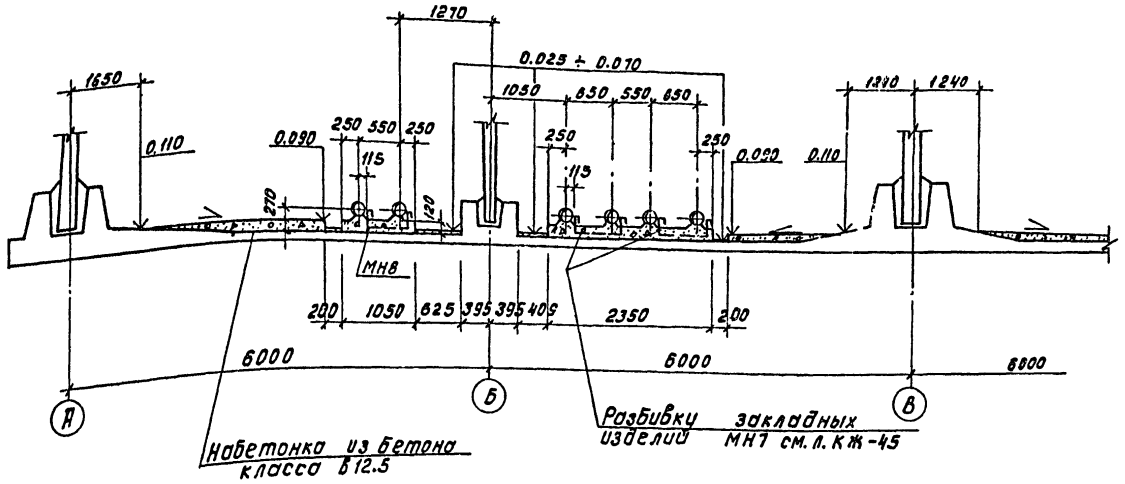

2-2

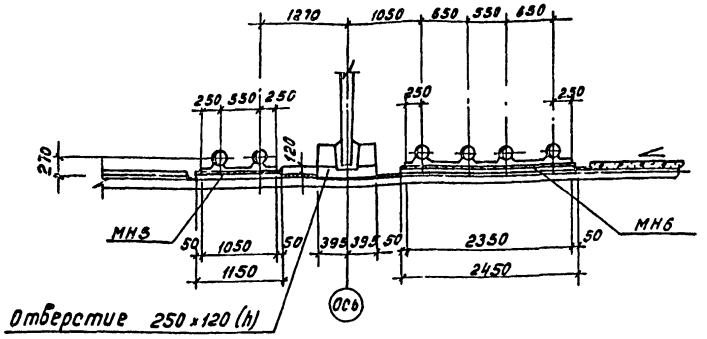

3-3

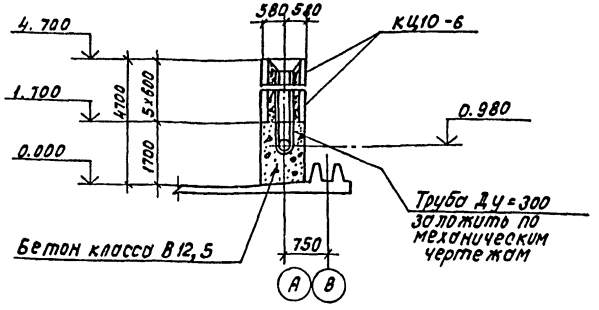

План

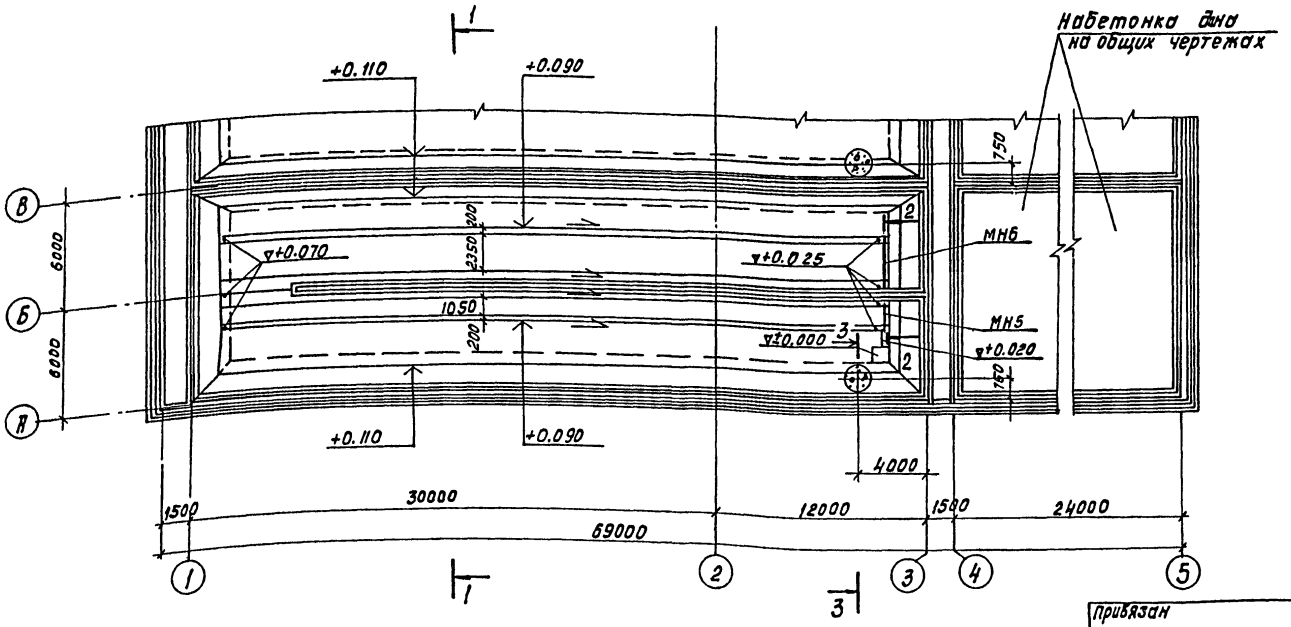

1. Совместно с данным см. л. КЖ-45.
2. Набетонка и раскладка пористых труб для второго пролета аналогична данной.

				ТП902-2-442.87-КЖ			
Инж.	Петроградская			Блок двухкоридорных аэротенков с размерами коридора 6×4.6×42 м и вторичных отстойников (2 секции)	Стадия	Лист	Листов
Инж.	Цветкова				Р	47	
Рук. гр.	Семенова						
Гип	Чирков			Днище. План набетонки дна пористые трубы на одну технологическую секцию.	Союзводоканалпроект		
Гл. спец.	Козлович						
Н. контр.	Козлович						
Нач. отд.	Алтышулер						
Привязан							
Инв. №							

кол. Доценко

22574-03 50 Формат А2

Согласовано: Отд. №15 Смирнов

Инв. № подл. | Подпись и дата | Взам. инв. №

Альбом III

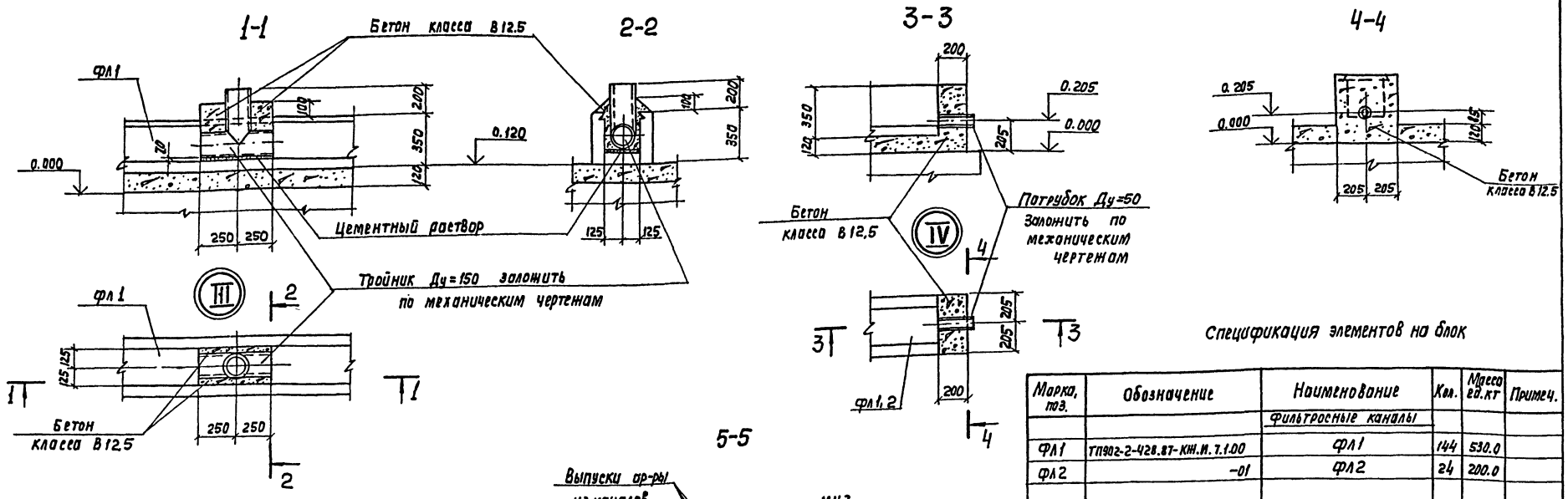

Деталь стыка фильтросных каналов

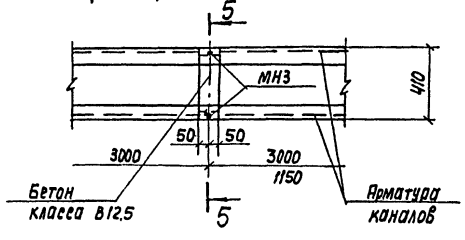

Установка накладок МН4 для крепления фильтросных пластин

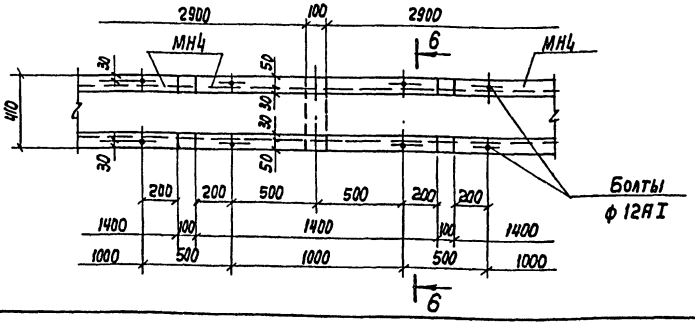

5-5

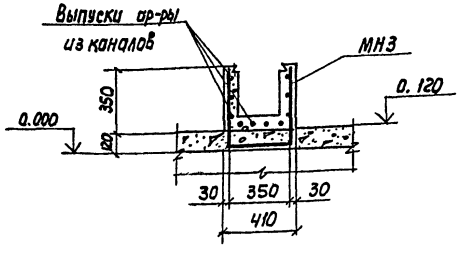

6-6

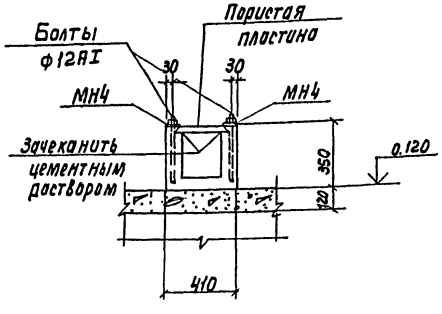

Спецификация элементов на блок

Марка, поз.	Обозначение	Наименование	Кол.	Масса ед.кг	Примеч.
		Фильтросные каналы			
ФЛ1	ТП902-2-428.87-КН.И.7.1.00	ФЛ1	144	530.0	
ФЛ2	-01	ФЛ2	24	200.0	
		Кольца			
КЦ10-6	3.900-3 В.7	КЦ10-6	10		
		Детали			
МН1	ТП902-2-428.87-КН.И.3.0.07	Изделие закладное МН1	2	17.7	
МН2	-01	То же МН2	2	29.6	
МН3	3.0.09	" МН3	144	0.7	
МН4	3.0.10	Изделие накладное МН4	672	3.5	
		Материалы	$м^3$		
		Набетонка из бетона класса В 12,5	76.0		

Совместно с данным см. л.л. КН-45,46.

Инж.	Петроловская		
Инж.	Цвяхова		
Рук. гр.	Семенова		
РМП	Чирков		
Гл. спец.	Козловичер		
Н. контр.	Козловичер		
Нач. отд.	Альтшуллер		

Привязан

Инв. №

ТП 902-2-442.87-КН

Блок двухкоридорных аэротенков с размерами коридора 6х1.6х42м и вторичных отстойников (2 секции)

Днище. Фильтросные каналы. Узлы, детали.

Стадия	Лист	Листов
Р	48	

СОЮЗВОДОКАНАЛПРОЕКТ

Согласовано: Отд. Л-15 Смирнов

Взам. инв. № | Подп. и дата | Инв. № подл.

Копир. Лаптухина

22574-03 51

Формат А2

Альбом III

1-1

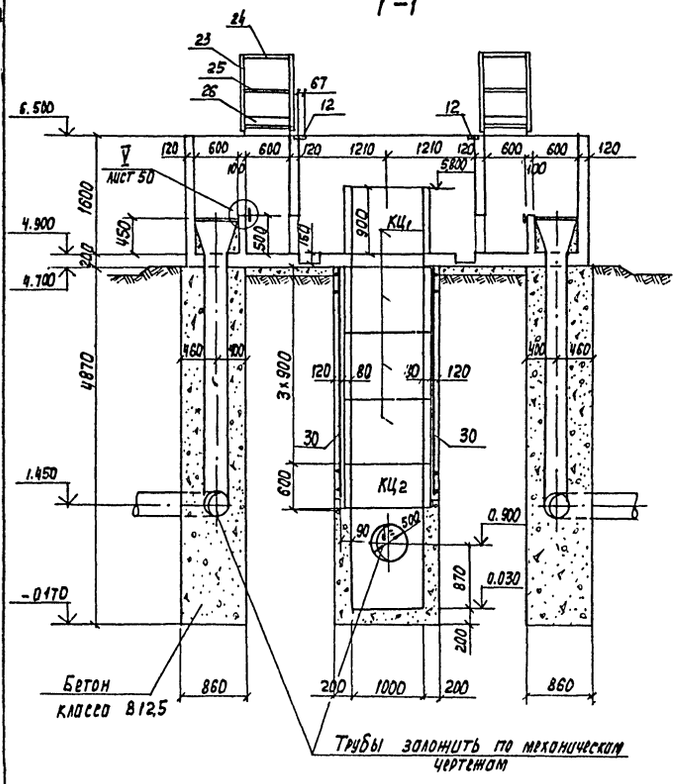

2-2

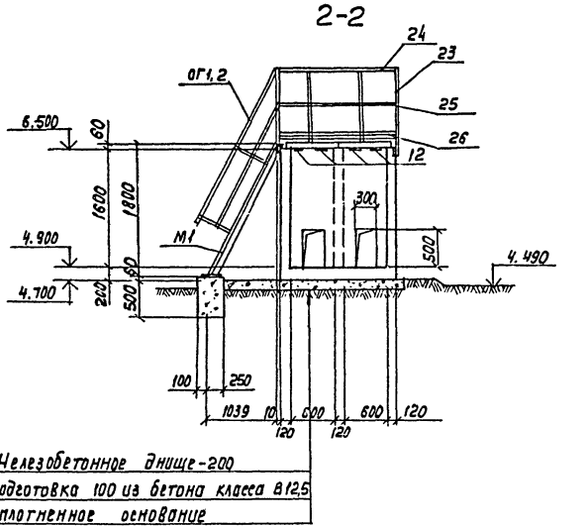

План

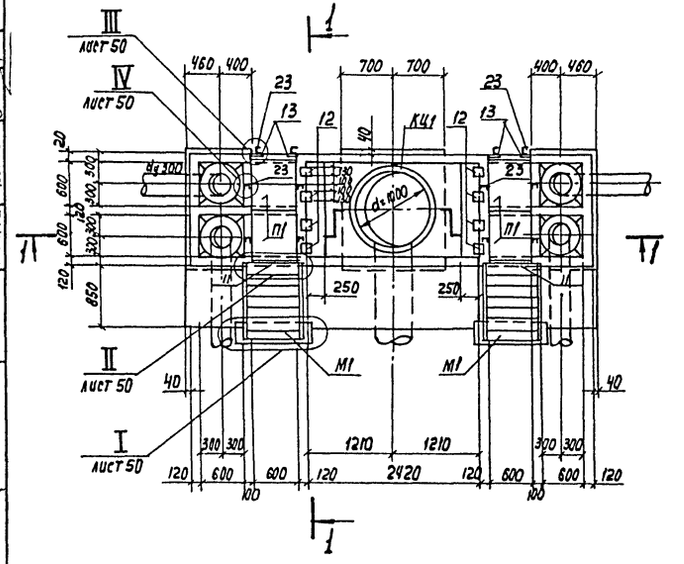

Спецификация элементов

Марка, поз.	Обозначение	Наименование	Кол.	Масса ед. кг	Примечание
П1	ТП902-2-428.87-КН.И-9.1.00	Плита ПТ-6-6а	4	50.0	
М1	1.450.3-3 Вып.0	Лестница МЛХШ60-18.6	2	51.4	
ОГ1,2	1.450.3-3 Вып.0	Ограждение ОГ2 МЛХ60-10.18	2+2	7.8	
КЦ1	3.900-3 Вып.7 ч.1	Кольцо КЦ-10-9	4	600.0	
КЦ2	3.900-3 Вып.7 ч.1	Тоже КЦ-10-6	1	400.0	
		Ограждение площадок			
		Сталь ВСт3 кп 2-1			
		ГОСТ 535-79			
поз. 23	ТП902 -КН-49,50	Гнутый профиль L50×40×12×2,5 ℓ=1070 ГОСТ 8281-80	12	2,0	
поз. 24	-КН-49,50	Гнутый профиль L50×40×12×2,5 ГОСТ 8281-80	п.м 6.2	п.м 1,83	
поз. 25	-КН-49,50	Уголок 25×3 ГОСТ 8509-72*	п.м 6,2	п.м 1,12	
поз. 26	-КН-49.50	Гнутый профиль { 90×30×25×3 4 мту 2-130-70	п.м 6.2	п.м 3.92	
поз. 27	-КН-50	Труба 20×2,8 ℓ=100 ГОСТ 3262-75*	12	0.2	
поз. 28	-КН-50	Болт М16×160 ГОСТ 7798-70*	12	0.3	
поз. 29	-КН-50	Гайка М16 ГОСТ 5915-70	12	0.4	

Спецификация элементов монолитной конструкции

Формат	Зона	Поз.	Обозначение	Наименование	Кол.	Примечание
				Сборочные единицы		
				Сетки арматурные		
А4		1	ТП902-2-428.87-КН.И.-9.0.01	С1	2	11.9кг
А4		3	-01	С3	4	6,1кг
А4		5	-02	С5	2	10.3кг
А4		2	-9.0.02	С2	2	5,5кг
А4			-01	С4	8	4,8кг
А4			-02	С6	2	9,3кг
А4		8	-03	С8	8	2,6кг
А4		7	-9.0.03	С7	4	4,2кг
А4		30	-01	С11	2	9,7кг
А4		9	-9.0.04	С9	4	2,3кг
А4		10	-01	С10	2	1,9кг
				Изделия закладные		
А4		11	ТП902-2-428-87-КН.И-9.0.05	ЗДИ1	2	4,8кг
А4		12	-9.0.06	ЗДИ1	8	2,1кг
А4		13	-01	ЗДИ3	4	0,6кг
А4		14	-9.0.07	ЗДИ4	4	0,5кг
				Детали		
				А-1-6 ГОСТ 5781-82*		
Б4		15*	ТП902 -КН-51	ℓ=1850	4	0,4кг
Б4		16*	-КН-51	ℓ=540	40	0,1кг
Б4		17*	-КН-51	ℓ=410	72	0,1кг
Б4		18*	-КН-51	ℓ=380	244	0,1кг
Б4		19	-КН-51	ℓ=420	50	0,1кг
Б4		20*	-КН-51	ℓ=770	28	0,1кг
Б4		21	-КН-51	ℓ=1020	76	0,2кг
Б4		22	-КН-51	ℓ=п.м	50	1п.м 0.222кг
				Материалы		
				Бетон класса В15		5,1м³
				Бетон класса В12,5		13,1м³

* Позиции 15÷18, 20 см. „Ведомость деталей"- лист... КН-51

Совместно с данным см. л.л. КН-50, 51

Привязан

Инв. №

Инж.	Цветкова		
Инж.	Петропавловская		
Рук. др.	Семенова		
ГИП	Чирков		
Гл.спец.	Козловичер		
Н.контр.	Козловичер		
Нач.отд.	Яльтшулер		

ТП902-2-442.87-КН

Блок двухкоридорных аэротенков с размерами коридора 6×4,6×42м и вторичных отстойников (2секции)

Камера распределения или Опалубочный чертеж

Стадия	Лист	Листов
Р	49	

Союзводоканалпроект

Согласовано: Отд. №15 Смирнов; Отд. №16 Радчикин; Отд. №12 Цветков

Взам. инв. №; Подп. и дата; Инв. № подл.

Копир. Ловрухина

22574-03 52

Формат А2

Альбом III

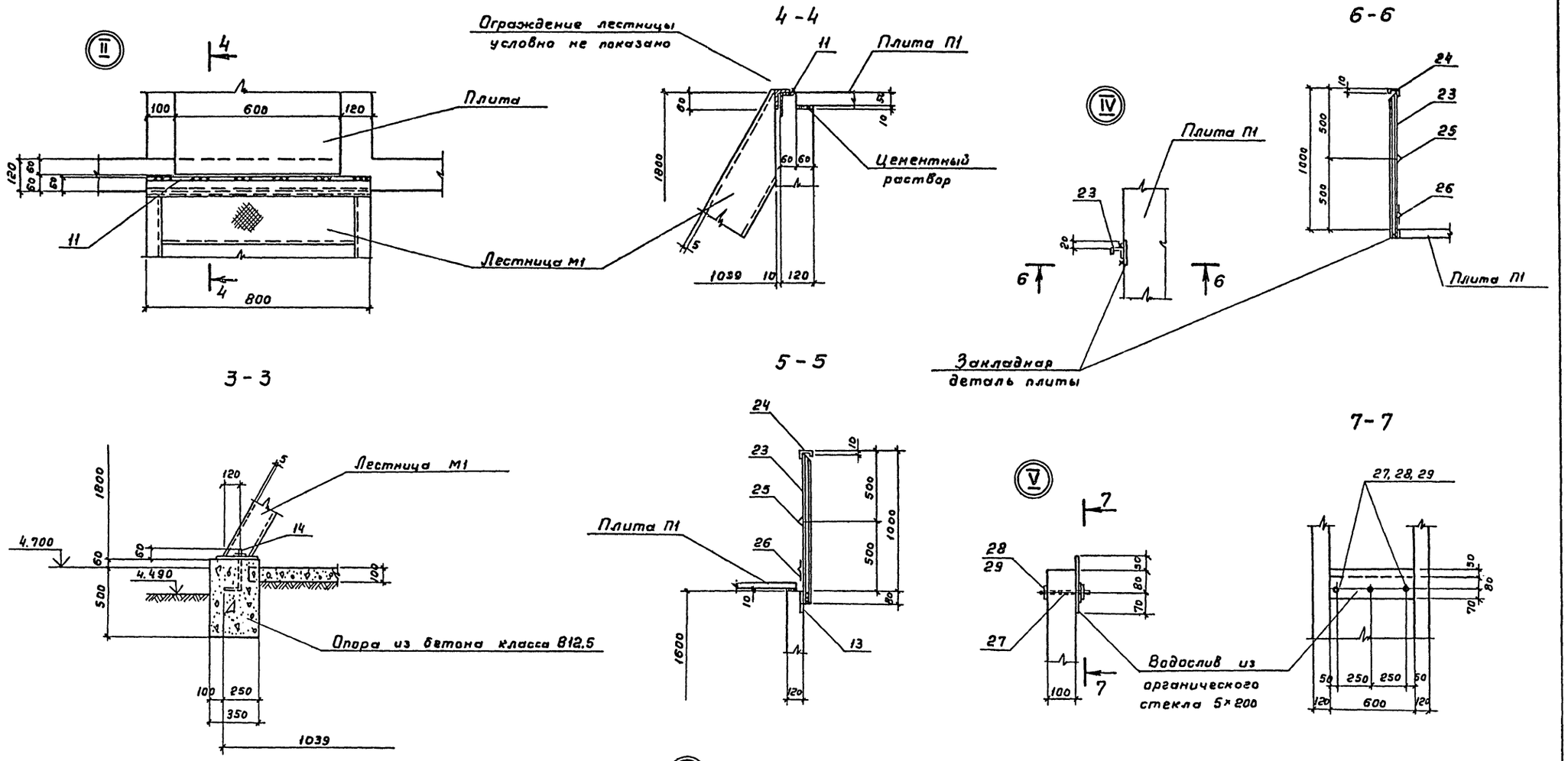

1. Совместно с данным см. л.л. КЖ-49, 51
2. Все сварные швы h=3мм
3. Сварку вести электродами Э-42, ГОСТ 9467-75*
4. Для изготовления водослива принять органическое поделочное стекло -δ=5 по ГОСТ'у 17622-72*

Инж.	Цветкова		ТП 902-2-442.87-КЖ				
Инж.	Петропавловск						
Рук. бр.	Семенова		Блок двухкоридорных аэротенков с размерами коридора б×4,6×42м и вторичных отстойников (2 секции)	Стадия	Лист	Листов	
ГИП	Чирков			Р	50		
Гл. спец.	Козловичер		Камера распределения или. Опалубочный чертеж Узлы I ÷ V	СОЮЗВОДОКАНАЛПРОЕКТ			
Норм. контр.	Козловичер						
Нач. отд.	Ялышуллер						

Привязан

Инв. №

Инв. № подл. | Подпись и дата | Взам. инв. №

22574-03 53 Формат А2

Копировал Гольденбаум

Альбом III

1 - 1

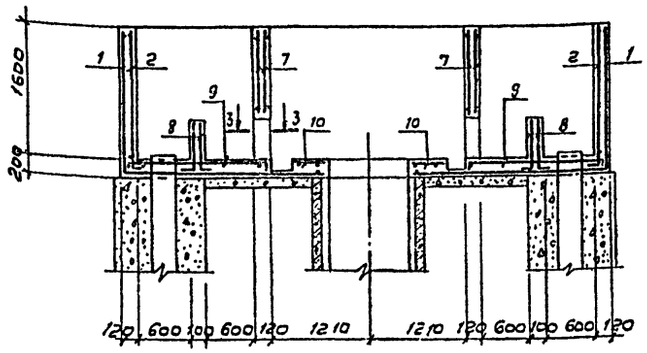

2 - 2

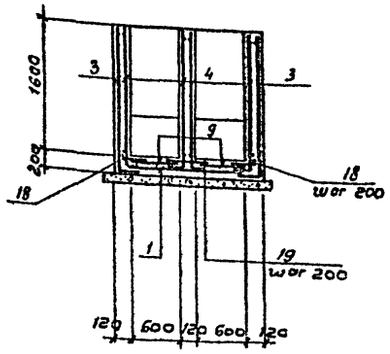

I

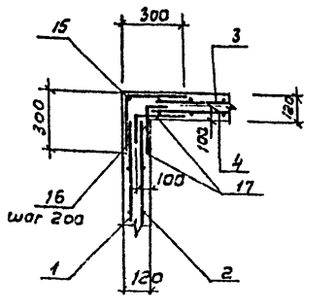

Раскладка арматурных сеток стен

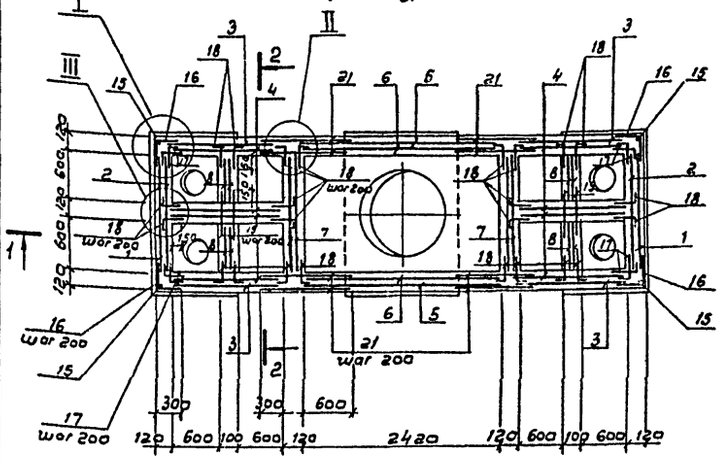

3 - 3

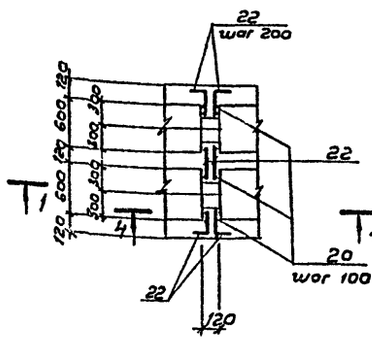

II

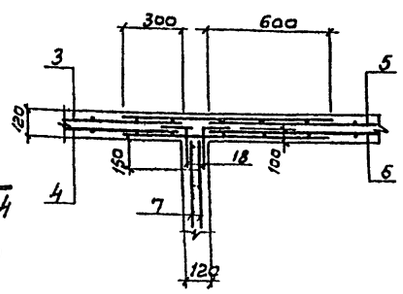

Раскладка арматурных сеток днища

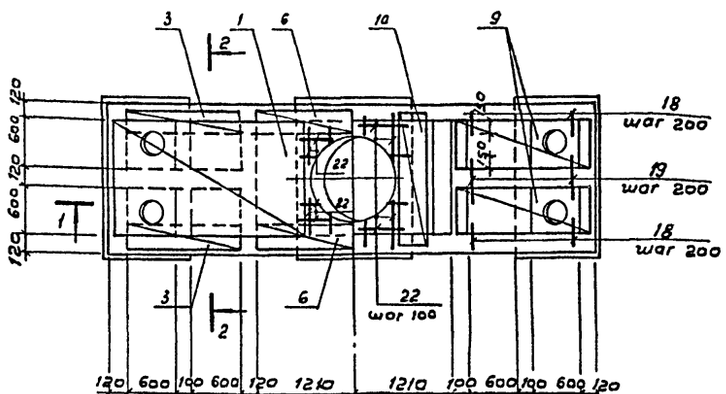

Нижняя арматура

Верхняя арматура

Ось симметрии

4 - 4

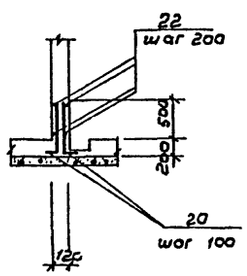

III

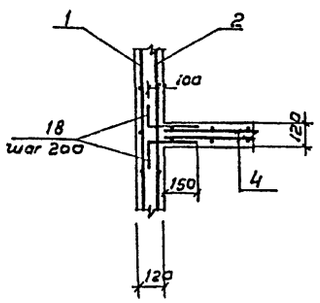

Ведомость деталей

Поз.	Эскиз
15	100 L 1750
16	270 L 270
17	130 L 280

Поз.	Эскиз
18	130 L 250
20	100 L 670

Ведомость расхода стали на элемент, кг

Марка элемента	Изделия арматурные						Всего	Изделия закладные				Всего
	Арматура класса							Арматура класса				
	А-I			А-III				А-III				
	ГОСТ 5781-82*							ГОСТ 5781-82*				
	6		Итого	6		Итого		8			Итого	
Комера	11.1		11.1	268.0		268.0	279.1	2.0			2.0	

Продолжение ведомости

Изделия закладные												Общий расход
Прокат марки											Всего	
ВСт3 кп2												
ГОСТ 19903-74*			ГОСТ 8510-72*	ГОСТ 3262-75*	ГОСТ 7798-70*				ГОСТ 5915-70	ГОСТ 11376-68		
-Б=8	-Б=10	Итого	Л80×50×6	Труба 20×2.8	Болт М16×160	Болт М16×250	Итого		Гайка М16	Шайба 16		
2.0	16.0	18.0	8.8	2.4	3.6	1.6	5.2		0.2	0.08	36.7	315.8

1. Совместно с данным см. л.л. КЖ-49, 50.
2. Защитный слой бетона - 20 мм.
3. В местах отверстий арматуру вырезать и приварить к корпусу трубы.

Привязан

Инв. №

Инв. № подл. | Подпись и дата

Инж.	Цветкова		
Инж.	Петроновская		
Рук. гр.	Семенова		
Гип	Чирков		
Гл. спец.	Козловичев		
Н. контр.	Козловичев		
Нач. отд.	Альтшуллер		

ТП 902-2-442.87 - КЖ

Блок двухкоридорных аэротенков с размерами коридора 6×4.6×42м и вторичных отстойников (2 секции)

Стадия	Лист	Листов
Р	51	

Комера распределения ила

Арматурный чертеж

СОЮЗВОДОКАНАЛПРОЕКТ

Копир. А. Филиппова

22574-03 54

Формат А2

Альбом III

Ведомость рабочих чертежей основного комплекта ОР

Лист	Наименование	Примеч.
1	Общие данные	
2	Схема стройгенплана	
3	График производства работ для 1ой	
	очереди строительства (оси В÷Д)	
4	График производства работ для 2ой	
	очереди строительства (оси А÷В)	

Ведомость основных комплектов рабочих чертежей

Обозначение	Наименование	Примеч.
НК	Технологическая часть	
ЭМ	Электротехническая часть	
АХТ	Технологический контроль	
КЖ	Конструкции железобетонные	

Ведомость ссылочных документов

Обозначение	Наименование	Примеч.
Серия 3.901-12, вып.1	Затвор плоский глубинный	
	400×500 с ручным приводом	
Серия 3.901-12, вып. 2	Затвор плоский глубинный	
	500×600 с ручным приводом.	

Типовой проект разработан в соответствии с действующими нормами и правилами.

Главный инженер проекта /Цветков В.А./

Согласовано
Отв. №12 Цветков

Взам. инв. №

Подпись и дата

Инв. № подл.

Привязан

Инв. №

Н.контр.	Тагер		
Инжен.	Енельнова		
ГИП	Тагер		
Гл.спец.	Васильев		
Нач.отд.	Варламова		

ТП-902-2-442.87-ОР

Блок двухкоридорных аэротенков размерами коридора 6×1,6×16м и вторичных отстойников (2 секции)

Стадия	Лист	Листов
Р	1	4

Общие данные

СОЮЗВОДОКАНАЛПРОЕКТ

22574-03 55

Копировал Гальденбаум Формат А2

Альбом III

I этап
Сооружение секции аэротенков и отстойников в осях В-Д

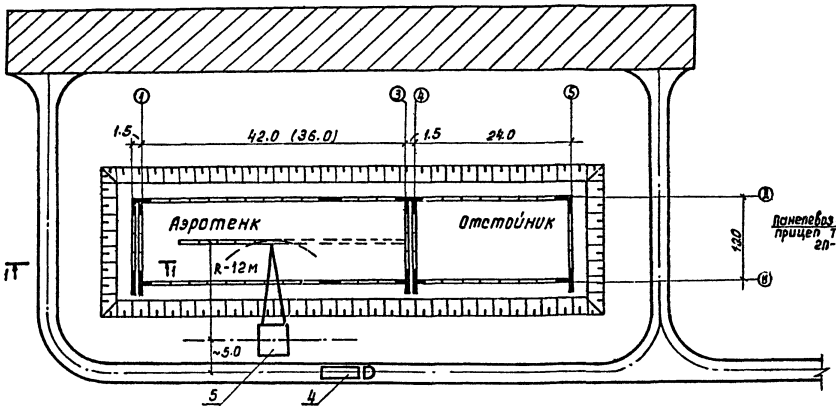

Схема монтажа наружных стеновых панелей
Разрез 1-1

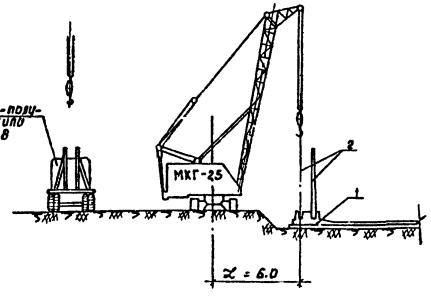

Схема монтажа перегородок
Разрез 2-2

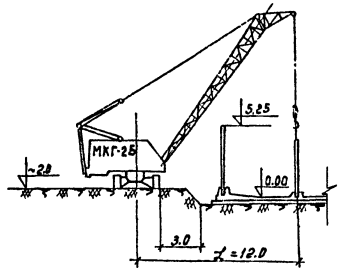

II этап
Сооружение секции аэротенков и отстойников в осях А-В

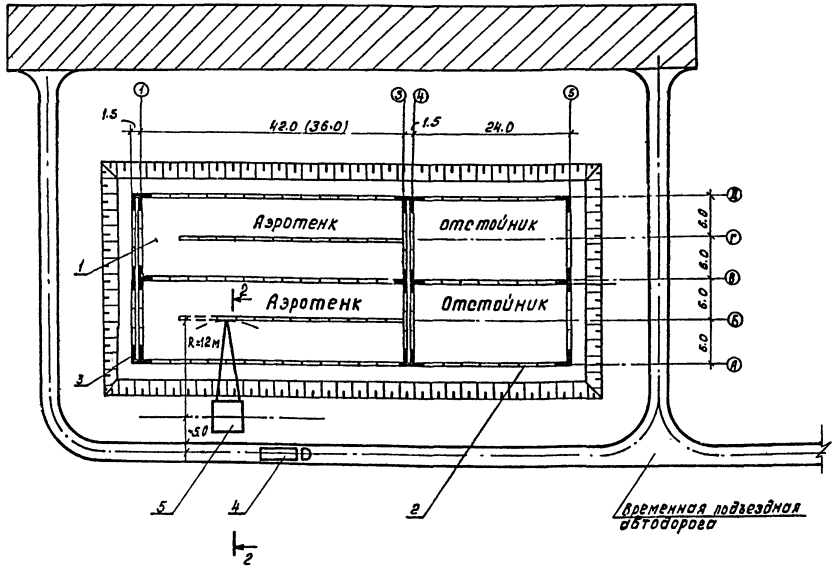

Максимальный вес монтируемого элемента

Наименование элементов	Маркировка по типовому проекту	Вес элемента в т.
Панель стеновая	ПС 10, 11	8.8
"	ПС 1÷5, 7, 8 12÷17	6.75
Панель перегородочная	ПГ 1÷3	4.4

Условные обозначения:

1 – Монолитное железобетонное днище;
2 – стеновые панели;
3 – Монолитные участки стен;
4 – Панелевоз – полуприцеп типа 2П-8
5 – монтажный кран МКГ-25;

– Временная подъездная автодорога;

– Площадка для размещения временных зданий и сооружений.

Согласовано:
ОПБ.Н.Г. Цветков
Тех. отд. Баранов

Инв. № подл. | Подпись и дата | Взам. инв. №

Привязан

Инв. №

Н. контр.	Тогер		
Рук. брига.	Разумный		
ГИП	Тогер		
Гл. спец.	Восил		
Нач. отд.	Варла		

Кол. Доценко

ТП-902-2-442.87-ОР

Блок двухкоридорных аэротенков размерами коридоров 3+4, 6+4 м и вторичных радиальных отстойников (2 секции)

Стадия	Лист	Листов
Р	2	4

Схема стройгенплана

СОЮЗВОДОКАНАЛПРОЕКТ

22574-03 56

Альбом III

Наименование основных работ и конструктивных элементов для 1ой очереди строительства (оси В÷Д)	Объемы работ: Ед. изм.	Объемы работ: Кол.	Норма времени на ед. изм.	§§ ЕНиР	Трудозатраты, чел.-час	Состав звена, чел.	Основные механизмы: Тип, марки	Основные механизмы: Кол.	Технологические перерывы	Продолжительность работ: час	Продолжительность работ: смен.
1. Подготовительные работы	—	—	—	—	—	—	—	—	—	—	—
Разработка котлована 1ой очереди											
2. Срезка растительного слоя толщ. 0.3м	м²	965	0.002	2-1-5, т.2, п.2а	2,0	1	Д-271А	1	—	2,0	0,3
3. Разработка минерального грунта экскаватором – обратная лопата	м³	1270	0.056	2-1-10, т.4, п.2б	70,1	1	ЭО-4115	1	—	70,1	10,5
4. Зачистка дна котлована бульдозером	м³	20	0.051	2-1-15, т.2 пп.1в,1г	1,0	1	Д-159Б	1	—	1,0	0,15
Монолитное железобетонное днище											
5. Устройство бетонной подготовки	м³	92	0,75	19-30, п.1а	69,0	4	МКГ-25	1	До достижения бетоном прочности не менее 15 кг/см²	17	2,5
6. Устройство и разборка опалубки днища	м²	410	0,65	4-1-27, т.2, пп.2а,2б	266	6	"	"	—	44	6,5
7. Установка арматуры кранам	шт.	287	0.45; 0,9	4-1-37 т.1, пп.1а, 1б	129,3	4	"	"	—	33,5	4,9
8. Установка арматуры вручную	"	130	0.17	4-1-33, т.2, п.1а	22	3	—	—	—	7	1
9. Установка отдельных стержней	т	0,7	12.5	4-1-34, п.1б	8,75	3	—	—	—	2,9	0,43
10. Укладка бетонной смеси	м³	280	0,264	4-1-37, т.2, п.5 К=1.1	74	2	МКГ-25Р	1	До достижения бетоном прочности не менее 70% проектной	37	5,5
Монтажные работы, омоноличивание стыков монолитные участки, стен, набетонка											
11. Установка панелей перегородок	шт.	12	1,08	4-1-8, Б, Т.2, п.10	13	4	МКГ-25Р	1	—	3,25	0,48
12. Установка панелей несущих стен	"	54	1,28	То же, п.6	69	4	"	"	—	17,25	2,5
13. Монтаж железобетонных элементов (балки плиты, лотки)	"	133	0.62; 0,88; 0,95; 1,6; 2,1	4-1-7, п.1; п.8; 4-1-6; т.2, пп.1в; 2а, 3а	139	5	"	"	—	30,4	4,45
14. Омоноличивание стыков	п.м.	260	0,28	4-1-19	73	2	Растворный узел.	1	—	36,5	5,3
15. Устройство и разборка опалубки для монолитных участков стен	м²	465	0,425	4-1-27, т.8, пп3а,3б	200	6	МКГ-25Р	1	—	33	4,8
16. Установка арматуры для монолитных участков стен	шт.	9	0,45	4-1-33, т 1, п.1а	4	4	"	"	—	1	0,15
17. Установка отдельных стержней	т	4,25	38	4-1-34, т. 12б	160	6	—	—	—	27	4
18. Укладка бетонной смеси в монолитные участки стен	м³	46	1,5	4-1-37, т.4, п1г, К=1.25	69	2	МКГ-25Р	1	До достижения бетоном прочности не менее 70% проектной	34,5	5,0
19. Монтаж металлоконструкций (мостики, лестницы с ограждением)	п.м	100	0,19	5-1-3; п.9а	19	3	"	"	—	6,3	1
20. Монтаж колец для смотровых колодцев	"	3	1,02	4-1-12 т.2, п.4а	4,1	3	"	"	—	1,4	0,2
21. Гидравлическое испытание	м³	3940	—	—	—	—	—	—	—	—	—
22. Монтаж фильтрующих каналов	шт.	84	1,1	4-1-6, т.2, п.1а	92	5	МКГ-25Р	1	—	18	2,7
23. Устройство набетонки по днищу	м³	68	0,24	4-1-37, т.2, п.5	16	2	"	"	—	8,0	1,2
24. Прочие работы	—	—	—	—	—	—	—	—	—	—	—

График производства строительных и монтажных работ в сменах

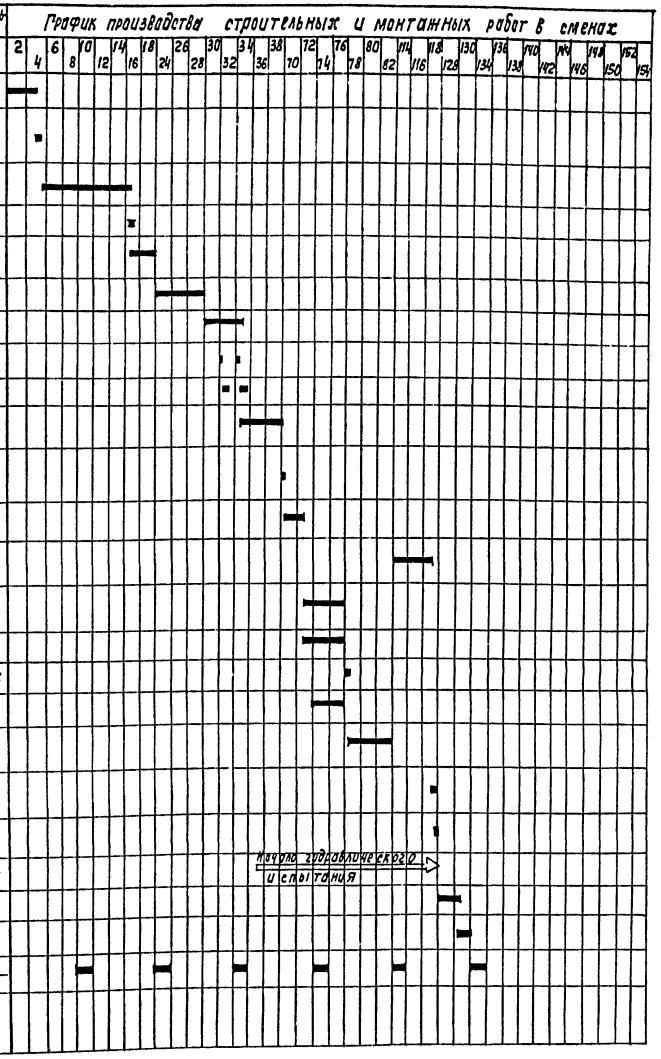

1. Продолжительность технологических перерывов указано из условия ведения работ в 2 смены.
2. Твердение бетона условно принята при средней его температуре 10°С.

Согласовано: отд. № 12 Цветков; тех. отд. Баранов

Взам. инв. № | Подп. и дата | Инв. № подл.

Привязан

Инв. №

Н. контр.	Тагер	
Рук. бр.	Разумный	
ГИП	Тагер	
Гл. спец.	Васильев	
Нач. отд.	Варламов	

ТП-902-2-442.87-ОР

Блок двухкоридорных аэротенков с размерами коридора 6×4,6×42м и вторичных горизонтальных отстойников 4 секций

Стадия	Лист	Листов
Р	3	4

График производства работ для 1-ой очереди строительства (оси В÷Д)

Союзводоканалпроект

Копир. Лаврухина 22574-03 57 Формат А2

Альбом III

Наименование основных работ и конструктивных элементов для 2ой очереди строительства (оси А÷В)	Объемы работ: Ед.изм	Объемы работ: Кол.	Норма времени на ед. изм.	§§ ЕН и Р	Трудозатраты чел-час.	Состав звена, чел.	Основные механизмы: Тип. марка	Основные механизмы: Кол.	Технологические перерывы	Продолжительность работ: час	Продолжительность работ: смен
1. Подготовительные работы	—	—	—	—	—	—	—	—	—	—	—
Разработка котлована 2ой очереди											
2. Срезка растительного слоя толщ. 0,3м	$м^2$	965	0.002	2-1-5. т.2.п. 2а	2.0	1	Д-271А	1	—	2.0	0.3
3. Разработка минерального грунта экскаватором-обратная лопата	$м^3$	1270	0.056	2-1-10. т.4. п.2б	70.1	1	Э0-4111Б	1	—	70.1	10.5
4. Зачистка дна котлована бульдозером	$м^3$	20	0.051	2-1-15.т.2.пп1б,1д	1,0	1	Д-159Б	1	—	1.0	0.15
Монолитное железобетонное днище											
5. Устройство бетонной подготовки	$м^3$	92	0,75	19-30, п.1а	69	4	МКГ-25	1	До достижения бетоном прочности не менее 15 кг/см²	17	2,5
6. Устройство и разборка опалубки днища	$м^2$	410	0.65	4-1-27,т.2,пп2а,2б	266	6	"	"	—	44	6,5
7. Установка арматуры кранов.	шт.	287	0,45:0,9	4-1-39.т.1пп.1а,1б	1293	4	"	"	—	33.5	4.9
8. Установка арматуры вручную.	"	130	0,17	4-1-33.т.2. п.1а	22	3	—	—	—	7	1
9. Установка отдельных стержней	т	0,7	12,5	4-1-34. п. 1в	8,75	3	—	—	—	2,9	0,43
10. Укладка бетонной смеси.	$м^3$	280	0,264	4-1-37.т.2.п.5к.1.1	74	2	МКГ-25	1	До достижения бетоном прочности не менее 70% проектной	37	5,5
Монтажные работы, омоноличивание стыков монолитные участки стен, набетонка											
11. Установка панелей перегородок.	шт	12	1,08	4-1-8,6,т.2. п. 10	13	4	МКГ-25	1	—	3.25	0.48
12. Установка панелей несущих стен	"	34	1.28	То же п.6	43.5	4	"	"	—	10,9	1,6
13. Монтаж железобетонных элементов (балки, плиты, лотки).	"	133	0,62; 0,88 0.95:1.6-2.7	4-1-7. п1; п. 8; 4-1-6.т.2пп.1в;2а;3а	138.65	5	"	"	—	30,38	4.45
14. Омоноличивание стыков	п.м.	260	0.28	4-1-19	73	2	Раствор-ный узел	1	—	36,5	5,3
15. Устройство и разборка опалубки для монолитных участков стен.	$м^2$	233	0,425	4-1-27т-6.пп3а,3б	100	6	МКГ-25	1	—	16,5	2.4
16. Установка арматуры кранов для монолитных участков стен	шт.	5	0,45	4-1-33.т.1, п.1а	2.25	4	"	"	—	0,56	0,1
17. Установка отдельных стержней	т	2,15	38	4-1-34. п. 12б	80	6	—	—	—	13,5	2
18. Укладка бетонной смеси в монолитные участки стен.	$м^3$	22	1,5	4-1-37.т.4.п1,Гк=1,25	33	2	МКГ-25	1	До достижения бетоном прочности не менее 70% проектной	16,5	2.4
19. Монтаж металлоконструкций (мостики, лестницы с ограждением)	п.м.	100	0,19	5-1-3, т. 9а	19	3	"	"	—	6,3	1
20. Монтаж колец для смотровых колодц.	"	3	1.02	4-1-12 т. 2.п. 4а	4.1	3	"	"	—	1,4	0,2
21. Гидравлическое испытание	$м^3$	3940	—	—	—	—	—	—	—	—	—
22. Монтаж фильтросных каналов	шт.	84	1,1	4-1-6. т. 2 п. 1а	92	5	МКГ-25	1	—	18	2,7
23. Устройство набетонки по днищу	$м^3$	68	0,24	4-1-37. т. 2п. 5	16	2	"	"	—	8.0	1,2
24. Обратная засыпка котлована и обвалование сооружения, укрепление откосов посевом трав механизир. способом	$м^3$	2580	0,021; 0,004; 0,014	2-1-21. т-1,п.10б,10в. 2-1-8.т-3. п. 5б 2-1-30	74	2	Д-271А Э0-4111Б Э0-3332	1 1 1	—	57	8
25. Прочие работы	—	—	—	—	—	—	—	—	—	—	—

График производства строительных и монтажных работ в сменах.

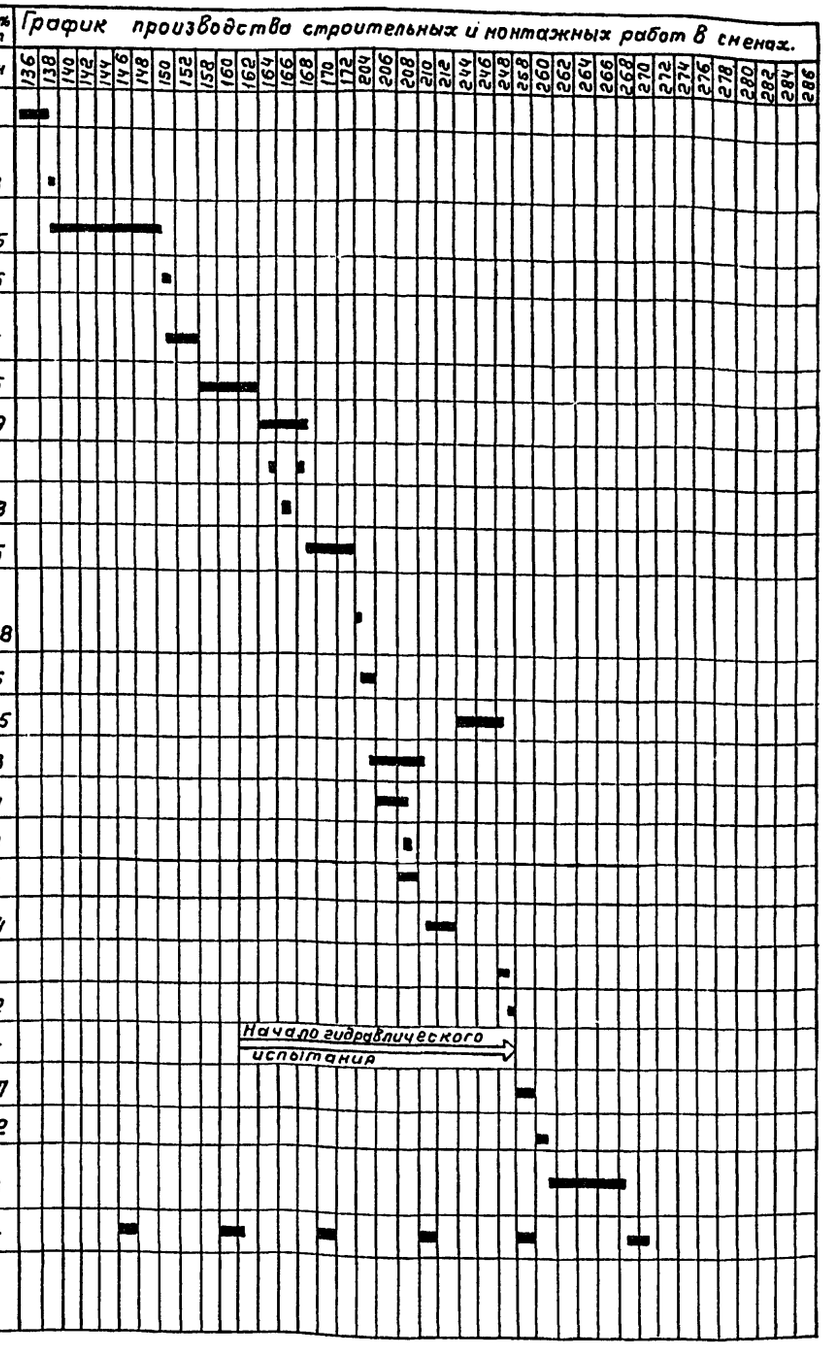

Примечания приведены на листе 3.

Согласовано
Отд. №12 Идетков
Тех. отд. Баринов

Инв. № подл. | Подпись и дата | Взам. инв. №

Привязан

Инв. №

Н.контр.	Тагер	
Рук.бр.	Разумный	
ГИП	Тагер	
Гл.спец.	Васильев	
Нач.отд.	Варланов	

ТП 902-2-442.87-ОР

Блок двухкоридорных аэротенков с размерами коридора 6х4,6х42м и вторичных горизонтальных отстойников (2 секции)

Стадия	Лист	Листов
Р	4	4

График производства работ для 2-ой очереди строительства (оси А÷В)

СОЮЗВОДОКАНАЛПРОЕКТ

22574-03 (58) Копир. Гольденбаум Формат А2