ТИПОВОЙ ПРОЕКТ

# 903-2-12

# УСТАНОВКА МАЗУТОСНАБЖЕНИЯ Q=11 м³/ч, P=25(10) кгс/см² С НАЗЕМНЫМИ МЕТАЛЛИЧЕСКИМИ РЕЗЕРВУАРАМИ 2 × 1000 м³.

## Альбом I
ЧАСТЬ 2

16298-02

ЦЕНА 3-00

оригинал-отпечаток

ЦЕНТРАЛЬНЫЙ ИНСТИТУТ ТИПОВОГО ПРОЕКТИРОВАНИЯ
ГОССТРОЯ СССР

Москва, А-445, Смольная ул., 22

Сдано в печать 197[illegible] г.

Заказ № 10688 Тираж 517 экз.

# ТИПОВОЙ ПРОЕКТ 903-2-12

# УСТАНОВКА МАЗУТОСНАБЖЕНИЯ Q=11 м³/ч, P=25(10) кгс/см² С НАЗЕМНЫМИ МЕТАЛЛИЧЕСКИМИ РЕЗЕРВУАРАМИ 2×1000 м³

## АЛЬБОМ I ЧАСТЬ 2

### СОСТАВ ПРОЕКТА

| | | |
|---|---|---|
| Альбом I | часть 1 | Мазутонасосная. Части: тепломеханическая, автоматизация, электротехническая, санитарно-техническая, тепловые сети. |
| Альбом I | часть 2 | Мазутонасосная. Архитектурно-строительная часть. |
| Альбом I | часть 3 | Мазутонасосная. Нетиповые изделия архитектурно-строительной части. |
| Альбом I | часть 4 | Мазутонасосная. Блоки тепломеханического оборудования. |
| Альбом II | часть 1 | Сооружения слива и приема мазута и жидких присадок. Части: тепломеханическая, архитектурно-строительная, автоматизация, электротехническая. |
| Альбом II | часть 2 | Сооружения слива и приема мазута и жидких присадок. Нетиповые изделия архитектурно-строительной части. |
| Альбом III | | Резервуарный парк. Части: тепломеханическая, архитектурно-строительная, автоматизация, электротехническая, отопление и вентиляция. |
| Альбом IV | | Генеральный план, инженерные сети. Части: теплотехническая, архитектурно-строительная, автоматизация, электротехническая, водопровод и канализация, тепловые сети. |
| Альбом V | части 1, 2 | Задания заводам-изготовителям: на щиты автоматики и КИП, на щиты управления крупноблочные. |
| Альбом VI | | Металлоконструкции вспомогательного оборудования и устройств. |
| Альбом VII | часть 1 | Сметы. Общая часть. |
| Альбом VII | часть 2 | Сметы. Мазутонасосная. |
| Альбом VII | часть 3 | Сметы. Сооружения слива и приема мазута и жидких присадок. |
| Альбом VII | часть 4 | Сметы. Резервуарный парк. |
| Альбом VII | часть 5 | Сметы. Генеральный план, инженерные сети. |
| Альбом VIII | часть 1 | Заказные спецификации. Мазутонасосная. |
| Альбом VIII | часть 2 | Заказные спецификации. Сооружения слива и приема мазута и жидких присадок. |
| Альбом VIII | часть 3 | Заказные спецификации. Резервуарный парк. |
| Альбом VIII | часть 4 | Заказные спецификации. Инженерные сети. |
| Типовой проект 903-2-10 Альбом V | | Нестандартизированное оборудование. Теплотехническая часть-вспомогательное оборудование и устройства. |

### ПРИМЕНЕННЫЕ ТИПОВЫЕ ПРОЕКТЫ

| | |
|---|---|
| Типовой проект 704-1-66. Ал. I, III | Стальной вертикальный цилиндрический резервуар для нефти и нефтепродуктов емкостью 1000 м³ (распространяет Казахский филиал ЦИТП). |
| Типовой проект 704-1-109 Альбом I, III | Резервуар стальной горизонтальный для нефтепродуктов емкостью 25 м³ (распространяет Казахский филиал ЦИТП). |
| Типовой проект 4-18-841 Альбом I, III, IV | Резервуар для воды емкостью 250 м³ железобетонный прямоугольный заглубленный (распространяет Свердловский филиал ЦИТП). |
| Типовой проект 902-2-157 | Нефтеловушки из сборных железобетонных панелей на расход воды 5 л/с (распространяет ЦИТП г. Москва). |


Разработан
проектным институтом
ЛАТГИПРОПРОМ
Госстроя Латвийской ССР

Главный инженер института В. Фалитонов
Главный инженер проекта А. Думан



Технический проект
утвержден Главпромстройпроектом
Госстроя СССР
протокол № 33 от 7-8 июня 1977 г.
Рабочие чертежи введены в действие
Латгипропромом
Приказ № 128 от 8 мая 1979 г.

# Содержание альбома


| Марка | Наименование | Стр. |
|---|---|---|
| | Архитектурно - строительная часть | |
| | Содержание альбома | 2 |
| | Пояснительная записка | 3 |
| АР-1 | Общие данные (начало) | 4 |
| АР-2 | Общие данные (продолжение) | 5 |
| АР-3 | Общие данные (окончание) | 6 |
| АР-4 | План на отм. 0,000. Разрезы 1-1, 2-2. Фасады. Фрагмент плана 1. (вариант с кирпичными стенами) | 7 |
| АР-5 | План на отм. 0,000. Разрезы 1-1, 2-2. Фасады. Фрагмент плана 1 (каркасный вариант) | 8 |
| АР-6 | Планы на отм. -4,000. Разрезы 3-3÷8-8. Схема расположения молниеотвода на кровле | 9 |
| АР-7 | Схема расположения закладных деталей в стенах | 10 |
| АР-8 | Пристройка для хранения пожарного инвентаря. Планы на отм. 0,000. Разрезы 1-1, 2-2, 3-3. Фасады. | 11 |
| | Конструкции железобетонные | |
| КЖ-1 | Общие данные (начало) | 12 |
| КЖ-2 | Общие данные (продолжение 1) | 13 |
| КЖ-3 | Общие данные (продолжение 2) | 14 |
| КЖ-4 | Общие данные (окончание) | 15 |
| КЖ-5 | Маркировочная схема фундаментов (вариант с кирпичными стенами) | 16 |
| КЖ-6 | Маркировочная схема фундаментов (каркасный вариант) | 17 |
| КЖ-7 | Маркировочная схема фундаментов и фундаментных балок. Узел „Б". Сечение 1-1. (каркасный вариант) Фундамент Фам 1 | 18 |
| КЖ-8 | Монолитные фундаменты ФА1-1а ÷ ФА1-1д (каркасный вариант) | 19 |
| КЖ-9 | Монолитные фундаменты ФА1-1б; ФА1-5а; ФА1-5б (каркасный вариант) | 20 |
| КЖ-10 | Маркировочная схема фундаментов под пристройку для хранения пожарного инвентаря | 21 |
| КЖ-11 | Маркировочный план подземных конструкций (вариант с кирпичными стенами) | 22 |
| КЖ-12 | Маркировочный план подземных конструкций. (каркасный вариант) | 23 |
| КЖ-13 | Подземные конструкции. Разрезы, узлы. Сечения | 24 |
| КЖ-14 | Монолитный приямок ПРм 1. Опалубка (вариант с кирпичными стенами). Узлы 1, 2, 3. | 25 |
| КЖ-15 | Монолитный приямок ПРм 1. Армирование (вариант с кирпичными стенами) | 26 |
| КЖ-16 | Монолитный приямок ПРм 1. Сечение 7-7. Таблицы (вариант с кирпичными стенами). Узлы 4, 5, 6, 7. | 27 |
| КЖ-17 | Монолитный приямок ПРм 1. Опалубка. (каркасный вариант) | 28 |
| КЖ-18 | Монолитный приямок ПРм 1. Армирование (каркасный вариант) | 29 |
| КЖ-19 | Монолитный приямок ПРм 1. Сечение 8-8; 9-9; 10-10. Таблицы (каркасный вариант) | 30 |
| КЖ-20 | Маркировочные схемы балок, плит покрытия. ОП 1, ОП 2 (вариант с кирпичными стенами) | 31 |
| КЖ-21 | Маркировочные схемы колонн, балок и плит покрытия (каркасный вариант) | 32 |
| КЖ-22 | Маркировочные схемы стоек фахверка, насадок и опорных столиков (каркасный вариант) | 33 |
| КЖ-23 | Маркировочная схема стеновых панелей (каркасный вариант) | 34 |
| КЖ-24 | Фрагменты 5÷12. (каркасный вариант) | 35 |
| КЖ-25 | Маркировочная схема монолитных конструкций в осях „А-Б" и „3-4" ПЛм 1. Опалубка и армирование | 36 |
| КЖ-26 | Сечение 1-1, 3-3. Пм 1. Опалубка и армирование. | 37 |
| | Конструкции металлические | |
| КМ-1 | Общие данные (начало) | 38 |
| КМ-2 | Общие данные (продолжение 1) | 39 |
| КМ-3 | Общие данные (продолжение 2) | 40 |
| КМ-4 | Общие данные (окончание) | 41 |
| КМ-5 | Техническая спецификация металла для специализированных заводов | 42 |
| КМ-6 | Маркировочные схемы путей подвесного транспорта. Опора под кабели | 43 |
| КМ-7 | Маркировочный план ограждений и лестницы в осях „А-Б" и „4". План опор. Опоры ОП 1, ОП 2 | 44 |
| КМ-8 | Рамы Р1, Р2 | 45 |
| КМ-9 | Рамы Р3, Р4, Р5 | 46 |
| КМ-10 | Рама Р6 | 47 |
| КМ-11 | Маркировочная схема опор под трубопроводы на кровле. ОП 1 - ОП 5. | 48 |


Альбом I часть 2

Типовой проект 903-2-12

Инв. № подл. | Подп. и дата

| | | | | |
|---|---|---|---|---|
| Гл. инж. пр. | Дучман | | | ТП 903-2-12 |
| Нач. отд. | Капетов | | | Установка мазутонасосная И-1(4+4); Р=25 кгс/см², с наземными металлическими резервуарами 2×1000 м³ |
| Гл. конструктор | Лодырева | | | Мазутонасосная — Лит. Р; Лист; Кол. стран |
| Рук. гр. | Шульгина | | | |
| Гл. инж. | Логинов | | | |
| Гл. техн. | Леонова | | | Содержание альбома |
| Н. контр. | Лодырева | | | Гипрогаз ЛАТГИПРОПРОМ |
| Пров. | Шульгина | | | |

Лит. | Лист | Листов | Подп. | Дата

Контр: Чубанова

16298-02 3

Формат 22Г

## Архитектурно-строительные решения.

### Общая часть.

Проект здания мазутонасосной разработан для строительства в районах со следующими природными условиями:

а) расчетная зимняя температура наружного воздуха (средняя наиболее холодной пятидневки) −20°С; −30°С; −40°С.

б) скоростной напор ветра для I, II, III и IV географических районов.

в) вес снегового покрова для I, II, III и IV районов. Сочетания IV ветрового и IV снегового районов не рассматриваются.

г) рельеф территории спокойный, грунтовые воды отсутствуют, сейсмичность не выше 6 баллов.

д) грунты непучинистые, непросадочные со следующими нормативными характеристиками:
$\varphi_H = 28°$; $C_H = 0{,}02$ кг/см²; $E = 150$ кг/см²; $\gamma_0 = 1{,}8$ т/м³
грунтовые воды отсутствуют.

в) тип местности „А" по СНиП II-6-74г.

### Объемно-планировочные решения.

Здание мазутонасосной относится по капитальности к II классу сооружений, по долговечности ко II степени. По взрыво-пожарной опасности производства помещение насосной - категории „Б" остальные помещения-категории „Д".

Здание одноэтажное с размерами в плане 18,0 x 9,0 м и высотой 3,6 м до низа строительных конструкций.

### Конструктивные решения

Здание мазутонасосной разработано в 2-х вариантах:
с кирпичными несущими стенами со сборным железобетонным покрытием и каркасное с навесными панельными стенами.

Продольная и поперечная жесткость каркасного здания с навесными панельными стенами обеспечивается жесткой заделкой колонн в стаканы фундаментов и диском покрытия.

I вариант - здание с кирпичными несущими стенами.

Фундаменты ленточные из сборных бетонных блоков по ГОСТ 13579-78.

Стены из одинарного кирпича М75 на цементно-известковом растворе М25 под расшивку швов с наружной стороны.

II вариант - каркасное здание с навесными панельными стенами.

Фундаменты под колонны монолитные, железобетонные стаканчатые в инвентарной опалубке по серии 1.412-1/77 вып. 1,2,3 и из сборных блоков по ГОСТ 13579-78.

Фундаментные балки - сборные по серии 1.415-1 вып. 1.

Колонны каркаса - сборные железобетонные по серии 1.423-3 в. 1.

Стены из навесных керамзитобетонных панелей с объемным весом $\gamma = 1100$ кг/м³ по серии 1.432-5 вып. 1.

Для обоих вариантов:

Балки покрытия - сборные железобетонные по серии 1.462-10 вып. 1, 2.

Плиты покрытия - сборные железобетонные по ГОСТ 22701.0-77÷22705.5-77, комплексные по сер. 1.465-10, вып. 1, утеплитель ячеистый бетон с $\gamma = 500$ кг/м³.

Кровля - рулонная с наружным водостоком.

Каналы, приямки, фундаменты под оборудование - бетонные и железобетонные монолитные.

Перегородки - кирпичные.

Вокруг здания устраивается асфальтовая отмостка по щебеночному основанию шириной 750 мм.

Помещение для хранения пожарного инвентаря запроектировано с кирпичными несущими стенами, плиты покрытия — сборные железобетонные комплексные по серии 1.465-10 в. 1 и ГОСТ 22701.0÷22701.5-77.

### Антикоррозионная защита.

Боковые поверхности каналов и приямков, соприкасающиеся с грунтом, покрываются битумной мастикой за 2 раза по холодной битумной огрунтовке.

Закладные детали и соединительные элементы для крепления стеновых панелей и элементов покрытия покрываются цинковым покрытием способом металлизации толщиной 150 мкм согласно СНиП II-28-73. Остальные закладные детали и металлоконструкции покрываются двумя слоями эмали ПФ-115 по грунтовке ГФ-020 общей толщиной 55 мкм, кроме особо оговоренных.

### Противопожарные мероприятия.

Принятые в проекте конструкции имеют предел огнестойкости требуемый СНиП для зданий II степени огнестойкости.

В здании предусмотрен хозяйственно-противопожарный водопровод

Необходимость пристройки для хранения пожарного инвентаря (передвижных средств пожаротушения) согласуется при привязке типового проекта с органами Госпожнадзора, исходя из отдаленности профессиональной пожарной части.

### Указания по применению проекта.

Проект разработан для 2-х вариантов здания: с кирпичными стенами и каркасного с навесными панельными стенами, и для различных климатических условий.

При привязке проекта на заглавных листах и листах монтажных схем выбираются соответствующие применяемому варианту и конкретным климатическим условиям таблицы и переменные данные, а остальные вычеркиваются. Неиспользуемые листы изымаются.

Фундаменты обоих вариантов разработаны для III снегового района, I ветрового района и для расчетной температуры наружного воздуха −30°С и дорабатываются в каждом конкретном случае отдельно согласно главе СНиП II-15-74 с учетом реальных климатических и грунтовых условий.

Указания по подготовке основания и меры по уплотнению грунтов при обратной засыпке также разрабатываются при привязке проекта с учетом фактических характеристик грунта.

Проект разработан для летних условий производства работ.

Конкретные указания по ведению работ в зимних условиях разрабатываются при привязке типового проекта.

Типовой проект 903-2-12 Альбом I, часть 2

Инв. № подл. | Подп. и дата

| | | | | | |
|---|---|---|---|---|---|
| Изм. | Лист | № докум. | Подп. | Дата | ТП 903-2-12 |
| Гл. инж. пр. | | Думан | | | Установка мазутонасосная $B = 11$ м³/ч; $P = 25(10)$ кг/см² с наземными металлическими резервуарами $V = 1000$ м³ |
| Нач. отд. | | Хлестов | | | |
| Гл. инженер | | Андреевский | | | Мазутонасосная |
| Рук. гр. | | Шулькина | | | Пояснительная записка. |
| Ст. инж. | | Лозитов | | | Лит. Р · Лист · Листов |
| Инж. | | Немцова | | | Госстрой Латв. ССР ЛАТГИПРОПРОМ г. Рига |
| Н. контр. | | Андреевский | | | |
| Пров. | | Шинкина | | | |

Копир. Ф. Орлов — 16298-02 4 Формат А2

Типовой проект 903-2-12 Альбом I часть 2

## Ведомость основных комплектов

| Обозначение | Наименование | Примечание |
|---|---|---|
| ТП 903-2-12 АР | Архитектурно-строительные решения | Ал.I ч. 2 |
| ТП 903-2-12 КЖ | Конструкции железобетонные | Ал.I ч. 2 |
| ТП 903-2-12 КМ | Конструкции металлические | Ал.I ч. 2 |
| ТП 903-2-12 ВК | Внутренние водопровод и канализация | Ал.I ч. 1 |
| ТП 903-2-12 ОВ | Отопление и вентиляция | Ал.I ч. 1 |
| ТП 903-2-12 ТС | Тепловые сети | Ал.I ч. 1 |
| ТП 903-2-12 КИП | Автоматизация | Ал.I ч. 1, Ал.I ч. 3 |
| ТП 903-2-12 Э | Электротехническая часть | Ал.I ч. 1, Ал.I |
| ТП 903-2-12 ТМ | Тепломеханическая часть | Ал.I ч. 1, 4 |

## Ведомость чертежей основного комплекта 903-2-12 АР

| Формат | Лист | Наименование | Примечание (стр.) |
|---|---|---|---|
| 22г | 1 | Общие данные (начало) | 4 |
| " | 2 | Общие данные (продолжение) | 5 |
| " | 3 | Общие данные (окончание) | 6 |
| " | 4 | План на отм. 0.000. Разрезы 1-1; 2-2. Фасады. Фрагмент плана 1. (Вариант с кирпичными стенами) | 7 |
| " | 5 | План на отм. 0.000. Разрезы 1-1; 2-2. Фасады. Фрагмент плана 1. (каркасный вариант) | 8 |
| " | 6 | Планы на отм. -4.000. Разрезы 3-3 ÷ 8-8. Схема расположения молниеотвода на кровле. | 9 |
| " | 7 | Схема расположения закладных деталей в стенах. | 10 |
| " | 8 | Пристройка для хранения пожарного инвентаря. Планы на отм. 0.000. Разрезы 1-1; 2-2; 3-3. Фасады. | 11 |

## Ведомость примененных и ссылочных документов (Вариант с кирпичными стенами)

| Обозначение | Наименование | Примечание |
|---|---|---|
| ГОСТ 14624-69 | Двери деревянные для зданий промышленных предприятий | |
| Сер. 1.136-10 | Двери деревянные внутренние для жилых и общественных зданий по ГОСТ 6629-74 | |
| ГОСТ 12506-67 | Окна деревянные для зданий промышленных предприятий | |
| Сер. 2.435-6 в.2 | Противопожарные двери и ворота промышленных предприятий | |
| Сер. 1.139-1 в.1 | Перемычки для стен из одинарного кирпича. | |

Типовой проект разработан в соответствии с действующими нормами и правилами и предусматривает мероприятия, обеспечивающие взрывную, взрывопожарную и пожарную безопасность при эксплуатации здания.

Главный инженер проекта: (Думан)

## (продолжение)

| Обозначение | Наименование | Примечание |
|---|---|---|
| Сер. 2.430-3 в.1,2,3 | Типовые архитектурно-строительные детали промышленных зданий с кирпичными стенами | |
| Сер. 2.460-15 в.1 | Типовые узлы покрытий промышленных зданий в местах установки крышных вентиляторов | |
| Сер. 1.431-6 | Кирпичные перегородки для одноэтажных и многоэтажных производственных зданий | |
| Сер. 2.236-2 в.1 | Детали примыкания оконных и дверных блоков в общественных зданиях | |
| Сер. 1.494-27 в.2 | Воздухоприемные устройства с подвесными утепленными клапанами | |
| ТП 903-2-12 Альбом I часть 3 | Мазутонасосная. Нетиповые изделия архитектурно-строительной части. | |

## Ведомость примененных и ссылочных документов (каркасный вариант)

| Обозначение | Наименование | Примечание |
|---|---|---|
| ГОСТ 14624-69 | Двери деревянные для зданий промышленных предприятий | |
| Сер. 1.136-10 | Двери деревянные внутренние для жилых и общественных зданий по ГОСТ 6629-74 | |
| ГОСТ 12506-67 | Окна деревянные для зданий промышленных предприятий | |
| Сер. 2.435-6 в.2 | Противопожарные двери и ворота промышленных предприятий | |
| Сер. 1.436-4 в.1,2 | Стальные переплеты с повышенным уплотнением и механизмами открывания для отапливаемых зданий промышленных предприятий | |
| Сер. 2.436-2 в.1,2 | Типовые архитектурно-строительные детали оконных проемов со стальными переплетами по сер. 1.436-4 для зданий промышленных предприятий | |
| Сер. 2.460-5 в.1 | Архитектурные детали утепленных покрытий одноэтажных промышленных зданий | |
| Сер. 2.430-3 в.3 | Типовые архитектурно-строительные детали промышленных зданий с кирпичными стенами | |
| Сер. 1.431-6 | Кирпичные перегородки для одноэтажных и многоэтажных производственных зданий | |
| Сер. 1.139-1 в.1 | Перемычки для стен из одинарного кирпича | |
| Сер. 2.460-15 в.1 | Типовые узлы покрытий промышленных зданий в местах установки крышных вентиляторов | |
| Сер. 2.236-2 в.1 | Детали примыкания оконных и дверных блоков в общественных зданиях | |
| Сер. 1.494-27 в.2 | Воздухоприемные устройства с подвесными утепленными клапанами | |
| ТП 903-2-12 Альбом I часть 3 | Мазутонасосная. Нетиповые изделия архитектурно-строительной части | |

## Основные строительные показатели

| № п/п | Наименование | Ед. изм. | Количество: Мазутонасосная | Количество: Пристройка для хран. пож. инв. | Примечание |
|---|---|---|---|---|---|
| 1 | Площадь застройки | м² | 180,6 | 21,6 | |
| 2 | Строительный объем | м³ | 1055,7 | 73,7 | |
| 3 | Общая площадь | м² | 167,6 | 16,4 | |

## Ведомость проемов дверей

| Проемы: Тип по проекту | Размер в кладке b×h мм | Кол. мест: Мазутонасосная | Кол. мест: Пристройка | Элементы заполнения проемов: Марка | Обозначение | Кол. |
|---|---|---|---|---|---|---|
| 1 | 1060 × 2100 | 3 | | Д 56 | ГОСТ 14624-69 | 1 |
| 2 | 2350 × 2400 | | 1 | Д 50 | То же | 1 |
| 3 | 1020 × 2080 | 2 | | Д 37 | " | 1 |
| 4 | 1020 × 2080 | 1 | | Д 37 г | " | 1 |
| 5 | 960 × 2050 | 3 | | ПДН-6 | Сер. 2.435-6 в.2 | 1 |
| 6 | 960 × 2050 | 1 | | ПДН-6 л | То же | 1 |
| 7 | 720 × 2100 | 2 | | ДГ21-7 | Сер. 1.136-10 | 1 |

## Спецификация заполнения оконных проемов (вариант с кирпичными стенами)

| Марка | Обозначение | Наименование | Кол. | Примечание |
|---|---|---|---|---|
| | | Проем ОК-1 | | |
| НС1-94 | ГОСТ 12506-67 | Оконный блок | 1 | |
| | | Проем ОК-2 | | |
| НС2-94 | ГОСТ 12506-67 | Оконный блок | 1 | |

## Спецификация заполнения оконных проемов (каркасный вариант)

| Марка | Обозначение | Наименование | Кол. | Примечание |
|---|---|---|---|---|
| | | Проем ОК-1 | | |
| НС1-94 | ГОСТ 12506-67 | Оконный блок | 1 | |
| | | Проем ОК-2 | | |
| ПРС-6,0-1,2 | Сер. 1.436-4, в.1,2 | Оконный блок | 1 | Монтажную схему металлических переплетов см. лист АР-5 |
| К1 | Сер. 1.436-4, в.1 | Стальной слив | 2 | |
| НЗ 1 | То же | Нащельник | 1 | на здание |
| | | Проем ОК-3 | | |
| ПРС-3,0-1,2 | Сер. 1.436-4, в.1,2 | Оконный блок | 1 | |
| К2 | Сер. 1.436-4, в.1 | Стальной слив | 2 | |
| | | Проем ОК-4 | | |
| ПРС-1,5-1,2 | Сер. 1.436-4, в.1,2 | Оконный блок | 1 | |
| К4 | Сер. 1.436-4, в.1 | Стальной слив | 2 | |

* имеется в виду пристройка для хранения пожарного инвентаря.

| | | | |
|---|---|---|---|
| Гл.инж.инд. | Фоминский | | ТП 903-2-12 АР |
| Гл.инж.пр. | Думан | | Установка мазутоснабжения В=11м³/ч; Р=25(10) кгс/см² с наземными металлическими резервуарами 2г×1000 м³ |
| Нач.СО-1 | Калетов | | Мазутонасосная — Стадия: Р; Лист: 1; Листов: 8 |
| Гл.спец. | Бойкова | | |
| Гл.конструктор | Андреева | | |
| Рук. гр. | Шумшина | | |
| Арх. | Жиркина | | Общие данные (начало) |
| Н. контр. | Бойкова | | Госстрой Латв. ССР ЛАТГИПРОПРОМ г. Рига |
| Проф. | Дементьева | | |

Инв. № подл. | Подп. и дата

Копир. В. Чернова — 16298-02 5 Формат 22

## Ведомость перемычек /Вариант с кирпичными стенами/

| Перемычки: Марка по проекту | Схема сечения | Кол. мест: Мазутонасосная | Кол. мест: Пристройка * | Элементы перемычки: Марка | Обозначение | Кол. при толщине наружных стен 380 | Кол. при толщине наружных стен 250 |
|---|---|---|---|---|---|---|---|
| ПР-1 | 380 (250) 140 | 9 | 1 | Б18 | Сер. 1.139-1 В.1 | 3 | 2 |
| ПР-2 | 380 (250) 65 | 3 | | Б13 | То же | 3 | 2 |
| ПР-3 | 380 (250) 140 220 | 1 | 1 | Б27 | " | 2 | 1 |
| | | | | БУ27б | " | 1 | 1 |
| ПР-4 | 380 (250) 140 220 | 1 | | Б15 | " | 2 | 1 |
| | | | | БУ15 | " | 1 | 1 |
| ПР-5 | 250 140 | 1 | | Б15 | " | 2 | 2 |
| ПР-6 | 250 65 | 4 | | Б13 | " | 2 | 2 |
| ПР-7 | 120 65 | 6 | | Б13 | " | 1 | 1 |
| ПР-8 | 120 220 | 2 | | БУ15 | " | 1 | 1 |

## Ведомость перемычек /каркасный вариант/

| Перемычки: Марка по проекту | Схема сечения | Кол. мест: Мазутонасосная | Кол. мест: Пристройка * | Элементы перемычки: Марка | Обозначение | Кол. при толщине наружных стен 380 | Кол. при толщине наружных стен 250 |
|---|---|---|---|---|---|---|---|
| ПР-1 | 380 (250) 140 | | 1 | Б18 | Сер. 1.139-1 В.1 | 3 | 2 |
| ПР-2 | 380 (250) 65 | 2 | | Б13 | То же | 3 | 2 |
| ПР-3 | 380 (250) 140 220 | 1 | 1 | Б27 | " | 2 | 1 |
| | | | | БУ27б | " | 1 | 1 |
| ПР-4 | 380 (250) 220 | 1 | | Б31 | " | 3 | 2 |
| ПР-5 | 250 140 | 1 | | Б15 | " | 2 | 2 |
| ПР-6 | 250 65 | 5 | | Б13 | " | 2 | 2 |
| ПР-7 | 120 65 | 6 | | Б13 | " | 1 | 1 |
| ПР-8 | 120 220 | 2 | | БУ15 | " | 1 | 1 |

## Сводная спецификация к чертежам архитектурно-строительных решений /Вариант с кирпичными стенами/

| Марка | Обозначение | Наименование | Кол.: Мазутонасосная | Кол.: Пристройка * | Примечание |
|---|---|---|---|---|---|
| | | Изделия деревянные | | | |
| | | Деревянные блоки | | | См. ведомость на листе АР-1 |
| НС1-94 | ГОСТ 12506-67 | Оконный блок | 2 | 1 | |
| НС2-94 | То же | То же | 6 | | |
| | | Изделия бетонные и железобетонные | | | см. КЖ-2:4 |
| | | Изделия металлические | | | |
| МН3 | Сер. 2.236-2 В.1 лист 50 | Костыль | 8 | | 0,8 кг |
| МН6 | ТП 903-2-12 Альбом I ч.3 КЖИ-МН6 | Закладное изделие | 1 | | 18,46 кг |
| МН7 | ТП 903-2-12 Альбом I ч.3 КЖИ-МН7 | То же | 1 | | 7,15 кг |
| МН8 | ТП 903-2-12 Альбом I ч.3 КЖИ-МН8 | " | 2 | | 37,88 кг |
| МН9 | ТП 903-2-12 Альбом I ч.3 КЖИ-МН9 | " | 1 | | 32,56 кг |
| МН10 | ТП 903-2-12 Альбом I ч.3 КЖИ-МН10 | " | 1 | | 36,83 кг |
| МН11 | ТП 903-2-12 Альбом I ч.3 КЖИ-МН11 | " | 1 | | 25,15 кг |
| МН3 | ТП 903-2-12 Альбом I ч.3 КЖИ-МН 3 | " | 27,1 м | | 269,6 кг |
| МН12 | ТП 903-2-12 Альбом I ч.3 КЖИ-МН12 | " | 14,4 м | | 95,04 кг |
| МН1-2 | Сер. 3.400-6 МН1-2 | " | 24,0 м | | 90,3 кг |

## Сводная спецификация к чертежам архитектурно-строительных решений /каркасный вариант/

| Марка | Обозначение | Наименование | Кол.: Мазутонасосная | Кол.: Пристройка * | Примечание |
|---|---|---|---|---|---|
| | | Изделия деревянные | | | |
| | | Деревянные блоки | | | См. ведомость на листе АР-1 |
| НС1-94 | ГОСТ 12506-67 | Оконный блок | 2 | 1 | |
| | | Изделия бетонные и железобетонные | | | см. КЖ-2:4 |
| | | Изделия металлические | | | |
| ПРС-6,0-1,2 | Сер. 1.436-4 В.1,2 | Оконный блок | 2 | | |
| ПРС-3,0-1,2 | То же | То же | 1 | | |
| ПРС-1,5-1,2 | " | " | 1 | | |
| К1 | Сер. 1.436-4 В.1 | Стальной слив | 4 | | |
| К2 | То же | То же | 2 | | |
| К4 | " | " | 2 | | |
| НС1 | " | Нащельник | 1 | | |
| МП4 | Сер. 2.436-2 В.2 | Крепежный элемент | 15 | | |

## Сводная спецификация к чертежам архитектурно-строительных решений /каркасный вариант/ /окончание/

| Марка | Обозначение | Наименование | Кол.: Мазутонасосная | Кол.: Пристройка * | Примечание |
|---|---|---|---|---|---|
| МП15 | Сер. 2.436-2 В.2 | Крепежный элемент | 4 | | |
| МП19 | То же | То же | 6 | | |
| МП20 | " | " | 10 | | |
| МП21 | " | " | 5 | | |
| МН3 | Сер. 2.236-2 В.1 лист 50 | Костыль | 8 | | 0,8 кг |
| МН6 | ТП 903-2-12 Альбом I ч.3 КЖИ-МН6 | Закладное изделие | 1 | | 18,46 кг |
| МН7 | ТП 903-2-12 Альбом I ч.3 КЖИ-МН7 | То же | 1 | | 7,15 кг |
| МН8 | ТП 903-2-12 Альбом I ч.3 КЖИ-МН8 | " | 2 | | 37,88 кг |
| МН9 | ТП 903-2-12 Альбом I ч.3 КЖИ-МН9 | " | 1 | | 32,56 кг |
| МН10 | ТП 903-2-12 Альбом I ч.3 КЖИ-МН10 | " | 1 | | 36,83 кг |
| МН11 | ТП 903-2-12 Альбом I ч.3 КЖИ-МН11 | " | 1 | | 25,15 кг |
| МН3 | ТП 903-2-12 Альбом I ч.3 КЖИ-МН3 | " | 27,1 м | | 269,6 кг |

## Таблица №1

| Расчетная наружная t° (для массивных конструкций) | Толщина стен (мм): Кирпичных а | Кирпичных б | Панельных | Толщина утеплителя кровли (мм) |
|---|---|---|---|---|
| -20°С | 250 | 120 | 200 | 60 |
| -30°С | 380 | 250 | 200 | 70 |
| -40°С | 380 | 250 | 200 | 100 |

## Таблица №2

| Районы строительства | Марка мастик для устройства кровли | Марка мастик для устройства мест примыкания |
|---|---|---|
| Северней географической широты 50° для европейской и 53° для азиатской частей СССР | МБК-Г-55 МБК-Х-65 | МБК-Г-85 |
| Южнее этих районов | МБК-Г-65 МБК-Х-75 | МБК-Г-100 |

* имеется в виду пристройка для хранения пожарного инвентаря

Типовой проект 903-2-12 Альбом I часть 2

Инв. № подл. | Подп. и дата

| | | | |
|---|---|---|---|
| Гл. инж. инст. | Фомичов | | ТП 903-2-12 АР |
| Гл. инж. пр. | Аунсан | | Установка мазутоснабжения: для Б=11м³/ч; Р=25(10) кгс/см² с наземным металлическим резервуаром 2х1000 м³ |
| Нач. СО-I | Халетов | | |
| Гл. арх. отд. | Буовите | | Мазутонасосная — Лит. р, Лист 2, Листов |
| Гл. констр. | Андреевская | | |
| Рук. гр. | Шульгина | | Общие данные /продолжение/ |
| Арх. | Аунтане | | Госстрой Латв. ССР ЛАТГИПРОПРОМ г. Рига |
| Н. контр. | Буовите | | |
| Пров. | Демидова | | |

Копировал Бронина 16298-02 6 Формат 22г

## Экспликация полов и состав кровли

| Тип по проекту | Конструкция пола | Материал слоя | Тип ГОСТ, СНиП и В-11 | Толщ. слоя мм | Дополнительные указания |
|---|---|---|---|---|---|
| 1 | | 1. Мозаичные (терраццо) плиты<br>2. Прослойка и заполнение швов из цементно-песчаного раствора М150<br>3. Подстилающий слой из бетона М150 (с уклоном)<br>4. Грунт основания с втрамбованным щебнем | П-41 | 20<br>15<br>100-150 | Для покрытия пола применить щебень и песок исключающий искрообразование при ударах металлическими предметами (известняковый и др.) |
| 2 | | 1. Мозаичные (терраццо) плиты<br>2. Прослойка и заполнение швов из цементно-песчаного раствора М150<br>3. Цементно-песчаный раствор М150<br>4. Жел. бет. днище<br>5. Щебеночная подготовка<br>6. Грунт основания с втрамбованным щебнем | П-41 | 20<br>15<br>20-30<br>300 | То же |
| 3 | | 1. Бетон М200<br>2. Подстилающий слой из бетона М200<br>3. Грунт основания с втрамбованным щебнем | П-9 | 20<br>100 | Шлифование, пропитка флюатами или уплотняющими составами |
| 4 | | 1. Цементно-песчаный раствор М200<br>2. Подстилающий слой из бетона М200 (с уклоном)<br>3. Грунт основания с втрамбованным щебнем | П-10 | 20<br>100-150 | |
| 5 | | 1. Керамическая плитка (ГОСТ 6787-69)<br>2. Прослойка и заполнение швов из цементно-песчаного раствора М150.<br>3. Подстилающий слой из бетона М100<br>4. Грунт основания с втрамбованным щебнем | П-43 | 13<br>15<br>100 | |
| 6 | 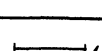 | 1. Бетон М200<br>2. Плита перекрытия | П-9 | 20 | |
| 7 | | 1. Слой гравия, размером зерен 5÷10 мм, отдренированный в антисептированную битумно мастичную МБК-Г- (МБК-Х)<br>2. 3 слоя рубероида РКМ-350Б на битумной мастике МБК-Г- (МБК-Х-)<br>3. Комплексная ж. б. плита | Кровля | | см. совместно с табл. №1 и №2 |
| | | | | | |

## Ведомость отделки помещений

| Наименование помещения | Потолок: Штукатурка или затирка | Потолок: Окраска | Стены и перегородки: Штукатурка или затирка | Стены и перегородки: Окраска или облицовка | Отделка низа стен и перегородок: Окраска или облицовка | Отделка низа стен и перегородок: Высота мм |
|---|---|---|---|---|---|---|
| Мазутонасосная | Затирка | Известковая | Затирка | Известковая | | |
| Электрощитовая и КИП | Затирка | Эмульсионная | Штукатурка Затирка | Эмульсионная | Масляная | 2100 |
| Вентиляторн. тепловой узел | Затирка | Известковая | Затирка, штукатурка по сеч 2/3 | Известковая | | |
| Курительная | Затирка | Эмульсионная | Штукатурка Затирка | Эмульсионная | | |
| Санузел | Затирка | Эмульсионная | Штукатурка | Эмульсионная | Глазурованная плитка | 2100 |
| Коридор | Затирка | Эмульсионная | Штукатурка | Эмульсионная | | |
| Перекрытие стен кровли, дымового инвентаря | Затирка | Известковая | Затирка | Известковая | | |
| | | | | | | |

## План кровли м 1:200

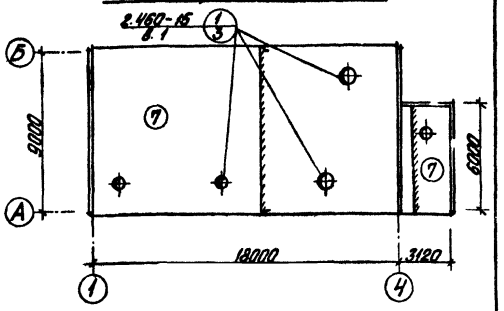


## Спецификация элементов крепления и армирования перегородок и стен /вариант с кирпичными стенами/

| Марка | Обозначение | Наименование | Кол. | Примеч. |
|---|---|---|---|---|
| МК-13 | Сер. 2.430-3 в.3 | Изделие закладное МК-13 | 12 | шт. |
| МС-11 | Сер. 1.431-6 | То же МС-11 | 23 | шт. |
| МС-12 | То же | " МС-12 | 14 | шт. |
| ДГ-XII | " | Дюбели ДГ-XII (4,5х60) | 28 | шт. |
| ф4 ВI | ГОСТ 6727-53* | Сталь арматурная | 65,9 | кг |
| ф16 АI | ГОСТ 5781-75 | Арматура | 30,1 | кг |
| | | | | |
| | | | | |
| | | | | |

## Спецификация элементов крепления и армирования перегородок и стен /каркасный вариант/

| Марка | Обозначение | Наименование | Кол. | Примеч. |
|---|---|---|---|---|
| МК-2 | Сер. 2.430-3 в.3 | Изделие закладное МК-2 | 6 | шт. |
| МК-5 | То же | То же МК-5 | 17 | шт. |
| МК-6 | " | " МК-6 | 10 | шт. |
| МС-10 | Сер. 1.431-6 | " МС-10 | 16 | шт. |
| МС-11 | То же | " МС-11 | 31 | шт. |
| МС-12 | " | " МС-12 | 27 | шт. |
| ДГ-XII | " | Дюбели ДГ-XII (4,5х60) | 54 | шт. |
| ф4 ВI | ГОСТ 6727-53* | Сталь арматурная | 65,9 | кг |
| ф16 АI | ГОСТ 5781-75 | Арматура | 53,6 | кг |
| | | | | |
| | | | | |
| | | | | |
| | | | | |

1. За уровень 0,000 принята отметка чистого пола насосной соответствующая абсолютной отметке [redacted]
2. Отметка уровня земли - низ отмостки - 0,150
3. Гидроизоляция стен на отм. -0,030; 0,800; 1,100 из цементного раствора состава 1:2 толщиной 30 мм.
4. Кирпичные стены и перегородки выполнить из обыкновенного обиарного кирпича М75 (ГОСТ 530-71*) на растворе М25 (стены) и М50 (перегородки толщ. 120 мм и пилястры).
5. Фасадную сторону наружных кирпичных стен выполнить из отборного кирпича с расшивкой вогнутым швом.
6. В пределах засыпки грунтом, кирпичную кладку выполнить из кирпича не ниже МР3,35 обмазать горячим битумом за 2 раза по грунтовке и предварительно затертым швам кладки.
7. Над всеми технологическими отверстиями, шириной 600 мм и менее в наружных стенах и в перегородках положить сварные сетки из арматуры ф4 ВI с ячейками 50х50 мм с опиранием на кладку не менее 250 мм.
8. Кирпичные перегородки толщиной 120 мм армировать каркасами из 2ф4 ВI в продольном направлении и ф4 ВI с шагом 100 мм в поперечном направлении через 6 рядов кладки согласно детали армирования на листе 33 серии 1.431-6.
9. При кладке стен и перегородок в откосах оконных и дверных проемов для крепления коробок заложить деревянные антисептированные пробки не менее двух с каждой стороны.
10. Откосы оконных и дверных проемов оштукатурить цементным раствором.
11. Двери вентиляторы в электрощитовой с внутренней стороны обшить кровельной сталью по асбестовому картону.
12. Деревянные изделия окрасить масляной краской (отделка улучшенная).
13. Работы по устройству полов производить с соблюдением правил, приведенных в СНиП III В-14-72. Полы выполнить после укладки электропроводки.
14. В местах примыкания кровли к парапетам и вентиляционным стаканам усилить водоизоляционный ковер наклейкой дополнительных 3х слоев рубероида.

## План полов м 1:200

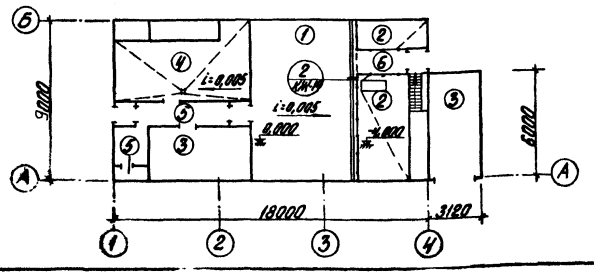


| | | | |
|---|---|---|---|
| Гл. инж. отд. | Долгинов | | ТП 903-2-12 АР |
| Гл. инж. пр. | Цуман | | Установка мазутоснабжения Q=Нм³/ч; P=2,5 (10) кгс/см² с наземными металлическими резервуарами 2х1000 м³ |
| Нач. СО-1 | Хапетов | | |
| Гл. арх. отд. | Бувайте | | Мазутонасосная — Лит. Р; Лист 3; Листов |
| Гл. констр. | Андреевский | | |
| Рук. гр. | Шильдинг | | |
| Арх. | Ашкане | | Общие данные (окончание). |
| Н. контр. | Бувайте | | Госстрой СССР ЛАТГИПРОПРОМ г. Рига |
| Проф. | Петрова | | |

Копировал Бракина 16293-12 7 Формат 22Г

Типовой проект 903-2-12 Альбом I часть 2

Альбом I часть 2

Типовой проект 903-2-12

## Фасад 1-4

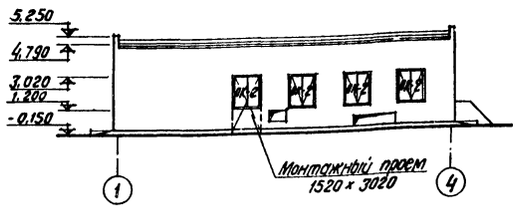


## Фасад А-Б

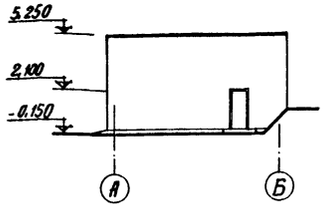


## Фасад 4-1

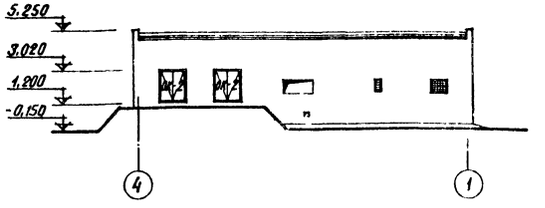


## Фасад Б-А

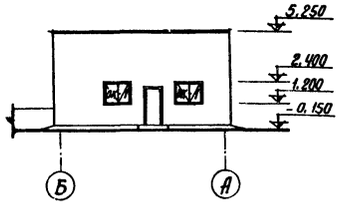


## Разрез 1-1

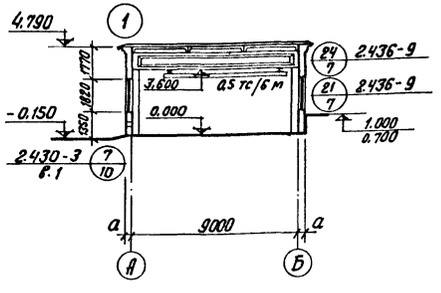


## Разрез 2-2

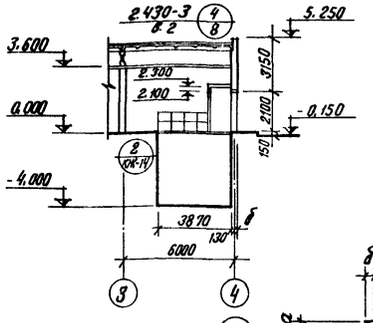


## Фрагмент плана 1

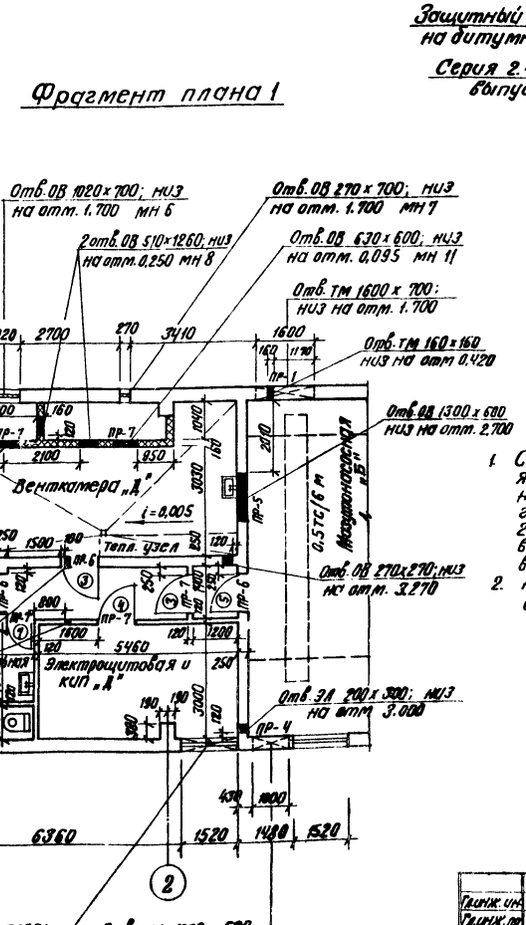


## План на отм. 0.000

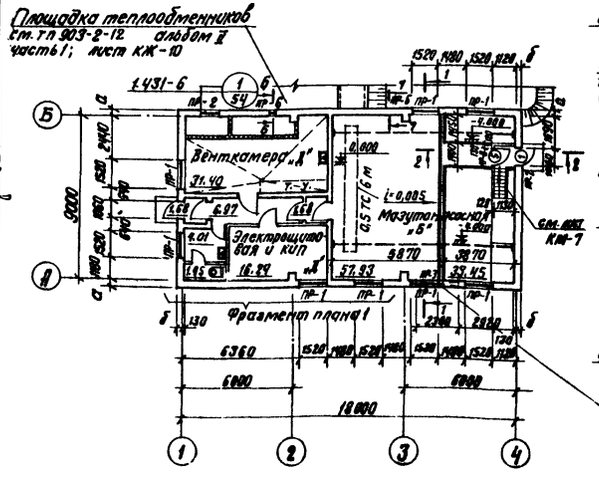


## Защитный слой из гравия на битумной мастике

Серия 2.430-3 (Г 57) выпуск 2

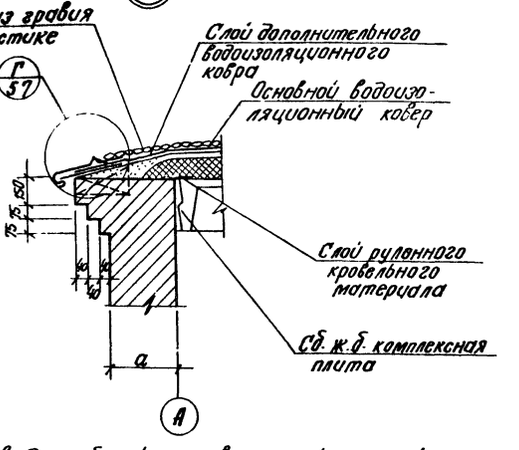


1. Стены воздухозаборной части венткамеры приняты из ячеистых бетонных стеновых камней (МРТУ 1-20-69) на цементном растворе М50 с армированием горизонтальных швов кладки каркасами из 2 ф 4 В I в продольном направлении и ф 4 В I с шагом 100 мм в поперечном направлении согласно детали армирования на листе 33 сер. 1.431-6.
2. Армирование пилястр под опорные подушки балок см. лист КЖ-20.

| | | | | | | |
|---|---|---|---|---|---|---|
| Согласовано: | | | | | | |
| Гл. арх. ТС | Отд. ТС | Кухня | Ковр. | | | |
| Гл. арх. ТО | Безхлебный | Отд. 9 | Витрина | | | |
| Гл. конструктор | Тверс. | Отд. КИП | Подъ. | | | |
| Отд. ТМ | Ткачик | Отд. ВК | Мусоросб. | | | |
| Отд. ОВ | Крегерс | Отд. ГП | Бордюрки | | | |

| | | | |
|---|---|---|---|
| Инв. № подл. | Подп. и дата | Взам. инв. № | |

| | | | | | | |
|---|---|---|---|---|---|---|
| Техник. ин. | Фалиманов | | ТП 903-2-12 | | АР | |
| Техник. пр. | Думан | | Установка мазутосжигания Q = 11 м³/ч; P = 25(10) кгс/см² с наземными металлическими резервуарами 2 x 1000 м³ | | | |
| Нач. отд. | Калетов | | | | | |
| Гл. арх. | Буйвите | | Мазутонасосная | Лит. | Лист | Листов |
| Гл. конструктор | Андриевская | | | Р | 4 | |
| Рук. гр. | Шульвино | | | | | |
| Арх. | Ашмане | | | | | |
| Техник | Куритуте | | План на отм. 0.000. Разрезы 1-1, 2-2. Фасады. Фрагмент плана 1 (Вариант с кирпичными стенами) | Госстрой Латв. ССР ЛАТГИПРОПРОМ г. Рига | | |
| Н. контр. | Буйвите | | | | | |
| График. | Демидова | | | | | |

462928-02 8

Формат 22

Альбом I часть 2

Типовой проект 903-2-12

## Фасад 1-4

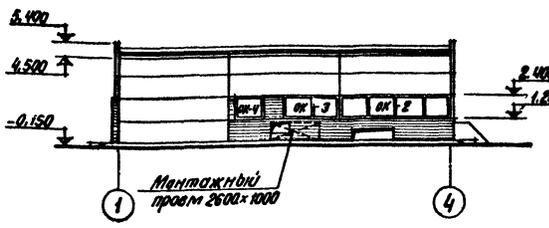


## Фасад А-Б

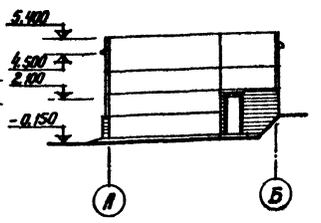


## Фасад 4-1

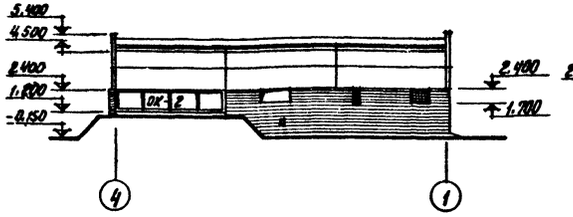


## Фасад Б-А

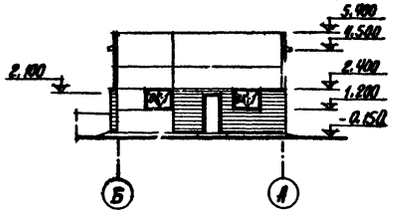


## Разрез 1-1

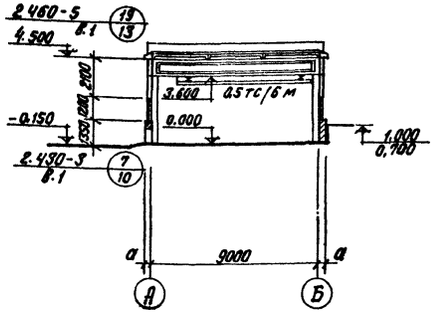


## Разрез 2-2

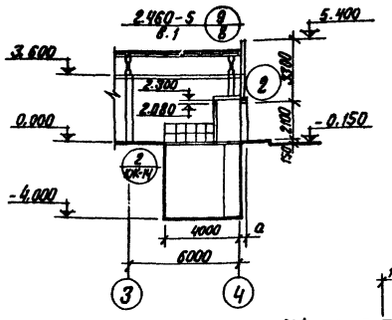


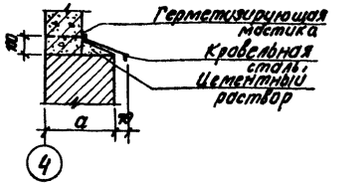


## Схемы заполнения оконных проемов стальными переплетами по сер. 1.436-4

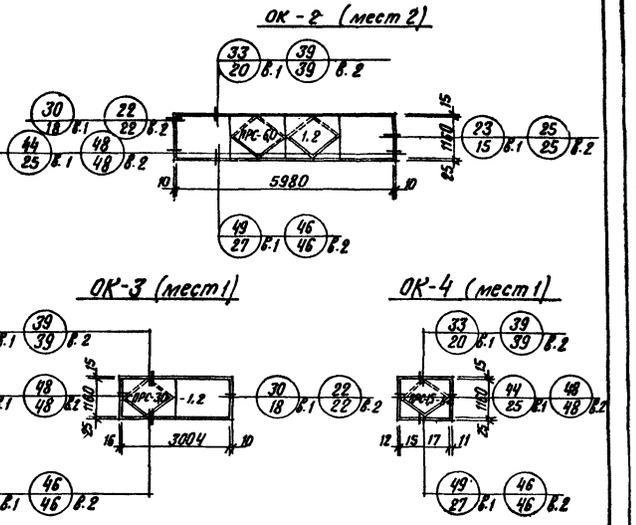


## План на отм. 0.000

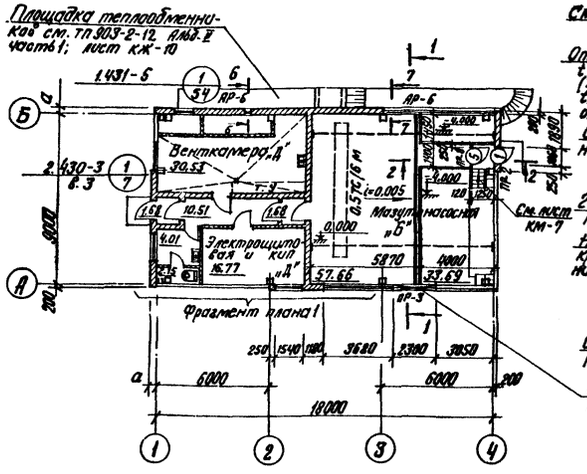


## Фрагмент плана 1

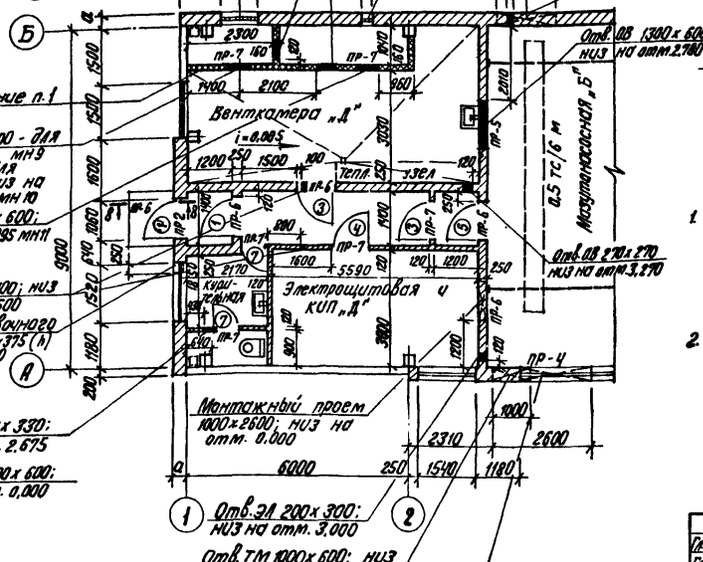


1. Стены воздухозаборной части венткамеры приняты из ячеистых бетонных стеновых камней (МРТУ 1-20-69) на цементном растворе М50 с армированием горизонтальных швов кладки каркасами из 2ф4ВI в продольном направлении и ф4ВI с шагом 100 мм в поперечном направлении согласно детали армирования на листе 33 сер. 1.431-6.
2. Узлы, замаркированные на схеме заполнения оконных проемов приняты по сер. 2.436-2 в. 1.2

| | | | | | | |
|---|---|---|---|---|---|---|
| Гл.инж.пр. | Фокианов | | ТП 903-2-12 | | АР | |
| Гл.инж.пр. | Думан | | | | | |
| Нач.отд. | Колетов | | Установка мазутонасосная Q=11м³/ч; P=25(10)кгс/см² с наземными металлическими резервуарами 2×1000 м³ | | | |
| Гл.арх. | Буйвите | | | | | |
| Гл.констр. | Андреевская | | Мазутонасосная | Лит. | Лист | Листов |
| Рук.гр. | Шульгина | | | Р | 5 | |
| Арх. | Ашмане | | | | | |
| Техник | Киртузк | | План на отм. 0.000. Разрезы 1-1; 2-2; Фасады; Фрагмент плана 1 (каркасный вариант) | Госстрой Латв. ССР ЛАТГИПРОПРОМ г. Рига | | |
| Н.контр. | Буйвите | | | | | |
| Пров. | Демидова | | | | | |

Копир. в Бугр

16298-02 9

Формат 22

Согласовано: Гл. арх. ТО Бергманис; Гл. констр. ТО Трейс; Отд. ТМ Якунин; Отд. ОВ Кресс; Отд. ТС Кузина; Отд. Э Волкенис; Отд. КИП Гобза; Отд. ВК Морозов; Отд. ГТ Бондаренко

Инв. № подл. | Подп. и дата

Альбом I часть 2

Типовой проект 903-2-12

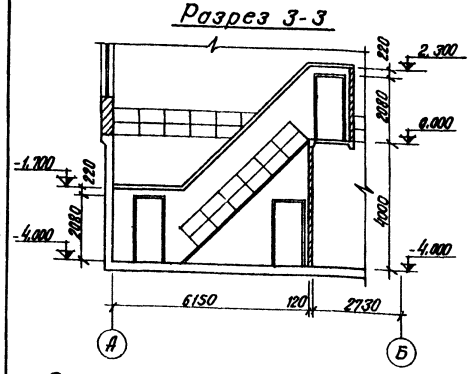


План на отм. -4.000
(Вариант с кирпичными стенами)

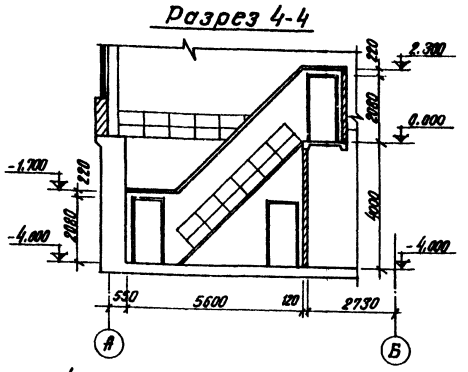


План на отм.-4.000
(Каркасный вариант)

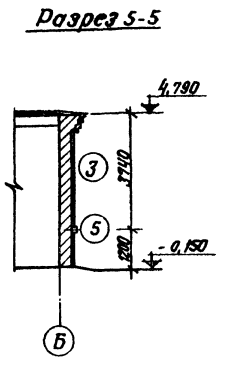


Схема расположения молниеотвода на кровле

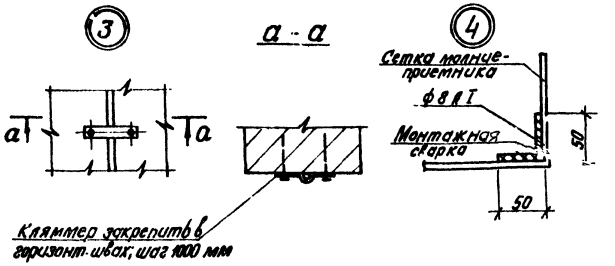


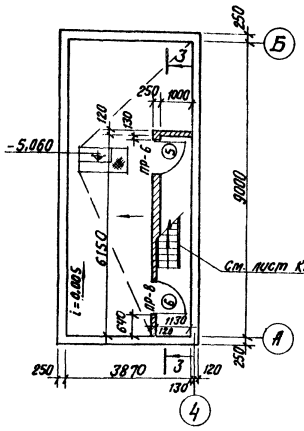


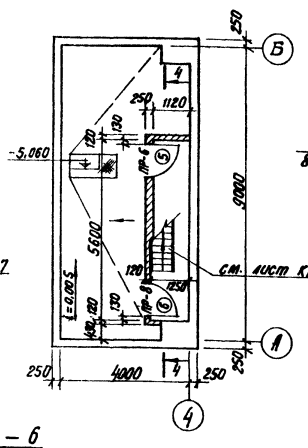


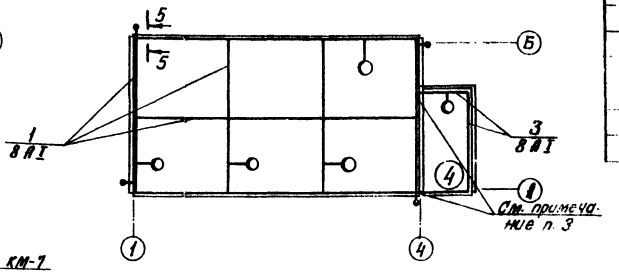


Спецификация металла для молниеотвода

| Формат | Зона | Поз. | Обозначение | Наименование | Кол. | Примечание |
|---|---|---|---|---|---|---|
| | | | Сетка молниеприемника для мазутонасосной | | | |
| | | 1 | ГОСТ 5781-75 | 8 АI $l$=117200 | – | 46.9 кг |
| | | 2 | ГОСТ 103-76 | -30×6 $l$=120 | 8 | 1.36 кг |
| | | | ГОСТ 5915-70 | Болт М12 $l$=35 | 8 | 0.4 кг |
| | | | | Всего: | | 48.66 кг |
| | | | Сетка молниеприемника для пристройки пожарного инвентаря | | | |
| | | 3 | ГОСТ 5781-75 | 8 АI $l$=13000 | – | 5.2 кг |

1. На кровле молниеприемную сетку уложить в слое стяжки.
2. Открытые поверхности закладных деталей покрыть двумя слоями эмали ПФ-115 по грунтовке ГФ-020 общей толщиной слоя 55 мкм.
3. Ответвление молниеприемной сетки выполнить только для варианта с пристройкой для пожарного инвентаря.

6 – 6

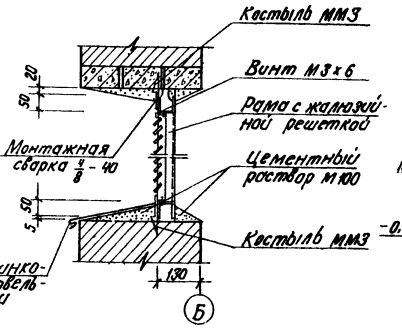


7 – 7

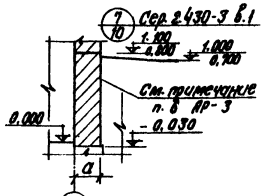


8 – 8

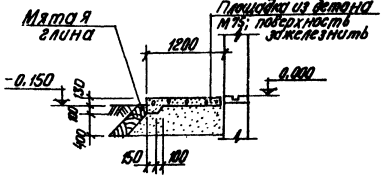


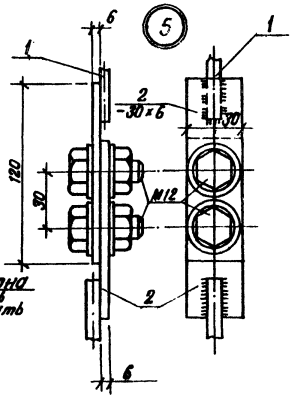


| | | | | | | | |
|---|---|---|---|---|---|---|---|
| Изм. | Лист | № докум. | Подп. | Дата | ТП 903-2-12 | АР | |
| Гл.инж.пр. | | Думан | | | | | |
| Нач.отд. | | Калетов | | | Установка мазутонасосной $Q$=11м³/ч; $P$=25(10) кгс/см² с наземными металлическими резервуарами $V$=1000 м³ | | |
| Гл.арх. | | Бувайте | | | | | |
| Гл.констр. | | Андреевская | | | Мазутонасосная | Лит. | Лист | Листов |
| Рук. гр. | | Шулвегина | | | | Р | 6 | |
| Арх. | | Ашмане | | | | | | |
| Технолог | | Киритук | | | Планы на отм.-4.000. Разрезы 3-3÷8-8. Схема расположения молниеотвода на кровле. | Госстрой Латв. ССР ЛАТГИПРОПРОМ г. Рига | |
| Н.контр. | | Бувайте | | | | | |
| Пров. | | Демидова | | | | | |

Копир. В. Гуч — 15298-02 10 Формат 22

Инв.№ подл. | Подп. и дата | Взам.инв.№ | Инв.№ дубл. | Подп. и дата | Отд. 3 | Дата 2.84

Альбом I часть 2

Типовой проект 903-2-12

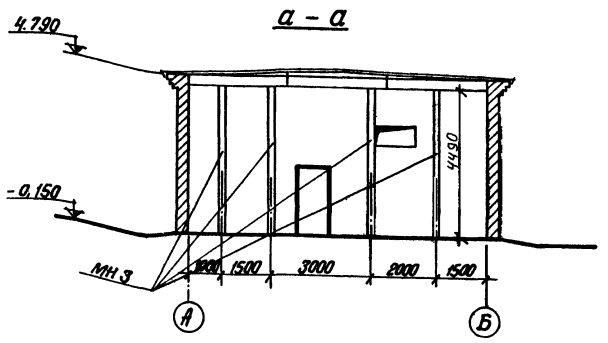


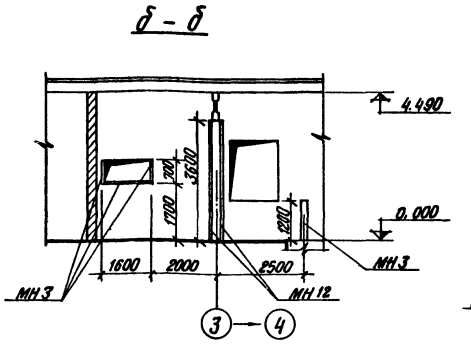


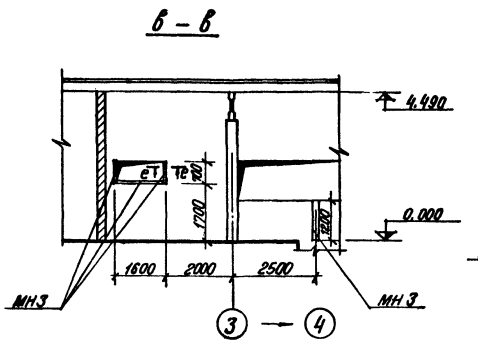


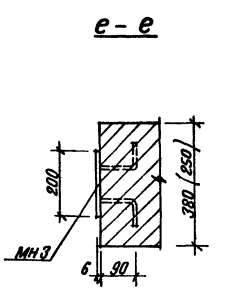


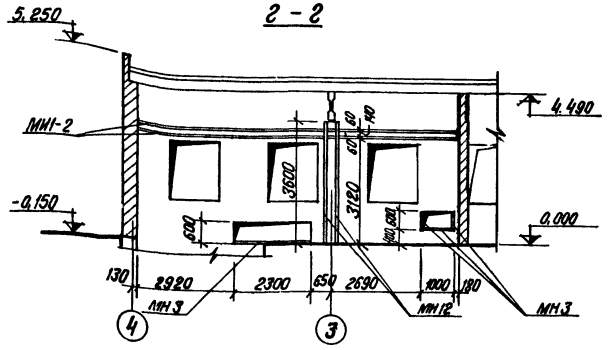


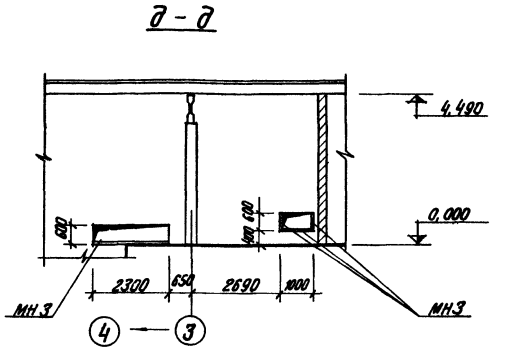


Маркировочная схема закладных деталей (вариант с кирпичными стенами)

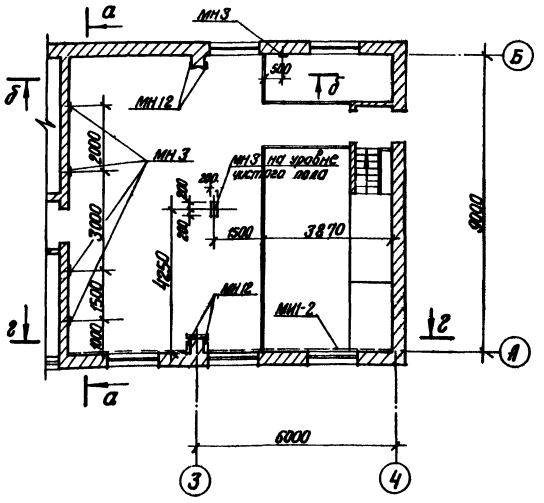


Маркировочная схема закладных деталей (каркасный вариант)

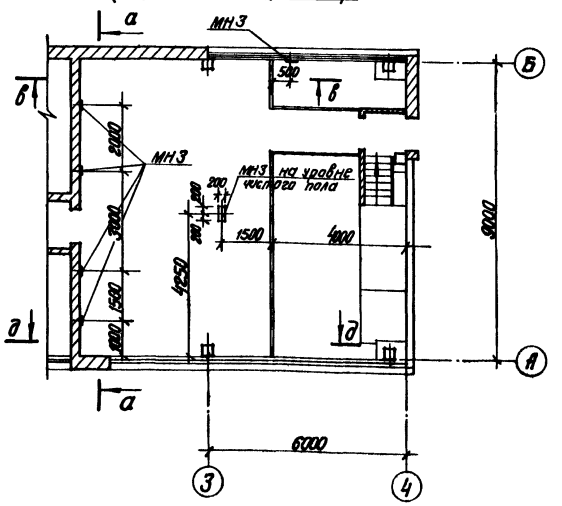


## Спецификация элементов к маркировочным схемам закладных деталей

| Марка | Обозначение | | Наименование | Кол. | Примечание |
|---|---|---|---|---|---|
| | Маркировочная схема закладных деталей (вариант с кирпичными стенами) | | | | |
| МН 3 | ТП 903-2-12 | Альбом I ч. 3 КЖИ-МН 3 | Закладное изделие | 27,1 м | 269,6 кг |
| МН 12 | ТП 903-2-12 | Альбом I ч. 3 КЖИ-МН 12 | То же | 14,4 м | 95,04 кг |
| МИ1-2 | Сер. 3.400-6 | МИ1-2 | " | 21,0 м | 90,3 кг |
| | | | | | |
| | | | | | |
| | Маркировочная схема закладных деталей (каркасный вариант) | | | | |
| МН 3 | ТП 903-2-12 | Альбом I ч. 3 КЖИ-МН 3 | Закладное изделие | 27,1 м | 269,6 кг |
| | | | | | |
| | | | | | |

Закладные изделия, указанные на данном листе, заложить при кладке стен.

| | | | | | | | |
|---|---|---|---|---|---|---|---|
| Гл.инж. | Думан | | ТП 903-2-12 АР | | | | |
| Нач.отд. | Колетов | | Установка мазутоснабжения Q=11м³/ч; P=25(10) кг.с/см² с наземными металлическими резервуарами V=1000 м³ | | | | |
| Гл.спец. | Буйвите | | | | | | |
| Гл.конструктор | Анциферов | | Мазутонасосная | Стадия | Лист | Листов | |
| Рук.гр. | Шульгина | | | Р | 7 | | |
| Арх. | Ашмане | | Схема расположения закладных деталей в стенах. | Госстрой Латв. ССР ЛАТГИПРОПРОМ г. Рига | | | |
| Техник | Куриттук | | | | | | |
| Н.контр. | Шульгина | | | | | | |
| Пров. | Левинов | | | | | | |

Копир. В. Бугай — 16298-02 Формат 22

Согласовано: Отд. ТМ Резникин; Отд. 3 Витманис; 2.44

Инв. № подл. | Подп. и дата

## Фасад А-Б

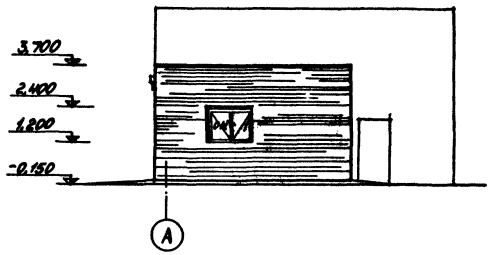


## Фасад по оси А

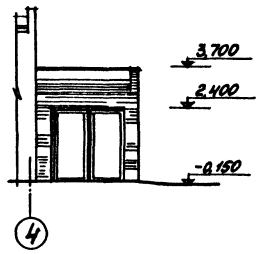


## Фасад по оси Б

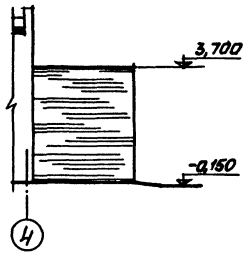


## Разрез 1-1

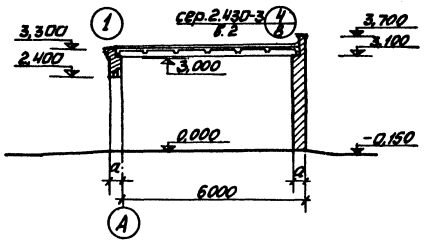


## План на отм. 0,000
(вариант с кирпичными стенами)

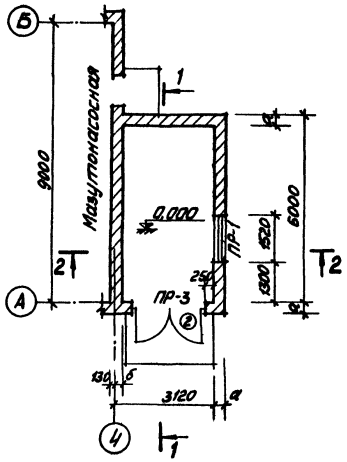


## План на отм. 0,000
(каркасный вариант)

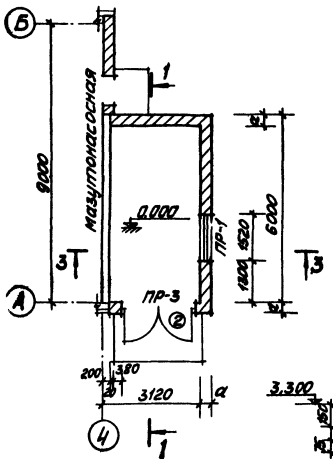


## Разрез 2-2

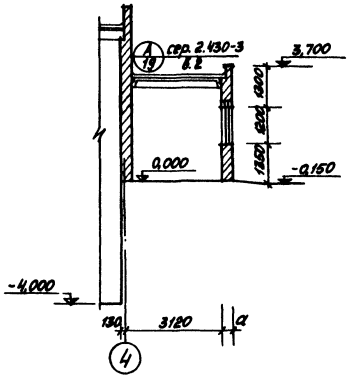


## Разрез 3-3

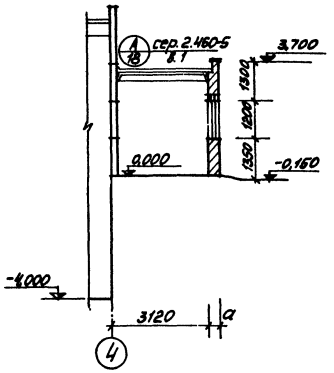


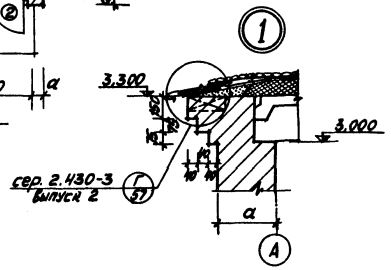


| | | | | | | | | |
|---|---|---|---|---|---|---|---|---|
| | | | | | ТП 903-2-12 | | АР | |
| Изм. | Лист | № докум. | Подп. | Дата | Установка мазутонасосной $Q=11м^3/ч$; $P=25(10)кгс/см^2$ с наземными металлическими резервуарами $2\times1000м^3$ | | | |
| Инж. пр. | | Думан | | | | | | |
| Нач. СО-1 | | Назетов | | | | | | |
| Гл. арх. пр. | | Бугуйлите | | | Мазутонасосная | Стадия | Лист | Листов |
| Н. контр. | | Андреевская | | | | Р | 8 | |
| Рук. гр. | | Шульгина | | | | | | |
| Арх. | | Ашмане | | | Пристройка для хранения пожарного инвентаря. Планы, разрезы, фасады | Госстрой СССР ЛАТГИПРОПРОМ г. Рига | | |
| Н. контр. | | Бугуйлите | | | | | | |
| Пров. | | Демидова | | | | | | |

Копировал: Мана

16298-02 12

Формат 22Г

Альбом I часть 2

Типовой проект 903-2-12

Согласовано:
Отд. ГП
Гл. арх. пр. Бугуйлите
Гл. конструктор Грелис
Отд. ВК Мурзина

## Ведомость основных комплектов

| Обозначение | Наименование | Примеч. |
|---|---|---|
| ТП 903-2-12 АР | Архитектурно-строительные решения | |
| ТП 903-2-12 КЖ | Конструкции железобетонные | |
| ТП 903-2-12 КМ | Конструкции металлические | |
| ТП 903-2-12 ВК | Внутренние водопровод и канализация | |
| ТП 903-2-12 ОВ | Отопление и вентиляция | |
| ТП 903-2-12 ТС | Тепловые сети | |
| ТП 903-2-12 КИП | Автоматизация | |
| ТП 903-2-12 Э | Электротехническая часть | |
| ТП 903-2-12 ТМ | Тепломеханическая часть | |

## Ведомость чертежей основного комплекта 903-2-12 „КЖ"

| Формат | Лист | Наименование | Примеч. |
|---|---|---|---|
| 22г | 1 | Общие данные (начало) | 12 |
| " | 2 | Общие данные (продолжение 1) | 13 |
| " | 3 | Общие данные (продолжение 2) | 14 |
| " | 4 | Общие данные (окончание) | 15 |
| " | 5 | Маркировочная схема фундаментов (вариант с кирпичными стенами) | 16 |
| " | 6 | Маркировочная схема фундаментов (каркасный вариант) | 17 |
| " | 7 | Маркировочная схема фундаментов и фундаментных балок. Узел „6" Сечение 1-1. (каркасный вариант) Фундамент ФПм1. | 18 |
| " | 8 | Монолитные фундаменты ФА1-1г ÷ ФА1-1г (каркасный вариант) | 19 |
| " | 9 | Монолитные фундаменты ФА1-1д, ФА1-5д; ФА1-5г (каркасный вариант) | 20 |
| " | 10 | Маркировочная схема фундаментов под пристройку для хранения пожарного инвентаря | 21 |
| " | 11 | Маркировочный план подземных конструкций (вариант с кирпичными стенами) | 22 |
| " | 12 | Маркировочный план подземных конструкций (каркасный вариант) | 23 |
| " | 13 | Подземные конструкции. Разрезы, узлы, сечения | 24 |

Типовой проект разработан в соответствии с действующими нормами и правилами и предусматривает мероприятия, обеспечивающие взрывную, взрывопожарную и пожарную безопасность при эксплуатации здания.

Главный инженер проекта (Думан)

## Ведомость чертежей основного комплекта 903-2-12 „КЖ"

| Формат | Лист | Наименование | Примеч. |
|---|---|---|---|
| 22г | 14 | Монолитный приямок ПРм1. Опалубка. (вариант с кирпичными стенами). Узлы „1", „2", „3". | 25 |
| " | 15 | Монолитный приямок ПРм1. Армирование. (вариант с кирпичными стенами). | 26 |
| " | 16 | Монолитный приямок ПРм1. Сеч. 7-7. Таблицы (вариант с кирпичными стенами). Узлы 4, 5, 6, 7. | 27 |
| " | 17 | Монолитный приямок ПРм1. Опалубка. (каркасный вариант). | 28 |
| " | 18 | Монолитный приямок ПРм1. Армирование. (каркасный вариант). | 29 |
| " | 19 | Монолитный приямок ПРм1. Сечение 8-8; 9-9; 10-10. Таблицы (каркасный вариант). | 30 |
| " | 20 | Маркировочные схемы балок, плит покрытия. ОП1, ОП2. (вариант с кирпичными стенами). | 31 |
| " | 21 | Маркировочные схемы колонн, балок и плит покрытия. (каркасный вариант) | 32 |
| " | 22 | Маркировочные схемы стоек фахверка, насадок и опорных столиков (каркасный вариант) | 33 |
| " | 23 | Маркировочные схемы, стеновых панелей (каркасный вариант) | 34 |
| " | 24 | Фрагменты „5-12" (каркасный вариант) | 35 |
| " | 25 | Маркировочная схема монолитных конструкций в осях „А-Б" и „3-4" ПЛм1. Опалубка и армирование. | 36 |
| " | 26 | Сечение 1-1; 3-3. ПЛм1. Опалубка и армирование. | 37 |

## Ведомость примененных и ссылочных документов (вариант с кирпичными стенами)

| Обозначение | Наименование | Примеч. |
|---|---|---|
| Серия 1.465-10 вып. 1 | Комплексные железобетонные плиты покрытий одноэтажных промышленных зданий | |
| ГОСТ 22701.0-77 - ГОСТ 22701.5-77 | Плиты железобетонные ребристые предварительно напряженные размерами 6х3 м для покрытий производственных зданий | |
| ТДМ серия 2.460-2 вып. 2 | Монтажные детали сборных железобетонных конструкций покрытий одноэтажных промышленных зданий | |
| ГОСТ 8478-66 | Сетки сварные для армирования железобетонных конструкций. | |
| ТДА Серия 2.430-3 вып. 3 | Типовые архитектурно-строительные детали, промышленных зданий с кирпичными стенами | |
| Серия 3.400-6 | Унифицированные закладные детали сборных железобетонных конструкций инженерных сооружений промышленных предприятий | |
| Серия 2.460-14 вып. 0 | Типовые узлы покрытий промышленных зданий в местах пропуска вентиляционных шахт. Указания по применению типовых узлов | |
| Серия 1.423-3 вып. 2 | Железобетонные колонны прямоугольного сечения для одноэтажных производственных зданий. Арматурные и закладные изделия | |
| Серия 1.139-1 вып. 2 | Перемычки железобетонные сборные для стен из модульного кирпича | |
| т.п. 903-2-12 Альбом I часть 3 | Мазутонасосная. Нетиповые изделия архитектурно-строительной части | |

## Ведомость примененных и ссылочных документов (вариант с кирпичными стенами)

| Обозначение | Наименование | Примеч. |
|---|---|---|
| ГОСТ 13579-78 | Блоки бетонные для стен подвалов | |
| Серия 1.112-5 в.0;2. | Плиты железобетонные для ленточных фундаментов | |
| Серия 1.462-10 вып. 1, 2 | Железобетонные балки пролетами 6 и 9 м для покрытий зданий с плоской кровлей | |
| Серия 1.494-24 вып. 1 | Стаканы для крепления крышных вентиляторов, дефлекторов и зонтов. | |
| Серия 1.139-1 вып. 1 | Перемычки для стен из обыкновенного кирпича. | |

Альбом I часть 2

Типовой проект 903-2-12

Инв. № подл. | Подп. и дата

| | | | |
|---|---|---|---|
| Рук. инж. гр. | Рекиманов | | ТП 903-2-12 КЖ. |
| Гл. инж. пр. | Думан | | Установка мазутонасосная емкостью 11 м³ с наземными металлическими резервуарами |
| Нач. отд. | Кадетов | | |
| Гл. констр. | Подрисская | | Мазутонасосная. Лит. Р Лист 1 Листов 26 |
| Рук. гр. | Шульгина | | |
| Ст. инж. | Лагинов | | Общие данные (начало) |
| Ст. техн. | Лернова | | Госстрой Латв. ССР ЛАТГИПРОПРОМ г. Рига |
| Н. контр. | Подрисская | | |
| Пров. | Шульгина | | |

Копир. 162-98-02 13 Формат 22

## Ведомость примененных и ссылочных документов (каркасный вариант)

| Обозначение | Наименование | Примеч. |
|---|---|---|
| ГОСТ 13579-78 | Блоки бетонные для стен подвалов | |
| серия 1.412-1/77 вып. 1,2,3 | Монолитные железобетонные фундаменты под типовые колонны прямоугольного сечения одноэтажных промышленных зданий | |
| серия 1.410-2 в. 1 | Унифицированные арматурные изделия для монолитных железобетонных конструкций | |
| серия 1.139-1 вып. 1 | Перемычки для стен из одинарного кирпича | |
| серия 1.139-1 вып. 2 | Перемычки железобетонные сборные для стен из модульного кирпича | |
| серия 1.415-1 вып. 1 | Железобетонные фундаментные балки для стен производственных зданий с шагом колонн 6м | |
| серия 1.423-3 вып. 0-1; 1; 2 | Железобетонные колонны прямоугольного сечения для одноэтажных производственных зданий без мостовых кранов высотой до 9,6м | |
| Шифр 460-75 вып. 0,1-1; 1-2 | Железобетонные фахверковые колонны прямоугольного сечения для одноэтажных производственных зданий | |
| серия 1.462-10 вып. 1,2 | Железобетонные балки пролетами 6 и 9м для покрытий зданий с плоской кровлей | |
| серия 1.494-24 вып. 1 | Стаканы для крепления крышных вентиляторов, дефлекторов и зонтов | |
| серия 1.465-10 вып. 1 | Комплексные железобетонные плиты покрытий одноэтажных промышленных зданий | |
| ГОСТ 22701.0-77 - ГОСТ 22701.5-77 | Плиты железобетонные ребристые предварительно напряженные напряженные размерами 6×3м для покрытий производственных зданий | |
| серия 3.400-6 | Унифицированные закладные детали сборных железобетонных конструкций инженерных сооружений промышленных предприятий | |
| ТДМ серия 2.430-4 вып. 1 | Монтажные детали панельных стен одноэтажных производственных зданий с железобетонным каркасом. | |

## Ведомость примененных и ссылочных документов (каркасный вариант).

| Обозначение | Наименование | Примеч. |
|---|---|---|
| ТДМ серия 2.420-1 вып. 1 | Монтажные детали сборных железобетонных колонн и подкрановых балок одноэтажных промышленных зданий | |
| ГОСТ 8478-66 | Сетки сварные для армирования железобетонных конструкций | |
| серия 2.460-14 вып. 0 | Типовые узлы покрытий промышленных зданий в местах пропуска вентиляционных шахт. Указания по применению типовых проектов | |
| серия 1.432-5 вып. 0; вып. 1 | Стеновые панели для производственных зданий с шагом колонн 6м. Материалы для проектирования. Панели для стен отапливаемых зданий | |
| серия 1.439-1 | Стальные изделия крепления панельных стен одноэтажных производственных зданий с железобетонным каркасом | |
| серия 1.400-7 | Стальные изделия для сопряжения сборных железобетонных конструкций одноэтажных промышленных зданий | |
| серия КЭ-01-58 вып. 2 | Сборные железобетонные перемычки | |
| 903-2-12 Альбом I часть 3 | Мазутонасосная нетиповые изделия архитектурно-строительной части | |

## Сводная спецификация к чертежам железобетонных конструкций (вариант с кирпичными стенами)

| Марка | Обозначение | Наименование | Кол. | Примеч. |
|---|---|---|---|---|
| | | **Мазутонасосная** | | |
| | | **Сборные железобетонные и бетонные конструкции** | | |
| а | ГОСТ 13579-78 | Блоки для стен подвала ФБС24.6-Т | 70 | 0,42 т |
| б | ГОСТ 13579-78 | то же ФБС24.4.6-Т | 51 | 1,30 т |
| в | серия 1.112-5 в.2 | Плиты для ленточн. фундам. ФЛ12.12-2 | 2 | 0,9 т |
| г | то же | то же ФЛ8.12-2 | 2 | 0,7 т |

## Сводная спецификация к чертежам железобетонных конструкций (вариант с кирпичными стенами)

| Марка | Обозначение | Наименование | Кол. | Примеч. |
|---|---|---|---|---|
| БУ13м | серия 1.139-1 в.2 | Перемычка БУ13м | 3 | 0,074 т |
| | | **Световые рулоны** | | |
| П1 | 1.465-10 в.1 ГОСТ 22701.1-77 | Плита I: ПГ-2АтVT-1а; II: ПГ-2АтVT-7а; III: ПГ-3АтVT-10а | 4 | 3,8 т |
| П2 | 1.465-10 в.1 ГОСТ 22701.2-77 | ПВ7-2АтVT-6а; ПВ7-2АтVT-7а; ПВ7-3АтVT-10а | 1 | 4,3 т |
| П3 | 1.465-10 в.1 ГОСТ 22701.2-77 | ПВ4-2АтVT-6а; ПВ4-2АтVT-7а; ПВ4-3АтVT-10а | 2 | 4,4 т |
| П4 | ГОСТ 22701.1-77 | ПГ-2АтVT; ПГ-3АтVT; ПГ-4АтVT | 1 | 2,65 т |
| П5 | 1.465-10 в.1; ТП 903-2-12 ал.I ч.3 КЖИ-ПВ7-2АтVT[6]; -ПВ7-3АтVT[6] | ПВ7-2АтVT[6]-6а; ПВ7-2АтVT[6]-7а; ПВ7-3АтVT[6]-10а | 1 | 4,3 т |
| Б1 | 1.462-10 в.1,2 ТП 903-2-12 ал.I ч.3 КЖИ-Б39-4-АтV[6]; -Б39-4-АтV[8]; -Б39-5-АтV[2]; -Б39-5-АтV[3] | Балка Б39-4-АтV8; Балка Б39-5-АтV8 | 1 | 2,75 т |
| Б2 | | Б39-4-АтV3; Б39-5-АтV2 | 1 | 2,75 т |
| СБ4А-1 | 1.494-24 в.1 | Стакан СБ4А-1 | 2 | 0,15 |
| СБ7А-1 | то же | то же СБ7А-1 | 2 | 0,29 |
| | | **Переменные данные для t° -20°С** | | |
| Б13 | 1.139-1 в.1 | Перемычка Б13 | 20 | 0,025 т |
| Б15 | то же | то же Б15 | 3 | 0,065 т |
| БУ15 | " | " БУ15 | 3 | 0,105 т |
| Б18 | " | " Б18 | 18 | 0,075 т |
| Б27 | " | " Б27 | 1 | 0,115 т |
| БУ27[6] | " | " БУ27[6] | 1 | 0,370 т |
| | | **для t° -30°С; -40°С** | | |
| Б13 | 1.139-1 в.1 | Перемычка Б13 | 23 | 0,025 т |
| Б15 | то же | то же Б15 | 4 | 0,065 т |
| БУ15 | " | " БУ15 | 3 | 0,105 т |
| Б18 | " | " Б18 | 27 | 0,075 т |
| Б27 | " | " Б27 | 2 | 0,115 т |
| БУ27[6] | " | " Б27[6] | 1 | 0,370 т |

Продолжение см. лист КЖ-3

| | | | |
|---|---|---|---|
| Гл.инж. | Фалиманов | | ТП 903-2-12 КЖ |
| Гл.инж.пр. | Думан | | Установка мазутонасосная $Q=4м^3/ч$; $P=25(10)кгс/см^2$ с наземными металлическими резервуарами 2×100м³ |
| Нач.отд. | Калетов | | |
| Гл.конст. | Андриевский | | Мазутонасосная — Лит. Р; Лист 2; Листов 26 |
| Рук.гр. | Шульгина | | |
| Ст.инж. | Логинов | | Общие данные (продолжение 1) |
| Ст.техн. | Леонова | | Госстрой СССР ЛАТГИПРОПРОМ г. Рига |
| Инж. | Андриевский | | |
| Пров. | Шульгина | | |

Копировал: Чубанова

16298-02 14 Формат 22г

Альбом I часть 2

Типовой проект 903-2-12

Инв.№подл. | Подп. и дата

Типовой проект 903-2-12 Альбом I часть 2

## Сводная спецификация к чертежам железобетонных конструкций (вариант с кирпичными стенами) (продолжение)

| Марка | Обозначение | Наименование | Кол. | Примеч. |
|---|---|---|---|---|
| | | Монолитные железобетонные и бетонные конструкции | | |
| Кн1 | КЖ-11, КЖ-13 | Канал Кн1 | 1 | |
| Кн2 | КЖ-11, КЖ-13 | То же Кн2 | 1 | |
| ФОм1 | КЖ-7 | Фундамент под вдорыв. ФОм1 | 1 | |
| ПРм1 | КЖ-14 ÷ 16 | Приямок ПРм1 | 1 | |
| Пм1 | КЖ-26 | Плита монол. Пм1 | 1 | |
| ПЛм1 | КЖ-25 | То же ПЛм1 | 1 | |
| | | Переменные данные | | |
| | | для $t^o$ – 20°С | | |
| ОП1 | КЖ-20 | опорная подушка ОП1 | 4 | |
| | | для $t^o$ -30°С, -40°С | | |
| ОП2 | КЖ-20 | опорная подушка ОП2 | 4 | |
| | | Стальные элементы | | |
| | | Переменные данные | | |
| | | для $t^o$ – 20°С | | |
| С4 | ТП 903-2-12 ал.I ч.3 КЖИ-С4 | Сетка С4 | 40 | |
| | | для $t^o$ -30°С,-40°С | | |
| С7 | ТП 903-2-12 ал.I ч.3 КЖИ-С7 | Сетка С7 | 40 | |
| МК-22 | ТДА сер. 2.430-3 | Соединит. эл-т МК-22 | 4 | |

## Сводная спецификация к чертежам железобетонных конструкций (каркасный вариант)

| Марка | Обозначение | Наименование | Кол. | Примеч. |
|---|---|---|---|---|
| Мазутонасосная | | | | |
| Сборные железобетонные и бетонные конструкции | | | | |
| а | ГОСТ 13579-78 | Блоки стен подвала ФБС24.4.6-Т | 5 | 1,3 т |
| б | ГОСТ 13579-78 | То же ФБС9.4.6-Т | 7 | 0,47 т |

## Сводная спецификация к чертежам железобетонных конструкций (каркасный вариант)

| Марка | Обозначение | Наименование | Кол. | Примеч. |
|---|---|---|---|---|
| а | ГОСТ 13579 78 | Блоки стен подвала ФБС 12.4.3-Т | 3 | 0,31 т |
| БФ1 | 1.415-1 в.1 | Фундаментн. балка ФБС-14 | 1 | 1,3 т |
| БФ2 | То же | то же ФБС-12 | 2 | 1,5 т |
| БФ4 | " | " ФБС-43 | 1 | 0,6 т |
| БФ5 | " | " ФБС-13 | 1 | 1,4 т |
| БФ3 | 1.139-1 в.2 | Перемычка БУ-15 м | | 0,088 т |
| БФ6 | То же | то же БУ-19 м | 1 | 0,125 т |
| | | Снеговые районы I II / III / IV | | |
| П1 | 1.465-10 в.1 ТП 903-2-12 ал.I ч.3 КЖИ-ПГ-2Ат-V-Т[а], -ПГ-2Ат-V-Т[б], ПГ-3Ат-V-Т[а] | Плита ПГ-2Ат-V-Т-6,Я / Плита ПГ-2Ат-V-Т-7,Я / Плита ПГ-3Ат-V-Т-10,Я | 2 | 3,8 т |
| П2 | ПГ-3Ат-V-Т[б], ПГ-4Ат-V-Т[а] | ПГ-2Ат-V-Т[б] / ПГ-3Ат-V-Т[б] / ПГ-4Ат-V-Т[а] | 1 | 2,65 т |
| П3 | 1.465-10 в.1 ГОСТ 22701.0-77-22701.5-77 | ПГ-2Ат-V-Т-6,Я / ПГ-2Ат-V-Т-7,Я / ПГ-3Ат-V-Т-10,Я | 1 | 3,8 т |
| П4 | 1.465-10 в.1 ТП 903-2-12 ал.I ч.3 КЖИ-ПГ-2Ат-V-Т[а], ПГ-2Ат-V-Т[б], ПГ-3Ат-V-Т[а], ПГ-3Ат-V-Т[б], ПГ-4Ат-V-Т[а] | ПГ-2Ат-V-Т[а]-6,Я / ПГ-2Ат-V-Т[а]-7,Я / ПГ-3Ат-V-Т[а]-10,Я | 1 | 3,8 т |
| П5 | 1.465-10 в.1 ТП 903-2-12 ал.I ч.3 КЖИ-ПВ4-2Ат-V-Т[а]; ПВ4-3Ат-V-Т[а] | ПВ4-2Ат-V-Т[а]-6,Я / ПВ4-2Ат-V-Т[а]-7,Я / ПВ4-3Ат-V-Т[а]-10,Я | 2 | 4,4 т |
| П6 | 1.465-10 в.1 ТП 903-2-12 ал.I ч.3. КЖИ-ПВ7-2Ат-V-Т[а]; ПВ7-3Ат-V-Т[а] | ПВ7-2Ат-V-Т[а]-6,Я / ПВ7-2Ат-V-Т[а]-7,Я / ПВ7-3Ат-V-Т[а]-10,Я | 1 | 4,3 т |
| П7 | 1.465-10 в.1 ТП 903-2-12 ал.I ч.3 КЖИ-ПВ7-2Ат-V-Т[б], ПВ7-3Ат-V-Т[б] | ПВ7-2Ат-V-Т[б]-6,Я / ПВ7-2Ат-V-Т[б]-7,Я / ПВ7-3Ат-V-Т[б]-10,Я | 1 | 4,3 т |
| Б1 | 1.462-10 в.1, 2 ТП 903-2-12 ал.I ч.3 | Балка БЭ9-4-Ат-V[а] / Балка БЭ9-5-Ат-V[а] | 2 | 2,75 т |
| Б2 | КЖИ-БЭ9-4-Ат-V[а]-БЭ9-5-Ат-V[а], -БЭ9-4-Ат-V[б], -БЭ9-5Ат-V[б] | БЭ9-4-Ат-V[б] / БЭ9-5-Ат-V[б] | 2 | 2,75 т |
| СБ4А-1 | 1.494-24 в.1 | Стакан СБ4А-1 | 2 | 0,15 т |
| СБ7А-1 | То же | то же СБ7А-1 | 2 | 0,29 т |
| | | Переменные данные | | |
| | | для t – 20°С | | |
| Б13 | 1.139-1 в.1 | Перемычка Б13 | 20 | 0,025 т |
| Б15 | То же | То же Б15 | 2 | 0,065 т |
| БУ15 | " | " БУ15 | 2 | 0,105 т |
| Б27 | " | " Б27 | 1 | 0,115 т |
| БУ27[б] | " | " БУ27[б] | 1 | 0,370 т |
| Б31 | " | " Б31 | 2 | 0,205 т |
| | | для $t^o$ – 30°С; – 40°С | | |
| Б13 | 1.139-1 в.1 | Перемычка Б13 | 22 | 0,025 т |
| Б15 | То же | то же Б15 | 2 | 0,065 т |
| БУ15 | " | " БУ15 | 2 | 0,105 т |
| Б27 | " | " Б27 | 2 | 0,115 т |

| Марка | Обозначение | Наименование | Кол. | Примеч. |
|---|---|---|---|---|
| БУ27[б] | 1.139-1 в.1 | Перемычка БУ27[б] | 1 | 0,370 т |
| Б31 | То же | То же Б31 | 3 | 0,205 т |
| | | Снеговые районы I II III IV | | |
| | | Ветровые районы I II / III / IV | | |
| К1 | 1.423-3 в.1 ТП 903-2-12 ал.I ч.3 КЖИ-К36-2а; К36-3а | Колонна К36-2а / Колонна К36-3а / Колонна К36-4а | 2 | 1,0 т |
| К2 | 1.423-3 в.1 ТП 903-2-12 ал.I ч.3 КЖИ-К36-2б; -К36-3б; К36-4б; К36-2в; К36-3в; К36-4в | К36-2б / К36-3б / К36-4б | 1 | 1,0 т |
| К3 | 1.423-3 в.1 ТП 903-2-12 ал.I ч.3 КЖИ-К36-2б; К36-3б; К36-4б; К36-2в; К36-3в; К36-4в | К36-2б / К36-3б / К36-4б | 1 | 1,0 т |
| К4 | 1.423-3 в.1 ТП 903-2-12 ал.I ч.3 КЖИ-К36-2г; К36-3г; К36-4г | К36-2г / К36-3г / К36-4г | 2 | 1,0 т |
| К5 | 1.423-3 в.1 ТП 903-2-12 ал.I ч.3 КЖИ-К36-2д; К36-3д; К36-4д; К36-2д; К36-3д; К36-4д | К36-2д / К36-3д / К36-4д | 1 | 1,0 т |
| К6 | 1.423-3 в.1 ТП 903-2-12 ал.I ч.3 КЖИ-К36-2е; К36-3е; К36-4е; К36-2е; К36-3е; К36-4е | К36-2е / К36-3е / К36-4е | 1 | 1,0 т |
| К7 | ТП 903-2-12 ал.I ч.2 КЖИ-КФ5-1А; КФ5-2А | КФ5-1А / КФ5-2А | 2 | 1,1 т |
| ПС1 | 1.432-5 в.0.1 | Стеновая панель ПСЛ 20 / 1,2×6,0 -112 | 3 | 1,9 т |
| ПС2 | То же | То же ПСЛ 20 / 1,8×6,0 -112 | 2 | 2,8 т |
| ПС3 | " | Блок БЛ42 | 4 | 0,09 т |
| ПС4 | " | Стеновая панель ПСЛ 20 / 1,8×3,0 -122 | 2 | 1,4 т |
| ПС5 | " | То же ПСЛ 20 / 1,2×6,0 -211 | 2 | 1,9 т |
| ПС6 | " | " ПСЛ 20 / 1,2×6,0 -212 | 4 | 1,9 т |
| ПС7 | " | " ПСЛ 20 / 1,2×3,0 -212 | 1 | 0,9 т |
| ПС8 | " | " ПСЛ 20 / 0,9×6,0 -421 | 6 | 1,4 т |
| ПС9 | " | " ПСЛ 20 / 1,2×1,5 -022 | 1 | 0,5 т |
| ПС10 | " | " ПК1 | 6 | 1,2 т |
| ПС11 | " | Стен панель ПСЛ 20 / 1,2×3,0 -212 + Блок БЛ-24 | 2 | 0,9 т; 0,06 т |
| ПС12 | " | Стен. панель ПСЛ 20 / 1,2×6,0 -212 + Блок БЛ-24 | 2 | 1,9 т; 0,06 т |

Продолжение см. на листе КЖ-4

| | | | |
|---|---|---|---|
| Главн. инж. | Фалитонов | | |
| Главн. пр. | Думан | | |
| Нач. отд. | Колетов | | |
| Гл. констр. | Андреевский | | |
| Рук. гр. | Шульгина | | |
| Ст. инж. | Логинов | | |
| Ст. техн. | Леонова | | |
| Н. контр. | Андреевский | | |
| Грав. | Шульгина | | |

ТП 903-2-12 КЖ

Установка мазутонасосная $a = 11 м^2/ч$; $P = 25 (10) кгс/см^2$ с наземными металлическими резервуарами $2 \times 1000 м^3$

Мазутонасосная.

| Лит. | Лист | Листов |
|---|---|---|
| Р | 3 | |

Общие данные (продолжение 2)

Госстрой Латв. ССР ЛАТГИПРОПРОМ г. Рига

Катер. 18.4 — 16298-02 15 Формат 22

Инв. № подл. | Подп. и дата

## Сводная спецификация к чертежам железобетонных конструкций (каркасный вариант) продолжение

| Марка | Обозначение | Наименование | Кол. | Примеч. |
|---|---|---|---|---|
| | | **Монолитные железобетонные и бетонные конструкции** | | |
| Фм 1 | КЖ-9 | Фундамент ФА1-19 | 1 | |
| Фм 2 | КЖ-8 | то же ФА1-19 | 1 | |
| Фм 3 | КЖ-9 | " ФА1-59 | 1 | |
| Фм 4 | КЖ-8 | " ФА1-1б | 1 | |
| Фм 5 | КЖ-8 | " ФА1-1г | 1 | |
| Фм 6 | КЖ-8 | " ФА1-1в | 1 | |
| Фм 7 | КЖ-9 | " ФА1-59 | 1 | |
| | | | | |
| ФОм 1 | КЖ-7 | фундамент под оборуд. ФОм 1 | 1 | |
| | | | | |
| ПРм 1 | КЖ-17;-18;-19 | Приямок ПРм 1 | 1 | |
| | | | | |
| Кн 1 | КЖ-12;-13 | Канал. Кн 1 | 1 | |
| Кн 2 | то же | то же Кн 2 | 1 | |
| | | | | |
| Пм 1 | КЖ-26 | плита монолитная Пм 1 | 1 | |
| ПЛм 1 | КЖ-25 | то же ПЛм 1 | 1 | |
| | | | | |
| | | **Стальные конструкции** | | |
| СФ-1а | ТП 903-2-12. КЖИ-СФ-19 ал. I ч.3 | стойка фахверковая СФ-1а | 4 | |
| | | | | |
| НУ-2 | 1.439-1 | Насадка НУ-2 | | |
| НФ-3а | то же | то же НФ-39 | | |
| | | | | |
| ТК | 1.439-1 | опорный столик ТК-2 | 8 | |
| РК | то же | то же РК-2 | 6 | |
| | | | | |
| У-1 | 1.439-1 | соединит. элемент У-1 | 4 | |
| МС-1 | ТП 903-2-12. КЖИ-ал. I ч.3 -МС-1;1м;-2 | то же МС-1 | 16 | |
| МС-2 | | " МС-2 | 16 | |
| Т1 | 1.439-1 | " Т1 | 14 | |
| Т2 | то же | " Т2 | 13 | |
| Т5 | " | " Т5 | 46 | |
| Т9 | " | " Т9 | 8 | |
| Т11 | " | " Т11 | 12 | |
| Т14 | " | " Т14 | 4 | |
| Т16 | " | " Т16 | 2 | |
| Т18 | " | " Т18 | 14 | |
| Т23 | " | " Т23 | 12 | |
| Т26 | " | " Т26 | 18 | |

## Сводная спецификация к чертежам железобетонных конструкций (каркасный вариант)

| Марка | Обозначение | Наименование | Кол. | Примеч. |
|---|---|---|---|---|
| НМС1 | КЖ-7 | соединит. элемент НМС1 | 2 | |
| МС1 | 2.460-14 в.0 | то же МС1 | 20 | |
| ММ8 | 1.400-7 | " ММ8 | 2 | |
| ММ23 | то же | " ММ23 | 2 | |
| ММ24 | " | " ММ24 | 2 | |
| ММ48 | " | " ММ48 | 4 | |
| | | | | |
| | | | | |

## Сводная спецификация к чертежам железобетонных конструкций

| Марка | Обозначение | Наименование | Кол. | Примеч. |
|---|---|---|---|---|
| | | **Пристройка для хранения пожарного инвентаря** | | |
| | | | | |
| | | **Сборные железобетонные и бетонные конструкции** | | |
| БФ7 | 1.415-1 в.1 | фундаментная балка ФБС-12 | 1 | 1,5т |
| | | | | |
| БФ8 | КЭ-01-58 в.2 | Перемычка БП3-1 | 2 | 0,8т |
| | | | | |
| СБ4А-1 | 1.494-24 в.2 | Стакан СБ4А-1 | 1 | 0,15т |
| | | | | |
| | | **Световые проемы** I / II / III / IV | | |
| П3 | 1.465-10 в.1 ГОСТ 22701.2-77 | ПВ4-21,5Т-КЭ / ПВ4-21,5Т-79 / ПВ4-31,5Т-79 | 1 | 4,4т |
| ПВ корпуса | | | | |
| | | **Переменные данные для t° -20°С** | | |
| Б18 | 1.139-1 в.1 | Перемычка Б18 | 2 | 0,075т |
| Б27 | то же | то же Б27 | 1 | 0,115т |
| БУ27б | " | " БУ27б | 1 | 0,370т |
| | | **для t° -30°С; -40°С** | | |
| Б18 | 1.139-1 в.1 | Перемычка Б18 | 3 | 0,075т |
| Б27 | то же | то же Б27 | 2 | 0,115т |
| БУ27б | " | " БУ27б | 1 | 0,370т |
| | | | | |
| | | **Монолитные бетонные конструкции** | | |
| Фм 8 | КЖ-10 | Фундамент Фм 8 | 2 | |
| | | | | |

## Условные обозначения:

п.а. — по аналогии.

1. За относительную отметку 0,000 принята отметка чистого пола здания мазутонасосной, которая соответствует абсолютной отметке ▭ по генплану.
2. Монтаж сборных железобетонных конструкций выполнить согласно указаниям пояснительных записок примененных серий, а также требованиям СНиП III-16-73, СНиП III-А.11-70.
3. Монолитные конструкции выполняются в соответствии с требованиями СНиП III-15-76.

Альбом I часть 2

Типовой проект 903-2-12

Инв. № подл. | Подп. и дата

| | | | | | |
|---|---|---|---|---|---|
| Гл.инж. | Орлиньянов | | | ТП 903-2-12 | КЖ |
| Гл.инж.пр. | Дыман | | | Установка мазутонасосная $Q=1м^3/ч$; $V=2500м^3$ с наземными металлическими резервуарами $2\times1000м^3$ | |
| Гл.спец. | Калетов | | | Мазутонасосная | Стадия Р / Лист 4 / Листов 26 |
| Гл.конст. | Андреева | | | | |
| Рук.гр. | Шилкина | | | Общие данные (окончание) | Госстрой латв.ССР ЛАТГИПРОПРОМ г. Рига |
| Ст.инж. | Лосина | | | | |
| Ст.техн. | Дронова | | | | |
| Н.контр. | Андреева | | | | |
| Пров. | Шилкина | | | | |
| Копир. | Чубанова | | | | |

16298-02 16 Формат 22 г

## Маркировочная схема фундаментов

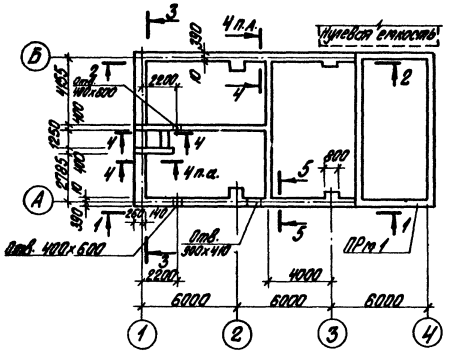


## 3 – 3

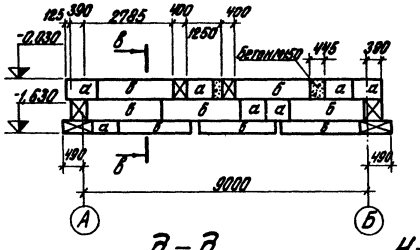


## в – в

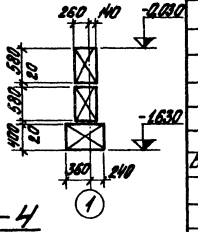

## д – д

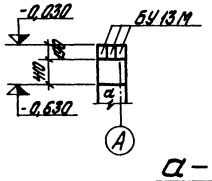


## 4 – 4

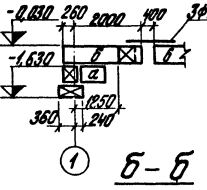


## 1 – 1

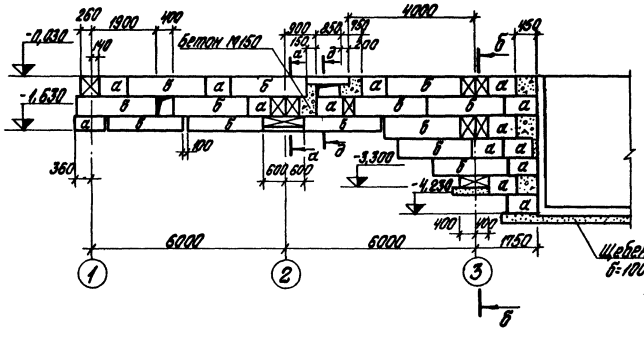


## а – а

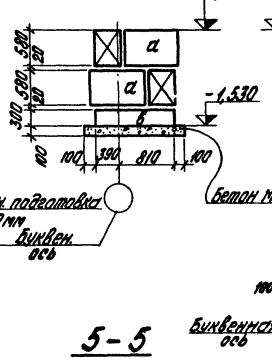


## б – б

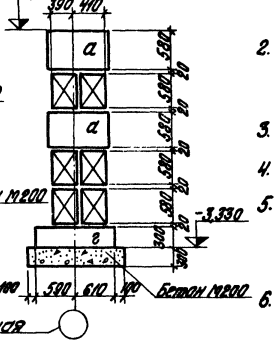


## 2 – 2

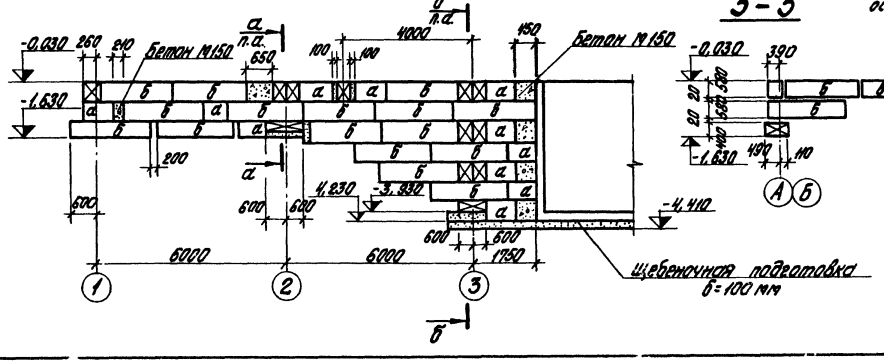


## 5 – 5

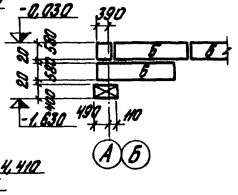

## Спецификация элементов к маркировочным схемам расположенным на листах КЖ-5,23

| Марка | Обозначение | Наименование | К-во | Примеч. |
|---|---|---|---|---|
| | | Мазутонасосная | | |
| а | ГОСТ 13579-78 | блоки для стен подвалов ФБС 9.4.6-т | 64 | 0,47т |
| б | ГОСТ 13579-78 | —"— ФБС 24.4.6-т | 53 | 1,30т |
| в | Серия 1.112-5 в.2 | плиты для ленточн. фунд. ФЛ 12.12-2 | 2 | 0,9т |
| г | —"— | —"— ФЛ 8.12-2 | 2 | 0,7т |
| | | | | |
| | | | | |
| БУ 13 М | Серия 1.139-1 в.2 | Перемычка БУ 13 М | 3 | 0,074т |
| | | монолитн. заделки Бет. М-150 | 1,44 | м³ |
| | | " Бет. М-200 | 1,66 | м³ |
| | | | | |
| | ГОСТ 5781-75 | Сталь арм.т. ф12 А III С=800 | 3 | 2,1 кг |
| Прм 1 | КЖ-14 ÷ 19 | прямых монолитн. ПР м 1 | 1 | |

1. Под сборные фундаменты выполняется выравнивание дна котлована с поверхностным уплотнением основания.
2. Обратную засыпку фундаментов производить грунтом без включения строительного мусора и растительного грунта с уплотнением слоями не более 200 мм до γск=1,6 т/м³.
3. Фундаментные блоки укладывать на цементном растворе М50.
4. Под монолитные фундаментные плиты выполнить щебеночную подготовку толщ. 100 мм.
5. Фундаменты рассчитаны для следующих климатологических условий: 1. Расчетная зимняя температура наружного воздуха -30°С. 2. III район по толщине снегового покрова. 3. I район по скоростному напору ветра.
6. Перемычки перед установкой обмазать горячей битумной мастикой за 2 раза по холодной грунтовке.

| | | | | | | | |
|---|---|---|---|---|---|---|---|
| Изм. | Лист | № докум. | Подп. | Дата | ТП 903-2-12 КЖ | | |
| Гл. инж. пр. | | Думан | | | Установка мазутонасосного ц-ха М-4-У; Р=25(10) кгс/см² с наземными металлическими резервуарами 2х1000 м³ | | |
| Нач. СО-1 | | Колетов | | | Мазутонасосная | Лит. Р | Лист 5 |
| Гл. констр. | | Андреевская | | | | | |
| Рук. гр. | | Шульгина | | | Маркировочная схема фундаментов (Вариант с кирпичными стенами) | Госстрой Латв. ССР ЛАТГИПРОПРОМ г. Рига | |
| Ст. инж. | | Логинов | | | | | |
| Н. контр. | | Андреевская | | | | | |
| Пров. | | Шульгина | | | | | |

Альбом I часть 2

Типовой проект 903-2-12

Инв. № подл. | Подп. и дата | Взам. инв. №

Отд. ВК Морозова | Отд. ТМ Якушин

Копировал Бромкина 16298-02 17 Формат 22 г

## Маркировочная схема фундаментов и фундаментных балок

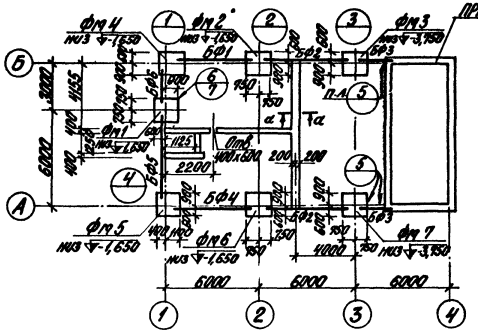


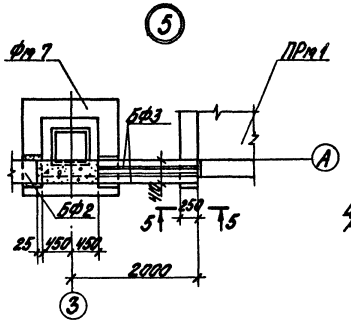


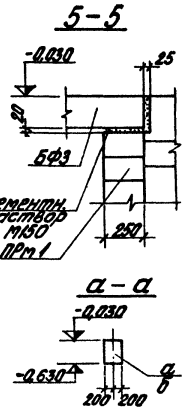


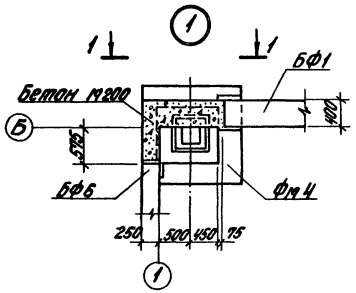


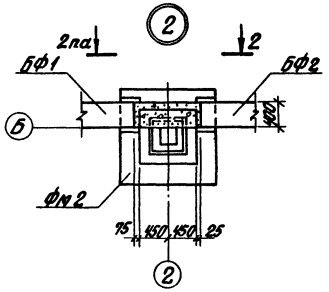


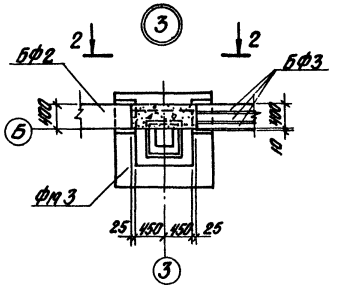


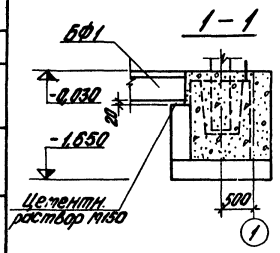


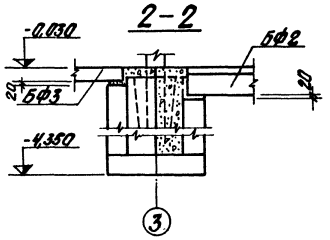


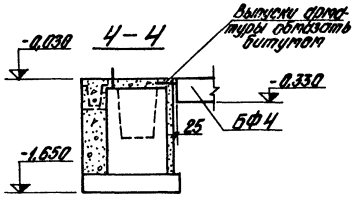


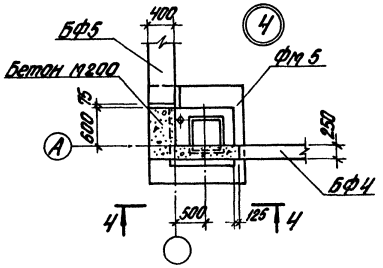


## Спецификация элементов к маркировочным схемам, расположенным на листах КЖ-6, КЖ-23

| Марка | Обозначение | Наименование | Кол. | Примеч. |
|---|---|---|---|---|
| | | Мазутонасосная | | |
| Фм1 | КЖ-9 | Фундамент ФА1-1 | 1 | |
| Фм2 | КЖ-8 | " ФА1-1 | 1 | |
| Фм3 | КЖ-9 | " ФА1-5 | 1 | |
| Фм4 | КЖ-8 | " ФА1-1 | 1 | |
| Фм5 | " | " ФА1-1 | 1 | |
| Фм6 | " | " ФА1-1 | 1 | |
| Фм7 | КЖ-9 | " ФА1-5 | 1 | |
| | | Монолитн. заделка бет. М150 | 1,86 | $м^3$ |
| ПРм1 | КЖ-15÷17 | Приямок ПРм1 | 1 | |
| БФ1 | Сер. 1.415-1, в. 1 | Фундаментн. балка ФБС-14 | 1 | 1,3т |
| БФ2 | То же | То же ФБС-12 | 2 | 1,5т |
| БФ4 | " | " ФБС-13 | 1 | 0,6т |
| БФ5 | " | " ФБС-13 | 1 | 1,4т |
| | | | | |
| БФ3 | 1.139-1 в. 2 | Перемычка БУ-15м (3шт.) | 2 | 0,088т |
| БФ6 | " | То же БУ-19м | 1 | 0,125т |
| | | | | |
| а | ГОСТ 13579-78 | Блоки стен подвала ФБС24.4.6-Т | 5 | 1,3т |
| б | ГОСТ 13579-78 | " ФБС9.4.6-Т | 7 | 0,47т |
| в | ГОСТ 13579-78 | " ФБС12.4.3-Т | 3 | 0,31т |

1. Примечания см. на листе КЖ-2.

| | | | | | | | |
|---|---|---|---|---|---|---|---|
| Изм. | Лист | № докум. | Подп. | Дата | ТП 903-2-12 КЖ | | |
| Гл. инж. пр. | | Дулсин | | | Установка мазутоснабжения $Q_t$=11÷34, P=25(10) кгс/см², с наземными металлическими резервуарами 2х1000 м³ | | |
| Нач. СО-1 | | Кулетов | | | Мазутонасосная | Лит. | Лист 7 / Листов |
| Гл. констр. | | Андреевский | | | | Р | 6 |
| Рук. гр. | | Шульгина | | | Маркировочная схема фундаментов (каркасный вариант) | Госстрой Лотв. ССР ЛАТГИПРОПРОМ г. Рига | |
| Ст. инж. | | Логинов | | | | | |
| Ст. техн. | | Горнова | | | | | |
| Н. контр. | | Андреевский | | | | | |
| Пров. | | Шульгина | | | | | |

Копировал Бронина 16298-02 18 Формат 22г

Типовой проект 903-2-12 Альбом I часть 8

Согласовано: ГПИ Сибгипрогаз, ЦНИИпромзданий

Инв. № подл. | Подп. и дата | Взам. инв. №

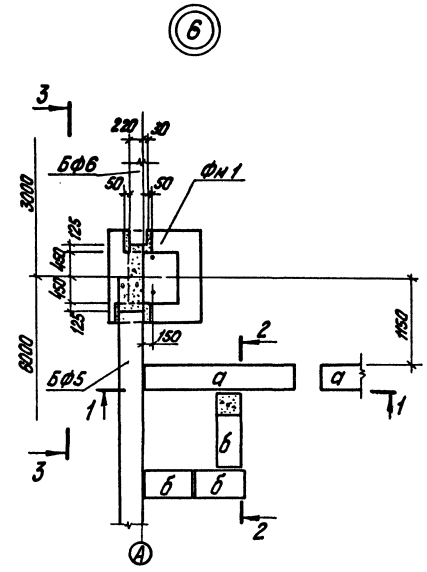


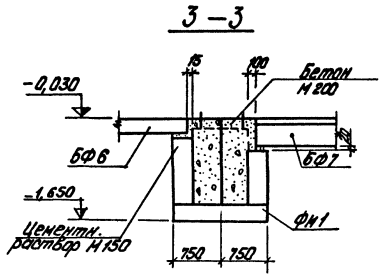


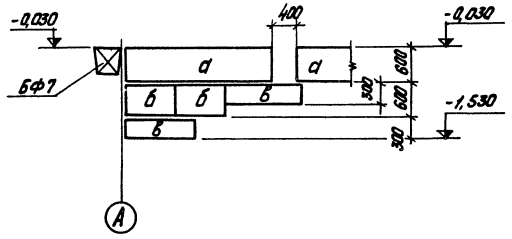


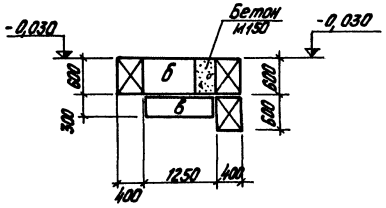


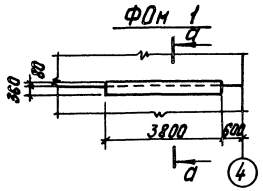


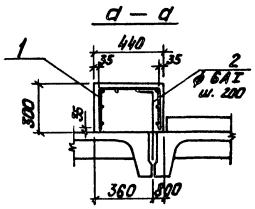


## Расчётная схема фундаментов

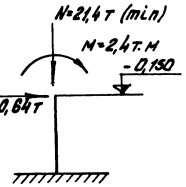


## Ведомость стержней на 1 элемент

| Марка | Поз. | Эскиз | Ф мм | Длина мм | Кол. |
|---|---|---|---|---|---|
| ФОм1 | 2 | 100 400 | 6АI | 500 | 20 |

| Формат | Зона | Поз. | Обозначение | Наименование | Кол. | Примеч. |
|---|---|---|---|---|---|---|
| | | | | ФОм 1 | | |
| | | | Сборочные единицы и детали | | | |
| | | 1 | ГОСТ 8478-66 | Сетка арматурн. 150/250/3/4 | 3,8 п.м | согнуть |
| | | 2 | КЖ-7 | Стержни одиночные | | |
| | | | | | | |
| | | | | Материалы | | |
| | | | | Бетон М-150 | 0,5 | м³ |

## Выборка стали на один конструктивный элемент кг

| Марка эл-та | Арматурные изделия: Арматурная сталь ГОСТ 5781-75, Класс АI, Ф мм: 6 | | | Итого | Сетки сварные ГОСТ 8478-66, Класс ВI: 150/250/3/4 900 | | | | Итого | Всего |
|---|---|---|---|---|---|---|---|---|---|---|
| ФОм 1 | 2,2 | | | 2,2 | 3,4 | | | | 3,4 | 5,6 |

1. Под сборные фундаменты выполняется выравнивание дна котлована с поверхностным уплотнением основания.
   Под монолитные фундаменты выполнить щебеночную подготовку толщиной 100мм, превышающую габарит подошвы фундамента на 100мм с каждой стороны.
2. Фундаментные балки укладывать на цементный раствор М150 толщиной 20мм. Зазоры между торцами балок и фундаментами заделать бетоном М150.
3. Обратную засыпку фундаментов производить грунтом без включения строительного мусора и растительного грунта с уплотнением слоями не более 200мм до $\gamma_{ск}$= 1,6 т/м³.
4. Фундаментные блоки укладывать на цементном растворе М50.
5. Фундаменты рассчитаны для следующих климатических условий.
   а) расчетная зимняя температура наружного воздуха -30°с.
   б) III район по толщине снегового покрова,
   в) I район по скоростному напору ветра.
6. Перемычки перед установкой обмазать горячей битумной мастикой за 2 раза по огрунтовке.

| Изм. | Лист | № докум. | Подп. | Дата | ТП 903-2-12 КЖ | | | |
|---|---|---|---|---|---|---|---|---|
| Гл. инж. пр. | | Дымин | | | Установка мазутонасосная Q=11м³/ч; P=25кг/см² с наземными металлическими резервуарами 2х1000 м³ | | | |
| Нач. отд. | | Колесов | | | Мазутонасосная | Лит. | Лист | Листов |
| Гл. конст. | | Андреевская | | | | Р | 7 | |
| Рук. гр. | | Шульжина | | | Маркировочная схема фундаментов и фундаментных балок. Узел В. Сечение 1-1. Чертежный. Фундаменты | Госстрой Латв. ССР ЛАТГИПРОПРОМ г. Рига | | |
| Ст. инж. | | Ярошко | | | | | | |
| Ст. техн. | | Леонова | | | | | | |
| Н. контр. | | Андреевская | | | | | | |
| Пров. | | Шульжина | | | | | | |

Копировал: Гуцко 16298-02 19 Формат 22

Альбом I часть 2

Типовой проект 903-2-12

Инв. № подл. | Подп. и дата

Типовой проект 903-2-12 Альбом I часть 2

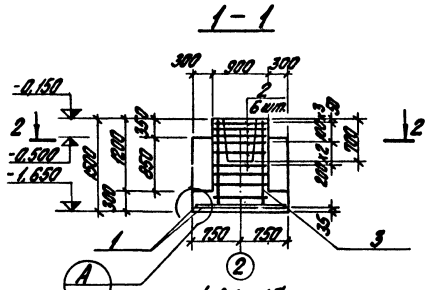


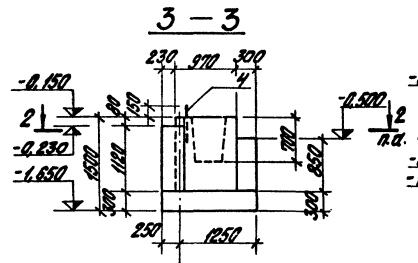


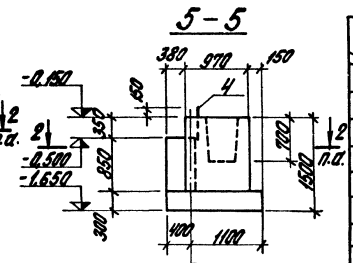


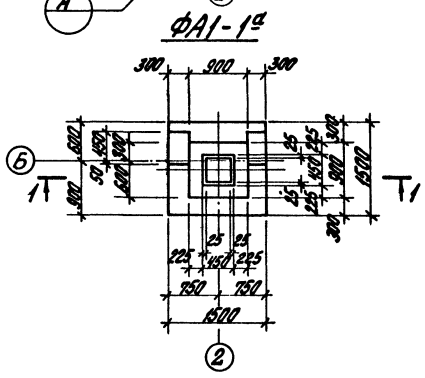


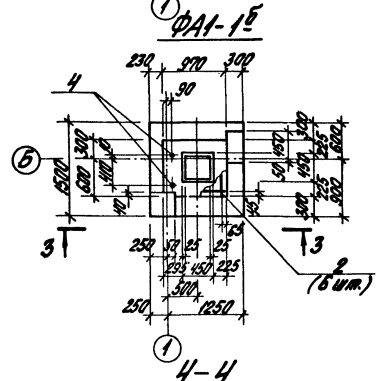


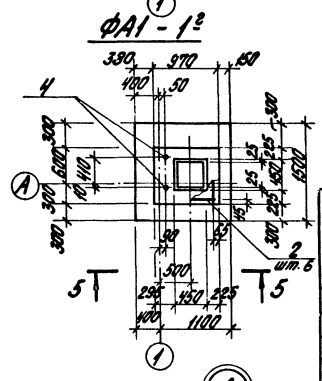


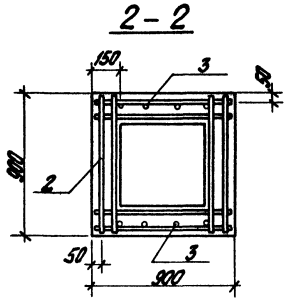


Схема раскладки сеток подошвы ФА1-1а; ФА1-1б; ФА1-1в; ФА1-1г

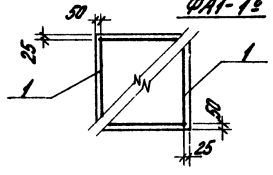

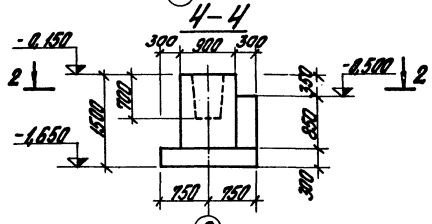


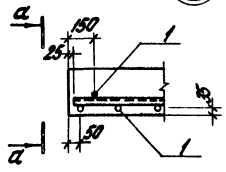

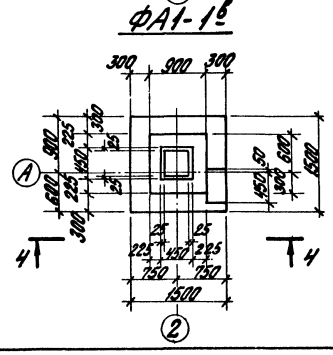


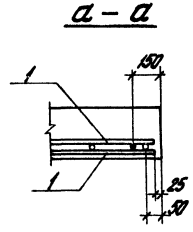


| Формат | Зона | Поз. | Обозначение | Наименование | Кол. на испол. | | | | Примеч. |
|---|---|---|---|---|---|---|---|---|---|
| | | | | Сборочные единицы и детали | | | | | |
| | | 1 | 1.410-2 8.1 | Сетка армат. С10-14х15 | 2 | 2 | 2 | 2 | |
| | | 2 | 1.412-1/77-8.3-020 | —"— СА-8 АI | 6 | 6 | 6 | 6 | |
| | | 3 | 1.412-1/77-8.3-100 | —"— СН12 АII-6х15 | 2 | 2 | 2 | 2 | |
| | | 4 | ТП 903-2-12 КЖИ-ПМ2, сп. I ч. 3 | Закладной эл-т МН2 | – | 2 | – | 2 | |
| | | | | Материалы | | | | | |
| | | | | Бетон М 150 | 1,71 | 1,80 | 1,39 | 1,65 | м³ |

| Марка | Лит. |
|---|---|
| ФА1-1а | Р |
| ФА1-1б | Р |
| ФА1-1в | Р |
| ФА1-1г | Р |

## Выборка стали на один элемент, кг

| Марка эл-та | Арматурные изделия: Арматурная сталь ГОСТ 5781-75, Класс АI, ф мм 6 | 8 | Итого | Класс АII, ф мм 10 | 12 | Итого | Закладн. изделия: Сталь горяч. ГОСТ 2590-71, ф мм 20 | | Всего |
|---|---|---|---|---|---|---|---|---|---|
| ФА1-1а | 2,0 | 17,8 | 19,8 | 14,3 | 10,4 | 24,7 | — | | 44,5 |
| ФА1-1б | 2,0 | 17,8 | 19,8 | 14,3 | 10,4 | 24,7 | 4,2 | | 48,7 |
| ФА1-1в | 2,0 | 17,8 | 19,8 | 14,3 | 10,4 | 24,7 | | | 44,5 |
| ФА1-1г | 2,0 | 17,8 | 19,8 | 14,3 | 10,4 | 24,7 | 4,2 | | 48,7 |

1. Фундаменты разработаны по серии 1.412-1/77. Все указания по производству работ, изготовлению сеток и каркасов принимать в соответствии с указанной серией.

| | | | | | |
|---|---|---|---|---|---|
| Изм. | Лист | № докум. | Подп. | Дата | ТП 903-2-12 КЖ |
| Гл. инж. пр. | | Дулсин | | | Установка мазутоснабжения Q=1,4 т/ч; P=25(10) кгс/см² с наземными металлическими резервуарами 3х1000 м³ |
| Нач. отд. | | Колесов | | | Мазутонасосная — Лит. Р, Лист 8, Листов |
| Гл. конст. | | Андреевская | | | Монолитные фундаменты ФА1-1а ÷ ФА1-1г (каркасный вариант) |
| Рук. гр. | | Шульгина | | | Госстрой СССР ЛАТГИПРОПРОМ г. Рига |
| Ст. инж. | | Лозинов | | | |
| Н. контр. | | Андреевская | | | |
| Пров. | | Шульгина | | | |

Копировал Бралина 16298-02 20 Формат 22Г

Инв. № подл. | Подп. и дата

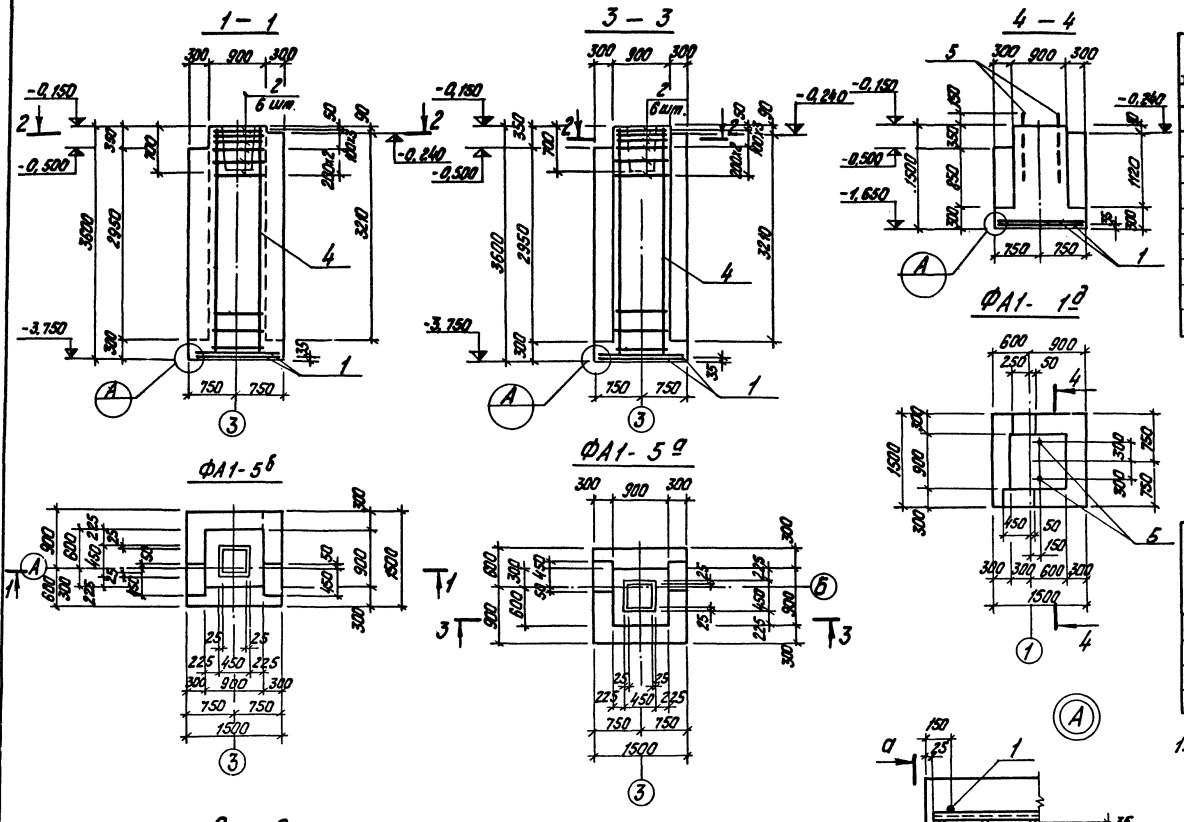


| Формат | Зона | Поз. | Обозначение | Наименование | Кол. на испол. | | | примеч. |
|---|---|---|---|---|---|---|---|---|
| | | | | **Сборочные единицы и детали** | | | | |
| | | 1 | 1.410-2 в.1 | Сетка армат. С10-14х1к | 2 | 2 | 2 | |
| | | 2 | 1.412-1/77 в.3 | —"— СА-8АI | 6 | 6 | — | |
| | | 3 | —"— | —"— 1С12АII-6х30 | 2 | 2 | — | |
| | | 4 | —"— | —"— 1С12АII-6х36 | — | — | — | |
| | | 5 | ТП 903-2-12 КЖ1-МН2 ВкI 4.3 | Закладн. эл-т МН5 | — | — | 2 | |
| | | | | **Материалы** | | | | |
| | | | | Бетон М150 | 4,0 | 4,0 | 1,81 | м³ |

Выборка стали на один элемент. кг

| Марка эл-та | Арматурные изделия: Арматурная сталь ГОСТ 5781-75, Класс АI, ⌀ мм 6 | 8 | | Итого | Класс АII, ⌀ мм 10 | 12 | Итого | Закладные изделия: Сталь круглая ГОСТ 2590-71, ⌀ мм 24 | | | Всего |
|---|---|---|---|---|---|---|---|---|---|---|---|
| ФА1-5а | 2,0 | 19,0 | | 21,0 | 14,3 | 25,5 | 39,8 | — | | | 60,8 |
| ФА1-5б | 2,0 | 19,0 | | 21,0 | 14,3 | 25,5 | 39,8 | — | | | 60,8 |
| ФА1-1д | 2,0 | — | | 2,0 | 14,3 | — | 14,3 | 8,2 | | | 24,5 |

1. См. примечание на листе КЖ-8.

Типовой проект 903-2-12 Альбом I часть 2

Инв. № подл. | Подп. и дата

| Изм. | Лист | № докум. | Подп. | Дата |
|---|---|---|---|---|
| Гл. инж. пр. | | Думан | | |
| Нач. отд. | | Каретов | | |
| Гл. конст. | | Лифанов | | |
| Рук. гр. | | Шульгина | | |
| Ст. инж. | | Аримов | | |
| Ст. техн. | | Аранова | | |
| Н. контр. | | Аврамченко | | |
| Пров. | | Шульгина | | |

ТП 903-2-12 КЖ

Установка мазутоснабжения Q=14м³/ч; P=2,5(10)кгс/см² с наземными металлическими резервуарами 2х1000м³

Мазутонасосная

| Лит. | Лист | Листов |
|---|---|---|
| Р | 9 | |

Монолитные фундаменты ФА1-1б; ФА1-5а; ФА1-5б (каркасный вариант)

Госстрой Латв. ССР ЛАТГИПРОПРОМ г. Рига

Копировал: Гурьева 15298-02 21 Формат 22Г

## Маркировочный план фундаментов (вариант с кирпичными стенами)

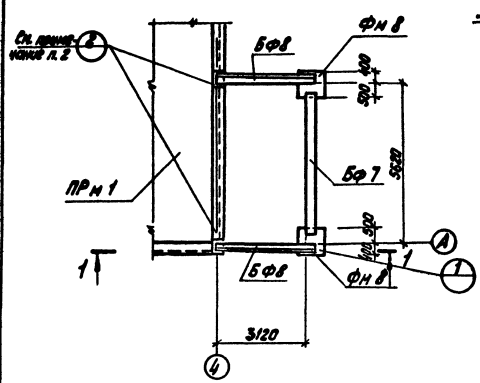


## 1 — 1

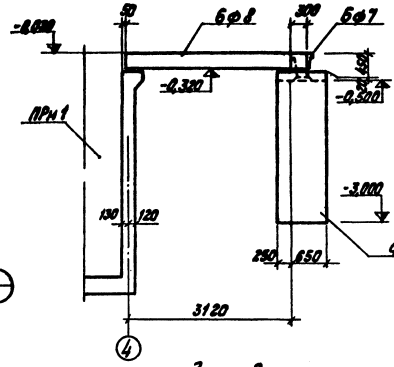


## 2 — 2

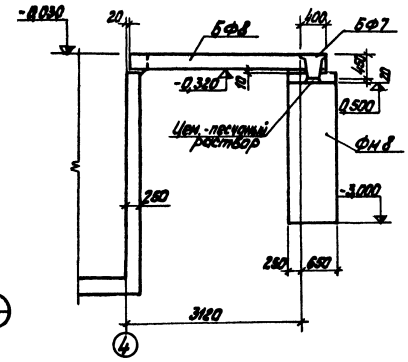


## Маркировочный план фундаментов (вариант с панельными стенами)

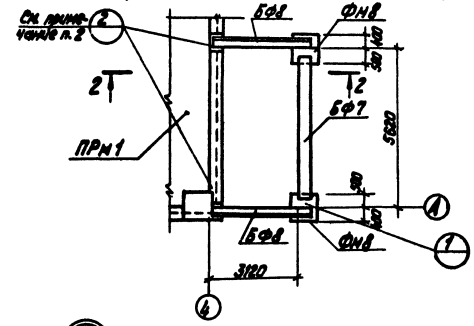


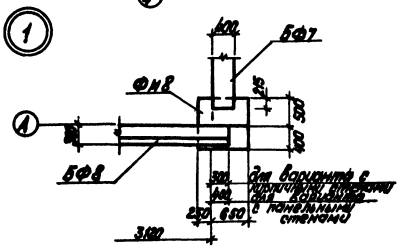


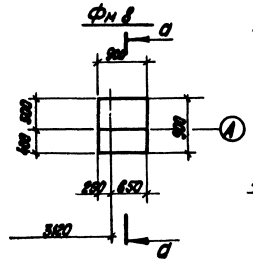


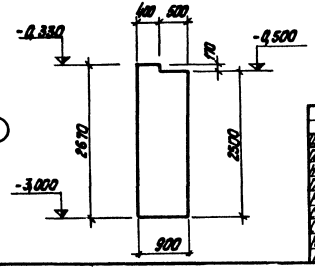


## а — а

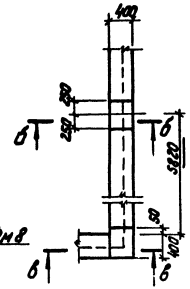


## б — б

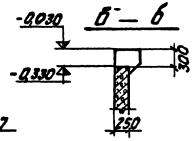


## в — в

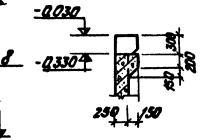


### Спецификация элементов к маркировочной схеме расположенной на данном листе.

| Марка | Обозначение | Наименование | Кол. | Примеч. |
|---|---|---|---|---|
| | | | | |
| Фн 8 | КЖ-10 | Фундамент фн 8 | 2 | |
| | | | 1 | |
| БФ 7 | 1.415-1 в.1 | Фундамент. балка фб-6-12 | 1 | 1,5 т |
| БФ 8 | КЭ-01-58 в.2 | Перемычка 6П3-1 | 2 | 0,8 т |

| Формат | Зона | Поз. | Обозначение | Наименование | Кол. | Примеч. |
|---|---|---|---|---|---|---|
| | | | | | | |
| | | | | Фн 8 | | |
| | | | | Материалы | | |
| | | | | Бетон М 150 | 2,08 | м³ |

1. Перемычки перед установкой обмазать горячей битумной мастикой за 2 раза.
2. Уступы для опирания балок предусмотреть при возведении монолитного приямка ПРм 1.

| | | | | | |
|---|---|---|---|---|---|
| Изм. | Лист | № докум. | Подп. | Дата | ТП 903-2-12 КЖ |
| Гл. инж. пр. | | Аунан | | | Установка мазутоснабжения Q=1м³/ч; P=2,5(10) кгс/см² с наземными металлическими резервуарами 2х1000м³ |
| Нач. отд. | | Корепов | | | |
| Гл. инж. | | Андреева | | | Мазутонасосная — Лит. Р, Лист 10, Листов |
| Рук. гр. | | Ильгина | | | |
| Ст. инж. | | Лонинов | | | |
| Ст. техн. | | Аронова | | | Госстрой Латв. ССР ЛАТГИПРОПРОМ г. Рига |
| Н. контр. | | Корнеева | | | Маркировочная схема фундаментов под приямку для хранения пожарного инвентаря |
| Пров. | | Ильгина | | | |

Копировал: Туч

№298-02 22

Формат 22г

Типовой проект 903-2-12 Альбом I часть 2

Инв. № подл. | Подп. и дата | Взам. инв. №

## Маркировочный план подземных конструкций

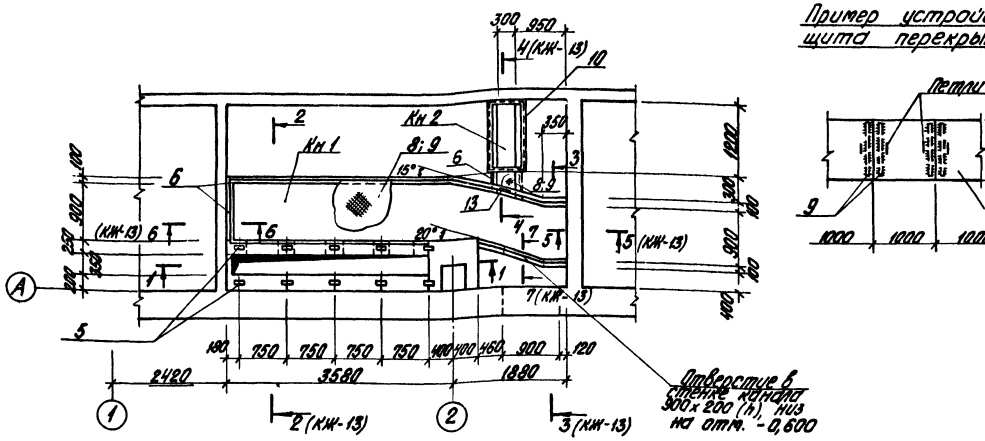


## Пример устройства щита перекрытия

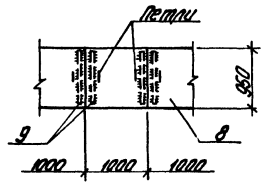


## 1 – 1

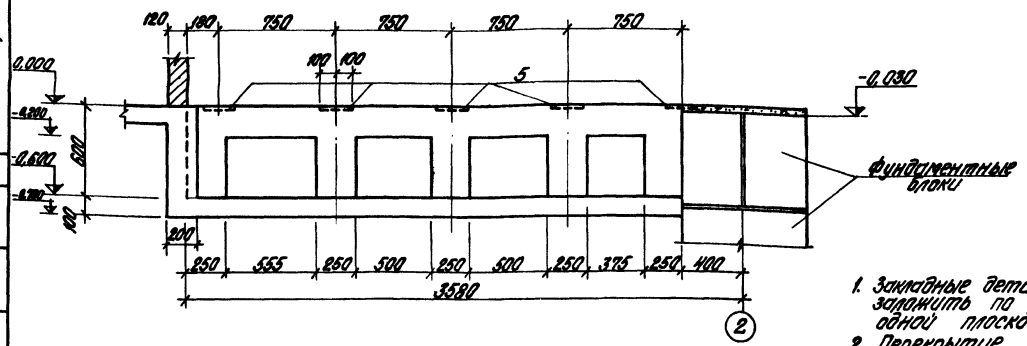


## Выборка стали на один элемент, кг

| Марка элемента | Арматурные изделия: Арматурн. сталь ГОСТ 5781-75, Класс А-I, ⌀ мм 6 | 8 | Итого | Сетки сварные ГОСТ 8478-66, Класс В-I, ⌀ мм 5 (500×500) | 5 (700×700) | Класс А-I, ⌀ мм 4 (400×400) | Итого | Закладные изделия: Профильная сталь С18 | L50х6 | Рифл. сталь б=5 | б=4 | б=6 | б=10 | б=12 | Арматур. сталь ГОСТ 5781-71, Кл. А-I, ⌀ мм 12 | 8 | Все-го |
|---|---|---|---|---|---|---|---|---|---|---|---|---|---|---|---|---|---|
| Кн 1 | 7,1 | 3,3 | 10,4 | 8,3 | 5,0 | 21,4 | 34,7 | | 42,0 | 224,2 | 25,4 | 31,2 | 16,0 | 6,6 | 3,0 | 10,5 | 404,0 |
| Кн 2 | | | | 9,3 | | | 9,3 | 58,6 | 3,0 | 4,2 | | | | 0,3 | | 0,2 | 75,6 |

1. Закладные детали поз. 5 заложить по уровню в одной плоскости.
2. Перекрытие каналов расчитано на полезную нормативную нагрузку 600 кг/м² и выполняется в виде съемных щитов из рифленой стали весом до 50 кг.
3. Под каналы выполнить щебеночную подготовку толщиной 100 мм.

## Спецификация элементов к маркировочной схеме расположенной на листе

| Марка | Обозначение | Наименование | Кол. | Примеч. |
|---|---|---|---|---|
| Кн 1 | КЖ-11, 13 | Канал Кн 1 | 1 | |
| Кн 2 | КЖ-11, 13 | Канал Кн 2 | 1 | |

| Формат | Зона | Поз. | Обозначение | Наименование | | Кол. на исп. | | Примеч. |
|---|---|---|---|---|---|---|---|---|
| | | | **Сборочные единицы и детали** | | | | | |
| | | 1 | ГОСТ 8478-66 | Сетка арматурная | 250/150/3/4 600 | 7,0 п.м. | | см. чертеж см. КЖ-13 |
| | | 2 | ГОСТ 8478-66 | То же | 250/150/3/4 1700 | 3,18 п.м. | | |
| | | 3 | ГОСТ 8478-66 | " | 250/150/3/4 800 | 2,3 п.м. | | |
| | | 4 | ГОСТ 8478-66 | " | 100/100/8/8 400 | 6,7 п.м. | 2,9 п.м. | |
| | | 12* | ТП 903-2-12 ал.I ч.3 | КЖИ-С17 " | С17 | 3 | | |
| | | 5 | 3.400-6 | Закладной элемент | МН3-2 | 10 | | |
| | | 6 | ТП 903-2-12 ал.I ч.3 | КЖИ-МН13 То же | МН13 | 11,05 п.м. | 0,3 п.м. | |
| | | 7 | ТП 903-2-12 ал.I ч.3 | КЖИ-МН14 " | МН14 | 28,3 п.м. | | |
| | | 10* | ТП 903-2-12 ал.I ч.3 | КЖИ-МН15 " | МН15 | 1 | | |
| | | 8 | ГОСТ 8568-77 | Сталь рифлен. б=5 | | 5,3 м² | 0,1 м² | |
| | | 9 | ГОСТ 103-76 | Сталь полосовая -60х6 380 | | 12 | | |
| | | 13 | ГОСТ 8509-72* | Сталь деловая равнополочная L 50х3 ℓ=300 | | | 0,3 п.м. | |
| | | Кн 1 | КЖ-13 | Стержни одиночные | | | | |
| | | | | **Материалы** | | | | |
| | | | | Бетон М 200 | | 2,03 | 0,2 | м³ |

| Формат | Лист | |
|---|---|---|
| | Кн 1 | Р |
| | Кн 2 | Р |

Согласовано: Эл. сеть — Ермолаев; Отдел. КОПТ — Кирилова; Ген. — Ковалева

Типовой проект 903-2-12 Альбом I часть 2

Инв. № подл. | Подп. и дата

| | | | | |
|---|---|---|---|---|
| Гл. инж. пр. | Ко докум. | Подп. | Дата | ТП 903-2-12 КЖ |
| Нач. отд. | Д. Уман | | | Установка резервуаров для хранения сжиженных углеводородных газов (резервуаров 2х1000 м³) |
| Гл. конструктор | Котелов | | | Мазутонасосная |
| Рук. гр. | Андреев | | | Лит. Р Лист 11 Листов |
| Гл. инж. | Шульгина | | | |
| Гл. спец. | Пронина | | | Технологическая часть подземных конструкций. (вариант с кирпичными стенками). |
| Н. контр. | Леонова | | | Госстрой Латв. ССР ЛАТГИПРОПРОМ г. Рига |
| Пров. | Андреев | | | |
| | Шульгина | | | |

Копировал Бронина 16298-02 23 Формат 22 Г

## Маркировочный план подземных конструкций

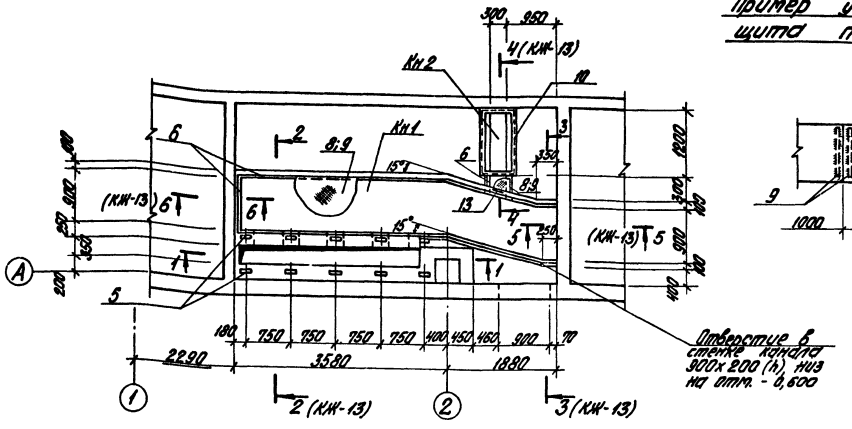


## Пример устройства щита покрытия

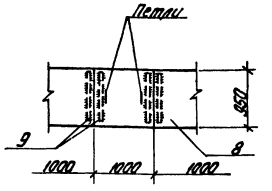


## Спецификация элементов к маркировочной схеме расположенной на листе

| Марка | Обозначение | Наименование | Кол. | Примеч. |
|---|---|---|---|---|
| Кн 1 | КЖ-12, 13 | Канал Кн 1 | 1 | |
| Кн 2 | КЖ-12, 13 | Канал Кн 2 | 1 | |

| Позиция | Обозначение | Наименование | Кол. на исп. | | Примеч. |
|---|---|---|---|---|---|
| | | **Сборочные единицы и детали** | | | |
| 1 | ГОСТ 8478-66 | Сетка арматурная 230/130/3/12 900 | 8,0 п.м. | | Спецификация см. на лист КЖ-13 |
| 2 | ГОСТ 8478-66 | То же 250/130/3/14 1100 | 3,3 п.м. | | |
| 3 | ГОСТ 8478-66 | " 250/180/3/14 900 | 2,3 п.м. | | |
| 4 | ГОСТ 8478-66 | " 100/100/8/8 400 | 6,7 п.м. | 2,9 п.м. | |
| 12 | ТП 903-2-12 ал.I ч.3 КЖИ-С17 | " С 17 | 3 | | |
| 5 | 3.400-6 | Закладной элемент МН3-2 | 10 | | |
| 6 | ТП 903-2-12 ал.I ч.3 КЖИ-МН 13 | То же МН 13 | 12,0 п.м. | 0,5 п.м. | |
| 7 | ТП 903-2-12 ал.I ч.3 КЖИ-МН14 | " МН 14 | 21,9 п.м. | | |
| 10 | ТП 903-2-12 ал.I ч.3 КЖИ-М.Н15 | " МН 15 | | 1 | |
| 8 | ГОСТ 8568-77 | Сталь рифл. $\delta=5$ | 3,3 м² | 0,1 м² | |
| 9 | ГОСТ 103-76 | Сталь полосовая 60х6 200 | 12 | | |
| 13 | ГОСТ 8509-72* | Сталь угловая равнополочная ∟50х5 L=300 | | 0,3 п.м. | |
| 11, 14 | КЖ-13 | Стержни одиночн. | | | |
| | | **Материалы** | | | |
| | | Бетон М 200 | 2,03 | 0,2 | м³ |

| Марка | Лист | |
|---|---|---|
| Кн 1 | Р | |
| Кн 2 | Р | |

## 1 – 1

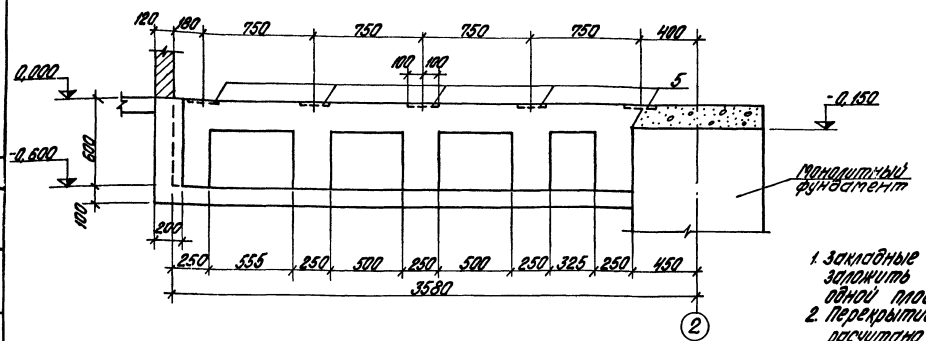


1. Закладные детали поз. 5 заложить по уровню в одной плоскости.
2. Перекрытие каналов рассчитано на полезную нормативную нагрузку 600 кг/м² и выполняется в виде сборных щитов из рифленой стали весом до 50 кг.
3. Под каналы выполнить щебеночную подготовку толщиной 100 мм.

## Выборка стали на один элемент, кг.

| Марка эл-та | Арматурные изделия: Арматурн. сталь ГОСТ 5781-73 Класс АI ф мм 6 | 8 | Итого | Сетки сварные ГОСТ 8478-66 Класс ВI 5х3х3х3 900 | 5х3х3х3 1100 | Итого | Класс АI 400 | Итого | Закладные изделия: Профильная сталь ∟18 | ∟50х5 | Рифл. сталь $\delta=5$ | $\delta=4$ | $\delta=6$ | $\delta=10$ | $\delta=12$ | Арматн. сталь ГОСТ 5781-73 Ст.АI ф мм 12 | Ст.АIII ф мм 8 | Всего |
|---|---|---|---|---|---|---|---|---|---|---|---|---|---|---|---|---|---|---|
| Кн 1 | 7,1 | 3,3 | 10,4 | 9,1 | 4,9 | 14,4 | 21,4 | 35,4 | | 45,6 | 224,2 | 27,3 | 31,2 | 16,0 | 7,2 | 3,0 | 11,4 | 411,7 |
| Кн 2 | | | | | | | 9,3 | 9,3 | 58,6 | 3,0 | 4,2 | | | | 0,3 | | 0,2 | 75,6 |

Типовой проект 903-2-12 Альбом I часть 2

Согласовано: Отдел ЭХ, Сантехника; Отдел АКП; Отдел ВОТ; Отдел Конструк. Подп. и Дата; Инв. № подл.

| | | | | |
|---|---|---|---|---|
| Изм. | Лист | № докум. | Подп. | Дата |
| Гл. инж. пр. | | Дутан | | |
| Нач. отд. | | Калетов | | |
| Гл. конст. | | Андриевский | | |
| Рук. гр. | | Шульгина | | |
| Ст. инж. | | Лопинов | | |
| Ст. техн. | | Леонова | | |
| Н. контр. | | Андриевский | | |
| Пров. | | Шульгина | | |

**ТП 903-2-12 КЖ**

Установка мазутоснабжения Qс=11 т/ч, Vр=25(12) м³х2 с наземными металлическими резервуарами 2х1000 м³

**Мазутоносная**

| Лит. | Лист | Листов |
|---|---|---|
| Р | 12 | |

Маркировочный план подземных конструкций (каркасный вариант).

Госстрой Латв. ССР ЛАТГИПРОПРОМ г. Рига

Копировал Бралина 16298-02 24 Формат 22 Г

Типовой проект 903-2-12 Альбом V часть 2

## 2 – 2

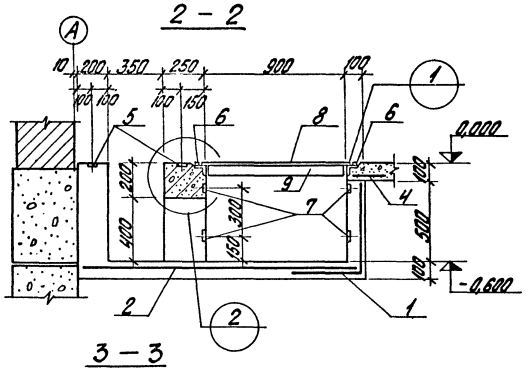


## 5 – 5

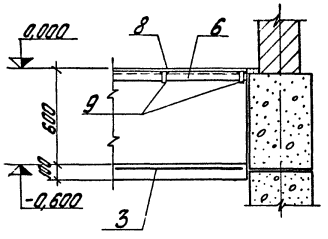


## 6 – 6

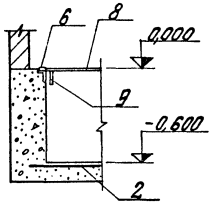


## 3

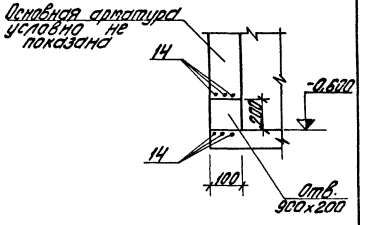


## 3 – 3

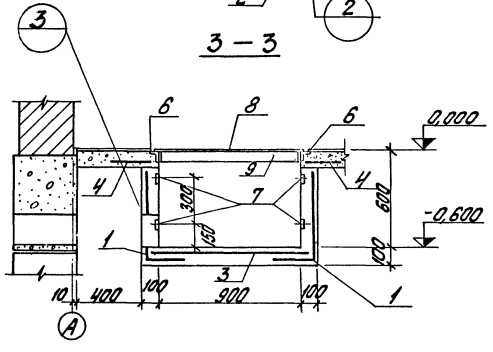


## а – а

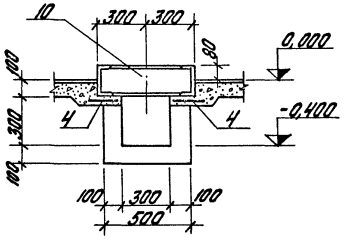


## 250/150/3/4
## 900
## поз. 1

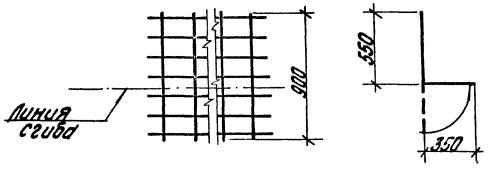


## Ведомость стержней на 1эл-т

| Марка эл-та | Поз. | Эскиз | ф мм | Длина мм | Кол. |
|---|---|---|---|---|---|
| Кн1 | 11 | 220 | 6АI | 220 | 36 |
| | 14 | 1400 | 8АI | 1400 | 6 |
| | | | | | |

## 4 – 4

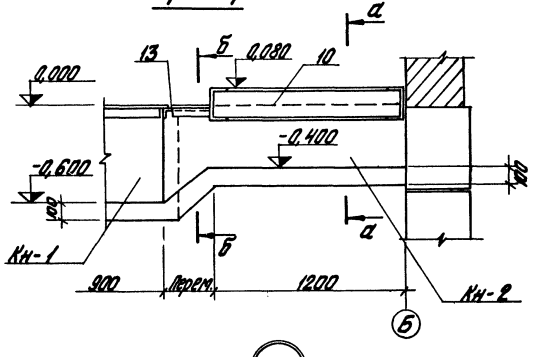


## б – б

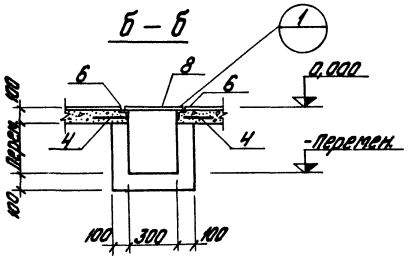


## 1

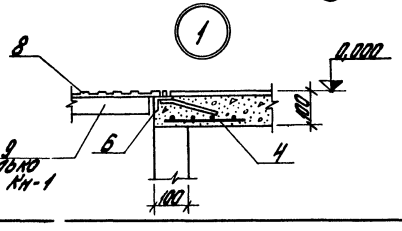


## 2
## (армирование)

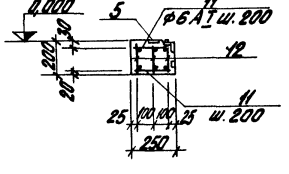


| | | | | | |
|---|---|---|---|---|---|
| Изм. | Лист | № докум. | Подп. | Дата | ТП 903-2-12 КЖ |
| Гл. инж. пр. | | Дунсон | | | Установка мазутоснабжения Ц=Нт-34; Р-25/10 гcеск.м³ с наземными металлическими резервуарами 2х1000 м³ |
| Нач. отд. | | Коротов | | | |
| Гл. конст. | | Андреевский | | | Мазутонасосная — Лит. Р; Лист 13; Листов |
| Рук. гр. | | Шульгина | | | |
| Ст. инж. | | Логинов | | | |
| Ст. техн. | | Доронова | | | Подземные конструкции. Разрезы, узлы, сечения. — Госстрой Латв. ССР ЛАТГИПРОПРОМ г. Рига |
| Н. контр. | | Андреевский | | | |
| Пров. | | Шульгина | | | |

Согласовано: Эл. отдел Кулинич 04-06; Отд. КЖ Гладкая 03-06

Инв. № подл. | Подп. и дата

Копировал Бранина 16298-02 25 Формат 22 г

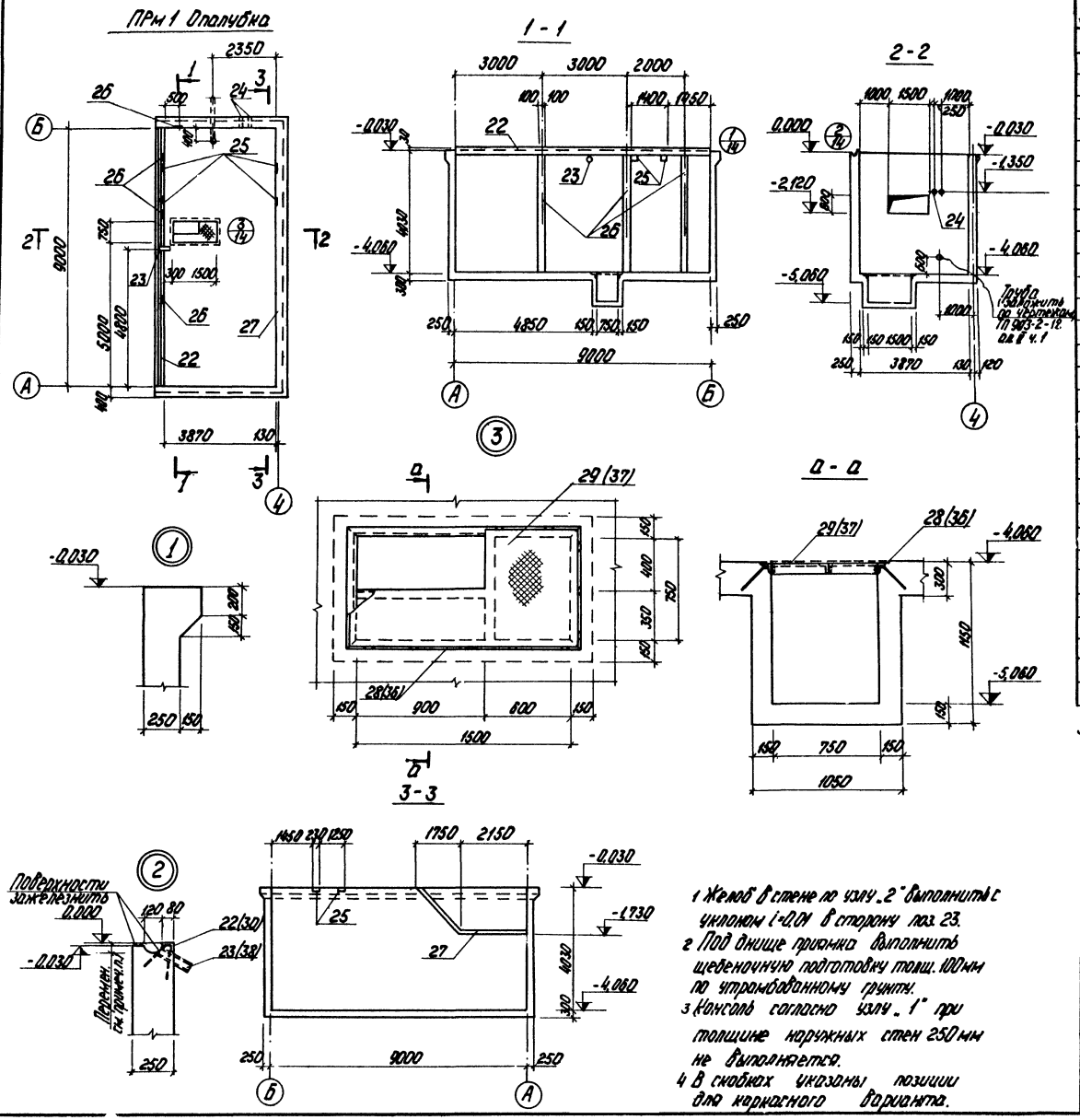


| Позиция | Обозначение | Наименование | Кол. | Примеч. |
|---|---|---|---|---|
| 1 | ГОСТ 8478-66 | Сетка 2001200/18 R 2300 x 9940 | 4 | |
| 2 | ТП 903-2-12 вып.1 ч.3 КЖИ-С2 | Сетка С-2 | 4 | |
| 3 | ГОСТ 8478-66 | Сетка 250/150/5/9 1100 x 4330 | 4 | Гнуть по КЖ-16 |
| 4 | ГОСТ 8478-66 | Сетка 250/150/5/9 1100 x 1100 | 1 | То же |
| 5 | ГОСТ 8478-66 | Сетка 150/150/7A/7A 2300 x 4300 | 1 | |
| 6 | ГОСТ 8478-66 | Сетка 150/150/7A/7 2300 x 4300 | 1 | |
| 7 | ГОСТ 8478-66 | Сетка 200/200/8/8 2300 x 4340 | 4 | |
| 8 | ТП 903-2-12 вып.1 ч.3 КЖИ-С3 | Сетка С-3 | 4 | |
| 9 | ТП 903-2-12 вып.1 ч.3 КЖИ-С4 | Сетка С-4 | 2 | |
| 10 | ТП 903-2-12 вып.1 ч.3 КЖИ-С5,С7 | Сетка С-5 | 2 | |
| 11 | ТП 903-2-12 вып.1 ч.3 КЖИ-С6,С8 | Сетка С-6 | 2 | |
| 12 | ТП 903-2-12 вып.1 ч.3 КЖИ-С5,С7 | Сетка С-7 | 2 | |
| 13 | ТП 903-2-12 вып.1 ч.3 КЖИ-С6,С8 | Сетка С-8 | 2 | |
| 14-18 | КЖ-16 | Отдельные стержни | 1 | Нормп. |
| 20 | ГОСТ 8478-66 | Сетка 150/150/7A/7A 3500 x 4300 | 2 | |
| 21 | ГОСТ 8478-66 | Сетка 150/150/7A/7 3500 x 4300 | 2 | |
| 22 | 3.400-6 | Издел. закладное МН4-24 | 9,0 | м |
| 23 | ГОСТ 8732-70* | Труба ф76, l=250 | 1 | |
| 24 | 3.901-5 | Гальник d=100, l=200 | 2 | |
| 25 | 1.400-6/78 | Издел. закладное МН4-14 | 4 | |
| 26 | ТП 903-2-12 вып.1 ч.3 КЖИ-МН3 | То же МН-3 | 16,1 | м |
| 27 | 3.400-6 | То же МН-8 | 4,0 | м |
| 28 | ТП 903-2-12 вып.1 ч.3 КЖИ-МН-4 | То же МН-4 | 1 | |
| 29 | ГОСТ 8568-77* | Сталь рифленая δ=5 | 0,8 | м² |
| | | Материалы: | | |
| | | Бетон М200 | 34,4 | м³ |

5. Поз. 29(37) и наружные поверхности поз. 28(36) покрыть 5-ю слоями эмали ВЛ-515 по грунту ВЛ-02 или ВЛ-08 общей толщиной 130 мкм (по подгр. II дополнения СНиП-28-73).

1. Желоб в стене по узлу „2" выполнить с уклоном i=0.01 в сторону поз. 23.
2. Под днище приямка выполнить щебеночную подготовку толщ. 100 мм по утрамбованному грунту.
3. Консоль согласно узлу „1" при толщине наружных стен 250 мм не выполняется.
4. В скобках указаны позиции для каркасного варианта.

| | | | | |
|---|---|---|---|---|
| Гл. инженер | Чуйкин | | | |
| Нач. отд. | Кондратов | | | |
| Гл. конструктор | Андреевский | | | |
| Рук. гр. | Шилягина | | | |
| Ст. инж. | Логинов | | | |
| Инж. | Резнова | | | |
| Н. контр. | Андреевский | | | |
| Пров. | Шилягина | | | |

Копировал: Чубанова

ТП 903-2-12 КЖ

Установка мазутонасосная $U_1 = H_{max}/\gamma_1$; $P = 25$ (10) кгс/см² с наземными металлическими резервуарами $2 \times 1000$ м³

Мазутонасосная

| Лит. | Лист | Листов |
|---|---|---|
| Р | 14 | |

Монолитная приямок ПРм 1 Оплубка (вариант с кирпичными стенами) 1, 2, 3.

Госстрой СССР ЛАТГИПРОПРОМ г. Рига

18298-02 26

Формат 22Г

Альбом I, часть 2

Проект 903-2-12

Инв. № подл. | Подп. и дата | Взам. инв. №

Типовой проект 903-2-12 Альбом I часть 2

## ПРм-1 Армирование

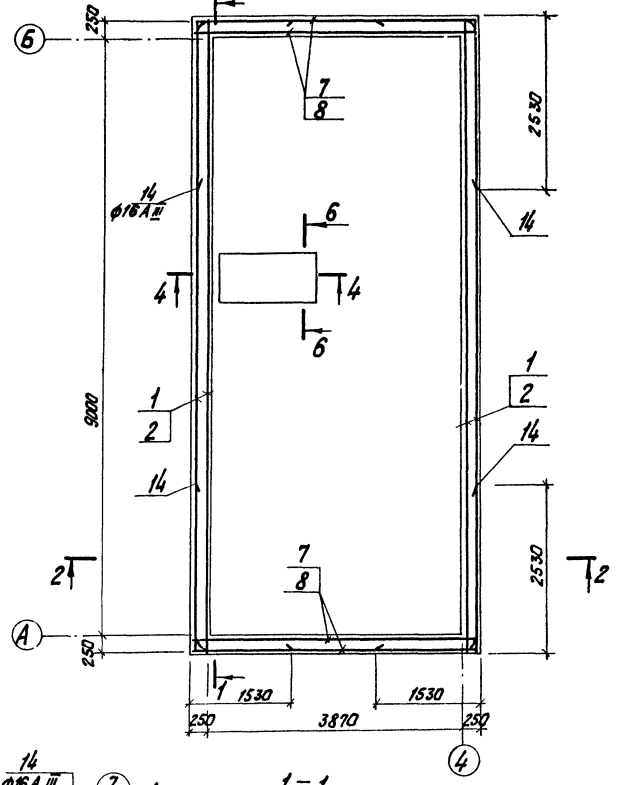


## 2-2

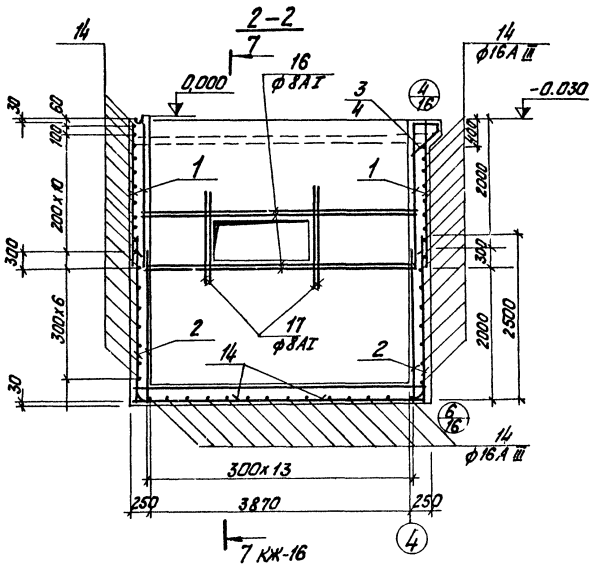


## 5 – 5

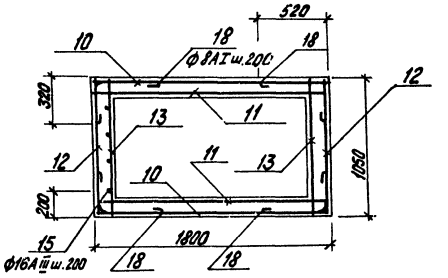


## 6 – 6

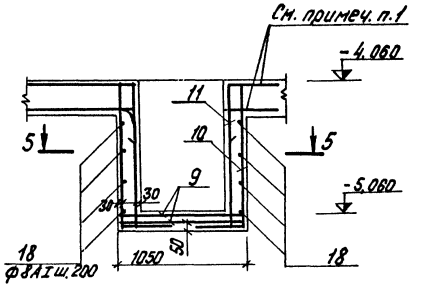


## 4 – 4

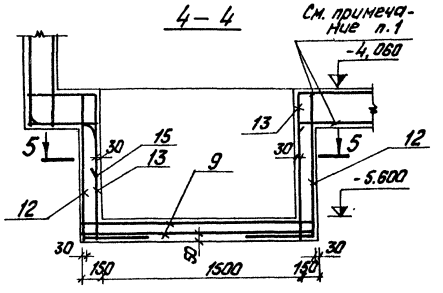


## 1 – 1

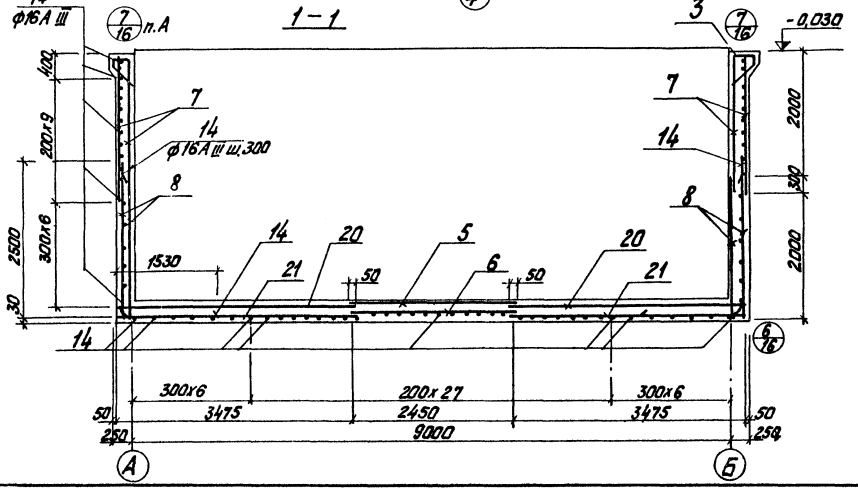


1. Арматуру днища разрезать и завести в стенки приямка на 250 мм.
2. Выборку арматуры см. лист КЖ-16

| | | | | | | |
|---|---|---|---|---|---|---|
| Изм. | Лист | №докум. | Подп. | Дата | ТП 903-2-12 КЖ | |
| ГИП | | Дунаев | | | Установка мазутоснабжения Q=11т/ч; P=25(10)кгс/см² с наземными металлическими резервуарами 2х1000 м³ | |
| Нач.СО-1 | | Кадетов | | | | |
| Гл.констр. | | Андриевская | | | Мазутонасосная | Лит. / Лист 15 / Листов |
| Рук. гр. | | Шульгина | | | | |
| Ст.инж. | | Логинов | | | | |
| Инж. | | Ремизова | | | Монолитный приямок ПРм 1 Армирование (вариант с кирпичными стенами) | Госстрой СССР ЛАТГИПРОПРОМ г. Рига |
| Н.контр. | | Андриевская | | | | |
| Пров. | | Шульгина | | | | |

Копировал: Туч

16298-02 27

Формат А2

Инв. № подл. | Подп. и дата

Типовой проект 903-2-12 Альбом I часть 2

## 7-7

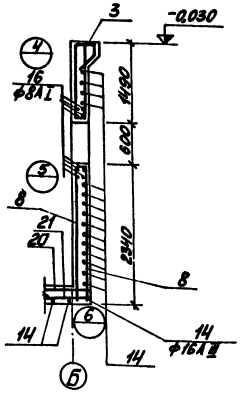


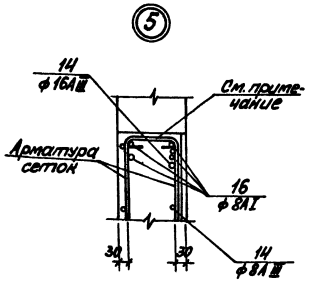


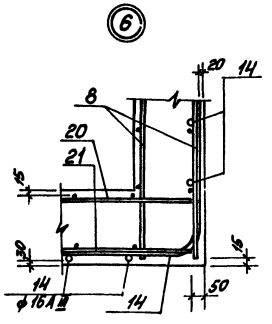


## Ведомость стержней на один конструктивный элемент /вариант с кирпичными стенами/

| Марка | Поз. | Эскиз | ф мм | L мм | Кол. шт. |
|---|---|---|---|---|---|
| ПРм-1 | 14 | 1500 R=105 2500 | 16АIII | 4000 | 102 |
| | 15 | 2500 R=105 400 600 | 16АIII | 3500 | 4 |
| | 16 | 4100 | 8АI | 4100 | 8 |
| | 17 | 1300 | 8АI | 1300 | 8 |
| | 18 | 500 500 | 8АI | 900 | 16 |
| | | | | | |
| | | | | | |
| | | | | | |
| | | | | | |

## Выборка стали на один элемент, кг /вариант с кирпичными стенами/

| Марка элемента | Арматурные изделия: Сетка ГОСТ 8478-66 | | | | | | Арматурная сталь ГОСТ 5781-75: Класс АI | | | Класс АIII | | | Итого | Закладные изделия: Профильная сталь | | | | | | | Арм. сталь ГОСТ 5781-75: Кл. АI | | Кл. АIII | | Итого | Всего |
|---|---|---|---|---|---|---|---|---|---|---|---|---|---|---|---|---|---|---|---|---|---|---|---|---|---|---|
| | | | | | | | ф мм | | | ф мм | | | | | | | | | | | ф мм | | ф мм | | | |
| | 2300 | 1100 | 2500 | 2600 | 3600 | 3600 | 6 | 8 | Итого | 8 | 16 | Итого | | L 75×8 | Рифл. б=5 | Гр. ф76 | Гр. ф168 | б=6 | б=8 | б=10 | 6 | 8 | 8 | | | |
| ПРм-1 | 538,7 | 88,1 | 473,3 | 473,3 | 132,4 | 132,4 | 44,2 | 33,52 | 37,94 | 167,2 | 1187,6 | 1274,8 | 1654,2 | 118,9 | 33,8 | 1,77 | 4,0 | 158,3 | 25,2 | 1,7 | 0,42 | 1,3 | 24,7 | | 26,4 | 3011,5 |
| | | | | | | | | | | | | | | | | | | | | | | | | | | |

## Схема сгиба поз. 3

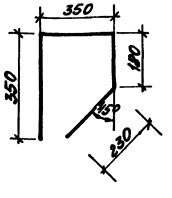


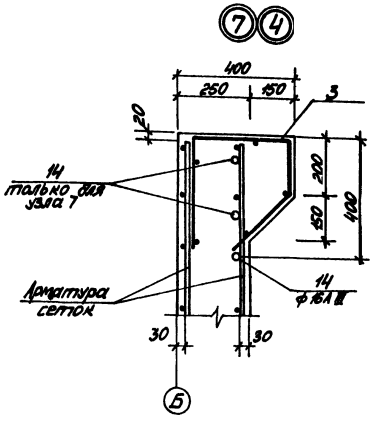


1. Арматуру сеток в пределах отверстий разрезать и загнуть.

| | | | | | | | |
|---|---|---|---|---|---|---|---|
| Изм. | Лист | № докум. | Подп. | Дата | ТП 903-2-12 | | КЖ |
| Н. инж. | | Дуган | | | Установка мазутоснасосная Q=11т/ч; P=25(10) кг/см² с наземными металлическими резервуарами 2×1000 м³ | | |
| Нач. отд. | | Калетин | | | Мазутонасосная | Лист | Листов |
| Гл. спец. | | Лабзевич | | | | Р | 16 |
| Рук. гр. | | Шульгина | | | | | |
| Ст. инж. | | Резинов | | | Монолитный прямоугольный ПРм-1 см. 7-7 таблицы (вариант с кирпичными стенами). | Госстрой Латв. ССР ЛАТГИПРОПРОМ г. Рига | |
| Инж. | | Ремизова | | | | | |
| Н. контр. | | Лабзевич | | | | | |
| Проф. | | Шульгина | | | | | |

Копировал: Макс 16298-02 28 Формат 22Г

# ПРм-1 Опалубка
## (каркасный вариант)

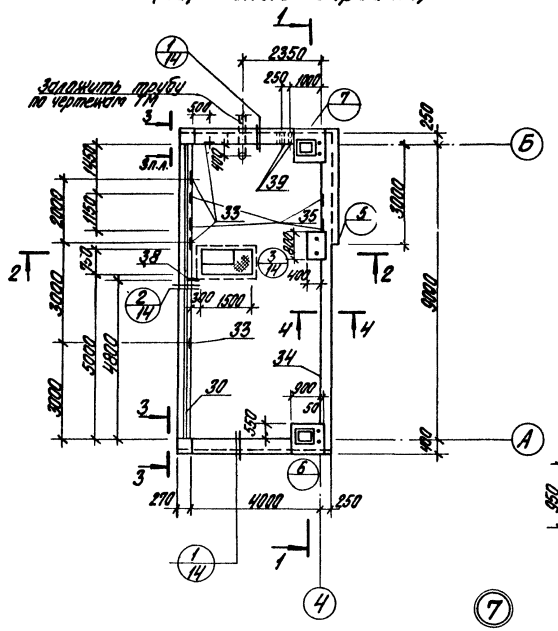


## 1-1

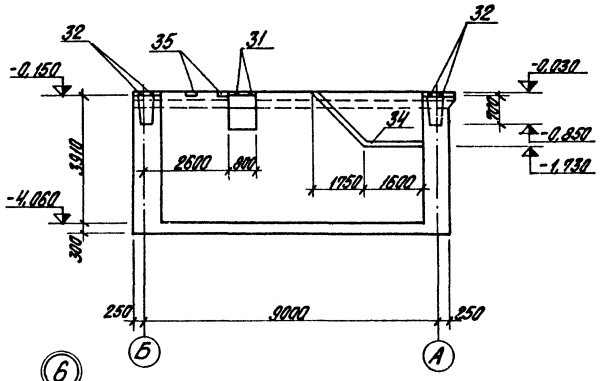


## 3-3

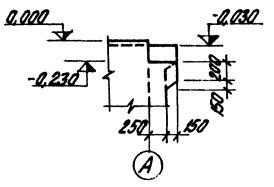


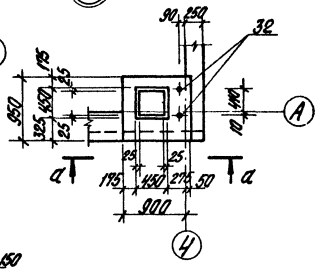


## 2-2

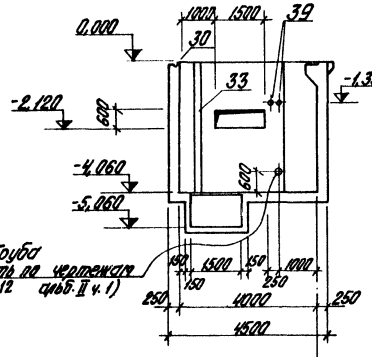


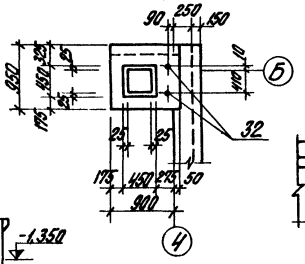


## а-а

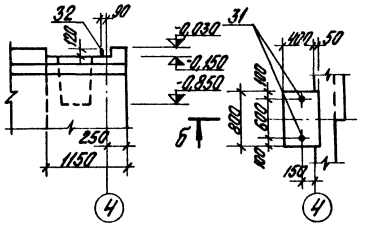


## Б-Б

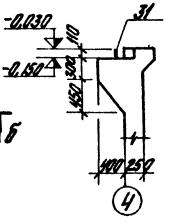


## 4-4

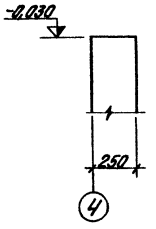


1. Желоб выполнить с уклоном i=0,01 в сторону позиции 38.
2. Под днище приямка выполнить щебеночную подготовку толщ. 100мм по утрамбованному грунту.
3. Консоль соелосно узлу „1" при толщине наружных стен 250мм не выполняется.
4. Поз.33 заложить по всей высоте стенки.
5. Рабочие стержни сеток по ГОСТ 8478-66 принимать из арматурной стали класса А III, кроме оговоренных.

| Формат | Зона | Поз. | Обозначение | Наименование | Кол. | Примеч. |
|---|---|---|---|---|---|---|
| | | 1 | ТП 903-2-12 ал.I ч.3 КЖИ-С1 | Сетка С 1 | 4 | |
| | | 2 | ТП 903-2-12 ал.I ч.3 КЖИ-С2 | Сетка С 2 | 2 | |
| | | 3 | ГОСТ 8478-66 | Сетка 200/200/8/8 / 2300 x 3440 | 2 | |
| | | 4 | ТП 903-2-12 ал.I ч.3 КЖИ-С4 | Сетка С 4 | 2 | |
| | | 5 | ТП 903-2-12 ал.I ч.3 КЖИ-С5,С7 | Сетка С5 | 2 | |
| | | 6 | ТП 903-2-12 ал.I ч.3 КЖИ-С6,С8 | Сетка С6 | 2 | |
| | | 7 | ТП 903-2-12 ал.I ч.3 КЖИ-С5,С7 | Сетка С 7 | 2 | |
| | | 8 | ТП 903-2-12 ал.I ч.3 КЖИ-С6,С8 | Сетка С8 | 2 | |
| | | 9 | ТП 903-2-12 ал.I ч.3 КЖИ-С9 | Сетка С9 | 6 | |
| | | 10 | ТП 903-2-12 ал.I ч.3 КЖИ-С10 | Сетка С10 | 14 | |
| | | 11 | ТП 903-2-12 ал.I ч.3 КЖИ-С11 | Сетка С 11 | 2 | |
| | | 12 | ТП 903-2-12 ал.I ч.3 КЖИ-С12 | Сетка С 12 | 4 | |
| | | 13 | ТП 903-2-12 ал.I ч.3 КЖИ-С13 | Сетка С 13 | 4 | |
| | | 14 | ТП 903-2-12 ал.I ч.3 КЖИ-С14 | Сетка С 14 | 2 | |
| | | 15 | ГОСТ 8478-66 | Сетка 250/150/5/9 / 1100 x 3240 | 3 | Гнуть см. КЖ-19 |
| | | 16 | ГОСТ 8478-66 | Сетка 200/200/8/8 / 2300 x 8200 | 2 | |
| | | 17 | ГОСТ 8478-66 | Сетка 150/150/7АТ/7АТ / 2500 x 4300 | 1 | |
| | | 18 | ГОСТ 8478-66 | Сетка 150/150/7АТ/7 / 2500 x 4300 | 1 | |
| | | 19-27 | КЖ-19 | Отдельные стержни | 1 | Комплект |
| | | 28 | ГОСТ 8478-66 | Сетка 150/150/7АТ/7АТ / 3500 x 4300 | 2 | |
| | | 29 | ГОСТ 8478-66 | Сетка 150/150/7АТ/7 / 3500 x 4300 | 2 | |
| | | 30 | 3.400-6 | Изд. закладное МН4-21 | 9,0 | м |
| | | 31 | ТП 903-2-12 ал.I ч.3 КЖИ-МН1 | То же МН-1 | 2 | |
| | | 32 | ТП 903-2-12 ал.I ч.3 КЖИ-МН2/МН5 | То же МН-2 | 4 | |
| | | 33 | ТП 903-2-12 ал.I ч.3 КЖИ-МН3 | То же МН-3 | 16,1 | м |
| | | 34 | 3.400-6 | То же МН1-8 | 4,0 | м |
| | | 35 | 1.400-6/76 | То же МН4-14 | 4 | |
| | | 36 | ТП 903-2-12 ал.I ч.3 КЖИ-МН4 | То же МН-4 | 1 | |
| | | 37 | ГОСТ 8568-77* | Сталь рифленая δ=5 | 0,8 | м² |
| | | 38 | ГОСТ 8732-70* | Труба ф76, ℓ=250 | 1 | |
| | | 39 | 3.904.5 | Сальник d=100, ℓ=200 | 2 | |
| | | | | Материалы | | |
| | | | | Бетон М200 | 40,0 | м³ |

| | | | | | | |
|---|---|---|---|---|---|---|
| Изм. Лист. | № докум. | Подп. | Дата | ТП 903-2-12 КЖ | | |
| Гл. инж. пр. | Думан | | | Установка мазутонасосная ф-11п-3/ч; Р=25(10) кг/см² с наземными металлическими резервуарами 2×1000 м³ | | |
| Нач. отд. | Колетов | | | Мазутонасосная | Лит. Р | Лист 17 | Листов |
| Гл. констр. | Андриевский | | | | | |
| Рук. гр. | Шульгина | | | Монолитный приямок Прм 1. Опалубка. (Каркасный вариант). | Госстрой РСФСР Латгипропром г. Рига | |
| Ст. инж. | Логинов | | | | | |
| Инж. | Ремизова | | | | | |
| Н. контр. | Андриевский | | | | | |
| Пров. | Шульгина | | | | | |

Типовой проект 903-2-12 Альбом I часть 2

Согласовано: Госгр. ТП, Рижский ИСПУ

Инв. № подл. | Подп. и дата

Копировал Бранина 16298-02 29 Формат 22г

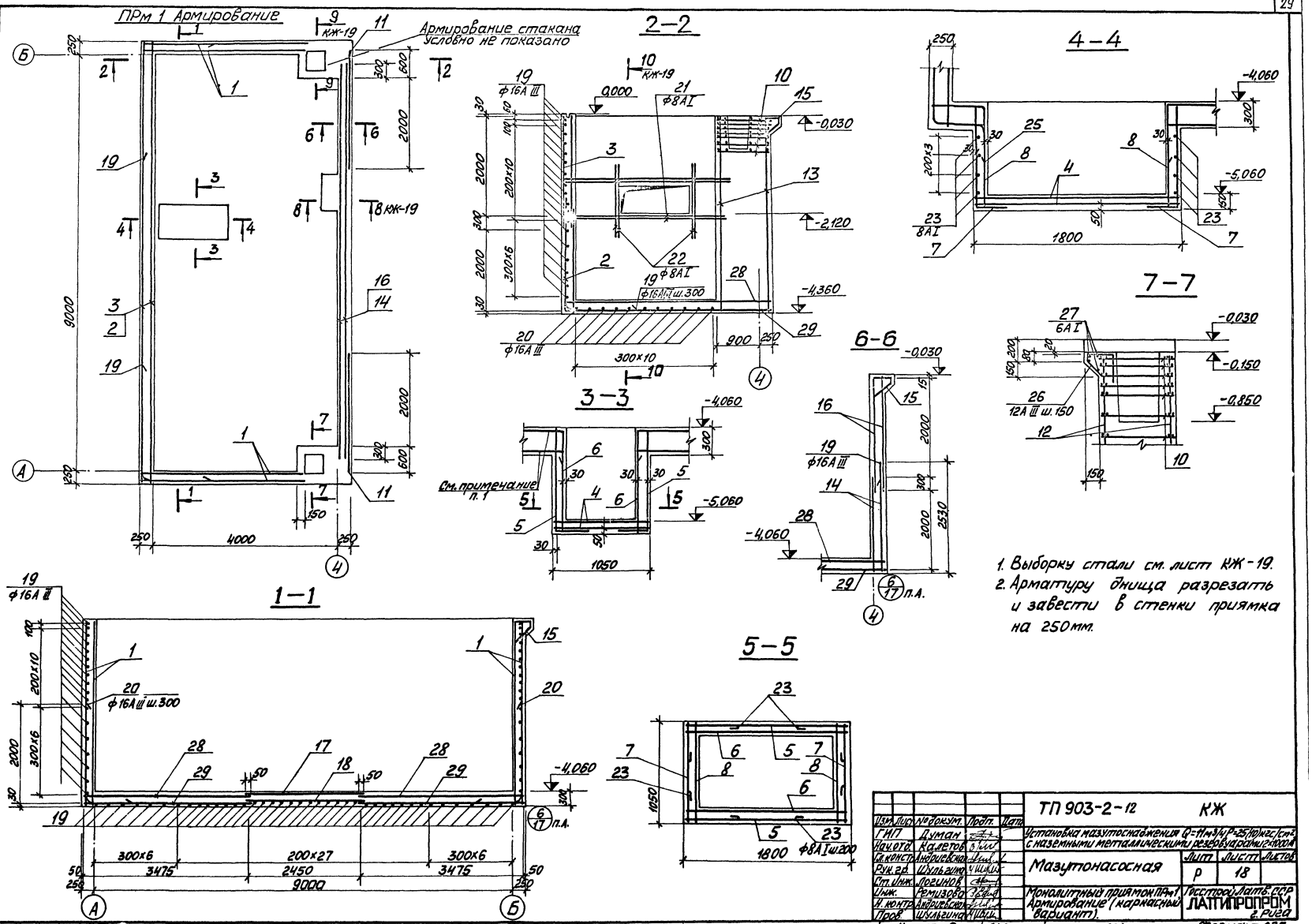


| | | | | | | |
|---|---|---|---|---|---|---|
| | | | | ТП 903-2-12 | КЖ | |
| Изм. Лист | № докум. | Подп. | Дата | | | |
| ГИП | Думан | | | Установка мазутонасосная Q=11м³/ч P=25/10кгс/см² с наземными металлическими резервуарами 2×1000м³ | | |
| Нач.отд. | Калетов | | | | | |
| Гл.конст. | Андриевский | | | Мазутонасосная | Лист | Листов |
| Рук.гр. | Шульгина | | | | Р | 18 |
| Ст.инж. | Логинов | | | | | |
| Инж. | Арнизова | | | Монолитный приямок ПРм1 Армирование (карманный вариант). | Ленгипропром г.Рига | |
| Н.контр. | Андриевский | | | | | |
| Проф. | Шульгина | | | | | |

Альбом I часть 2

Типовой проект 903-2-12

Инв.№ подл. | Подп. и дата

Копировал: Макс

16298-02 30

Формат 22Г

Типовой проект 903-2-12 Альбом I часть 2

## 9-9

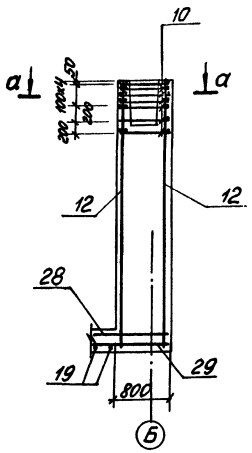


## 10-10

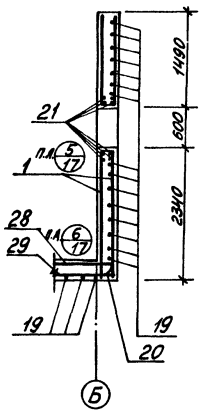


## 8-8

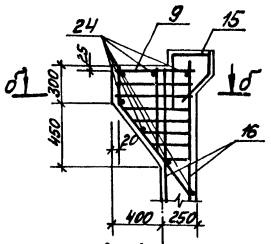


## б-б (4)

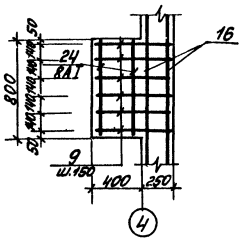


## Ведомость стержней на один конструктивный элемент

| Марка эл-та | Поз. | Эскиз или сечение | Ф мм | l мм | Кол. |
|---|---|---|---|---|---|
| Прм 1 | 19 | 1500 R=105 2500 | 16AIII | 4000 | 72 |
| | 20 | 1000 R=105 2000 | 16AIII | 3000 | 22 |
| | 21 | 3500 | 8AI | 3500 | 8 |
| | 22 | 1500 | 8AI | 1500 | 8 |
| | 23 | 300 500 | 8AI | 900 | 16 |
| | 24 | 780 | 8AI | 780 | 7 |
| | 25 | 2500 600 R=105 R=105 400 | 16AIII | 3500 | 4 |
| | 26 | 300 200 60 | 12AIII | 790 | 6 |
| | 27 | 1000 | 6AI | 1000 | 4 |

## а-а

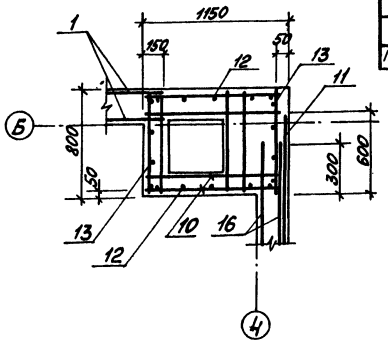


## Выборка стали на один элемент, кг (вариант с панельными стенами)

| Марка элемента | Арматурные изделия: Сетки ГОСТ 8478-66 | | | | | | Арматурная сталь ГОСТ 5781-75: Класс А-I | | | Класс А-III | | | | | | Итого | Итого | Закладные изделия: Профильная сталь | | | | | | | | | Арматурная сталь ГОСТ 5781-75: Кл. А-I | | Кл. А-III | | | | Итого | Всего |
|---|---|---|---|---|---|---|---|---|---|---|---|---|---|---|---|---|---|---|---|---|---|---|---|---|---|---|---|---|---|---|---|---|---|
| | | | | | | | Ф мм | | Итого | Ф мм | | | | | | | | L 75x8 | ГОСТ 8509-72 δ=5 | Тр. Ф76 | Тр. Ф168 | δ=6 | δ=8 | δ=10 | | | | Ф мм 6 | 8 | Ф мм 8 | 12 | 20 | 24 | | |
| | 3500 | 3500 | 2500 | 2500 | 2300 | 1100 | 6 | 8 | | 8 | 10 | 12 | 16 | 18 | | | | | | | | | | | | | | | | | | | |
| Прм-1 | 129,4 | 129,4 | 47,3 | 47,3 | 344,6 | 45,9 | 718,3 | 1497,3 | 2215,6 | 1558,0 | | 1498,8 | 7426 | | 10482,0 | 15179,0 | 118,9 | 33,8 | 1,8 | | 4,0 | 151,3 | 25,2 | 1,7 | | | | 0,4 | 1,3 | 24,7 | | 8,4 | 6,8 | 41,6 | 27700,8 |

## Схема сгиба поз. 15

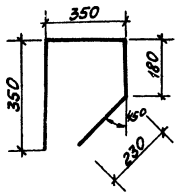


| | | | | | |
|---|---|---|---|---|---|
| Изм. | Лист. | № докум. | Подп. | Дата | ТП 903-2-12 КЖ |
| Гл. инж. пр. | | Лупан | | | Установка мазутоснабжения Q=11 м3/ч; P=25 (10) кгс/см² с наземными металлическими резервуарами 2×100 м³ |
| Нач. отд. | | Надеждов | | | Мазутонасосная — Лист Р, Листов 19 |
| Гл. констр. | | Андриевский | | | |
| Рук. гр. | | Шухбегина | | | |
| Ст. инж. | | Логинов | | | |
| Инж. | | Ремизова | | | Монолитный прямоугольный Прм-1. Сечение 8-8; 9-9; 10-10. Таблицы (каркасный вариант) |
| Н. контр. | | Андриевский | | | Госстрой Латв. ССР ЛАТГИПРОПРОМ г. Рига |
| Пров. | | Шухбегина | | | |

Копировал: Ольга 16298-02 31 Формат 22Г

Инв. № подл. | Подп. и дата

Типовой проект 903-2-12 Альбом I часть 2

## Маркировочная схема плит покрытия

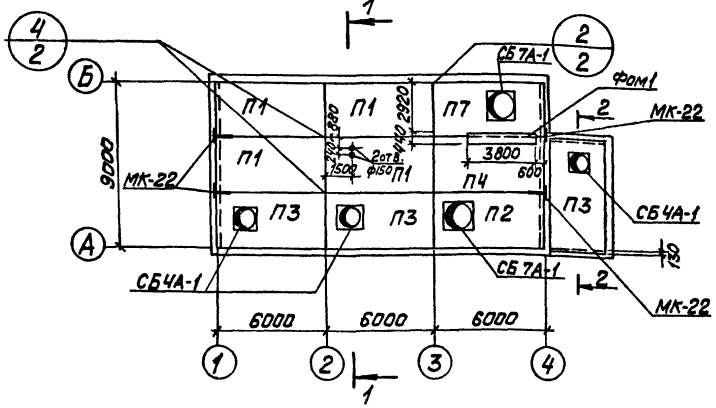


## 1 — 1

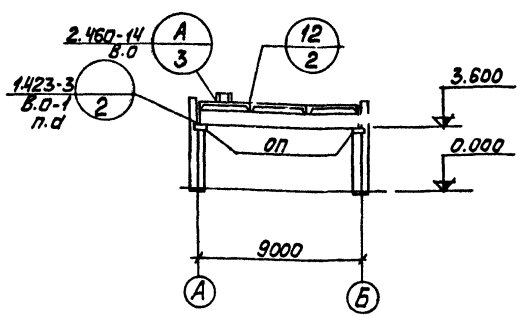


## Маркировочная схема балок покрытия

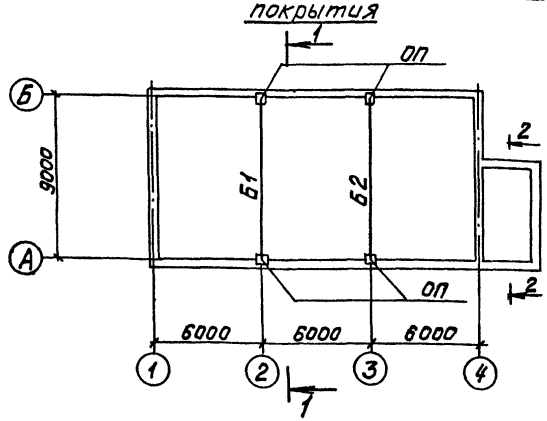


## ОП 1 / ОП 2

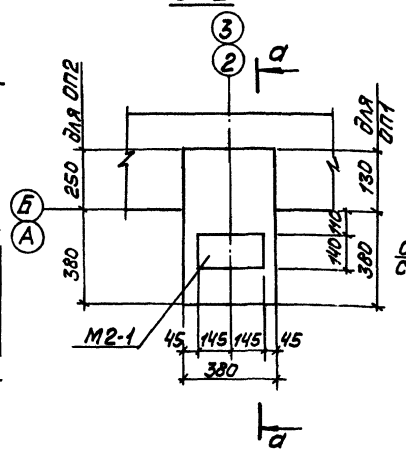


## а — а

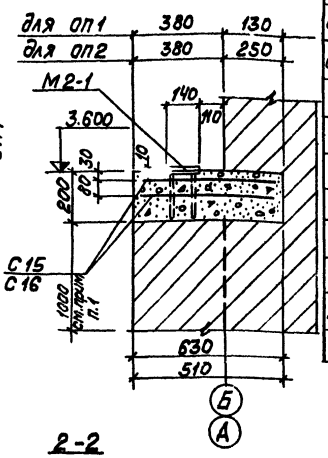


## 2-2

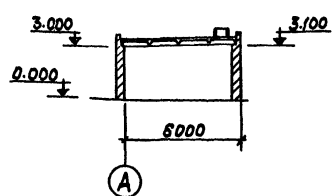


## Выборка стали на один элемент, кг

| Марка элемента | Арматурные изделия: Арматурная сталь ГОСТ 5781-75 Класс А I ф мм 6 | 8 | Итого | Класс А III | | | Закладные изделия: Профильная сталь δ=20 | | | Арматурн. сталь Класс А III ф мм 14 | | | Всего |
|---|---|---|---|---|---|---|---|---|---|---|---|---|---|
| ОП1 | — | 4,8 | 4,8 | — | — | — | 6,4 | | | 2,0 | | | 13,2 |
| ОП2 | — | 5,2 | 5,2 | — | — | — | 6,4 | | | 2,0 | | | 13,6 |

1. В пределах 1м в швы кладки заложить сетки с 15 (С16) с шагом 200мм. по высоте.
2. Отверстия ф 150 в плитах покрытия пробивать по месту, предварительно рассверлив по контуру.
3. Неоговоренные узлы приняты по серии 2.460-2 в.2.

## Спецификация элементов к маркировочным схемам расположенным на листе

| Марка | Обозначение | Наименование | | | Кол-во: масса конструкции кг | Кол-во: прим. расход кг | Примеч. |
|---|---|---|---|---|---|---|---|
| | | Снеговые районы I, II | III | IV | | | |
| П1 | 1.465-10 в.1 ГОСТ 22701.1-77 | Плита ПГ-2АтVT-6Я | Плита ПГ-2АтVT-7Я | Плита ПГ-3АтVT-10Я | 4 | | 3,8т |
| П2 | 1.465-10 в.1 ГОСТ 22701.2-77 | ПВГ-2АтVT-6Я | ПВГ-2АтVT-7Я | ПВГ-3АтVT-10Я | 1 | | 4,3т |
| П3 | 1.465-10 в.1 ГОСТ 22701.2-77 | ПВ4-2АтVT-6Я | ПВ4-2АтVT-7Я | ПВ4-3АтVT-10Я | 2 | 1 | 4,4т |
| П4 | ГОСТ 22701.1-77 | ПГ-2АтVT | ПГ-3АтVT | ПГ-4АтVT | 1 | | 2,65т |
| П5 | 1.465-10 в.1 ТП 903-2-12 ал.I 4.3 КЖИ-ПВ7-2АтVT2 -ПВ7-3АтVI2 | ПВ7-2АтVT-6Я | ПВ7-2АтVT-7Я | ПВ7-3АтVT-10Я | 1 | | 4,3т |
| Б1 | 1.462-10 в.1,2 ТП 903-2-12 ал I 4.3 КЖИ-Б39-4-АтV6, -Б39-5-АтV6; Б39-4-АтV2, Б39-5-АтV2 | Балка Б39-4-АтV в | | Балка Б39-5-АтV в | 1 | | 2,75т |
| Б2 | | Б39-4-АтV г | | Б39-5-АтV г | 1 | | 2,75т |
| СБ4А-1 | 1.494-24 в.1 | Стакан СБ4А-1 | | | 2 | 1 | 0,15т |
| СБ7А-1 | то же | то же СБ7А-1 | | | 2 | | 0,29т |
| | | Расчетная t° наружного воздуха | | | | | |
| | | -20° | -30° | -40° | | | |
| Фом1 | КЖ-7 | Фундамент под оборуд. Фом 1 | | | 1 | | |
| ОП | КЖ-20 | Опорн. под ОП1 | Опорная подуш. ОП2 | | 4 | | |
| | | Сетка С15 | Сетка С16 | | 40 | | |
| МК-22 | 2.430-3 ГДА | Соединит. эл-т МК-22 | | | 4 | | 0,001т |

| Поз. | Обозначение | Наименование | Кол-во | | Примеч. |
|---|---|---|---|---|---|
| | | Сборочные единицы и детали | | | |
| | ТП 903-2-12 ал.I 4.3 КЖИ-С15, С16 | Сетка С15 | 2 | | |
| | | Сетка С16 | | 2 | |
| | 1.423-3 в.2 | Закл. эл-т М2-1 | 1 | 1 | |
| | | Материалы | | | |
| | | Бетон М200 | 0,04 | 0,05 | м³ |

Марка лит. ОП1 р ОП2 р

1. В пределах 1м в швы кладки заложить сетки с 15 (С16) с шагом 200мм. по высоте.
2. Отверстия ф 150 в плитах покрытия пробивать по месту, предварительно рассверлив по контуру.
3. Неоговоренные узлы приняты по серии 2.460-2 в.2.

| | | | | | |
|---|---|---|---|---|---|
| Изм. Лист | N°докум. | Подп. | Дата | ТП 903-2-12 | КЖ |
| Гл.инж.пр. | Думан | | | Установ.а мазутоснабжения Q=1м³/ч; P=2,5(10)кгс/см² с надземными металлическими резервуарами 2х100м³. | |
| Нач.отд. | Алетов | | | Мазутонасосная. | Лит. р / Лист 20 / Листов |
| Гл.констр. | Андриевский | | | | |
| Рук.гр. | Шульгина | | | | |
| Ст.инж. | Логинов | | | Маркировочные схемы балок, плит покрытия ОП1, ОП2 (вариант с кирпичными стенами). | Госстрой СССР ЛАТГИПРОПРОМ г. Рига |
| Ст.техн. | Леонова | | | | |
| Н.контр. | Андриевский | | | | |
| Пров. | Шульгина | | | | |

Согласовано: Отд. ОВ Межгорца; Отд. ТС Аксинер

Инв.N подл. | Подп. и дата

Копировал: Волкова 16298-02 32 Формат 22

## Маркировочная схема плит покрытия

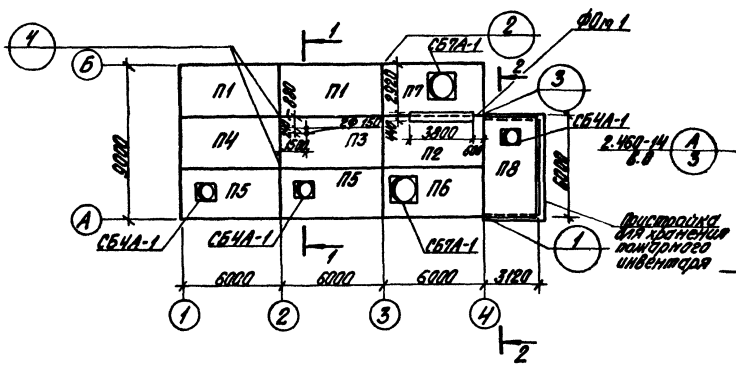


## 1 – 1

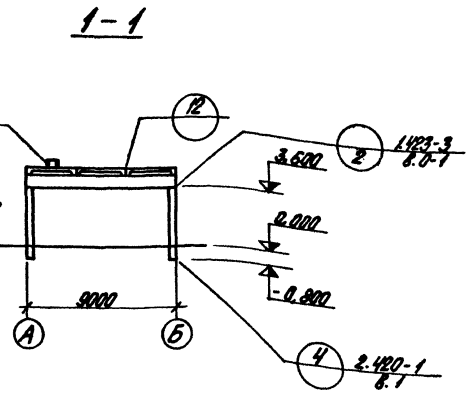


## Маркировочная схема балок покрытия

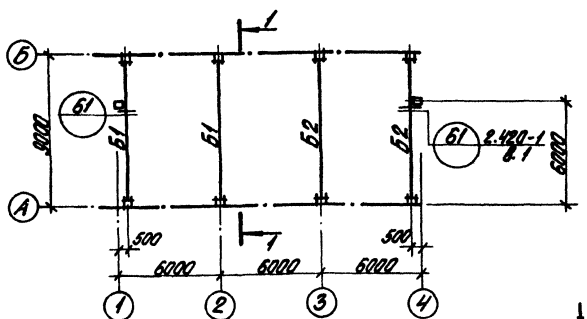


## 2 – 2

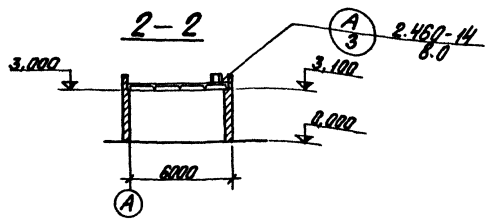


## Маркировочная схема колонн

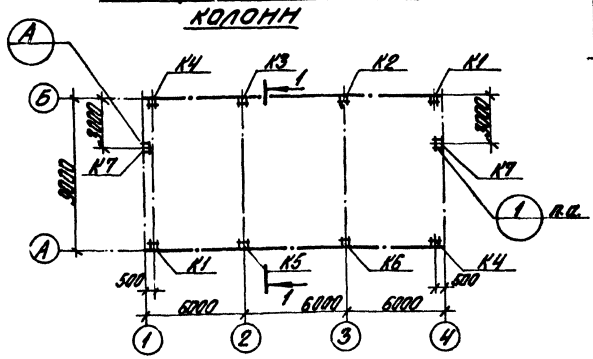


## а – а

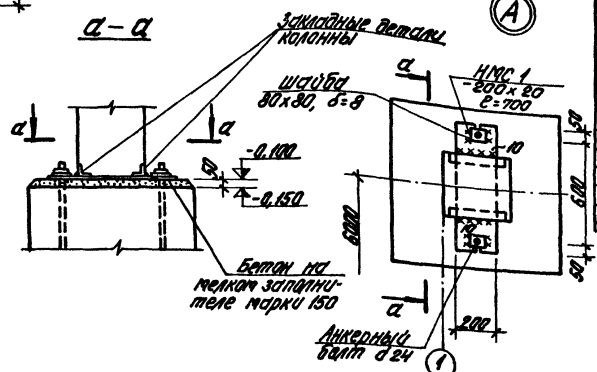


1. Отверстия ⌀150 в плитах покрытия пробивать по месту, предварительно рассверлив по контуру.
2. Все размеры, кроме оговоренных, приняты по серии 2.460-2 в.2.
3. Детали заполнения продольных и поперечных стыков между комплексными плитами и примыкания к торцевым см. лист 83 серии 1.465-10 вып. 1.
4. Балки Б2 устанавливать знаком (т) к оси „Б".

## Спецификация элементов к маркировочным схемам

| Марка | Обозначение | Наименование | | | Кол. | | Примеч. |
|---|---|---|---|---|---|---|---|
| | | Снеговые районы I, II | III | IV | | | |
| П1 | 1.465-10 в.1 ТП 903-2-12 сер.2 ч.3 КЖИ-ПГ-2Ат-Vт-6, ПГ-2Ат-Vт-6 ПГ-3Ат-Vт-6 | Плита ПГ-2Ат-Vт-6я | Плита ПГ-2Ат-Vт-7я | Плита ПГ-3Ат-Vт-10я | 2 | | 3,8т |
| П2 | ПГ-3Ат-Vт-6, ПГ-4Ат-Vт-6 | ПГ-2Ат-Vт-6 | ПГ-3Ат-Vт-6 | ПГ-4Ат-Vт-6 | 1 | | 2,65т |
| П3 | 1.465-10 в.1 ГОСТ 22701.0-77-22701.5-77 | ПГ-2Ат-Vт-6я | ПГ-2Ат-Vт-7я | ПГ-3Ат-Vт-10я | 1 | | 3,8т |
| П4 | 1.465-10 в.1 ТП 903-2-12 сер.2 ч.3 КЖИ-ПГ-2Ат-Vт-6, ПГ-2Ат-Vт-6 ПГ-3Ат-Vт-6, ПГ-4Ат-Vт-6 | ПГ-2Ат-Vт-6я | ПГ-2Ат-Vт-7я | ПГ-3Ат-Vт-10я | 1 | | 3,8т |
| П5 | 1.465-10 в.1 ТП 903-2-12 сер.2 ч.3 КЖИ-ПВ4-2Ат-Vт-6, ПВ4-3Ат-Vт-6 | ПВ4-2Ат-Vт-6я | ПВ4-2Ат-Vт-7я | ПВ4-3Ат-Vт-10я | 2 | | 4,4т |
| П6 | 1.465-10 в.1 ТП 903-2-12 сер.2 ч.3 КЖИ-ПВ7-2Ат-Vт-6, ПВ7-3Ат-Vт-6 | ПВ7-2Ат-Vт-6я | ПВ7-2Ат-Vт-7я | ПВ7-3Ат-Vт-10я | 1 | | 4,3т |
| П7 | 1.465-10 в.1 ТП 903-2-12 сер.2 ч.3 КЖИ-ПВ7-2Ат-Vт-6 -ПВ7-3Ат-Vт-6 | ПВ7-2Ат-Vт-6я | ПВ7-2Ат-Vт-7я | ПВ7-3Ат-Vт-10я | 1 | | 4,3т |
| П8 | 1.465-10 в.1 ГОСТ 22701.2-77 | ПВ4-2Ат-Vт-6я | ПВ4-2Ат-Vт-7я | ПВ4-3Ат-Vт-10я | | 1 | 4,4т |
| СБ7А-1 | 1.494-24 в.1 | Стакан СБ7А-1 | | | 2 | | 0,29т |
| СБ4А-1 | 1.494-24 в.1 | То же СБ4А-1 | | | 2 | 1 | 0,15т |
| Б1 | 1.462-10 в.1,2 ТП 903-2-12 сер.I ч.3 КЖИ-Б39-4-Ат-Vт-6, -Б39-5-Ат-Vт-6 | Балка Б39-4-Ат-Vт-6 | | Балка Б39-5-Ат-Vт-6 | 2 | | 2,75т |
| Б2 | Б39-4-Ат-Vт-6 -Б39-5-Ат-Vт-6 | | | | 2 | | 2,75т |
| | | Снеговые районы I, II, III, IV | | | | | |
| | | Ветровые районы I, II | III | IV | | | |
| К1 | 1.465-3 в.1 ТП 903-2-12 сер.I ч.3 КЖИ-К36-2а, К36-3а, К36-4а | Колонна К36-2а | Колонна К36-3а | Колонна К36-4а | 2 | | 1,0т |
| К2 | КЖИ-К36-2б, К36-3б, К36-4б | К36-2б | К36-3б | К36-4б | 1 | | 1,0т |
| К3 | КЖИ-К36-2в, К36-3в, К36-4в | К36-2в | К36-3в | К36-4в | 1 | | 1,0т |
| К4 | КЖИ-К36-2г, К36-3г, К36-4г | К36-2г | К36-3г | К36-4г | 2 | | 1,0т |
| К5 | КЖИ-К36-2д, К36-3д, К36-4д | К36-2д | К36-3д | К36-4д | 1 | | 1,0т |
| К6 | КЖИ-К36-2е, К36-3е, К36-4е | К36-2е | К36-3е | К36-4е | 1 | | 1,0т |
| К7 | ТП 903-2-12 сер.I ч.3 КЖИ-КФ5-1А, КФ5-2А | КФ5-1А | КФ5-2А | | 2 | | 1,1т |
| ФОм1 | КЖ-7 | Фундамент ФОм 1 | | | 1 | | |
| НМС1 | КЖ-7 | Соединит. эл-т НМС1 | | | 2 | | 22,0 кг |
| МС1 | 2.460-14 в.0 | То же МС1 | | | 20 | | 0,4 кг |
| ММ8 | 1.400-7 | —"— ММ8 | | | 2 | | 3,8 кг |
| ММ23 | То же | —"— ММ23 | | | 2 | | 4,2 кг |
| ММ24 | —"— | —"— ММ24 | | | 2 | | 4,2 кг |
| ММ48 | —"— | —"— ММ48 | | | 4 | | 1,1 кг |

| | | | | | | | |
|---|---|---|---|---|---|---|---|
| Гл. инж. пр. | Дымов | | | ТП 903-2-12 | КЖ | | |
| Нач. отд. | Колотов | | | Установка мазутосгорания (Q=11 м³/ч; P=25(10) кгс/см²) с мазутными металлическими резервуарами 2х1000 м³ | | | |
| Гл. конст. | Шорникова | | | Мазутососная | Лит. | Лист | Листов |
| Рук. гр. | Шилгин | | | | Р | 21 | |
| Ст. инж. | Логинов | | | Маркировочные схемы колонн, балок и плит покрытия (каркасный вариант) | Госстрой Латв. ССР ЛАТГИПРОПРОМ г. Рига | | |
| Ст. техн. | Резнова | | | | | | |
| Н. контр. | Кирьясова | | | | | | |
| Гл. арх. | Шилгалис | | | | | | |

Копировал Бранина 16298-02 33 Формат 22Г

Типовой проект 903-2-12 альбом I часть 2

## План стоек фахверка

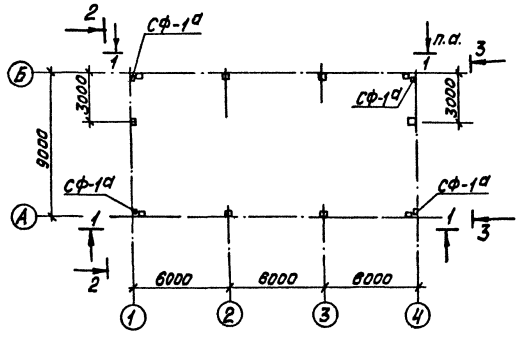


## 2 — 2

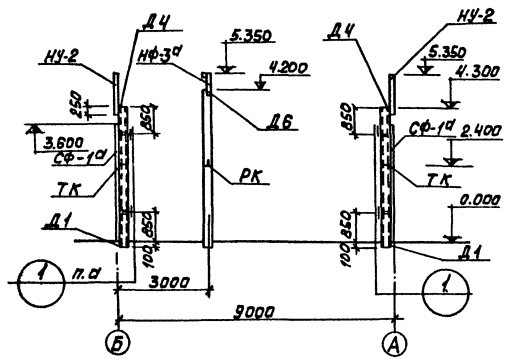


## Спецификация элементов к маркировочным схемам расположенным на листе.

| Марка | Обозначение | Наименование | Кол. | Примеч. |
|---|---|---|---|---|
| | | | | |
| СФ-1а | ТП 903-2-12 КЖ11-СФ-1а ал.I, 4.3 | Стойка фахверковая СФ-1а | 4 | |
| НУ-2 | Серия 1.439-1 | Насадка НУ-2 | 4 | 29,6 кг. |
| НФ-3а | —"— | —"— НФ-3а | 2 | Масса прочих 28,0 кг |
| | | | | |
| ТК | 1.439-1 | Опорный столик ТК2 | 8 | |
| РК | —"— | То же РК2 | 6 | |
| | | | | |
| У-1 | 1.439-1 | Соединительный эл-т У-1 | 4 | 2,9 кг |
| МС-1 | ТП 903-2-12 КЖ11-МС-1,2 ал.I, 4.3 | —"— МС-1 | 16 | |
| МС-2 | —"— | —"— МС-2 | 16 | |

## 1 — 1

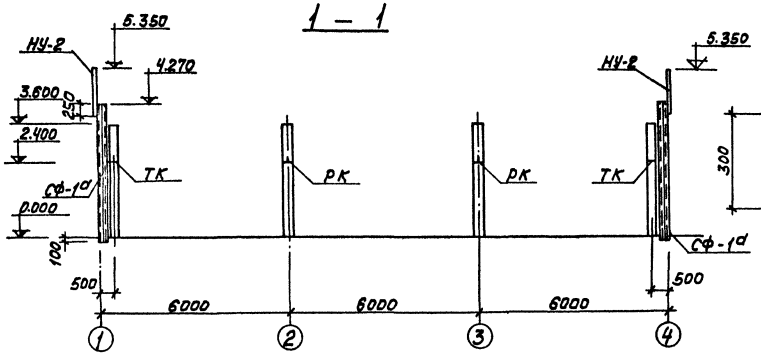


## а — а

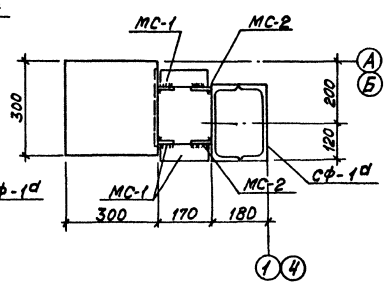


1. Узлы крепления опорных столиков см. сер. 2.430-46.1, лист 4
2. Узлы крепления фахверковых стоек и насадок приняты по серии 2.430-4 в.1,2.
3. Сварку на монтаже вести электродами типа Э-42А. Высоту шва принимать не более наименьшей толщины свариваемых деталей.
4. См. примечания п.п. 4,5 на листе КЖ-23.

## 3 — 3

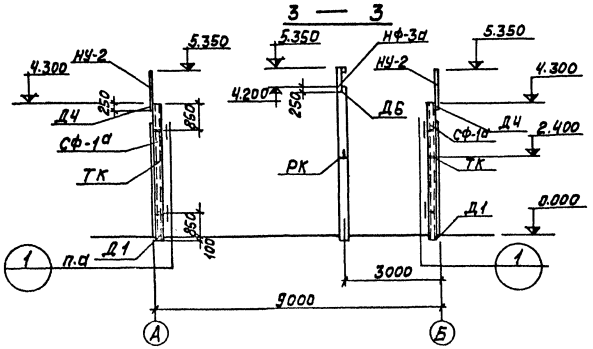


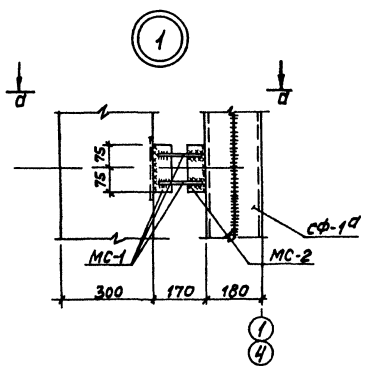


| | | | | | | | |
|---|---|---|---|---|---|---|---|
| Изм. | Лист | № докум. | Подп. | Дата | ТП 903-2-12 КЖ | | |
| Гл.инж.пр. | | Думан | | | Установка мазутоснабжения $Q=1(M^3/ч)$; $P=25(10)$ кгс/см² с наземными цилиндрическими резервуарами 2х1000 м³ | | |
| Нач.сл. | | Капетов | | | | | |
| Гл.конст. | | Андриевская | | | Мазутонасосная. | Лит. | Лист | Листов |
| Рук.гр. | | Шульвина | | | | Р | 22 | |
| Ст.инж. | | Логинов | | | Маркировочные схемы стоек фахверка, насадок и опорных столиков. (Каркасный вариант). | Госстрой СССР ЛАТГИПРОПРОМ г. Рига | |
| Ст.техн. | | Леонова | | | | | |
| Н.контр. | | Андриевская | | | | | |
| Пров. | | Шульвина | | | | | |

Инв. № подл. | Подп. и дата

Копировал: Волкова 16298-02 34 Формат 22

# Маркировочные схемы стеновых панелей

## По оси „А"

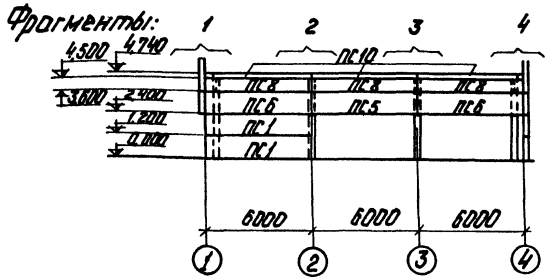


## По оси „Б"

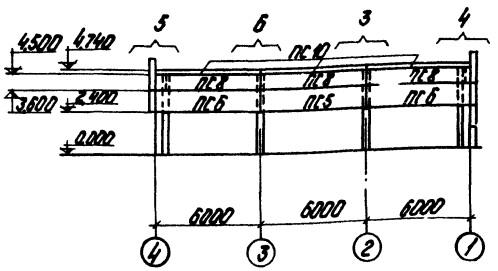


## По оси „4"

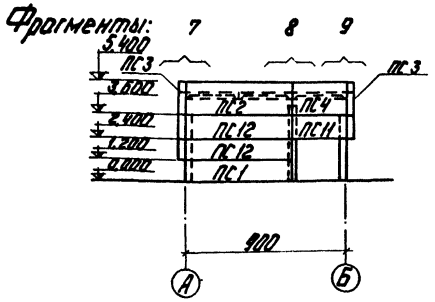


## По оси „1"

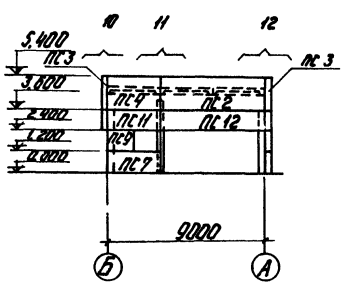


## Фрагмент 1
Всего 1

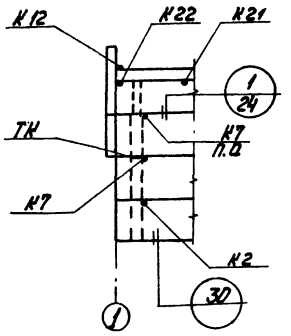


## Фрагмент 2
Всего 1

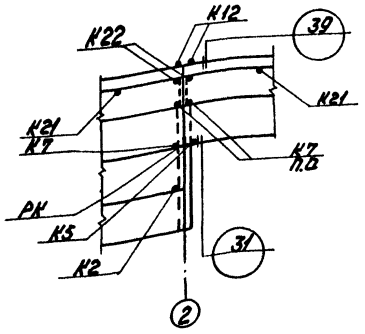


## Фрагмент 3
Всего 2

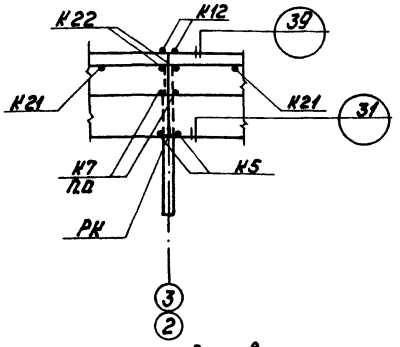


## Фрагмент 4
Всего 2

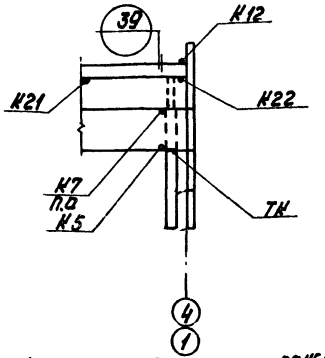


7 Стеновые панели приняты из легкого бетона $\gamma = 1100$ кг/м³.
8 Узлы крепления стеновых панелей замаркированы по серии 2.430-4 в.0.
9 Фрагменты „5÷12" см. на листе КЖ-24.

## Спецификация элементов к маркировочным схемам расположенным на листе

| Марка | Обозначение | Наименование | | Кол. | Примеч. |
|---|---|---|---|---|---|
| ПС1 | 1.432-5 в.0,1 | стеновая панель | ПСП 20 / 1,2×6,0 -112 | 3 | 1,9т |
| ПС2 | то же | то же | ПСП 20 / 1,8×6,0 -112 | 2 | 2,8т |
| ПС3 | " | Блок | БЛ 42 | 4 | 0,09т |
| ПС4 | " | стеновая панель | ПСП 20 / 1,8×3,0 -122 | 2 | 1,4т |
| ПС5 | " | то же | ПСП 20 / 1,2×6,0 -211 | 2 | 1,9т |
| ПС6 | " | " | ПСП 20 / 1,2×6,0 -212 | 4 | 1,9т |
| ПС7 | " | " | ПСП 20 / 1,2×3,0 -212 | 1 | 0,9т |
| ПС8 | " | " | ПСП 20 / 0,9×6,0 -421 | 6 | 1,4т |
| ПС9 | " | " | ПСП 20 / 1,2×1,5 -022 | 1 | 0,5т |
| ПС10 | " | " | ПН 1 | 6 | 1,2т |
| ПС11 | " | Стенов. панель | ПСП 20 / 1,2×3,0 -212 | 2 | 0,9т |
| | | + Блок БЛ24 | | 2 | 0,06т |
| ПС12 | " | Стенов. панель | ПСП 20 / 1,2×6,0 -212 | 3 | 1,9т |
| | | + Блок БЛ24 | | 3 | 0,06т |

Продолжение см. на листе КЖ-24

1 Монтаж стеновых панелей производить в соответствии с указаниями серии 1.432-5 в.0 и серии 2.430-4 в.0
2 Швы заполняются цементным раствором М50 и герметизирующей мастикой УМС-50 по детали на л. 19 серии 2.430-4 в.1.
3 Монтажную сварку производить электродами типа Э-42А по ГОСТ 9467-75.
4 Стальные соединительные элементы и опорные консоли стеновых панелей защищаются цинковым покрытием толщиной 150 мкм в соответствии с указаниями п. 3.18 ÷ 3.20 СНиП II-28-73.
5 Монтажные соединения после сварки и место с нарушением цинкового покрытия защищаются протекторным грунтом по тщательно очищенной и подготовленной поверхности.
6 Угловые блоки до отм. 3,000 и карнизные панели крепятся к стеновым панелям до подъема по деталям К20, К21, К22.

| | | | | | | | |
|---|---|---|---|---|---|---|---|
| Гл.инж.пр. | Ульман | | | ТП 903-2-12 | | КЖ | |
| Нач.отд. | Ульман | | | Установка мазутонасосная $Q=11$ м³/ч; $P=25(10)$ кгс/см² с наземными металлическими резервуарами 2×100 м³ | | | |
| Гл.конст. | Андреев | | | Мазутонасосная | Лит. | Лист | Листов |
| Рук.гр. | Чульгина | | | | Р | 23 | |
| Инж. | Логинов | | | Маркировочная схема стеновых панелей (вариант). | Госстрой СССР ЛАТГИПРОПРОМ г. Рига | | |
| Гл.техн. | Резанова | | | | | | |
| Н.контр. | Андреев | | | | | | |
| Пров. | Чульгина | | | | | | |

Копировал: Чубанова

16298-02 35

Формат 22Г

Альбом I, часть 2

Типовой проект 903-2-12

Инв. № подл. | Подп. и дата

Альбом I часть 2

Типовой проект 903-2-12

Инв. № подл. | Подп. и дата

## Фрагмент 5
Всего 1

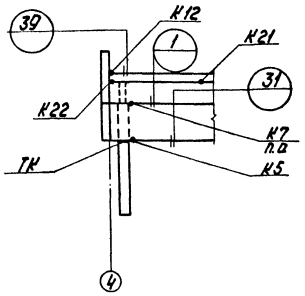


## Фрагмент 6
Всего 1

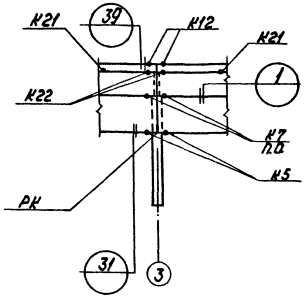


## Фрагмент 7
Всего 1

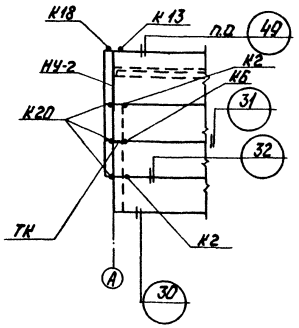


## Фрагмент 8
Всего 1

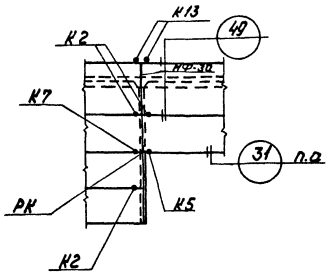


## Фрагмент 9
Всего 1

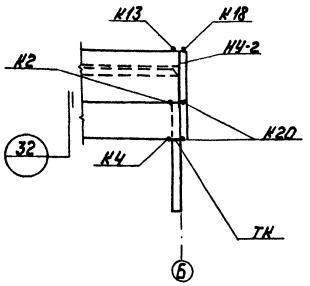


## Фрагмент 10
Всего 1

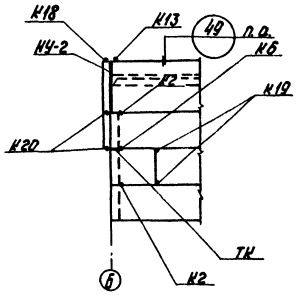


## Фрагмент 11
Всего 1

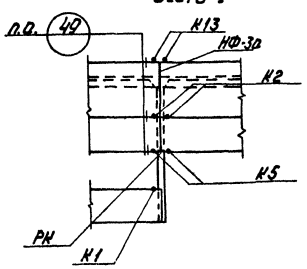


## Фрагмент 12
Всего 1

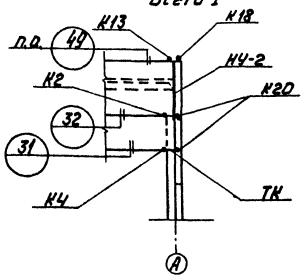


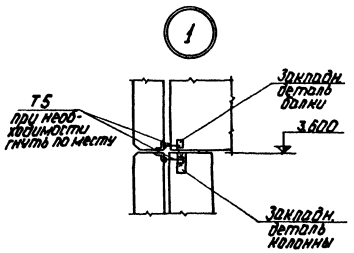


Спецификация элементов к маркировочным схемам расположенных на листах КЖ-23; КЖ-24

| Марка | Обозначение | Наименование | Кол. | Примеч. |
|---|---|---|---|---|
| Т1 | Серия 1.439-1 | Соединит. деталь Т1 | 14 | 0,5 кг |
| Т2 | —— " —— | —— " —— " —— Т2 | 13 | 0,3 кг |
| Т5 | —— " —— | —— " —— " —— Т5 | 45 | 0,6 кг |
| Т9 | —— " —— | —— " —— " —— Т9 | 8 | 0,6 кг |
| Т11 | —— " —— | —— " —— " —— Т11 | 12 | 1,3 кг |
| Т14 | —— " —— | —— " —— " —— Т14 | 4 | 0,2 кг |
| Т16 | —— " —— | —— " —— " —— Т16 | 2 | 0,7 кг |
| Т18 | —— " —— | Соедин. деталь Т18 | 14 | 0,5 кг |
| Т23 | —— " —— | Соединит. деталь Т23 | 12 | 1,2 кг |
| Т26 | —— " —— | —— " —— " —— Т26 | 18 | 0,4 кг |

1 Узлы крепления стеновых панелей замаркированы по серии 2.430-4 в.0.
2 Фрагменты „5 ÷ 12" замаркированы на листе КЖ-23.

| | | | | | | | |
|---|---|---|---|---|---|---|---|
| Гл.инж.пр. | Дыман | | | ТП 903-2-12 | | КЖ | |
| Нач.отд. | Кондратов | | | Установка мазутонагревателей $Q=1144$ кВт; $P=25(10)$ кгс/см² с наземными металлическими резервуарами $2\times1000$ м³ | | | |
| Гл.констр. | Андреевский | | | Мазутонагревательная | Стад. | Лист | Листов |
| Рук.гр. | Шульгина | | | | Р | 24 | |
| Ст.инж. | Логинов | | | Фрагменты „5 ÷ 12" (каркасный вариант) | Госстрой СССР ЛАТГИПРОПРОМ г.Рига | | |
| Ст.техн. | Лермова | | | | | | |
| Н.контр. | Андреевский | | | | | | |
| Пров. | Шульгина | | | | | | |

Инв. № подл. | Подп. и дата | Взам. инв. №

Копировал: Кудрова

16298-02 36

Формат 22Г

Альбом I часть 2

Типовой проект 903-2-12

## Маркировочная схема монолитных конструкций в осях А-Б; 3-4 (вариант с кирпичными стенами)

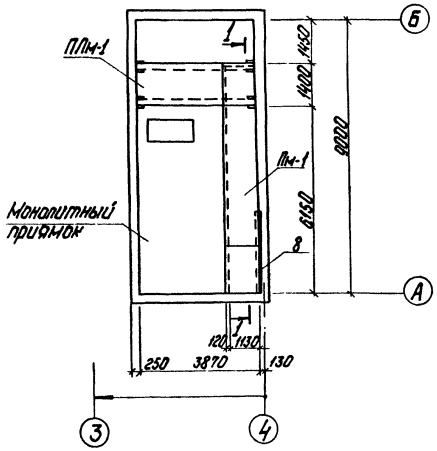


## Маркировочная схема монолитных конструкций в осях А-Б; 3-4 (каркасный вариант)

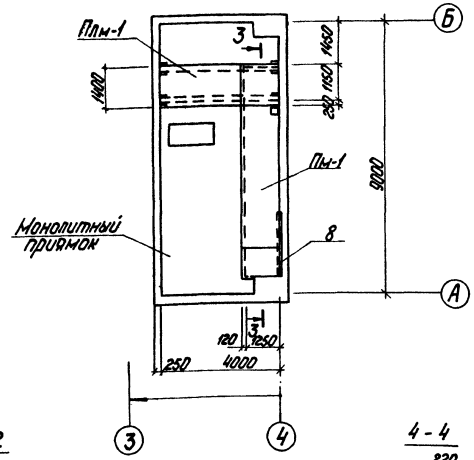


## Спецификация элементов к маркировочной схеме (каркасный вариант)

| Марка | Обозначение | Наименование | Кол. | Примеч. |
|---|---|---|---|---|
| ПЛм-1 | КЖ-25 | Монолитная площадка ПЛм-1 | 1 | |
| ПЛм-1 | КЖ-26 | Монолитная плита покрытия ПЛм-1 | 1 | |
| МС-1 | ТП903-2-42.Вып.3 КЖ14-МС1 | Соединительный элемент | 1 | |

(каркасный вариант)

| Позиция | Обозначение | Наименование | Кол. | Примеч. |
|---|---|---|---|---|
| | ПЛм-1 | Сборочные единицы и детали | | |
| 1 | ТП903-2-42.Вып.3 КЖ14-КР1 | Каркас пространственный КР1 | 2 | |
| 2 | ГОСТ 8478-66 | Сетка $\frac{250/150/3/4}{1300}$ | 3,9 | м |
| 3 | ТП903-2-12.Вып.3 КЖ14-МН5 | Изделие закладное МН5 | 6,8 | м |
| 4 | 1.400-6/76 | То же МН-14 | 2 | |
| 5 | 8509-72* | Сталь угловая равнополочная $\frac{L\ 100\times10}{}$ | 0,7 | м |
| | | Материалы | | |
| | | Бетон марки 200 | 0,6 | м³ |
| | ПЛм-1 | Сборочные единицы детали | | |
| 6 | ГОСТ 5781-75 | Сталь арматурная ф8А-I | 15,3 | м |
| 7 | ГОСТ 8478-66 | Сетка $\frac{250/150/3/4}{1300}$ | 8,3 | м |
| 8 | ГОСТ 8509-72* | Сталь угловая неравнополочная $\frac{L\ 100\times65-7}{}$ | 7,5 | м |
| | | Материалы | | |
| | | Бетон марки 150 | 0,9 | м³ |

## Выборка стали на один элемент, кг (каркасный вариант)

| Марка элемента | Арматурные изделия: Сетки ГОСТ 8478-66 $\frac{250/150/3}{1300}$ | | ГОСТ 6727-53 В,I | Арм. ст. ГОСТ 5781-75 А,II | А,III | Итого | Закладные изделия: Профильная сталь L 100×75×8 | L 100×10 | L 80×10 | δ=6 | Арм. ст. 5781-75 А-III Ф 14 | Ф 10 | Итого | Всего |
|---|---|---|---|---|---|---|---|---|---|---|---|---|---|---|
| | | | Ф 4 | 8 | 10 | | | | | | | | | |
| ПЛм-1 | 5,1 | | 5,0 | — | 14,6 | 19,6 | — | 46,0 | — | 4,0 | 3,9 | — | 57,5 | 82,2 |
| ПЛм-1 | 10,7 | | — | 6,0 | — | 6,0 | 73,2 | — | — | — | — | — | 73,2 | 89,9 |
| МС1 | — | | — | — | — | — | — | — | 3,8 | — | — | 0,3 | 4,1 | 4,1 |

## 2-2

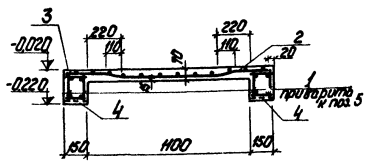


## 4-4

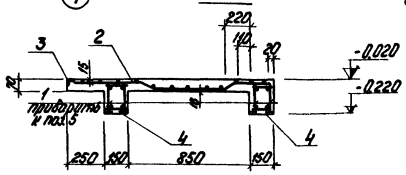


## ПЛм-1 (вариант с кирпичными стенами)

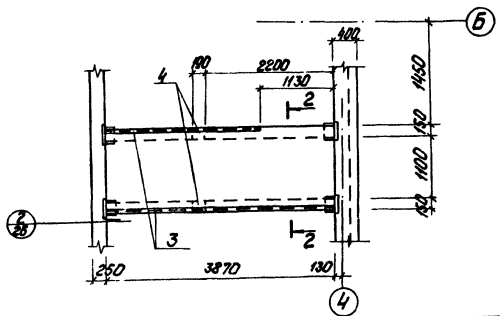


## ПЛм-1 (каркасный вариант)

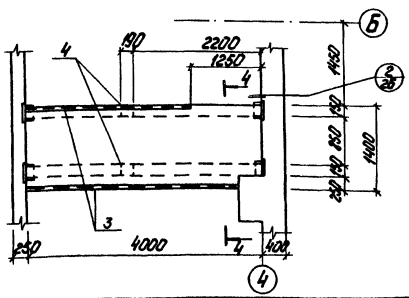


| | | | | | | | |
|---|---|---|---|---|---|---|---|
| Гл.инж.пр. | Дунаев | Подп. | Дата | ТП 903-2-12 | | КЖ | |
| Нач.отд.3 | Капустин | | | Установка мазутонасосной с подземными металлическими резервуарами 2×100 м³ | Масса | Масштаб | |
| Гл.конст. | Андреев | | | Мазутонасосная | Лит. | Лист | Листов |
| Рук.гр. | Шубина | | | | Р | 25 | |
| Ст.инж. | Лагинов | | | Маркировочная схема монолитных конструкций в осях А-Б; 3-4. ПЛм-1. Опалубка. Армирование. | Госстрой Латв.ССР ЛАТГИПРОПРОМ г.Рига | | |
| Инж. | Ренизова | | | | | | |
| Н.контр. | Андреевский | | | | | | |
| Пров. | Шубина | | | | | | |

Копировал: Чубанова

16298-02 37

Формат 22Г

Инв.№подл. | Подп. и дата | Взам.инв.№

Типовой проект 903-2-12 Альбом I часть 2

## 1—1

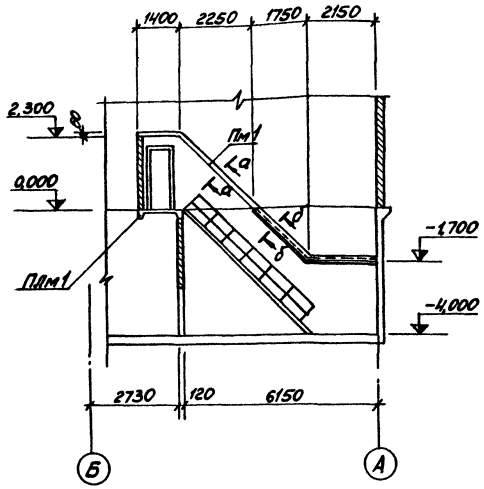


## 3—3

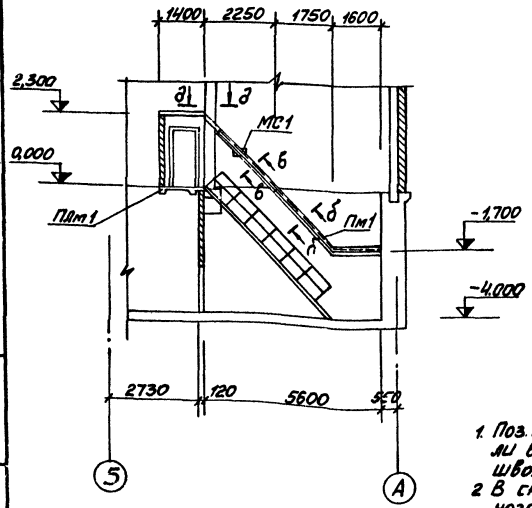


## в—в

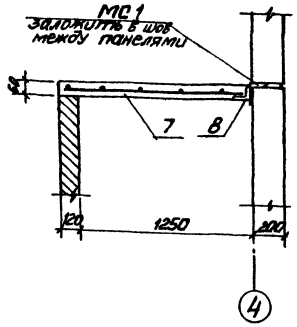


## а—а

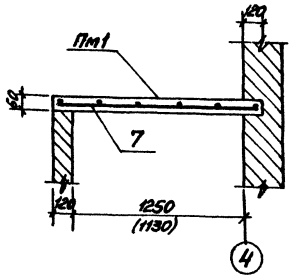


## б—б

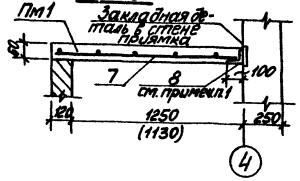


## д—д

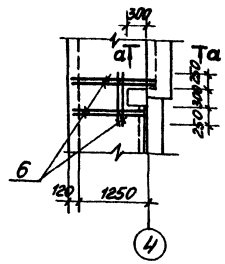


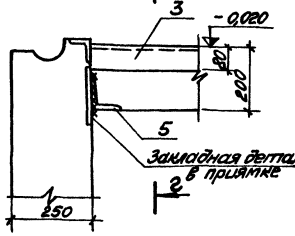


## 2—2

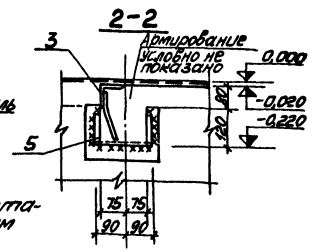


1. Поз. 8 приварить к закладной детали в стене приямка прерывистым швом $h_w$ = 6мм.
2. В скобках даны размеры для кирпичного варианта.
3. Поз. 7 при необходимости обрезать по месту.

## Спецификация элементов к маркировочной схеме

(Вариант с кирпичными стенами)

| Марка | Обозначение | Наименование | Кол. | Примечание |
|---|---|---|---|---|
| ПЛм-1 | КЖ-25 | Монолитная площадка ПЛм-1 | 1 | |
| Пм-1 | КЖ-26 | Монолитная плита покрытия Пм-1 | 1 | |

(Вариант с кирпичными стенами)

| Формат | Зона | Поз. | Обозначение | Наименование | Кол. | Примечание |
|---|---|---|---|---|---|---|
| | | | ПЛМ-1 | Сборочные единицы и детали | | |
| | | 1 | ТП903-2-12 Ал I ч.3 КЖ14-КР1 | Каркас пространственный КР1 | 2 | |
| | | 2 | ГОСТ 8478-66 | Сетка $\frac{250/1500/13/14}{1300}$ | 3,9 | пм. |
| | | 3 | ТП903-2-12 Ал I ч.3 КЖ14-МН5 | Изделие закладное МН5 | 6,8 | п.м. |
| | | 4 | 1.400-6/76 | То же МН-14 | 2 | |
| | | 5 | 8509-72* | Сталь угловая равнополочная L 100×10 | 0,7 | п.м. |
| | | | | Материалы | | |
| | | | | Бетон марки 200 | 0,6 | м³ |
| | | | Пм-1 | Сборочные единицы и детали | | |
| | | 6 | ГОСТ 5781-75 | Сталь арматурная ф8 АI | 15,3 | п.м. |
| | | 7 | ГОСТ 8478-66 | Сетка $\frac{200/1200/15/15}{1500}$ | 9,3 | п.м. |
| | | 8 | ГОСТ 8509-72* | Сталь угловая неравнополочная L 100×63×7 | 4,6 | п.м. |
| | | | | Материалы | | |
| | | | | Бетон марки 150 | 0,9 | м³ |

## Выборка стали на один элемент, кг

(Вариант с кирпичными стенами)

| Марка элемента | Арматурные изделия: Сетки ГОСТ 8478-66 | | | ГОСТ 6727-53 ВI | Арматурная сталь ГОСТ 5781-75 АI | АII | | Итого | Закладные изделия: Профильная сталь | | | | Арм.ст. 5781-75 АIII | Итого | Всего |
|---|---|---|---|---|---|---|---|---|---|---|---|---|---|---|---|
| | $\frac{250/1500/13}{1500}$ | $\frac{250/1500/14}{1300}$ | ф мм 4 | ф 8 | ф мм 6 | 12 | | | L 75×6 | L 100×10 | L 100×63×7 | δ=6 | ф мм 8 | | |
| ПЛм 1 | | 5,1 | 4,6 | | | 14,0 | 18,6 | | 46,9 | 10,9 | | 4,0 | 3,9 | 65,7 | 89,4 |
| Пм 1 | 24,5 | | | 6,1 | | | 6,1 | | | | 46,1 | | | 46,1 | 76,7 |

| | | | | | | | |
|---|---|---|---|---|---|---|---|
| Изм. | Лист | N докум. | Подп. | Дата | ТП 903-2-12 КЖ | | |
| Гл.инж.пр. | | Думан | | | Установка мазутоспайдения Q=11м³/ч; P=25(10) кгс/см² с наземными металлическими резервуарами 2×1000м³ | | |
| Нач.отд. | | Каретов | | | Мазутонасосная | Лит. | Листов |
| Гл.конст. | | Андреевский | | | | Р | 26 |
| Рук.гр. | | Шумилина | | | | | |
| Ст.инж. | | Лозинов | | | Сечение 1-1; 3-3 Пм1. Опалубка. Армирование. | Госстрой латв.ССР ЛАТИПРОПРОМ г. Рига | |
| Инж. | | Ремизова | | | | | |
| И.контр. | | Андреевский | | | | | |
| Пров. | | Шумилина | | | | | |

Копировал: Мане 18298-02 38 Формат 22Г

## Ведомость чертежей основного комплекта 903-2-12 КМ"

| Формат | Лист | Наименование | Примеч. |
|---|---|---|---|
| 2Гл | 1 | Общие данные (начало) | 38 |
| " | 2 | Общие данные (продолжение 1) | 39 |
| " | 3 | Общие данные (продолжение 2) | 40 |
| " | 4 | Общие данные (окончание) | 41 |
| " | 5 | Техническая спецификация металла для специализированных заводов | 42 |
| " | 6 | Маркировочные схемы путей подвесного транспорта. Опора под кадели. | 43 |
| " | 7 | Маркировочный план ограждений и лестницы в осях „А-Б" и „4" План опор. Опоры ОП1, ОП2 | 44 |
| " | 8 | Рамы Р1, Р2 | 45 |
| " | 9 | Рамы Р3, Р4, Р5 | 46 |
| " | 10 | Рама Р6 | 47 |
| " | 11 | Маркировочная схема опор под трубопроводы на кровле. ОП1÷ ОП5 | 48 |

## Ведомость примененных и ссылочных документов

| Обозначение | Наименование | Примеч. |
|---|---|---|
| серия 2.436-2 вып. 2 | Типовые архитектурно-строительные детали оконных проемов со стальными переплетами для зданий промышленных предприятий | (только для карьерного варианта) |
| серия 1.436-4 вып. 1, 2 | Стальные переплеты с повышенным уплотнением и механизмами открывания для отапливаемых зданий промышленных предприятий | (только для карьерного варианта) |
| серия 1.459-2 вып. 1, 2 | Стальные лестницы, переходные площадки и ограждения | |
| серия 1.426-1 вып. 3 | Балки путей подвесного транспорта пролетом 6 м | |

## Техническая спецификация металла (Вариант с кирпичными стенами)

| Вид профиля и ГОСТ, ТУ | Марка металла и ГОСТ | Обозначение и размеры профиля, мм | N п/п | Код: Марки металла | Код: Вида профиля | Код: Размера профиля | Количество, шт. | Длина, мм | Масса металла по элементам конструкций, т: Подвесной транспорт | Опорные конструкции над блоком | Опорные конструкции вблизи блоков | Прочие элементы | | Общая масса, т | Масса потерь в металле по кварталам, т (заполняется изготовителем): I | II | III | IV |
|---|---|---|---|---|---|---|---|---|---|---|---|---|---|---|---|---|---|---|
| | | | | | | | | | Над элементами конструкции | | | | | | | | | |
| | | | | | | | | | 526121 | 526396 | 526395 | 526391 | | | | | | |
| Балки двутавровые ГОСТ 19425-74 | Вст3сп5 ГОСТ 380-71* | I 24м | 1 | | | | | | 0,804 | | | | | 0,804 | | | | |
| | | Итого | 2 | 14460 | | | | | 0,804 | | | | | 0,804 | | | | |
| | Всего | профиля | 3 | | 53805 | | | | 0,804 | | | | | 0,804 | | | | |
| Швеллеры ГОСТ 8240-72 | Вст3кп2 ГОСТ 380-71* | С 10 | 4 | | | | | | | 0,208 | 0,020 | | | 0,228 | | | | |
| | | С 12 | 5 | | | | | | | 0,088 | | | | 0,088 | | | | |
| | | С 14 | 6 | | | | | | | 0,262 | 0,020 | | | 0,282 | | | | |
| | | С 16 | 7 | | | | | | | 0,380 | | | | 0,380 | | | | |
| | | С 18 | 8 | | | | | | | 0,018 | | | | 0,018 | | | | |
| | | Итого: | 9 | 11240 | | | | | | 0,956 | 0,040 | | | 0,996 | | | | |
| | Всего | профиля | 10 | | 26108 | | | | | 0,956 | 0,040 | | | 0,996 | | | | |
| Сталь угловая равнополочная ГОСТ 8509-72* | Вст3пс-6 ГОСТ 380-71* | L 50×5 | 11 | | | | | | 0,004 | | | | | 0,004 | | | | |
| | | L 100×8 | 12 | | | | | | 0,010 | | 0,134 | | | 0,144 | | | | |
| | | Итого | 13 | 12300 | | | | | 0,014 | | 0,134 | | | 0,148 | | | | |
| | Вст3кп2 ГОСТ 380-71* | L 63×5 | 14 | | | | | | | 0,045 | 0,009 | | | 0,054 | | | | |
| | | L 90×8 | 15 | | | | | | | 0,006 | | | | 0,006 | | | | |
| | | Итого: | 16 | 11240 | | | | | | 0,051 | 0,009 | | | 0,060 | | | | |
| | Всего | профиля | 17 | | 21173 | | | | 0,014 | 0,051 | 0,143 | | | 0,208 | | | | |

Продолжение см. на л. КМ-2

Настоящий проект разработан в соответствии с действующими нормами и правилами и предусматривает мероприятия, обеспечивающие взрывную, взрывопожарную и пожарную безопасность при эксплуатации здания.

Главный инженер проекта /Думан/

Типовой проект 903-2-12 Альбом I часть 2

Инв. № подл. | Подп. и дата

| Изм. | Лист | № докум. | Подп. | Дата |
|---|---|---|---|---|
| Гл. инж. пр. | | Фалимонов | | |
| Гл. инж. пр. | | Думан | | |
| Нач. отд. | | Лопатов | | |
| Гл. констр. | | Андриевский | | |
| Рук. гр. | | Шульгина | | |
| Ст. инж. | | Логинов | | |
| Ст. техн. | | Леонова | | |
| Н. контр. | | Андриевский | | |
| Пров. | | Шульгина | | |

ТП 903-2-12 КМ-

Установка мазутоснабжения №5(№3) на 2х150 м³ с применением металлических резервуаров 2х1000 м³

Мазутонасосная

Общие данные (начало)

| Лит. | Лист | Листов |
|---|---|---|
| Р | 1 | 11 |

Госстрой Латв. ССР ЛАТГИПРОПРОМ г. Рига

Копировал: Белоконь 16298-02 39 Формат А2

# Техническая спецификация металла (окончание)
## (вариант с кирпичными стенами)

| Вид профиля и ГОСТ, ТУ | Марка металла и ГОСТ | Обозначение и размеры профиля, мм | N п/п | Код: Марки металла | Код: Вида профиля | Код: Размера профиля | Количество, шт. | Длина, мм | Масса металла по эл-там конструкции, т: Подземной трансп. галереи, конвейер. гал. блоки, дробилка, пл. трансбор. лентяной, дробил. перепад. перепад. | Код элемента конструкций 526121 | 526396 | 526395 | 526391 | | Общая масса, т | Масса потребности в металле по кварталам, т (заполняется изготовителем) I | II | III | IV | |
|---|---|---|---|---|---|---|---|---|---|---|---|---|---|---|---|---|---|---|---|---|
| Сталь угловая неравнополочная ГОСТ 8510-72 | Вст3пс6 ГОСТ 380-71* | L 140×90×8 | 18 | | | | | | | 0,017 | | | | | 0,017 | | | | | |
| | | Итого: | 19 | 12300 | | | | | | 0,017 | | | | | 0,017 | | | | | |
| | Всего | Профиля | 20 | | 22004 | | | | | 0,017 | | | | | 0,017 | | | | | |
| Гнутый профиль ГОСТ 8278-75 | Вст3пс6 ГОСТ 380-71* | L 60×32×3 | 21 | | | | | | | 0,014 | | | | | 0,014 | | | | | |
| | | Итого: | 22 | 12300 | | | | | | 0,014 | | | | | 0,014 | | | | | |
| | Всего: | Профиля: | 23 | | 73007 | | | | | 0,014 | | | | | 0,014 | | | | | |
| Сталь горячекатаная круглая ГОСТ 2590-71 | Вст3кп2 ГОСТ 380-71* | ф 12 | 24 | | | | | | | | | 0,003 | | | 0,003 | | | | | |
| | | Итого: | 25 | 11240 | | | | | | | | 0,003 | | | 0,003 | | | | | |
| | Всего: | Профиля: | 26 | | | | | | | | | 0,003 | | | 0,003 | | | | | |
| Сталь листовая ГОСТ 19903-74; Сталь полосовая ГОСТ 103-76 | Вст3пс6 ГОСТ 380-71* | δ=8 | 27 | | | | | | | 0,019 | | | | | 0,019 | | | | | |
| | | δ=10 | 28 | | | | | | | 0,027 | | | | | 0,027 | | | | | |
| | | Итого: | 29 | 12300 | | | | | | 0,046 | | | | | 0,046 | | | | | |
| | Вст3кп2 ГОСТ 380-71* | δ=6 | 30 | | | | | | | | 0,009 | 0,006 | | | 0,015 | | | | | |
| | | δ=8 | 31 | | | | | | | | 0,009 | | | | 0,009 | | | | | |
| | | δ=10 | 32 | | | | | | | | 0,027 | 0,006 | | | 0,033 | | | | | |
| | | Итого: | 33 | 11240 | | | | | | | 0,045 | 0,012 | | | 0,057 | | | | | |
| | Всего | Профиля: | 34 | | 71110 | | | | | 0,046 | 0,045 | 0,012 | | | 0,103 | | | | | |
| Сталь рифленая ГОСТ 8568-77 | Вст3кп2 ГОСТ 380-71* | δ=4 | 35 | | | | | | | | 0,015 | | | | 0,015 | | | | | |
| | | δ=6 | 36 | | | | | | | | 0,038 | | | | 0,038 | | | | | |
| | | Итого | 37 | 11240 | | | | | | | 0,053 | | | | 0,053 | | | | | |
| | Всего | Профиля: | 38 | | 71129 | | | | | | 0,053 | | | | 0,053 | | | | | |
| Итого масса металла: | | | 39 | | | | | | | 0,895 | 1,105 | 0,198 | | | 2,198 | | | | | |
| различные профили | КМ-5 | | 40 | | | | | | | | | | 0,392 | | 0,392 | | | | | |
| Всего масса металла | | | 41 | | | | | | | 0,895 | 1,105 | 0,198 | 0,392 | | 2,590 | | | | | |
| В том числе по маркам: | Вст3пс5 | | 42 | 14460 | | | | | | 0,804 | | | | | 0,804 | | | | | |
| | Вст3пс6 | | 43 | 12300 | | | | | | 0,091 | | | | | 0,091 | | | | | |
| | Вст3кп2 | | 44 | 11240 | | | | | | | 1,105 | 0,198 | 0,392 | | 1,695 | | | | | |
| Масса поставки элементов по кварталам, т | | I | | | | | | | | | | | | | | | | | | |
| | | II | | | | | | | | | | | | | | | | | | |
| | | III | | | | | | | | | | | | | | | | | | |
| | | IV | | | | | | | | | | | | | | | | | | |

Альбом I часть 2

Типовой проект 903-2-12

Инв. № подл. | Подп. и дата

| Изм. | Лист | № докум. | Подп. | Дата | ТП 903-2-12 КМ |
|---|---|---|---|---|---|
| Гл. инж. пр. | | Романов | | | Установка мазутонасосная Q=11м³/ч; P=25(10) кгс/см² с наземными металлическими резервуарами 2×1000м³ |
| Гл. инж. пр. | | Думан | | | |
| Нач. отд. | | Колес. ов | | | |
| Гл. конструктор | | Андреевская | | | Мазутонасосная — Лит. Р, Лист 2, Листов 11 |
| Рук. гр. | | Шульгина | | | |
| Ст. инж. | | Логинов | | | Общие данные (продолжение) |
| Ст. техн. | | Лепнова | | | Госстрой Латв. ССР ЛАТГИПРОПРОМ г. Рига |
| Н. контр. | | Андреевская | | | |
| Пров. | | Шульгина | | | |

Катр. 80 гч 16298-02 40 Формат 22

# Техническая спецификация металла
(каркасный вариант)

| Вид профиля и ГОСТ, ТУ | Марка металла и ГОСТ | Обозначение и размеры профиля, мм | N п/п | Код: Марки металла | Код: Вида профиля | Код: Размера профиля | Количество шт. | Длина, мм | Масса металла по элементам конструкций, т: Подъемно-транспорт. (код элемента конструкции 526121) | Опорные конструкции (526396) | Опорные конструкции (526395) | Лестницы, ограждения, площадки, стеллажи (526391) | | | Общая масса, т | Масса потребности в металле по кварталам, т (заполняется изготовителем): I | II | III | IV | |
|---|---|---|---|---|---|---|---|---|---|---|---|---|---|---|---|---|---|---|---|---|
| Балки двутавровые ГОСТ 19425-74 | Вст3сп5 ГОСТ 380-71* | I 24м | 1 | | | | | | 0,785 | | | | | | 0,785 | | | | | |
| | | Итого: | 2 | 14460 | | | | | 0,785 | | | | | | 0,785 | | | | | |
| | Всего | Профиля: | 3 | | 53805 | | | | 0,785 | | | | | | 0,785 | | | | | |
| Швеллеры ГОСТ 8240-72 | Вст3кп2 ГОСТ 380-71* | [ 10 | 4 | | | | | | | 0,208 | 0,020 | | | | 0,228 | | | | | |
| | | [ 12 | 5 | | | | | | | 0,088 | | | | | 0,088 | | | | | |
| | | [ 14 | 6 | | | | | | | 0,262 | 0,143 | | | | 0,405 | | | | | |
| | | [ 16 | 7 | | | | | | | 0,380 | | | | | 0,380 | | | | | |
| | | [ 18 | 8 | | | | | | | 0,018 | | | | | 0,018 | | | | | |
| | | Итого: | 9 | 11240 | | | | | | 0,956 | 0,163 | | | | 1,119 | | | | | |
| | Всего | Профиля: | 10 | | 26108 | | | | | 0,956 | 0,163 | | | | 1,119 | | | | | |
| Сталь угловая равнополочная ГОСТ 8509-72* | Вст3пс6 ГОСТ 380-71* | L 50×5 | 11 | | | | | | 0,007 | | | | | | 0,007 | | | | | |
| | | L 63×5 | 12 | | | | | | 0,022 | | | | | | 0,022 | | | | | |
| | | L 100×8 | 13 | | | | | | 0,010 | | 0,134 | | | | 0,144 | | | | | |
| | | Итого: | 14 | 12300 | | | | | 0,039 | | 0,134 | | | | 0,173 | | | | | |
| | Вст3кп3 ГОСТ 380-71* | L 63×5 | 15 | | | | | | | 0,048 | 0,009 | | | | 0,057 | | | | | |
| | | L 90×8 | 16 | | | | | | | 0,006 | | | | | 0,006 | | | | | |
| | | Итого: | 17 | 11240 | | | | | | 0,054 | 0,009 | | | | 0063 | | | | | |
| | Всего | Профиля: | 18 | | 21113 | | | | 0,039 | 0,054 | 0,143 | | | | 0,236 | | | | | |
| Сталь угловая неравнополочная ГОСТ 8210-72 | Вст3пс6 ГОСТ 380-71* | L 100×90×8 | 19 | | | | | | 0,008 | | | | | | 0,008 | | | | | |
| | | Итого: | 20 | 12300 | | | | | 0,008 | | | | | | 0,008 | | | | | |
| | Всего | Профиля: | 21 | | 22004 | | | | 0,008 | | | | | | 0,008 | | | | | |
| Гнутый профиль ГОСТ 8278-75 | Вст3пс6 ГОСТ 380-71* | [ 80×32×3 | 22 | | | | | | 0,028 | | | | | | 0,028 | | | | | |
| | | Итого: | 23 | 12300 | | | | | 0,028 | | | | | | 0,028 | | | | | |
| | Всего | Профиля | 24 | | 73007 | | | | 0,028 | | | | | | 0,028 | | | | | |
| Сталь горячекатаная круглая ГОСТ 2590-71 | Вст3кп2 ГОСТ 380-71* | ф12 | 25 | | | | | | | | 0,003 | | | | 0,003 | | | | | |
| | | Итого: | 26 | 11240 | | | | | | | 0,003 | | | | 0,003 | | | | | |
| | Всего | Профиля: | 27 | | | | | | | | 0,003 | | | | 0,003 | | | | | |

(продолжение см. на л. КМ-4)

Альбом I часть 2

Типовой проект 903-2-12

Инв. № подл. | Подп. и дата

| Изм. | Лист | № докум. | Подп. | Дата |
|---|---|---|---|---|
| Рукоп. гр. | | Долгинов | | |
| Гл. инж. пр. | | Думан | | |
| Нач. отд. | | Колесников | | |
| Гл. инж. пр. | | Андреевский | | |
| Рук. гр. | | Шильгинов | | |
| Ст. инж. | | Логинов | | |
| Ст. техн. | | Леонова | | |
| Н. контр. | | Андреевский | | |
| Пров. | | Шильгинов | | |

ТП 903-2-12 КМ

Установка мазутоснабжения Q=11м³/ч; P=25(10) кгс/см²; с наземными металлическими резервуарами 2×1000 м³

Мазутонасосная

Общие данные (продолжение 2)

| Лит. | Лист | Листов |
|---|---|---|
| Р | 3 | 11 |

Госстрой Латв. ССР ЛАТГИПРОПРОМ г. Рига

Копир. 8.0 уч-м. 16298-02 41 Формат 22

# Техническая спецификация металла (окончание)
## (каркасный вариант)

| Вид профиля и ГОСТ, ТУ | Марка металла и ГОСТ | Обозначение и размеры профиля, мм | N п/п | Код: Марки металла | Код: Вида профиля | Код: Размера профиля | Количество, шт. | Длина, мм | Масса металла по элементам конструкций, т: Подвесной путь по стенам бункера-накопителя | Бункер-накопитель | Подпорная стенка бункера-накопителя | Стальные перекл. | | | Общая масса, т | Масса потребности в металле по кварталам, т (заполняется изготовителем): I | II | III | IV | |
|---|---|---|---|---|---|---|---|---|---|---|---|---|---|---|---|---|---|---|---|---|
| | | | | | | | | | Код элемента конструкций | | | | | | | | | | | |
| | | | | | | | | | 526121 | 526396 | 526395 | 526391 | | | | | | | | |
| Сталь листовая ГОСТ 19903-74; Сталь полосовая ГОСТ 103-76 | Вст3пс6 ГОСТ 380-71* | δ=6 | 28 | | | | | | 0.015 | | | | | | 0.015 | | | | | |
| | | δ=8 | 29 | | | | | | 0.038 | | | | | | 0.038 | | | | | |
| | | δ=10 | 30 | | | | | | 0.054 | | | | | | 0.054 | | | | | |
| | | Итого: | 31 | 12300 | | | | | 0.107 | | | | | | 0.107 | | | | | |
| | Вст3кп2 ГОСТ 380-71* | δ=6 | 32 | | | | | | | 0.009 | 0.006 | | | | 0.015 | | | | | |
| | | δ=8 | 33 | | | | | | | 0.009 | | | | | 0.009 | | | | | |
| | | δ=10 | 34 | | | | | | | 0.027 | 0.006 | | | | 0.033 | | | | | |
| | | Итого: | 35 | 11240 | | | | | | 0.045 | 0.012 | | | | 0.057 | | | | | |
| | Всего | профиля: | 36 | | 71110 | | | | 0.107 | 0.045 | 0.012 | | | | 0.164 | | | | | |
| Сталь рифленая ГОСТ 8568-77 | Вст3кп2 ГОСТ 380-71* | δ=4 | 37 | | | | | | | 0.015 | | | | | 0.015 | | | | | |
| | | δ=6 | 38 | | | | | | | 0.038 | | | | | 0.038 | | | | | |
| | | Итого: | 39 | 11240 | | | | | | 0.053 | | | | | 0.053 | | | | | |
| | Всего | профиля: | 40 | | 71129 | | | | | 0.053 | | | | | 0.053 | | | | | |
| Итого масса металла: | | | 41 | | | | | | 0.967 | 1.108 | 0.321 | | | | 2.396 | | | | | |
| Различные профили: | КМ-5 Ар-3 | | 42 | | | | | | | | | 0.392 | 0.618 | | 1.010 | | | | | |
| Всего масса металла | | | 43 | | | | | | 0.967 | 1.108 | 0.321 | 0.392 | 0.618 | | 3.406 | | | | | |
| В том числе по маркам: | Вст3сп5 | | 44 | | | | | | 0.785 | | | | | | 0.785 | | | | | |
| | Вст3пс6 | | 45 | | | | | | 0.182 | | | | | | 0.182 | | | | | |
| | Вст3кп2 | | 46 | | | | | | | 1.108 | 0.321 | 0.392 | 0.618 | | 2.439 | | | | | |
| Масса поставки элементов по кварталам т | | I | | | | | | | | | | | | | | | | | | |
| | | II | | | | | | | | | | | | | | | | | | |
| | | III | | | | | | | | | | | | | | | | | | |
| | | IV | | | | | | | | | | | | | | | | | | |

## Условные обозначения:

п. а. — по аналогии

1. Стальные конструкции разработаны на основании главы СНиП II-В-3-72 на стадии КМ и являются исходным материалом для разработки чертежей на стадии КМД.
2. За относительную отметку 0.000 принята отметка чистого пола мазутонасосной, которая соответствует абсолютной отметке ▭ по генплану.
3. Заводские соединения приняты сварные.
4. Монтажные соединения выполняются на болтах нормальной точности и на монтажной сварке согласно ГОСТ 5264-63.
5. Сварку производить электродами типа Э-42 ГОСТ 9467-75.
6. Все стальные конструкции окрасить двумя слоями эмали ПФ-115 по слою грунта ГФ-020 (вне здания - ПФ-115 для наружных работ) общей толщиной 55 мкм.
7. Высота неоговоренных сварных швов принимается по наименьшей толщине свариваемых элементов.
8. Изготовление и монтаж конструкций подвесного транспорта производят согласно указаниям серии 1.426-1 в. 3.
9. Дополнительно см. п.п. 5.1, 5.2, 6.2 пояснительной записки серии 1.426-1 в. 3
10. Крепление путей подвесного транспорта выполнять на болтах d=12.
11. Расход стали дан без учета массы наплавленного металла и без учета уточнения массы конструкций в деталировочных чертежах.

| | | | | |
|---|---|---|---|---|
| Гл.инж.пр. | Фомичев | | ТП 903-2-12 | КМ |
| Гл.инж.отд. | Думан | | Установка мазутонасосная 8-11 м³/ч; Р=25 (10) кгс/см² с наземными металлическими резервуарами 2-2000 | |
| Нач.отд. | Кадетов | | Мазутонасосная | Лист Р, Листов 11, Лист 4 |
| Гл.конст. | Андреевский | | | |
| Рук.гр. | Шугрина | | | |
| Ст.инж. | Логинов | | | |
| Ст.техн. | Леонова | | Общие данные (окончание) | Госстрой Латв. ССР ЛАТГИПРОПРОМ г. Рига |
| Н.контр. | Андреевский | | | |
| Пров. | Шугрина | | | |

Копир. В. Фуч — 16298-02 42 Формат А2

Типовой проект 903-2-12 Альбом I часть 2

| Вид профиля и ГОСТ, ТУ | Марка металла и ГОСТ | Обозначение и размер профиля, мм | N п/п | Код: Марки металла | Код: Вида профиля | Код: Размера профиля | Количество, шт. | Длина, мм | Масса металла по элементам конструкции, т: Лестницы | Перила | Огражд. | Стальн. перекрытия | Элементы каркаса стеклопакетов | | Общая масса, т | Масса потребности в металле по кварталам (заполняется изготовителем), т: I | II | III | IV |
|---|---|---|---|---|---|---|---|---|---|---|---|---|---|---|---|---|---|---|---|
| | | | | | | | | | Код эл-та конструкций | | | 526391 | | 526221 | | | | | |
| Швеллеры ГОСТ 8240-72 | Вст3кп2 ГОСТ 380-71* | [8 | 1 | | | | | | | | | | 0,007 | | 0,007 | | | | |
| | | Итого: | 2 | 11240 | | | | | | | | | 0,007 | | 0,007 | | | | |
| | | Всего профиля: | 3 | | 26108 | | | | | | | | 0,007 | | 0,007 | | | | |
| Швеллер гнутый равнополочный ГОСТ 8278-75 | Вст3кп2 ГОСТ 380-71* | [180×50×4 | 4 | | | | | | 0,099 | | | | | | 0,099 | | | | |
| | | Итого: | 5 | 11240 | | | | | 0,099 | | | | | | 0,099 | | | | |
| | | Всего профиля: | 6 | | 73007 | | | | 0,099 | | | | | | 0,099 | | | | |
| Швеллер гнутый равнополочн. ГОСТ 7511-73 | Вст3кп2 ГОСТ 380-71* | [15×9,2×1 | 7 | | | | | | | | | 0,026 | | | 0,026 | | | | |
| | | Итого: | 8 | 11240 | | | | | | | | 0,026 | | | 0,026 | | | | |
| | | Всего профиля: | 9 | | 51217 | | | | | | | 0,026 | | | 0,026 | | | | |
| Швеллер гнутый неравнополоч. ГОСТ 8281-69* | Вст3кп2 ГОСТ 380-71* | ⌊30×40×1,8×2,5 | 10 | | | | | | | 0,022 | 0,064 | | | | 0,086 | | | | |
| | | Итого: | 11 | 11240 | | | | | | 0,022 | 0,064 | | | | 0,086 | | | | |
| | | Всего профиля: | 12 | | 74002 | | | | | 0,022 | 0,064 | | | | 0,086 | | | | |
| Гнутый профиль ЧМТУ 8-130-70 | Вст3кп2 ГОСТ 380-71* | 30×30×25×3 | 13 | | | | | | | | 0,056 | | | | 0,056 | | | | |
| | | Итого: | 14 | 11240 | | | | | | | 0,056 | | | | 0,056 | | | | |
| | | Всего профиля: | 15 | | 23116 | | | | | | 0,056 | | | | 0,056 | | | | |
| Сталь угловая гнутая неравнополо. ГОСТ 7511-73 | Вст3кп2 ГОСТ 380-71* | ⌊24×11×2 | 16 | | | | | | | | | 0,065 | | | 0,065 | | | | |
| | | Итого: | 17 | 11240 | | | | | | | | 0,065 | | | 0,065 | | | | |
| | | Всего профиля: | 18 | | 51217 | | | | | | | 0,065 | | | 0,065 | | | | |
| Сталь угловая равнополоч. ГОСТ 8509-72* | Вст3кп2 ГОСТ 380-71* | ⌊25×3 | 19 | | | | | | | 0,006 | 0,015 | | | | 0,021 | | | | |
| | | ⌊32×4 | 20 | | | | | | | | | | 0,009 | | 0,009 | | | | |
| | | ⌊75×6 | 21 | | | | | | 0,006 | | | | | | 0,006 | | | | |
| | | Итого: | 22 | 11240 | | | | | 0,006 | 0,006 | 0,015 | | 0,009 | | 0,036 | | | | |
| | | Всего профиля: | 23 | | 21113 | | | | 0,006 | 0,006 | 0,015 | | 0,009 | | 0,036 | | | | |
| Сталь угловая неравнополоч. ГОСТ 8510-72 | Вст3кп2 ГОСТ 380-71* | ⌊56×36×4 | 24 | | | | | | | | | | 0,020 | | 0,020 | | | | |
| | | Итого: | 25 | 11240 | | | | | | | | | 0,020 | | 0,020 | | | | |
| | | Всего профиля: | 26 | | 22004 | | | | | | | | 0,020 | | 0,020 | | | | |
| Сталь сварная прямоугольного сечен. ГОСТ 7511-73 | Вст3кп2 ГОСТ 380-71* | □50×25×2 | 27 | | | | | | | | | 0,131 | | | 0,131 | | | | |
| | | □60×30×2 | 28 | | | | | | | | | 0,260 | | | 0,260 | | | | |
| | | Итого: | 29 | 11240 | | | | | | | | 0,391 | | | 0,391 | | | | |
| | | Всего профиля: | 30 | | | | | | | | | 0,391 | | | 0,391 | | | | |
| Сталь полосовая ГОСТ 103-76 | Вст3кп2 ГОСТ 380-71* | −50×5 | 31 | | | | | | | | | | 0,002 | | 0,002 | | | | |
| | | −60×6 | 32 | | | | | | 0,001 | | | | | | 0,001 | | | | |
| | | −100×4 | 33 | | | | | | 0,007 | | | | | | 0,007 | | | | |
| | | Итого | 34 | 11240 | 13110 | | | | 0,008 | | | | 0,002 | | 0,010 | | | | |
| Сталь листовая ГОСТ 19903-74 | | δ=4 | 35 | | | | | | | | | 0,016 | | | 0,016 | | | | |
| | | δ=9 | 36 | | | | | | | | | 0,005 | | | 0,005 | | | | |
| | | Итого | 37 | 11240 | 72117 | | | | | | | 0,021 | | | 0,021 | | | | |
| Сталь листов. ГОСТ 7511-73 | | профили стальные | 38 | 11240 | 51217 | | | | | | | | 0,056 | | 0,056 | | | | |
| Всего профиля: | | | 39 | | | | | | 0,008 | | | 0,021 | 0,058 | | 0,087 | | | | |
| Сталь рифленая ГОСТ 8568-77 | Вст3кп2 ГОСТ 380-71* | −250×4 | 40 | | | | | | 0,116 | | | | | | 0,116 | | | | |
| | | Итого | 41 | 11240 | | | | | 0,116 | | | | | | 0,116 | | | | |
| | | Всего профиля: | 42 | | 71315 | | | | 0,116 | | | | | | 0,116 | | | | |
| Мелкие детали | Вст3кп2 ГОСТ 380-71* | | 43 | 11240 | | | | | | | | 0,021 | | | 0,021 | | | | |
| Всего масса металла | | | 44 | | | | | | 0,229 | 0,028 | 0,135 | 0,524 | 0,094 | | 1,010 | | | | |
| В том числе, перерасх. | Вст3кп2 | | 45 | | | | | | 0,229 | 0,028 | 0,135 | 0,524 | 0,094 | | 1,010 | | | | |
| Масса поставки эл-тов по кварталам, т | | I | 46 | | | | | | | | | | | | | | | | |
| | | II | 47 | | | | | | | | | | | | | | | | |
| | | III | 48 | | | | | | | | | | | | | | | | |
| | | IV | 49 | | | | | | | | | | | | | | | | |

Альбом I часть 2

Типовой проект 903-2-12

Инв. № подл. | Подп. и дата

| | | | | |
|---|---|---|---|---|
| Изм. Лист | № докум. | Подп. | Дата | |
| Гл. инж. пр. | Думан | | | |
| Нач. отд. | Колесов | | | |
| Гл. констр. | Андреевская | | | |
| Рук. гр. | Шульгина | | | |
| Ст. инж. | Левинов | | | |
| Ст. техн. | Леонова | | | |
| Н. контр. | Андреевская | | | |
| Пров. | Шульгина | | | |

ТП 903-2-12 КМ

Установка мазутонасосная Q=11м³/ч; P=25(10)кгс/см² с наземными металлическими резервуарами V=100м³

Мазутонасосная

| Стадия | Лист | Листов |
|---|---|---|
| Р | 5 | |

Техническая спецификация металла для специализированных заводов

Ростсельмаш ГОСТ ССР ЛАТГИПРОПРОМ г. Рига

Копир. Формат 22

16298-02 43

## Маркировочная схема путей подвесного транспорта (вариант с кирпичными стенами)

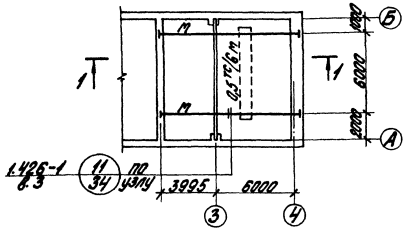


## Маркировочная схема путей подвесного транспорта (каркасный вариант)

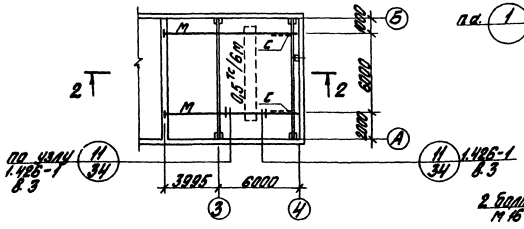


## 1 – 1

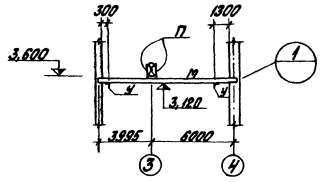


## 2 – 2

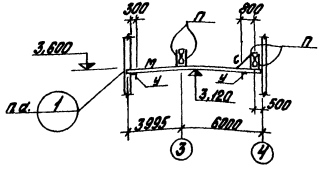


## Опора под кабели (только для каркасного варианта)

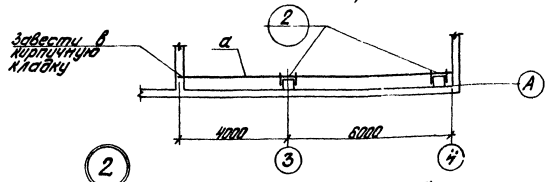


2

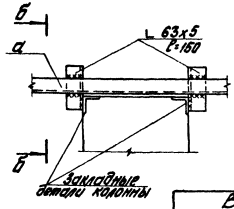


## Б – Б

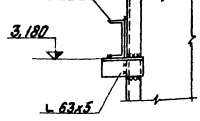


1

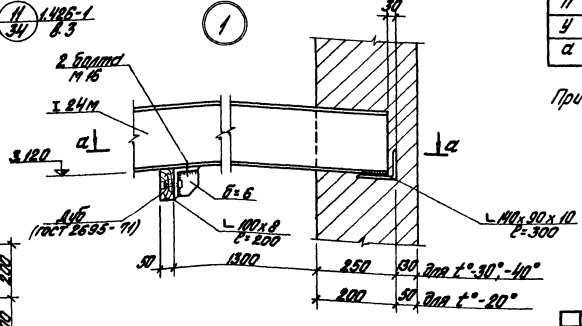


## а – а

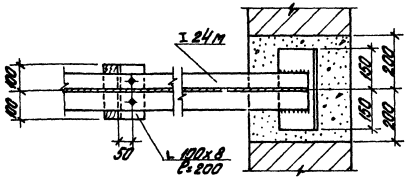


## Ведомость элементов

| Марка | Сечение: Эскиз | Поз. | Состав | Опорные усилия: M тс м | N тс | Q тс | Группа конструк. | Марка метода | Примеч. |
|---|---|---|---|---|---|---|---|---|---|
| М | I | | I 24М | | | | III | Вст3сп5 | |
| С | см. серию 1.426-1 в.3 | | | | | | VII | | |
| П | | | | | | | III | Вст3пс6 | |
| У | | | | | | | VII | | |
| а | С | | С 14 | по прогибу | | | VII | Вст3кп2 | |

Примечания см. на л. КМ-4.

Типовой проект 903-2-12 Альбом I часть 2

Согласовано: Зам. отд. Котрина; Зам. гл. инж. проекта Кнеевич; Гл. инж. проекта Ковш...

| | | | | | | |
|---|---|---|---|---|---|---|
| Изм. | Кол.уч. | № докум. | Подп. | Дата | ТП 903-2-12 | КМ |
| Гл.инж.пр. | | Дурсун | | | Установка мазутосборников ёмкостью 25 м³ и 50 м³ с мазутным хозяйством резервуарного 2х1000 м³ | |
| Нач.отд. | | Кулетов | | | Мазутонасосная | Лит. Р / Лист 6 / Листов |
| Гл.инж.пр. | | Дорохович | | | | |
| Рук.гр. | | Шумилина | | | | |
| Ст.инж. | | Дрозд | | | Маркировочные схемы подвесного транспорта. Опора под кабели. | Госстрой Латв. ССР ЛАТГИПРОПРОМ г. Рига |
| Ст.техн. | | Ермолаева | | | | |
| Н.контр. | | Андреева | | | | |
| Проф. | | Шульгина | | | | |

Копировал Бралина 16298-02 44 Формат 22 Г

## Маркировочный план ограждений и лестницы в осях „А-Б" и „3-4"

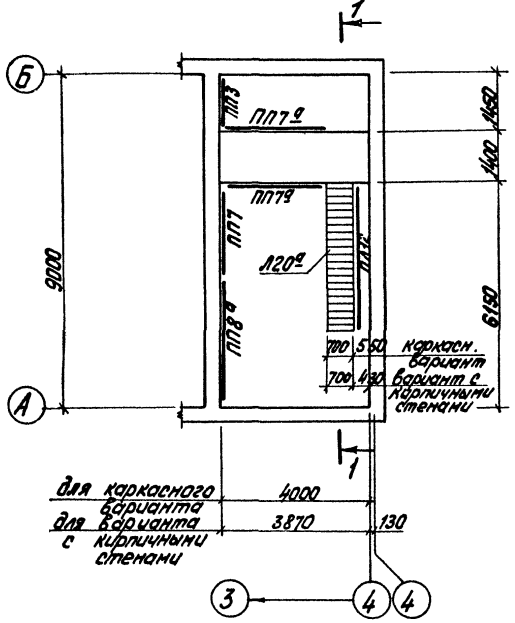


## Маркировочный план опор под трубопроводы в осях „А" – „Б" и „3-4"

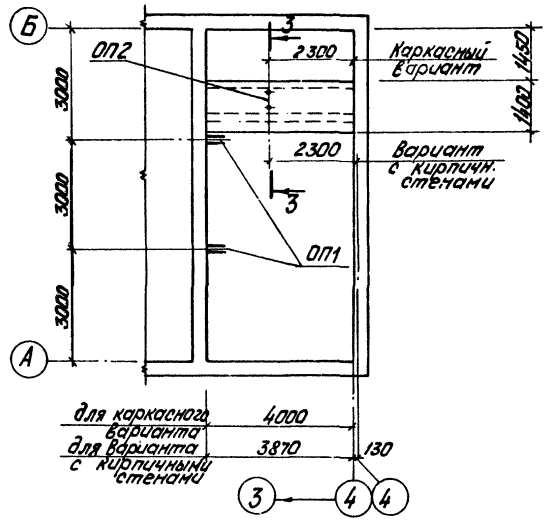


## Ведомость элементов

| Марка | Сечение: эскиз | Поз. | Состав | Опорные усилия: M тсм | N тс | Q тс | Группа конструк. | Марка металла | Примеч. |
|---|---|---|---|---|---|---|---|---|---|
| Л20а | Серия 1.459-2 в 1.2 | | | | | | VI | | 1 шт. укорач. l=4030 |
| ПЛ12 | | | | | | | VI | | 1 шт. |
| ПП3 | | | | | | | VI | | 1 шт. укорач. e=1250 |
| ПП7 | | | | | | | VI | | 1 шт. |
| ПП7а | | | | | | | VI | | 2 шт. укорач. e=1450 |
| ПП8а | | | | | | | VI | | 1 шт. укорач. e=2150 |

## 3 – 3 (ОП2)

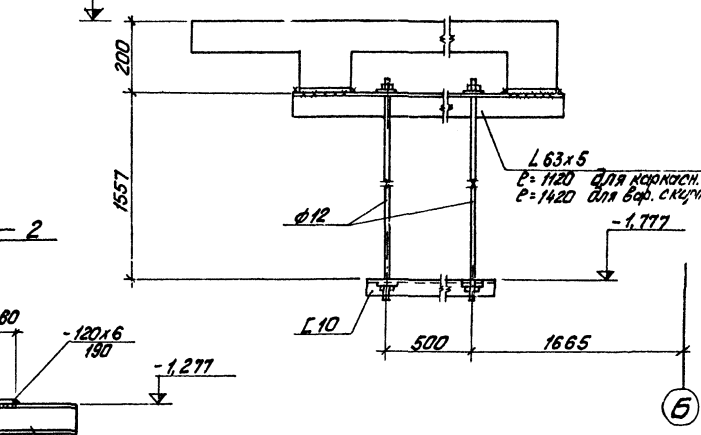


## 1 — 1

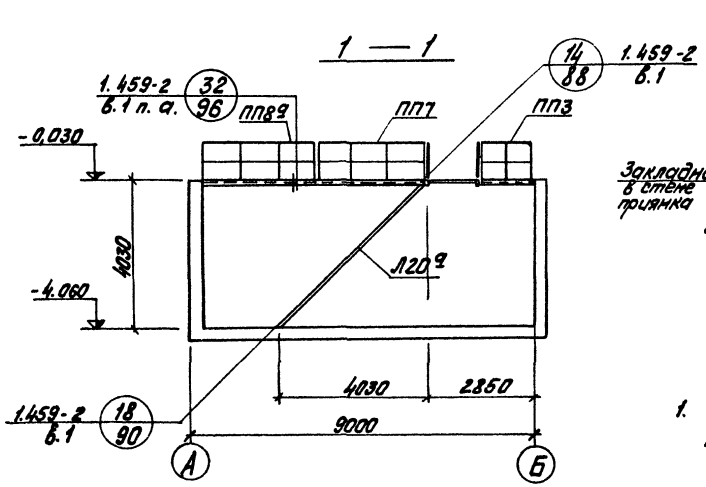


## ОП 1

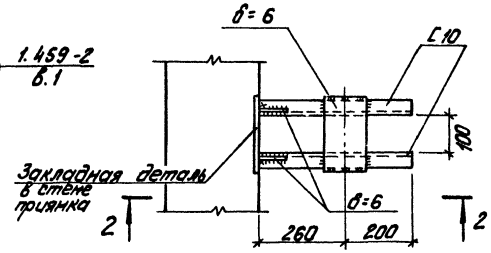


## 2 — 2

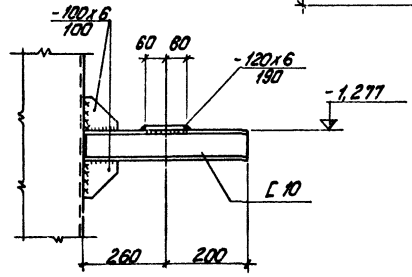


1. На маркировочных схемах кирпичные перегородки условно не показаны.

| | | | | | |
|---|---|---|---|---|---|
| Изм. Лист. | № докум. | Подп. | Дата | ТП 903-2-12 КМ | |
| Гл. инж. пр. | Думан | | | Установка мазутоснабжения Q=11м³/ч; P=25(10)кг/см²; с двумя наземными металлическими резервуарами 2х100 м³ | |
| Нач. отд. | Коль. тов. | | | Мазутонасосная | Лит. Р; Лист 7; Листов |
| Гл. конструктор | Андриевский | | | | |
| Рук. гр. | Шульгина | | | Маркировочный план ограждений и лестницы в осях „А-Б" и „3-4". План опор. Опора „ОП1", „ОП2" | Госстрой СССР ПАТГИПРОПРОМ г. Киев |
| Ст. инж. | Логинов | | | | |
| Ст. техн. | Лернова | | | | |
| Н. контр. | Андриевский | | | | |
| Пров. | Шульгина | | | | |

Копировал: Тур

16298-02 45

Формат 22Г

Типовой проект 903-2-12 Альбом I часть 2

Инв. № подл. | Подп. и дата | Взам. инв. №

## Р1
(Рама под блок фильтров тонкой очистки мазута Б-МФт-2х30-25)
Вес - 211 кг

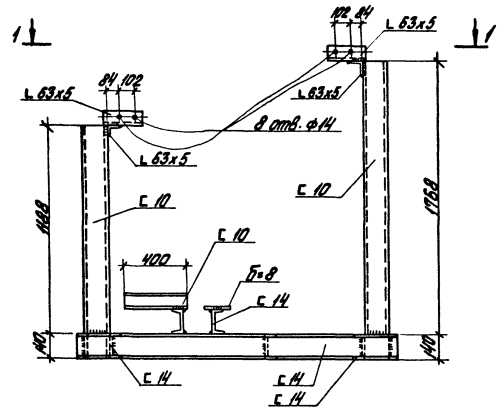


## Р2
(Рама под блок установки для жидких присадок Б-УЖП-2х0,1-10)
Вес - 257 кг

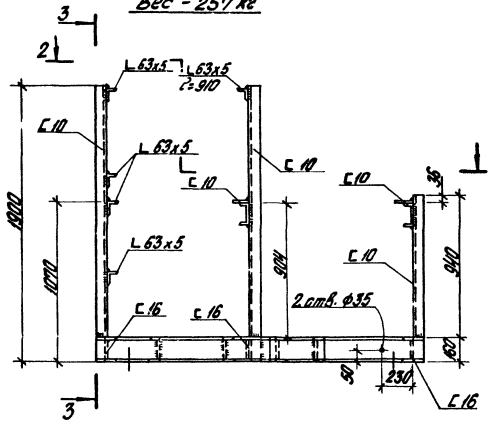


## 3 — 3

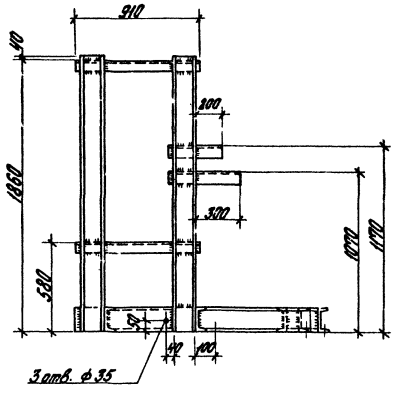


## 1 — 1

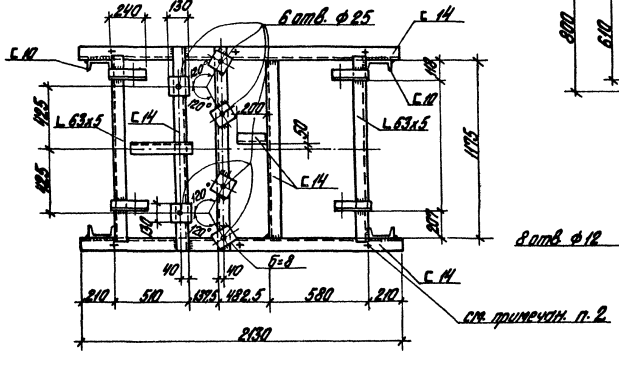


## 2 — 2

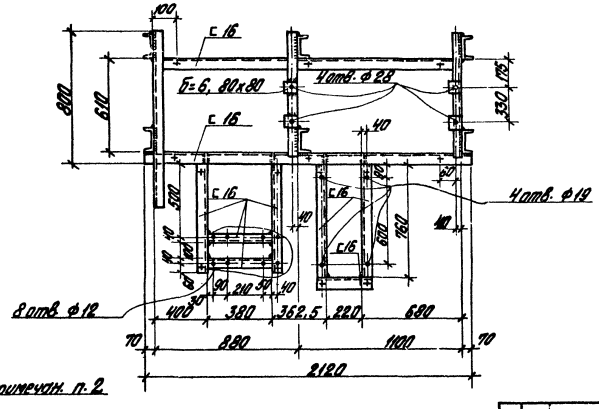


1. Все соединения - сварные, hш = 4 мм.
2. Знаком „+" обозначены отверстия в полках швеллера ф 18 мм для крепления рам к полу.

| | | | | | | |
|---|---|---|---|---|---|---|
| Изм. | Лист | № докум. | Подп. | Дата | ТП 903-2-12 КМ | |
| Гл. инж. пр. | | Дуган | | | Установка мазутоснабжения Qсут=14; Pн=23(10) кгс/см², с наземными цилиндрическими резервуарами 2х1000 м³ | |
| Нач. отд. | | Капельов | | | | |
| Гл. конст. | | Андреевский | | | Мазутонасосная | Лист Р, Лист 8, Листов |
| Рук. гр. | | Шульгина | | | | |
| Ст. инж. | | Леонов | | | Рамы Р1, Р2 | Госстрой Латв. ССР ЛАТГИПРОПРОМ г. Рига |
| Ст. техн. | | Леонова | | | | |
| Н. контр. | | Андреевский | | | | |
| Н. отд. | | Шульгина | | | | |

Копировал Бросина 16298-02 46 Формат 22Г

Типовой проект 903-2-12 Альбом I часть 2

Инв. № подл. | Подп. и дата | Взам. инв. №

## Р3
(Рама под блок насосов подачи мазута к котлам Б-МН-2х6,6-25)

Вес-133 кг

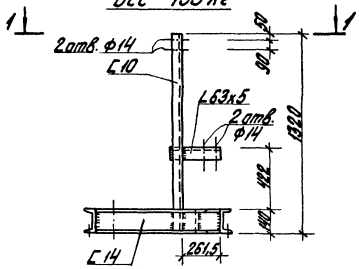


## Р4
(Рама под блок фильтров грубой очистки мазута Б-МФг-2х50-6)

Вес-141 кг

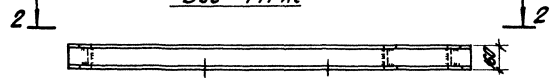


## Р5
(Рама под блок насосов рециркуляции мазута Б-МНр-2х18-4)

Вес-133 кг

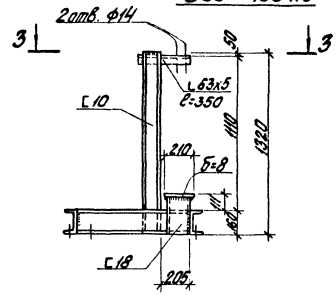


## 1 — 1

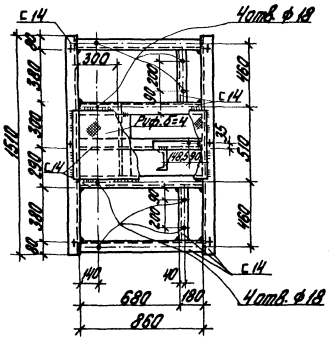


## 2 — 2

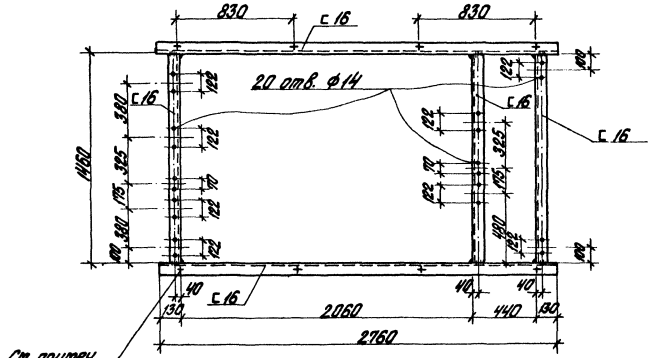
830
830
С16
20 отв. ф14
С16
С16
С16
С16
См. примеч. п. 2
2060
440
2760
40
130
1460
580
585
585
580
460
460
460
460
122
122
122

# Р6
(Рама под блок перекачивающих насосов мазута Б-МНп-2х60-5)
Вес - 230 кг

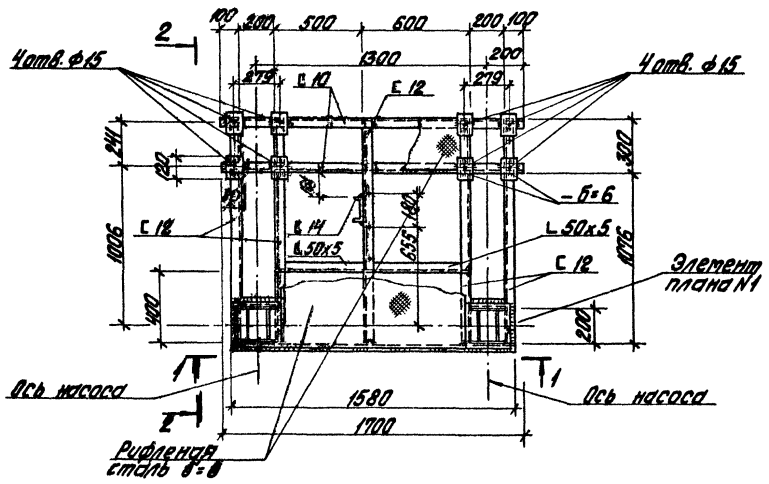


## Элемент плана N1

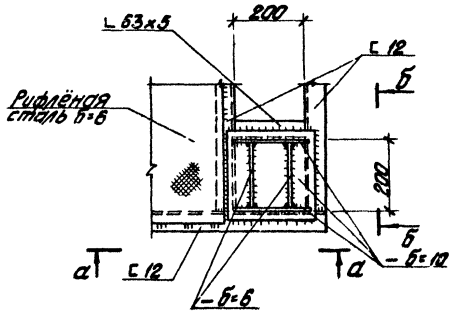


## а — а

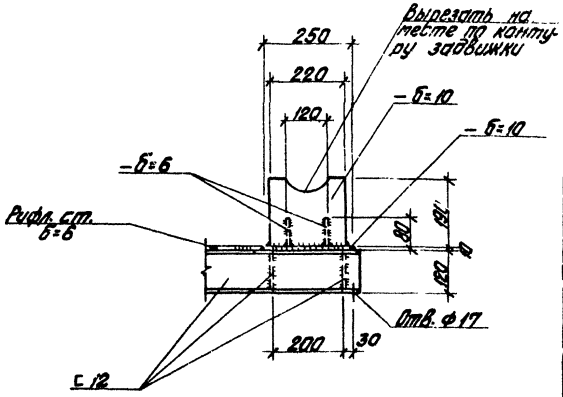


## 1 — 1

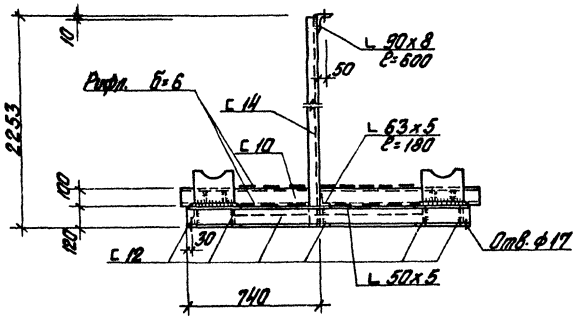


## 2 — 2

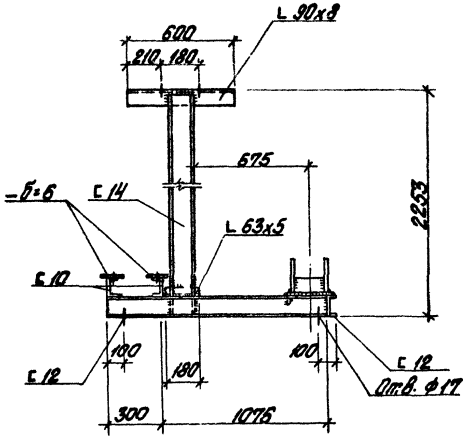


## Б — Б

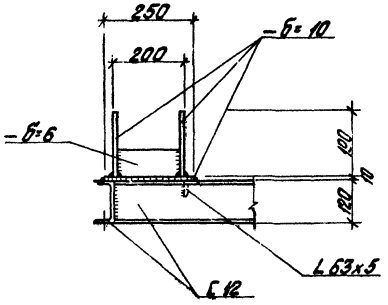


1. Примечания см. на листе КМ-8.

| | | | | | | |
|---|---|---|---|---|---|---|
| Изм. | Лист | № докум. | Подп. | Дата | ТП 903-2-12 КМ | |
| Гл. инж. пр. | | Думан | | | Установка мазутоснабжения Q=1пр/ч, Д=25(10) кгс/см², с наземными металлическими резервуарами 2х100м³ | |
| Нач. отд. | | Колесов | | | Мазутонасосная | Лит. Р / Лист 10 / Листов |
| Гл. конструктор | | Андреевская | | | Рама Р6 | Госстрой Латв. ССР ЛАТГИПРОПРОМ г. Рига |
| Рук. гр. | | Шульгина | | | | |
| Ст. инж. | | Левинов | | | | |
| Ст. техн. | | Леонова | | | | |
| Н. контр. | | Андреевская | | | | |
| Пров. | | Шульгина | | | | |

Копировал Бронина 16298-02 48 Формат 22Г

Альбом I часть 2

Типовой проект 903-2-12

Согласовано: Отд. ТМ Эксперт

Инв. № подл. | Подп. и дата

## Маркировочная схема опор под трубопроводы на кровле

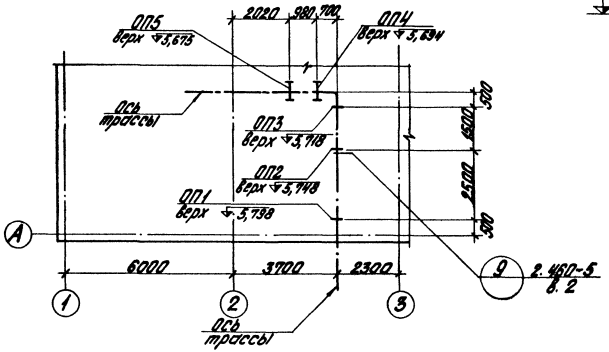


## ОП4; ОП5

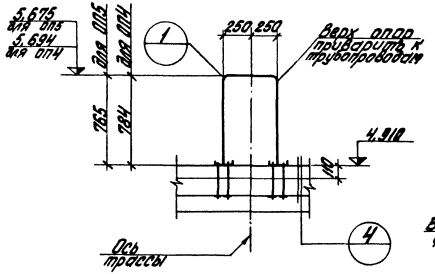


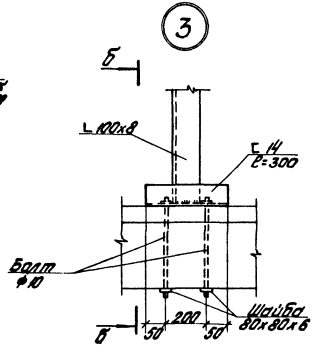


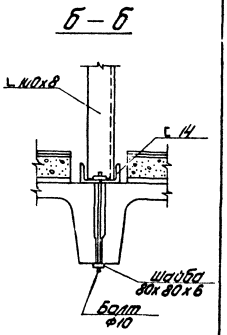


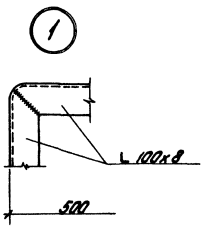


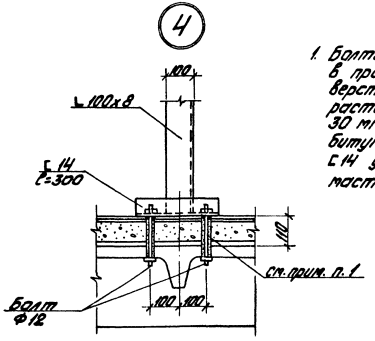


1. Болты устанавливать в просверленные отверстия на цементном растворе, на глубину 30 мм заполнить битумной мастикой, с14 установить на мастике.

## ОП1; ОП3

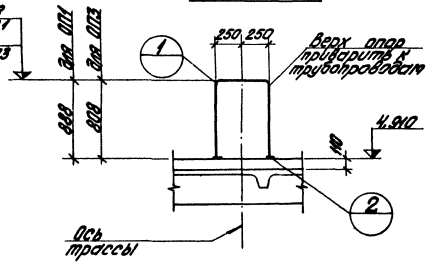


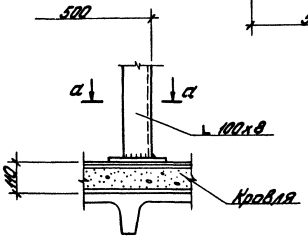


## ОП2

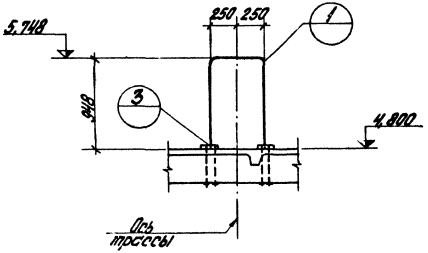


## а – а

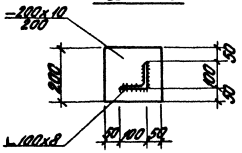


| | | | | | | | | |
|---|---|---|---|---|---|---|---|---|
| Изм. | Лист. | № докум. | Подп. | Дата | ТП 903-2-12 КМ | | | |
| Гл. инж. пр. | | Цимин | | | Установка мазутоснабжения Q=(1+1)т; P=2,5(10) х 2,5 с наземным металлическим резервуаром 2 х 100 м³ | | | |
| Нач. отд. | | Хметец | | | Мазутоносная | Лит. | Лист | Листов |
| Гл. констр. | | Дорожкин | | | | Р | 11 | |
| Рук. гр. | | Шиллинок | | | Маркировочная схема опор под трубопроводы на кровле ОП1 + ОП3. | Госстрой Латв. ССР ЛАТГИПРОПРОМ г. Рига | | |
| Ст. инж. | | Леонов | | | | | | |
| Ст. техн. | | Леонова | | | | | | |
| Н. контр. | | Дорожкин | | | | | | |
| Пров. | | Шиллинок | | | | | | |

Копировал Бранина 16298-02 49 Формат 22Г