ГОСУДАРСТВЕННЫЙ КОМИТЕТ СОВЕТА МИНИСТРОВ СССР ПО ДЕЛАМ СТРОИТЕЛЬСТВА
(ГОССТРОЙ СССР)

ТИПОВЫЕ КОНСТРУКЦИИ И ДЕТАЛИ ЗДАНИЙ И СООРУЖЕНИЙ

СЕРИЯ КЭ-01-52

СБОРНЫЕ ЖЕЛЕЗОБЕТОННЫЕ ДВУХВЕТВЕВЫЕ КОЛОННЫ ОДНОЭТАЖНЫХ ПРОИЗВОДСТВЕННЫХ ЗДАНИЙ

Выпуск XII

Указания по применению колонн в зданиях с расстояниями между поперечными температурными швами 156м и рабочие чертежи дополнительных марок колонн

10592
цена 1-00

ЦЕНТРАЛЬНЫЙ ИНСТИТУТ ТИПОВЫХ ПРОЕКТОВ
МОСКВА

ЦЕНТРАЛЬНЫЙ ИНСТИТУТ ТИПОВОГО ПРОЕКТИРОВАНИЯ
ГОССТРОЯ СССР
Москва. А-445, Смольная ул. 22
Сдано в печать 25/IV 1975 г.
Заказ № 2646 Тираж 200 экз.

ГОСУДАРСТВЕННЫЙ КОМИТЕТ СОВЕТА МИНИСТРОВ СССР ПО ДЕЛАМ СТРОИТЕЛЬСТВА
(ГОССТРОЙ СССР)

ТИПОВЫЕ КОНСТРУКЦИИ И ДЕТАЛИ ЗДАНИЙ И СООРУЖЕНИЙ

СЕРИЯ КЭ-01-52

СБОРНЫЕ ЖЕЛЕЗОБЕТОННЫЕ ДВУХВЕТВЕВЫЕ КОЛОННЫ ОДНОЭТАЖНЫХ ПРОИЗВОДСТВЕННЫХ ЗДАНИЙ

Выпуск XII

УКАЗАНИЯ ПО ПРИМЕНЕНИЮ КОЛОНН В ЗДАНИЯХ С РАССТОЯНИЯМИ МЕЖДУ ПОПЕРЕЧНЫМИ ТЕМПЕРАТУРНЫМИ ШВАМИ 156 м И РАБОЧИЕ ЧЕРТЕЖИ ДОПОЛНИТЕЛЬНЫХ МАРОК КОЛОНН

Нач. отд.		Гл. инж. пр.	Гл. инж. пр.	Гл. инж. пр.	Гл. инж. пр.	Гл. инж. пр.	Гл. инж. пр.	Серия КЭ-01-52 Выпуск 12
Гл. инж. пр.		Гл. инж. пр.	Гл. инж. пр.	Гл. инж. пр.	Гл. инж. пр.	Гл. инж. пр.	Гл. инж. пр.	Стадия	Лист	Листов
Нач. отдела		Гл. конст. пр.	Гл. конст. пр.	Нач. отдела	Гл. инж. пр.	Гл. конст. пр.	Гл. конст. пр.	Р		6
Гл. конст. пр.								ЦНИИПромзданий Госстроя СССР

РАЗРАБОТАНЫ
проектным институтом № 1 и ЦНИИПРОМЗДАНИЙ
при участии НИИЖБ

Одобрены Госстроем СССР
30 июля 1970 г.
Протокол от 16 июля 1970 г.

ЦЕНТРАЛЬНЫЙ ИНСТИТУТ ТИПОВЫХ ПРОЕКТОВ

МОСКВА

Содержание альбома

Наименование листа		NN листов	NN страниц
Содержание альбома			2,3
Пояснительная записка			4,5,6
Нагрузки на фундаменты колонн в продольном направлении. Усилия в продольном направлении на крепления к колоннам подкрановых балок и стропильных конструкций		1	7
Ключи для подбора колонн с шагом по крайним рядам 6 м, по средним – 12 м, при железобетонных и стальных разрезных подкрановых балках	Расчетный перепад температур 25°С Ветровая нагрузка для I географического района	2	8
	Расчетный перепад температур 25°С Ветровая нагрузка для II географического района	3	9
	Расчетный перепад температур 25°С Ветровая нагрузка для III географического района	4	10
	Расчетный перепад температур 25°С Ветровая нагрузка для I, II и III географических районов	5	11
	Расчетный перепад температур 40°С Ветровая нагрузка для I географического района	6	12
	Расчетный перепад температур 40°С Ветровая нагрузка для II географического района	7	13
	Расчетный перепад температур 40°С Ветровая нагрузка для III географического района	8	14
	Расчетный перепад температур 40°С Ветровая нагрузка для I, II и III географических районов	9	15
Ключи для подбора колонн с шагом по крайним рядам 6 м, по средним – 12 м при неразрезных стальных подкрановых балках	Расчетный перепад температур 25°С Ветровая нагрузка для I географического района	10	16
	Расчетный перепад температур 25°С Ветровая нагрузка для II географического района	11	17
	Расчетный перепад температур 25°С Ветровая нагрузка для III географического района	12	18
	Расчетный перепад температур 25°С Ветровая нагрузка для I, II и III географических районов	13	19
	Расчетный перепад температур 40°С Ветровая нагрузка для I географического района	14	20
	Расчетный перепад температур 40°С Ветровая нагрузка для II географического района	15	21
	Расчетный перепад температур 40°С Ветровая нагрузка для III географического района	16	22
	Расчетный перепад температур 40°С Ветровая нагрузка для I, II и III географических районов	17	23
Ключи для подбора колонн с шагом по крайним и средним рядам 12 м при железобетонных и стальных разрезных подкрановых балках	Расчетный перепад температур 25°С Ветровая нагрузка для I географического района	18	24
	Расчетный перепад температур 25°С Ветровая нагрузка для II географического района	19	25
	Расчетный перепад температур 25°С Ветровая нагрузка для III географического района	20	26
	Расчетный перепад температур 25°С Ветровая нагрузка для I, II и III географических районов	21	27
	Расчетный перепад температур 40°С Ветровая нагрузка для I географического района	22	28
	Расчетный перепад температур 40°С Ветровая нагрузка для II географического района	23	29
	Расчетный перепад температур 40°С Ветровая нагрузка для III географического района	24	30
	Расчетный перепад температур 40°С Ветровая нагрузка для I, II и III географических районов	25	31
Ключи для подбора колонн с шагом по крайним и средним рядам 12 м при неразрезных стальных подкрановых балках	Расчетный перепад температур 25°С Ветровая нагрузка для I географического района	26	32
	Расчетный перепад температур 25°С Ветровая нагрузка для II географического района	27	33
	Расчетный перепад температур 25°С Ветровая нагрузка для III географического района	28	34
	Расчетный перепад температур 25°С Ветровая нагрузка для I, II и III географических районов	29	35
	Расчетный перепад температур 40°С Ветровая нагрузка для I географического района	30	36
	Расчетный перепад температур 40°С Ветровая нагрузка для II географического района	31	37
	Расчетный перепад температур 40°С Ветровая нагрузка для III географического района	32	38
	Расчетный перепад температур 40°С Ветровая нагрузка для I, II и III географических районов	33	39
Примерные схематические планы цеха с размещением вертикальных связей.		34	40

ТК	Сборные железобетонные двухветвевые колонны	КЭ-01-52 Выпуск XII
1970	Содержание альбома	

Госстрой СССР
Проектный институт №1
г. Ленинград

Шифр НИТР-866/3

Нач. отдела — Рашд
Гл. констр. пр. — Цибров
Рук. группы — Лой
Ст. инженер — Фонкельштейн
Инженер — Ковалева
Проверил — Котелина

Содержание альбома (продолжение)

Наименование листа	№№ листов	№№ страниц
Опалубка колонн КД XII-1, КД XIIк-1, КД XII-2, КД XIIк-2 КД XII-3, КД XIIк-3,	35	41
Опалубка колонн КД XII-4, КД XIIк-4, КД XII-5, КД XIIк-5 КД XII-6, КД XIIк-6, КД XII-7, КД XIIк-7	36	42
Опалубка колонн КД XII-8, КД XIIк-8, КД XII-9, КД XIIк-9 КД XII-10, КД XIIк-10, КД XII-11, КД XIIк-11	37	43
Узлы крепления стальных неразрезных подкрановых балок к колоннам	38	44
Колонна КД XII-1	39	45
Колонна КД XII-2	40	46
Колонна КД XII-3	41	47
Колонна КД XII-4	42	48
Колонна КД XII-5	43	49
Колонна КД XII-6	44	50
Колонна КД XII-7	45	51
Колонна КД XII-8	46	52
Колонна КД XII-9	47	53
Колонна КД XII-10	48	54
Колонна КД XII-11	49	55
Колонна КД XIIк-1	50	56
Колонна КД XIIк-2	51	57
Колонна КД XIIк-3	52	58
Колонна КД XIIк-4	53	59
Колонна КД XIIк-5	54	60
Колонна КД XIIк-6	55	61
Колонна КД XIIк-7	56	62
Колонна КД XIIк-8	57	63
Колонна КД XIIк-9	58	64
Колонна КД XIIк-10	59	65
Колонна КД XIIк-11	60	66
Детали армирования. Узлы 1÷6	61	67
Детали армирования. Узлы 7÷9	62	68
Детали армирования. Узел 10. Деталь „Б"	63	69
Плоские каркасы КР1 ÷ КР7	64	70
Плоские каркасы КР8 ÷ КР14	65	71
Плоские каркасы КР15 ÷ КР21	66	72
Плоские каркасы КР22 ÷ КР27	67	73
Пространственные каркасы КП1 ÷ КП3	68	74
Пространственные каркасы КП4 ÷ КП11	69	75
Пространственные каркасы КП12 ÷ КП17	70	76
Спецификация арматурных марок Сш-1 ÷ Сш-8 Сетки С1 ÷ С7	71	77
Спецификация отдельных стержней	72	78
Измененные опорные закладные детали железобетонных подкрановых балок	73	79
Измененные опорные закладные детали железобетонных подстропильных конструкций	74	80

Госстрой СССР Проектный институт 1 г. Ленинград	Нач. отдела		
	Гл. инж. пр.		
	Рук. группы		
	Ст. инжен.		
	Разработ.	Чидаров	
	Исполнитель	Ли	
	Проверил	Котенина	

ТК 1970	Сборные железобетонные двухветвевые колонны		КЭ-01-52 Выпуск XII
	Содержание альбома (продолжение)		

Пояснительная записка

I. Общая часть

1. Настоящий выпуск XII содержит указания по применению двухветвевых колонн, разработанных в выпусках I, III, VI, VIII и X серии КЭ-01-52 в зданиях с длиной температурного блока в продольном направлении до 156 м, а также рабочие чертежи дополнительных марок колонн.

Указания распространяются на проектирование каркасов отапливаемых производственных зданий с неагрессивными, слабо- и среднеагрессивными средами, расчетным перепадом температур 40°С и 25°С, расположенных в I÷III климатических районах ветровой нагрузки по СНиП II-А, II-62.

2. Указания разработаны из условия применения в каркасе здания основных конструктивных элементов и узлов сопряжений по перечню, приведенному в таблице I.

3. Армирование колонн, разработанных в данном выпуске, принято в двух вариантах: вязаными и сварными каркасами.

4. Маркировка колонн принята следующая: буквенный индекс "КД" означает - колонна двухветвевая, римская цифра XII указывает на номер выпуска серии; арабская цифра - на номер колонны. Индекс "К", стоящий после римской цифры XII указывают на то, что колонна заармирована сварными каркасами. Например, колонны КДХП-3 и КДХПк-3 одинаковы по несущей способности и отличаются только тем, что колонна КДХП-3 заармирована вязаными каркасами, а КДХПк-3 - сварными каркасами.

5. Основные положения по расчету колонн, расчетные схемы зданий, величины нагрузок от покрытия, веса стеновых панелей и кранов приведены в выпусках I, IV, VI, VIII и X. Ветровая нагрузка принята для I, II и III районов ветровой нагрузки по СНиП II-А, II-62.

Расчетные нагрузки на фундаменты колонны в поперечном направлении (в плоскости стропильных ферм) приведены в выпусках IV, VI, и VIII. Расчетные нагрузки на фундаменты в продольном направлении от усилий в вертикальных связях приведены в выпуске VI, а от температурных воздействий и от удлинения подстропильных ферм на листе I настоящего выпуска.

6. Усилия от температурных деформаций в продольном направлении от удлинений нижних поясов подстропильных ферм определены с учетом деформативности подкрановых балок, элементов покрытия и податливости узлов сопряжений. Податливость узлов сопряжений учитывалась путем умножения усилий на понижающий коэффициент К=0,8.

Усилия от температурных воздействий определены при перепаде температур ± 40°С и ± 25°С без учета поворота фундамента. Жесткость колонн при расчете на температурные деформации и удлинения подстропильных ферм от вертикальной нагрузки принималась равной 0,5 EJб, температурные воздействия отнесены к кратковременным.

Величина расчетного перепада температур при определении температурных деформаций подкрановых балок и конструкций покрытия принималась одинаковой.

7. Подбор колонн для конкретного здания производится, для средней зоны "А" (на расстоянии от оси температурного блока до 36 м) по ключам выпусков I, IV, VI и VIII, данной серии, для крайней зоны "В" (на расстоянии от оси температурного блока более 36 м) по ключам данного выпуска.

8. Подбор колонн, армированных сварными каркасами, производится в соответствии с указаниями п.7, с использованием таблицы замены марок колонн, армированных вязаной арматурой, на колонны, армированные сварными каркасами, приведенной в выпусках.

9. Указания и детали установки закладных элементов приведены в выпуске V. серии КЭ-01-52.

10. Ключ для подбора вертикальных связей приведен в выпуске VI.

11. В рабочих чертежах колонн, разработанных в данном выпуске (марки колонн имеют индекс XII) не приведен расход стали на закладные элементы.

В конкретном проекте следует указать марки закладных элементов, их количество, местоположение и дать на них расход стали. При этом маркам колонн должны быть присвоены буквенные индексы, например КДХП-3а, КДХП-3б, и т.д. Схемы установки закладных элементов приведены в выпуске X настоящей серии.

12. При применении колонн в зданиях со слабо- и среднеагрессивными средами, должны быть выполнены требования, предъявляемые к бетону, а также необходимые мероприятия по защите колонн в соответствии с "Указаниями по проектированию антикоррозийной защиты строительных конструкций" (СН262-67).

13. При изготовлении, транспортировке и монтаже колонн следует руководствоваться "Основными положениями по изготовлению и монтажу колонн", приведенными в выпуске I серии КЭ-01-52, пояснительными записками к альбомам I и 2 выпуска X серии КЭ-01-52, а также следующими материалами: ГОСТ 13015-67 и "Указаниями по сварке соединений арматуры и закладных деталей железобетонных конструкций" (СН393-69).

14. Обозначение сварных каркасов принято следующее:
плоские каркасы имеют индекс "КР",
пространственные каркасы - "КП".

II. Указания по проектированию каркасов зданий

1. Проектирование каркасов зданий с увеличенными до 156 м расстояниями между поперечными температурными швами следует производить с учетом настоящих указаний. Перечисленные ниже в п.п 3÷5 изменения конструктивных элементов и узлов сопряжений должны быть приведены в проекте здания.

2. Крепление стальных неразрезных подкрановых балок к колонне производить согласно деталям на листе 53, разрезных подкрановых балок - по сериям КЭ-01-50 и КЭ-01-57.

3. При применении типовых железобетонных подстропильных конструкций и железобетонных подкрановых балок опорные закладные элементы этих конструкций должны быть изменены в соответствии с листами 73, 74. При этом в подкрановых балках длиной 6 м для возможности установки измененного закладного элемента, горизонтальный участок крайнего поперечного стержня каркаса К-I должен быть загнут кверху или обрезан.

4. При длине температурного блока здания свыше 84 м и при применении стальных подстропильных ферм поперечный температурный шов решается на парных колоннах со вставкой 450 мм между разбивочными осями (см. стр. 6).

В остальных случаях - без вставки, но с устройством зазора 50 мм между плитами покрытий, и элементами их крепления обеспечиваемого за счет сдвижки плит, примыкающих к температурному шву.

Температурный шов в крановых рельсах при стальных подкрановых балках выполняется по серии КЭ-01-57, выпуск VIII.

Температурный шов в крановых рельсах при железобетонных подкрановых балках решается путем постановки у шва обрезков рельса длиной 1,0÷1,5 м. с зазорами до 8 мм. с таким расчетом, чтобы суммарная величина зазора была не менее 30 мм (см. стр. 6)

5. Температурные швы в продольных навесных панельных стенах должны устраиваться не реже чем через 60 м.

ТК	Сборные железобетонные двухветвевые колонны	КЭ-01-52
1970	Пояснительная записка	Выпуск XII

Прод.

реже чем через 60 м. При этом промежуточные температурные швы в стенах, не совпадающие с температурными швами каркаса, устраиваются на одной колонне (см. стр. 6).
Промежуточные температурные швы допускается не устраивать при расположении низа стеновых панелей-перемычек, опирающихся на стальные опорные консоли колонн, не ниже верха подкрановой консоли.

При устройстве температурного шва на одной колонне стеновые панели-перемычки, опирающиеся в месте шва на стальные опорные консоли колонн, должны иметь возможность свободных перемещений в плоскости стены, независимых от колонн. Это достигается посредством опирания стеновых панелей-перемычек на прокладки из шлифованной стали и фторопласта-4. Допускается вместо пленок из фторопласта-4 покрывать верхнюю поверхность горизонтального листа опорной консоли графитовой смазкой. Верхние панели-перемычки в месте температурного шва на одной колонне должны крепиться к колонне в четырех углах.
Температурные швы в продольных самонесущих стенах следует предусматривать согласно указаниям СНиП II-В.2-62. При этом крепление стен к каркасу должно обеспечивать независимость взаимных смещений в плоскости продольной рамы.

6. При подборе марок подстропильных ферм следует учитывать дополнительные растягивающие усилия в нижнем поясе, вызванные принудительными деформациями колонн (см. лист I, таблицу 2), т.е. температурными деформациями горизонтальных элементов продольных рам каркасов и удлинениями нижних поясов подстропильных ферм от вертикальной нагрузки.
При определении суммарных усилий в нижнем поясе подстропильной фермы усилия от кратковременной (снеговой) нагрузки учитываются с понижающим коэффициентом сочетания K=0.9.

№№ п.п.	Наименование конструктивного элемента и узла сопряжения.	№ серии
1	Железобетонные ребристые плиты покрытий	ПК-01-74/62, ПК-01-106, ПК-01-111, ПК-01-118 1.465-1, 1.465-3, 1.465-4, 958-66, 955-66/69 223-67, 528-68.
2	Железобетонные стропильные и подстропильные фермы	ПК-01-129/68, ПК-01-140, ПК-01-110/68, ПП-01-02/68, ПП-01-04/68, ПП-01-06, I.463-1, 1.463-2, 1.463-3.
3	Железобетонные стропильные и подстропильные балки.	ПК-01-06 (вып. 8 и 9) ПП-01-01/64 ПП-01-01/68, ПП-01-03/64, ПП-01-03/68, 1.462.1, 1.462-4.
4	Связи по железобетонным конструкциям покрытий зданий с плоской кровлей	ПП-01-05
5	Стальные конструкции покрытий	ПК-01-125, ПК-01-133
6	Железобетонные подкрановые балки	КЭ-01-50
7	Стальные подкрановые балки	КЭ-01-57
8	Стеновые панели	СТ-02-31, 1.432-3
9	Типовые монтажные детали.	ТДМ-1964-68 гг.

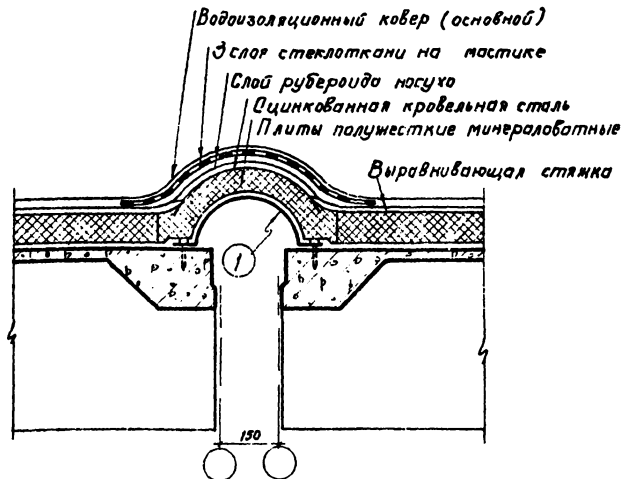

Температурный шов со вставкой 150 мм в покрытии

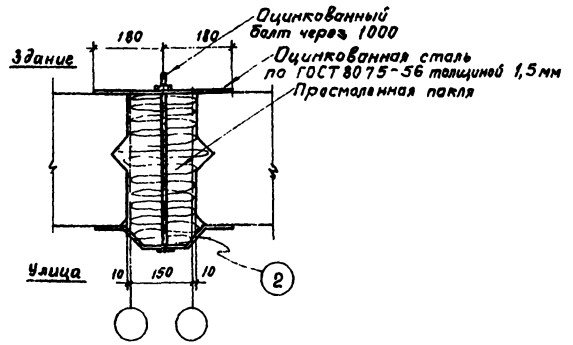

Температурный шов со вставкой 150 мм в продольных навесных панельных стенах

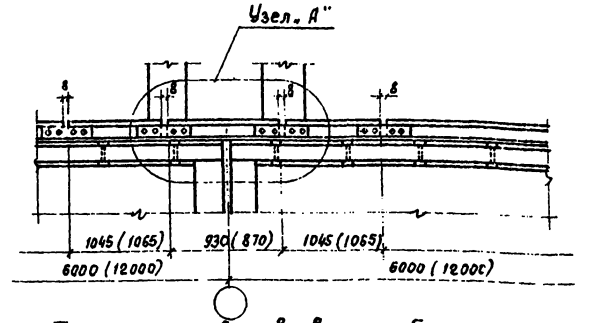

Температурный шов в железобетонных подкрановых балках

(в скобках приведены размеры при подкрановых балках длиной 12 м)

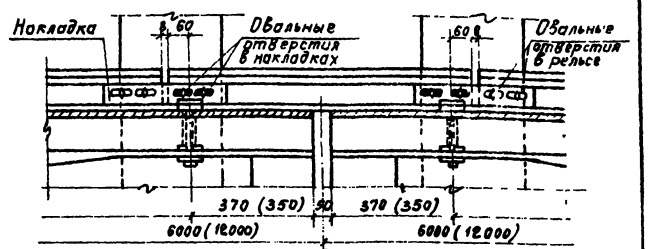

Узел „А"

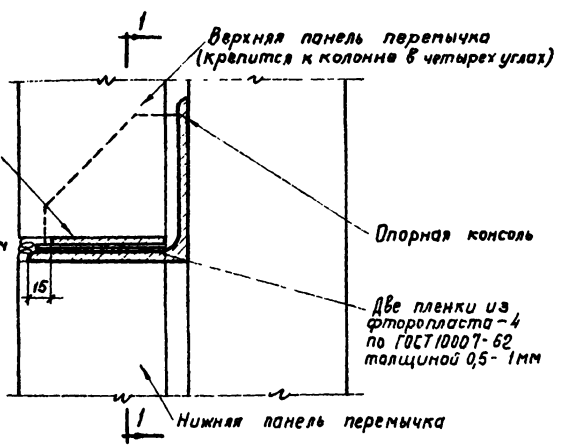

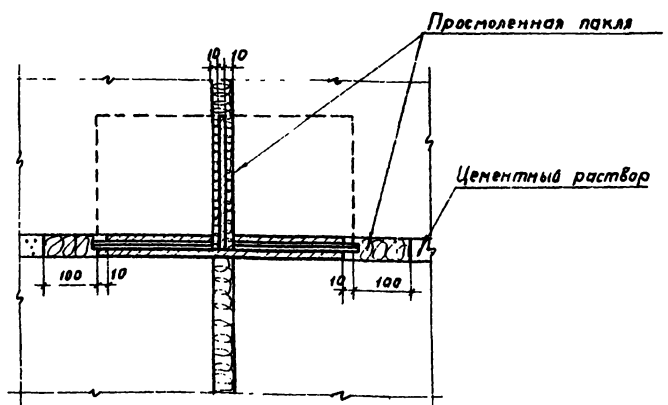

1-1

Температурный шов в продольных навесных панельных стенах на одной колонне

(крепление панелей к колоннам условно не показано)

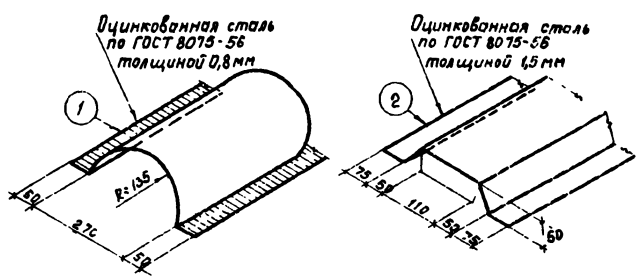

Примечания:

1. Пленка из фторопласта-4 может изготавливаться по ВТУ 35 XII № 574-63.
2. При устройстве температурного шва на одной колонне допускается вместо пленок из фторопласта-4 покрывать верхнюю поверхность горизонтального листа опорной консоли графитовой смазкой по ГОСТ 3333-55.
3. При устройстве температурного шва в железобетонных подкрановых балках суммарная величина зазоров в подкрановом рельсе (в зоне шва) должна быть не менее 30 мм.

ТК	Сборные железобетонные двухветвевые колонны	КЭ-01-62 выпуск XII
1970	Пояснительная записка	

Госстрой СССР ЦНИИПРОМЗДАНИЙ Москва

Шифр | Марка-лист | Инв № | Техник Шелутина | Проверил | Петров Розенблюм | Барко Шелутина | Нач. ОТК.9 | Гл. инж. пр. | Гл. арх. проекта | Рук. группы

10592 7

Расчетные нагрузки на фундаменты колонн.

Таблица №1

Тип колонн	Отметка низа стропильных конструкций	Для колонн, отстоящих от оси температурного блока на 78м. От температурных воздействий при расчетном перепаде. 40°С. Шаг стропильных конструкц 6м M (тм)	H (т)	12м M (тм)	H (т)	25°С. Шаг стропильных конструкц 6м M (тм)	H (т)	12м M (тм)	H (т)	От удлинений подстропильных ферм. Шаг стропильных конструкц 6м M (тм)	H (т)	Для колонн, отстоящих от оси температурного блока на расстоянии 78 − a *). От температурных воздействий при расчетном перепаде. 40°С. Шаг стропильных конструкц 6м M (тм)	H (т)	12м M (тм)	H (т)	25°С. Шаг стропильных констр. 6м M (тм)	H (т)	12м M (тм)	H (т)	От удлинений под стропильных ферм. Шаг стропильных конструкций 6м M (тм)	H (т)
Колонны по крайним рядам	10,8	7,4	1,44	21,1	4,48	4,6	0,9	13,2	2,8	—	—	6,5	1,26	17,0	3,61	4,1	0,8	10,6	2,3	—	—
	12,6	9,7	1,50	15,6	2,74	6,1	0,9	9,8	1,7	—	—	8,4	1,30	12,7	2,23	5,3	0,8	8,0	1,4	—	—
	14,4	7,2	0,94	12,8	1,85	4,5	0,6	8,0	1,2	—	—	6,3	0,83	10,4	1,51	4,0	0,5	6,5	0,9	—	—
	16,2	7,4	0,90	17,7	2,32	4,6	0,6	11,1	1,5	—	—	6,5	0,79	14,3	1,87	4,1	0,5	9,0	1,2	—	—
	18,0	5,8	0,63	13,7	1,58	3,6	0,4	8,6	1,0	—	—	5,1	0,55	11,1	1,28	3,2	0,3	7,0	0,8	—	—
Колонны по средним рядам	10,8	28,5	6,42	25,5	5,12	17,8	4,0	16,0	3,2	−10,0	−4,92	23,5	5,30	20,2	4,05	14,7	3,3	12,6	2,5	−7,6	−3,76
	12,6	21,3	3,86	18,2	3,19	13,3	2,4	11,4	2,0	−9,7	−3,70	17,7	3,21	14,6	2,56	11,1	2,0	9,1	1,6	−7,6	−2,91
	14,4	22,7	3,47	21,1	2,90	14,2	2,2	13,2	1,8	−12,5	−3,96	19,3	2,96	16,7	2,30	12,1	1,9	10,5	1,4	−9,5	−3,01
	16,2	21,7	3,09	20,0	2,54	13,6	1,9	12,5	1,6	−12,3	−3,50	18,1	2,57	16,0	2,03	11,3	1,6	10,0	1,3	−9,6	−2,73
	18,0	16,8	2,05	15,6	1,74	10,5	1,3	9,8	1,1	−11,9	−2,86	14,1	1,72	12,5	1,40	8,8	1,1	7,8	0,9	−9,3	−2,24

*) $a = \begin{cases} 6 - \text{при шаге колонн } 6\text{м} \\ 12 - \text{при шаге колонн } 12\text{м} \end{cases}$

Усилия в нижних поясах железобетонных подстропильных ферм от принудительных деформаций колонн.

Таблица №2

Отметка низа стропильных конструкций M	Перепад температур 40°С	25°С
10,8	15,2	9,5
12,6	11,2	7,0
14,4	12,0	7,5
16,2	10,5	6,6
18,0	8,5	5,3

Схема приложения нагрузок на фундамент

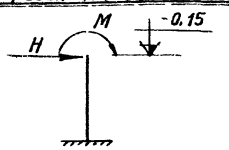

Примечания

1. Нагрузки и усилия даны в случае применения колонн из бетона марки 400, при бетоне марки 300 их следует умножить на K=0,9
2. В таблице 2 приведены растягивающие усилия в нижних поясах подстропильных ферм от принудительных деформаций колонн, вызванных совместным действием температурных деформаций горизонтальных элементов продольных рам каркасов и удлинениями нижних поясов, подстропильных ферм от вертикальной нагрузки.

ТК 1970	Сборные железобетонные двухветвевые колонны. Расчетные нагрузки и усилия в продольном направлении	КЭ-01-52 выпуск XII. Лист 1

Госстрой СССР Проектный институт №1 г. Ленинград
Инженер Котелина Проверил Лой
105.92

Ключ для подбора колонн с шагом по крайним рядам 6м, по средним – 12м при разрезных ж.б и стальных подкрановых балках Расчетный перепад температур 25°С Ветровая нагрузка для I географического района.

Тип здания	Отметка низа стропильных конструкций М	Отметка головки подкранового рельса М	Грузоподъемность крана Т	Тип колонн \ Пролет здания М / К-во пролетов	18								24						30				
					1	2	3	4	5	6	7	8	1	2	3	4	5	6	1	2	3	4	5
Здания с фонарями	10,80	8,15	10	крайние		КДIII-1	КДIII-1	КДIII-1	КДIII-1	КДIII-1	КДIII-1	КДIII-1		КДIII-1	КДIII-1	КДIII-1	КДIII-1	КДIII-1					
				средние		КДIII-3	КДIII-3	КДIII-3	КДIII-3	КДIII-5	КДIII-5	КДIII-3		КДIII-3	КДIII-3	КДIII-3	КДIII-3	КДIII-3					
			20/5	крайние		КДIII-1	КДIII-1	КДIII-1	КДIII-1	КДIII-1	КДIII-1	КДIII-1		КДIII-1	КДIII-1	КДIII-1	КДIII-1	КДIII-1					
				средние		КДIII-3	КДIII-3	КДIII-3	КДIII-3	КДIII-3	КДIII-3	КДIII-3		КДIII-5	КДIII-5	КДIII-5	КДIII-5	КДIII-3					
	12,60	9,65	10	крайние		КДIII-6	КДIII-6	КДIII-6	КДIII-7	КДIII-7	КДIII-7	КДIII-7		КДIII-6	КДIII-6	КДIII-7	КДIII-7	КДIII-7		КДIII-6	КДIII-6	КДIII-6	КДIII-6
				средние		КДII-12	КДII-12	КДII-12	КДII-12	КДIII-10	КДIII-10	КДIII-10		КДIII-10	КДIII-10	КДIII-10	КДIII-11	КДIII-11		КДII-13	КДII-13	КДII-13	КДIII-11
			20/5	крайние		КДIII-6	КДIII-6	КДIII-6	КДIII-7	КДIII-7	КДIII-7	КДIII-7		КДIII-6	КДIII-6	КДIII-7	КДIII-7	КДIII-7		КДIII-6	КДIII-6	КДIII-6	КДIII-6
				средние		КДIII-10	КДIII-10	КДIII-10	КДII-14	КДII-14	КДII-14			КДIII-11	КДIII-11	КДIII-11	КДIII-11	КДII-14		КДII-14	КДII-14	КДII-14	КДIII-13
			30/5	крайние		КДIII-6	КДIII-6	КДIII-7	КДIII-7	КДIII-7	КДIII 7	КДIII-7		КДIII-7	КДIII-7	КДIII-7	КДIII-7	КДIII-7		КДIII-6	КДIII-7	КДIII-7	КДIII-7
				средние		КДII-14	КДII-14	КДII-14	КДII-14	КДIII-13	КДIII-13	КДIII-13		КДII-14	КДII-14	КДII-14	КДIII-14	КДIII-14		КДIII-14	КДIII-14	КДII-14	КДIII-14
	14,40	11,45	10	крайние		КДII-16	КДII-16	КДII-16	КДII-16	КДII-16	КДIII-15	КДIII-15		КДII-16	КДII-16	КДIII-15	КДIII-15	КДIII-15					
				средние		КДII-21	КДII-21	КДII-21	КДII-21	КДII-21	КДII-21	КДII-21		КДII-21	КДII-21	КДII-21	КДII-21	КДII-21					
			20/5	крайние		КДII-16	КДII-16	КДII-16	КДII-16	КДII-16	КДIII-15	КДIII-15		КДII-16	КДII-16	КДIII-15	КДIII-15	КДIII-15		КДII-16	КДIII-15	КДIII-15	КДIII 15
				средние		КДII 21	КДII-21	КДII-21	КДII-21	КДII-21	КДII-21	КДIII-18		КДII-22	КДII-22	КДII-22	КДII-22	КДII-22		КДII-22	КДII-22	КДII-22	КДII-22
			30/5	крайние		КДII-16	КДII-16	КДII-16	КДII 16	КДII-16	КДIII-15	КДIII-15		КДII-16	КДII-16	КДIII-15	КДIII-15	КДIII-15		КДII-16	КДIII-15	КДIII-15	КДIII-15
				средние		КДIII-20	КДII-21	КДII-21	КДII 21	КДIII-20	КДIII-20	КДIII-20		КДII-22	КДII-22	КДII-22	КДIII-21	КДIII-21		КДII-22	КДII-22	КДII-22	КДIII-21
Здания без фонарей	10,80	8,15	10	крайние	КДII-1	КДIII-1	КДIII-1	КДIII-1	КДII-1	КДII-1	КДII-1	КДII-1	КДII-1	КДIII-1	КДIII-1	КДII-1	КДII-1	КДII-1					
				средние		КДIII-3	КДIII-3	КДIII-3	КДIII-3	КДIII-5	КДIII-5	КДIII-5		КДIII-3	КДIII-3	КДIII-3	КДIII-5	КДIII-3					
			20/5	крайние	КДII-1	КДIII-1	КДIII-1	КДIII-1	КДII-1	КДII-1	КДII-1	КДII-1	КДII-1	КДIII-1	КДIII-1	КДII-1	КДII-1	КДII-1					
				средние		КДIII-3	КДIII-3	КДIII-3	КДIII-3	КДIII-5	КДIII-5	КДII-3		КДIII-5	КДIII-5	КДIII-5	КДIII 5	КДII-3					
	12,60	9,65	10	крайние	КДII-6	КДIII-6	КДIII-6	КДIII-6	КДIII-6	КДIII-6	КДIII-7	КДIII-7	КДIII-6	КДIII-6	КДIII-6	КДIII-6	КДIII-7	КДIII-7	КДIII-6	КДIII-6	КДIII-6	КДIII-6	КДIII-6
				средние		КДII 12	КДII-12	КДII-12	КДII-12	КДIII-10	КДIII-10	КДIII-10		КДIII-10	КДIII-10	КДIII-10	КДIII-10	КДIII-11		КДII-13	КДII-13	КДII-13	КДIII-11
			20/5	крайние	КДII-6	КДIII-6	КДIII-6	КДIII-6	КДIII-6	КДIII-6	КДIII-7	КДIII-7	КДIII-6	КДIII-6	КДIII-6	КДIII-6	КДIII-7	КДIII-7	КДIII-6	КДIII-6	КДIII-6	КДIII-6	КДIII-6
				средние		КДIII-10	КДII-12	КДII-12	КДII-12	КДIII-10	КДIII-10	КДII-14		КДIII-11	КДIII-11	КДIII-11	КДIII-11	КДIII-11		КДII-14	КДII-14	КДII-14	КДII-14
			30/5	крайние	КДII-6	КДIII-6	КДIII-6	КДIII-6	КДIII-6	КДIII-6	КДIII-7	КДIII-7	КДIII-6	КДIII-6	КДIII-6	КДIII-7	КДIII-7	КДIII-7	КДIII-6	КДIII-6	КДIII-6	КДIII-6	КДIII-6
				средние		КДII-14	КДII-14	КДII-14	КДII-14	КДIII-13	КДII 13	КДIII-13		КДII-14	КДII-14	КДII-14	КДII-14	КДIII-14		КДIII-14	КДII-14	КДII-14	КДIII-14
	14,40	11,45	10	крайние	КДII-16	КДII-16	КДII-17	КДII-17	КДII 17	КДII-17	КДII-17	КДII-17	КДII-16	КДII-16	КДII-17	КДII-17	КДII-17	КДIII-15					
				средние		КДII-21	КДII-21	КДII-19	КДII-19	КДII-21	КДII-21	КДII-21		КДII-21	КДII-21	КДII-21	КДII-21	КДII-21					
			20/5	крайние	КДII-16	КДII-16	КДII-17	КДII-17	КДII-17	КДII-17	КДII-17	КДII-17	КДII-16	КДII-16	КДII-17	КДII-17	КДII-17	КДIII-15	КДII-16	КДII-16	КДII-16	КДII-16	КДIII-15
				средние		КДII-21	КДII-21	КДII-21	КДII-21	КДII-21	КДII-21	КДII-21		КДII-22	КДII-21	КДII-21	КДII 22	КДII-22		КДII-22	КДII-22	КДII-22	КДII-22
			30/5	крайние	КДII-16	КДII 16	КДII-17	КДII-17	КДII-17	КДII-17	КДII-17	КДII-17	КДII-16	КДII-16	КДII-16	КДII-16	КДII-16	КДIII-15	КДII-16	КДII 16	КДII 16	КДII-16	КДIII-15
				средние		КДIII-20	КДII-21	КДII-21	КДII-21	КДIII-20	КДIII-20	КДIII-20		КДII-22	КДII-22	КДII-22	КДII-22	КДIII-7		КДII-22	КДII-22	КДII-22	КДIII-7

Примечания

1. Рабочие чертежи колонн с индексами II; III; VI; VIII; XII разработаны соответственно в выпусках II; III; VI; VIII и X данной серии.
2. Ключ для подбора вертикальных связей по колоннам помещён на листе 13 выпуска VI
3. В таблице указана условная отметка головки кранового рельса, соответствующая унифицированным габаритным схемам.

ТК 1970	Сборные железобетонные двухветвевые колонны. Ключ для подбора колонн с шагом по крайним рядам 6м по средним 12м. при разрезных подкрановых балках. Расчетный перепад температур 25°С Ветровая нагрузка для I географического района.	КЭ-01-52 Выпуск XII	Лист 2

Госстрой СССР, Проектный институт №1, г. Ленинград

Нач. отдела Решо; Гл. инж. пр. Шидаков; Рук. группы Гой; Ст. инженер Рыжельштейн; Инженер Гой; Проверил Гой

10592 4

Ключ для подбора колонн с шагом по крайним рядам 6м, по средним - 12 м при разрезных стальных и ж.-б. подкрановых балках. Расчетный перепад температур 25°с. Ветровая нагрузка для II географического района.

Тип здания	Отметка надстропильных конструкций, м	Отметка головки кранового рельса, м	Грузоподъемность кранов, т	Пролет здания / К-во пролетов / Тип колонн	18								24						30				
					1	2	3	4	5	6	7	8	1	2	3	4	5	6	1	2	3	4	5
Здания с фонарями	10.80	8.15	10	крайние		КДV-1	КДV-1	КДV-1	КДV-1	КДV-1	КДV-1	КДV-1		КДVI-1	КДVI-1	КДVI-1	КДVI-1	КДVI-1					
				средние		КДIII-3	КДIII-3	КДIII-3	КДIII-3	КДIII-5	КДVI-3	КДVI-3		КДIII-5	КДIII-5	КДIII-5	КДVI-3	КДVI-3					
			20/5	крайние		КДVI-1	КДVI-1	КДVI-1	КДVI-1	КДVI-1	КДVI-1	КДVI-1		КДVI-1	КДVI-1	КДVI-1	КДVI-1	КДVI-1					
				средние		КДIII-4	КДIII-4	КДIII-3	КДIII-3	КДVI-3	КДVI-3	КДVIII-2		КДIII-5	КДIII-5	КДIII-5	КДVI-3	КДVIII-2					
	12.60	9.65	10	крайние		КДIII-6	КДIII-6	КДIII-6	КДIII-7	КДIII-7	КДIII-7	КДIII-7		КДIII-6	КДIII-6	КДIII-7	КДIII-7	КДIII-7		КДIII-6	КДIII-7	КДIII-7	КДIII-7
				средние		КДIII-10	КДIII-10	КДIII-10	КДIII-10	КДIII-11	КДIII-11	КДII-14		КДIII-11	КДII-13	КДII-13	КДIII-11	КДIII-11		КДIII-11	КДII-11	КДII-11	КДII-14
			20/5	крайние		КДIII-6	КДIII-6	КДIII-6	КДIII-7	КДIII-7	КДIII-7	КДIII-7		КДIII-7	КДIII-7	КДIII-7	КДIII-7	КДIII-7		КДIII-7	КДIII-7	КДIII-7	КДIII-7
				средние		КДIII-10	КДIII-10	КДIII-10	КДIII-10	КДIII-12	КДIII-12	КДIII-12		КДIII-11	КДIII-11	КДIII-11	КДIII-13	КДIII-13		КДII-14	КДII-14	КДII-14	КДIII-14
			30/5	крайние		КДIII-6	КДIII-6	КДIII-7	КДIII-7	КДIII-7	КДIII-7	КДIII-7		КДIII-7	КДIII-7	КДIII-7	КДIII-7	КДIII-7		КДIII-7	КДIII-7	КДIII-7	КДIII-7
				средние		КДIII-13	КДIII-13	КДIII-13	КДIII-13	КДIII-13	КДIII-13	КДIII-14		КДIII-14	КДIII-14	КДIII-14	КДIII-14	КДIII-14		КДIII-14	КДIII-14	КДIII-14	КДIII-14
	14.40	11.45	10	крайние		КДII-16	КДII-16	КДII 16	КДII-16	КДIII-15	КДIII-15	КДIII-15		КДII-16	КДIII-15	КДIII-15	КДIII-15	КДIII-15					
				средние		КДII-21	КДII-21	КДII-21	КДII-21	КДII-21	КДII-21	КДIII-18		КДII-22	КДII-22	КДII-22	КДII-22	КДIII-18					
			20/5	крайние		КДII-16	КДII-16	КДII-16	КДII-16	КДIII-15	КДIII-15	КДIII-15		КДII-16	КДIII-15	КДIII-15	КДIII-15	КДIII-15		КДII-16	КДIII-15	КДIII-15	КДIII-15
				средние		КДII-21	КДII-21	КДII-21	КДII-21	КДIII-18	КДIII-18	КДIII-18		КДII-22	КДII-22	КДII-22	КДVI-7	КДVI-7		КДII-22	КДII-22	КДII-22	КДVI-7
			30/5	крайние		КДII-16	КДII-16	КДII-16	КДII-16	КДIII-15	КДIII-16	КДIII-16		КДII-16	КДIII-15	КДIII-15	КДIII-15	КДIII-15		КДII-16	КДIII-15	КДIII-15	КДIII-15
				средние		КДIII-20	КДIII-20	КДIII-20	КДIII-20	КДIII-20	КДIII-20	КДIII-20		КДIII-21	КДIII-21	КДIII-21	КДIII-21	КДIII-21		КДIII-21	КДVI-7	КДVI-7	КДIII-21
Здания без фонарей	10.80	8.15	10	крайние	КДV-1	КДV-1	КДIII-1	КДIII-1	КДV-1	КДV-1	КДV-1	КДV-1	КДV-1	КДV-1	КДV-1	КДV-1	КДV-1	КДV-1					
				средние		КДIII-3	КДIII-3	КДIII-3	КДIII-3	КДIII-5	КДIII-5	КДV-3		КДIII-5	КДIII-5	КДIII-5	КДVI-3	КДVI-3					
			20/5	крайние	КДVI-1	КДVI-1	КДVI-1	КДVI-1	КДVI-1	КДVI-1	КДVI-1	КДVI-1	КДVI-1	КДVI-1	КДVI-1	КДVI-1	КДVI-1	КДVI-1					
				средние		КДIII-4	КДIII-3	КДIII-3	КДIII-3	КДVI-2	КДVI-3	КДVI-3		КДIII-5	КДIII-5	КДIII-5	КДVI-3	КДVI-3					
	12.60	9.65	10	крайние	КДIII-7	КДIII-6	КДIII-6	КДIII-6	КДIII-6	КДIII-7	КДIII-7	КДIII-7	КДIII-7	КДIII-6	КДIII-6	КДIII-7	КДIII-7	КДIII-7	КДIII-6	КДIII-6	КДIII-7	КДIII-7	КДIII-7
				средние		КДIII-10	КДII-12	КДII-12	КДII-12	КДIII-10	КДIII-10	КДIII-10		КДIII-11	КДIII-10	КДIII-10	КДIII-11	КДIII-11		КДIII-11	КДII-13	КДII-13	КДIII-11
			20/5	крайние	КДIII-7	КДIII-6	КДIII-6	КДIII-6	КДIII-6	КДIII-7	КДIII-7	КДIII-7	КДIII-7	КДIII-6	КДIII-6	КДIII-7	КДIII-7	КДIII-7	КДIII-6	КДIII-6	КДIII-7	КДIII-7	КДIII-7
				средние		КДIII-10	КДIII-10	КДIII-10	КДIII-10	КДII-14	КДII-14	КДII-14		КДIII-11	КДII-11	КДIII-11	КДIII-11	КДIII-11		КДII-14	КДII-14	КДII-14	КДII-13
			30/5	крайние	КДIII-7	КДIII-6	КДIII-6	КДIII-6	КДIII-6	КДIII-7	КДIII-7	КДIII-7	КДIII-7	КДIII-7	КДIII-7	КДIII-7	КДIII-7	КДIII-7	КДIII-7	КДIII-7	КДIII-7	КДIII-7	КДIII-7
				средние		КДIII-13	КДII-14	КДII-14	КДII-14	КДIII-13	КДIII-13	КДIII-13		КДIII-14	КДII-14	КДII-14	КДIII-14	КДIII-14		КДIII-14	КДIII-14	КДIII-14	КДIII-14
	14.40	11.45	10	крайние	КДIII-15	КДII-16	КДII-17	КДII-17	КДII-17	КДII-17	КДII-17	КДIII-15	КДIII-15	КДII-16	КДII-16	КДII-16	КДIII-15	КДIII-15					
				средние		КДII-21	КДII-21	КДII-21	КДII-21	КДII-21	КДII-21	КДII-21		КДII-22	КДII-21	КДII-21	КДII-21	КДII-21					
			20/5	крайние	КДIII 15	КДII-16	КДII-17	КДII-17	КДII-17	КДII-17	КДII-17	КДIII-15	КДIII-15	КДII-16	КДII-16	КДII-16	КДIII-15	КДIII-15	КДIII-15	КДII-16	КДIII-15	КДIII-15	КДIII-15
				средние		КДII-21	КДII-21	КДII-21	КДII-21	КДII-21	КДII-21	КДII-21		КДII-22	КДII-22	КДII-22	КДII-22	КДII-22		КДII-22	КДII-22	КДII-22	КДII-22
			30/5	крайние	КДIII-16	КДII-16	КДII-16	КДII-16	КДII-16	КДII-16	КДII-16	КДIII-15	КДIII-15	КДII-16	КДII-16	КДII-16	КДIII-15	КДIII-15	КДIII-15	КДII-16	КДIII-15	КДIII-15	КДIII-15
				средние		КДIII-20	КДII-21	КДII-21	КДII-21	КДIII-20	КДIII-20	КДIII-20		КДIII-21	КДVI-7	КДVI-7	КДVI-7	КДIII-21		КДIII-21	КДII-22	КДII-22	КДIII-21

Примечания см. на листе 2

Госстрой СССР / ПРОЕКТНЫЙ ИНСТИТУТ №1 г. Ленинград	Нач. отд. Рошо; Гл. кон. пр. Цыбров; Рук. группы Лой; Ст. инж. Рожнеченцев; Исполнит. Перова	Проверил Лой; Инженер	
ТК	Сборные железобетонные двухветвевые колонны	КЭ-01-52 Выпуск XII	
1970	Ключ для подбора колонн с шагом по крайним рядам 6м, по средним - 12м при разрезных подкрановых балках. Расчетный перепад температур 25°с. Ветровая нагрузка для II географического района	Лист 3	

10592 10

Ключ для подбора колонн с шагом по крайним рядам 6м, по средним - 12м при разрезных стальных и ж.-б. подкрановых балках Расчетный перепад температур 25°с Ветровая нагрузка для III географического района

Тип здания	Отметка низа стропильных конструкций м	Отметка здания до коньковой м	Грузоподъемность кранов т	Пролет здания м / К-во пролетов	Тип колонн	18								24						30				
						1	2	3	4	5	6	7	8	1	2	3	4	5	6	1	2	3	4	5
Здания с фонарями	10.80	8.15	10		крайние		КА VII-1	КА VII-1	КА VII-1	КА VII-1	КА VII-1	КА VII-1	КА VII-1		КА VII-1	КА VII-1	КА VII-1	КА VII-1	КА VII-1					
					средние		КА III-4	КА III-4	КА III-3	КА III-3	КА VI-2	КА VI-2	КА VI-3		КА VI-3	КА VI-3	КА III-5	КА VIII-2	КА VIII-2					
			20/5		крайние		КА VII-1	КА VII-1	КА VII-1	КА VII-1	КА VII-1	КА VII-1	КА VII-1		КА VII-1	КА VII-1	КА VII-1	КА VII-1	КА VII-1					
					средние		КА VI-3	КА VI-3	КА III-5	КА III-5	КА VIII-1	КА VIII-2	КА VIII-2		КА VI-3	КА VI-3	КА III-5	КА VIII-2	КА VIII-2					
	12.60	9.65	10		крайние		КА III-7	КА III-7	КА III-7	КА III-7	КА III-7	КА III-7	КА VI-4		КА III-7	КА III-7	КА III-7	КА III-7	КА VI-4		КА III 7	КА III-7	КА VI-4	КА III-4
					средние		КА III-10	КА III-10	КА III-10	КА III-10	КА III-12	КА III-12	КА III-12		КА III-11	КА III-11	КА III-11	КА III-11	КА III-13		КА III-13	КА III-11	КА III-11	КА III-13
			20/5		крайние		КА III-7	КА III-7	КА III-7	КА III-7	КА III-7	КА III-7	КА VI-4		КА III-7	КА III-7	КА III-7	КА III-7	КА VI-4		КА III-7	КА III 7	КА VI-4	КА III-4
					средние		КА III-12	КА III-12	КА III-12	КА III-12	КА III-12	КА III-12	КА III-13		КА III-13	КА III-13	КА III-13	КА III-13	КА III-13		КА III-14	КА III-13	КА III-13	КА III-14
			30/5		крайние		КА III-7	КА III-7	КА III-7	КА III-7	КА III-7	КА III-7	КА VI-4		КА III-7	КА III-7	КА III-7	КА III-7	КА VI-4		КА III-7	КА III-7	КА VI-4	КА VI-4
					средние		КА III-13	КА III-13	КА III-13	КА III-13	КА III-14	КА III-14	КА III-14		КА III-14	КА III-14	КА III-14	КА III-14	КА III-14		КА III 14	КА III 14	КА III-14	КА III-4
	14.40	11.45	10		крайние		КА III-15	КА III-15	КА III-15	КА III-15	КА III-15	КА III-15	КА III-15		КА III-15	КА III-15	КА III-15	КА III-16	КА III-16					
					средние		КА III-18	КА III-18	КА III-18	КА III-18	КА III-18	КА III-18	КА III-18		КА III-18	КА III-18	КА III-18	КА III-18	КА VI-7					
			20/5		крайние		КА III-15	КА III-15	КА III-15	КА III-15	КА III-15	КА III-15	КА III-15		КА III-15	КА III-15	КА III-15	КА III-16	КА III-16		КА III-15	КА III-16	КА III-16	КА III-16
					средние		КА III-20	КА III-18	КА III-18	КА III-18	КА III-20	КА III-20	КА III-20		КА III-20	КА III-20	КА III-20	КА III-20	КА III-21		КА III-21	КА III-19	КА III-19	КА III-21
			30/5		крайние		КА III-15	КА III-15	КА III-16	КА III-16	КА III-16	КА III-16	КА III-16		КА III-15	КА III-16	КА III-16	КА III-16	КА III-16		КА III-16	КА III-17	КА III-17	КА III-17
					средние		КА III-20	КА III-20	КА III-20	КА III-20	КА III-20	КА III-20	КА VIII-4		КА III-21	КА III-21	КА III-21	КА III-21	КА VIII-4		КА III-21	КА III-21	КА III-21	КА VIII-4
Здания без фонарей	10.80	8.15	10		крайние	КА XII-1	КА VII-1	КА VI-1	КА VI-1	КА VI-1	КА VI-1	КА VI-1	КА VI-1	КА XII-1	КА VII-1	КА VII-1	КА VII-1	КА VII-1	КА VII-1					
					средние		КА III-4	КА III-3	КА III-3	КА III-3	КА III-5	КА VI-3	КА VI-3		КА VI-3	КА III-5	КА III-5	КА VI-3	КА VI-3					
			20/5		крайние	КА XII-1	КА XII-1	КА VI-1	КА VI-1	КА VI-1	КА VI-1	КА VI-1	КА VI-1	КА XII-1	КА XII-1	КА XII-1	КА XII-1	КА XII-1	КА XII-1					
					средние		КА III-5	КА III-5	КА III-5	КА III-5	КА VI-3	КА VI-3	КА VI-3		КА VI-3	КА III-5	КА III-5	КА VI-3	КА VI-3					
	12.60	9.65	10		крайние	КА III-7	КА III-7	КА III-7	КА III-7	КА III-7	КА III-7	КА III-7	КА III-7	КА III-7	КА III-7	КА III-7	КА III-7	КА III-7	КА III-7	КА III-7	КА III-7	КА III-7	КА III-7	КА III-7
					средние		КА III 10	КА III-10	КА III-10	КА III-10	КА III-10	КА III-10	КА III-10		КА III-11	КА III-11	КА III-11	КА III-11	КА III-11		КА III-13	КА III-11	КА III-11	КА III-11
			20/5		крайние	КА III-7	КА III-7	КА III-7	КА III-7	КА III-7	КА III-7	КА III-7	КА III-7	КА III-7	КА III-7	КА III-7	КА III-7	КА III-7	КА III-7	КА III-7	КА III-7	КА III-7	КА III-7	КА III-7
					средние		КА III-12	КА III-12	КА III-12	КА III-12	КА III-12	КА III-12	КА III-12		КА III-13	КА III-11	КА III 11	КА III-13	КА III-13		КА III-14	КА III-13	КА III-13	КА III-14
			30/5		крайние	КА III-7	КА III-7	КА III-7	КА III-7	КА III-7	КА III-7	КА III-7	КА III-7	КА III-7	КА III-7	КА III-7	КА III-7	КА III-7	КА III-7	КА III-7	КА III 7	КА III-7	КА III-7	КА III-7
					средние		КА III-13	КА III-13	КА III-13	КА III 13	КА III-13	КА III-13	КА III-13		КА III-14	КА III-14	КА III-14	КА III-14	КА III-14		КА III-14	КА III-14	КА III-14	КА III-14
	14.40	11.45	10		крайние	КА III-15	КА III-15	КА III-15	КА III-15	КА III-15	КА III-15	КА III-15	КА III-15	КА III-16	КА III-15	КА III-15	КА III-15	КА III-15	КА III 15					
					средние		КА III-18	КА III-18	КА III-18	КА III-15	КА III-15	КА III-15	КА III-15		КА III-18	КА III-18	КА III-18	КА III-18	КА III-18					
			20/5		крайние	КА III-16	КА III-15	КА III-15	КА III-18	КА III-18	КА III-18	КА III-18	КА III-18	КА III-16	КА III-15	КА III-15	КА III-15	КА III-15	КА III-15	КА III-17	КА III 15	КА III-15	КА III-15	КА III-15
					средние		КА III-20	КА III-18	КА III-15	КА III-15	КА III-15	КА III-15	КА III-15		КА III-20	КА III-18	КА III-18	КА III-18	КА III-18		КА III-21	КА III-19	КА III-19	КА III-19
			30/5		крайние	КА III-16	КА III-15	КА III-15	КА III-15	КА III-18	КА III-18	КА III-18	КА III-18	КА III-16	КА III-15	КА III-15	КА III-15	КА III-15	КА III-15	КА III-17	КА III-16	КА III-16	КА III 16	КА III-15
					средние		КА III-20	КА III-20	КА III-20	КА III-20	КА III-20	КА III-20	КА III-20		КА III-21	КА III-21	КА III-21	КА III-21	КА III-21		КА III-21	КА III-21	КА III-21	КА III-21

Примечания см. на листе 2.

Госстрой СССР ПРОЕКТНЫЙ ИНСТИТУТ г. Ленинград	Гл. инженер проекта Рыжа; Гл. констр. пр. Шидаров; Рук. группы Лой; Ст. инженер Финкельштейн; Инженер Лой	Исполнил Лой; Проверил Лой	

ТК 1970	Сборные железобетонные двухветвевые колонны. Ключ для подбора колонн с шагом по крайним рядам 6м по средним - 12м при разрезных подкрановых балках. Расчетный перепад температур 25°с Ветровая нагрузка для III географического района.	КЭ-01-52	Выпуск XII
		Лист 4	

10592 11

Ключ для подбора колонн с шагом по крайним рядам 6 м, по средним - 12 м при разрезных стальных и ж.б. подкрановых балках. Расчетный перепад температур 25°С. Ветровая нагрузка для I, II и III географических районов.

Географический район ветровой нагрузки	Отметка низа стропильных конструкций	Отметка головки кранового рельса	Грузоподъемность крана т	Тип здания	Здания без фонарей											Здания с фонарями								
				Пролет здания м	24						30					24					30			
				Тип колонн / к-во пролетов	1	2	3	4	5	6	1	2	3	4	5	2	3	4	5	6	2	3	4	5
I	16.2	12.65	30/5	крайние	КДII-22	КДIII-22	КДIII-22	КДIII-22	КДIII-22	КДII-22	КДII-22	КДIII-22	КДII-22	КДIII-22	КДIII-22	КДIII-22	КДII-22	КДIII-22	КДIII-22	КДIII-22	КДIII-22	КДIII-22	КДIII-22	КДIII-22
				средние		КДII-26	КДII-27	КДII-27	КДIII-26	КДII-26		КДIII-26	КДII-28	КДII-28	КДIII-26	КДII-26	КДII-26	КДII-26	КДII-26	КДII-11	КДII-26	КДII-26	КДIII-26	КДIII-26
		12.85	50/10	крайние	КДIII-24	КДIII-24	КДIII-24	КДIII-24	КДIII-24	КДII-24	КДII-24	КДIII-24	КДII-24	КДIII-24	КДIII-24	КДIII-24	КДIII-24	КДIII-24	КДIII-24	КДIII-24	КДII-24	КДII-24	КДII-24	КДII-24
				средние		КДII-29	КДII-29	КДII-29	КДII-11	КДII-11		КДII-29	КДII-29	КДII-29	КДII-11	КДII-29	КДII-29	КДII-29	КДII-11	КДIII-27	КДII-29	КДII-29	КДII-29	КДIII-27
	18.0	14.45	30/5	крайние	КДIII-28	КДIII-28	КДIII-28	КДIII-28	КДIII-28	КДIII-28	КДIII-28	КДIII-28	КДIII-28	КДIII-28	КДIII-28	КДIII-28	КДIII-28	КДIII-28	КДIII-29	КДIII-29	КДIII-28	КДIII-28	КДII-13	КДII-13
				средние		КДII-34	КДII-34	КДII-34	КДII-34	КДIII-32		КДII-34	КДII-34	КДII-34	КДII-34	КДII-34	КДII-34	КДII-34	КДIII-32	КДIII-32	КДII-34	КДII-34	КДII-34	КДIII-32
		14.65	50/10	крайние	КДIII-30	КДIII-30	КДIII-30	КДIII-30	КДIII-30	КДIII-30	КДIII-30	КДIII-30	КДIII-30	КДIII-30	КДIII-31	КДIII-30	КДIII-30	КДIII-30	КДIII-31	КДIII-31	КДIII-29	КДIII-31	КДII-14	КДII-14
				средние		КДII-35	КДII-35	КДII-35	КДII-35	КДII-35		КДII-35	КДII-35	КДII-35	КДII-35	КДII-35	КДII-35	КДII-35	КДII-33	КДII-33	КДII-36	КДII-36	КДII-36	КДIII-34
II	16.2	12.65	30/5	крайние	КДIII-22	КДIII-22	КДIII-22	КДIII-22	КДIII-22	КДIII-22	КДIII-22	КДIII-22	КДIII-22	КДIII-22	КДIII-22	КДIII-22	КДIII-22	КДIII-22	КДIII-22	КДIII-22	КДIII-22	КДIII-22	КДIII-22	КДIII-22
				средние		КДIII-26	КДIII-26	КДII-28	КДIII-26	КДIII-26		КДIII-26	КДII-28	КДII-28	КДIII-26	КДIII-26	КДIII-26	КДIII-26	КДII-11	КДIII-27	КДIII-26	КДIII-26	КДIII-26	КДII-11
		12.85	50/10	крайние	КДIII-24	КДIII-24	КДIII-24	КДIII-24	КДIII-24	КДIII-24	КДIII-24	КДIII-24	КДIII-24	КДIII-24	КДIII-24	КДIII-24	КДIII-24	КДIII-24	КДIII-24	КДII 10	КДIII-24	КДIII-24	КДIII-24	КДII-10
				средние		КДII-11	КДII-29	КДII-29	КДII-11	КДIII-27		КДII-29	КДII-29	КДII-29	КДIII-27	КДII-11	КДII-11	КДII-11	КДIII-27	КДII 12	КДII-11	КДII-11	КДII-11	КДIII-27
	18.0	14.45	30/5	крайние	КДII-13	КДIII-28	КДIII-28	КДIII-28	КДIII-28	КДII-13	КДII-13	КДIII-28	КДII-13	КДII 13	КДII-13	КДIII-28	КДII 13	КДII-13	КДII-13	КДII-13	КДIII-28	КДII 13	КДII-13	КДII-13
				средние		КДIII-32	КДII-34	КДII-34	КДIII-32	КДIII-32		КДIII-32	КДII-34	КДII-34	КДIII-32	КДIII-32	КДIII-32	КДII-34	КДIII-32	КДIII-32	КДIII-32	КДII 32	КДII-34	КДIII-32
		14.65	50/10	крайние	КДII-14	КДIII-30	КДIII-30	КДIII-30	КДIII 31	КДIII-31	КДII-14	КДIII-30	КДII-14	КДII-14	КДII-14	КДIII-30	КДII-14	КДII-14	КДII-14	КДII-14	КДIII-30	КДII 14	КДII-14	КДII-14
				средние		КДIII-33	КДII-35	КДII-35	КДIII-33	КДIII-33		КДIII-33	КДII-36	КДII-36	КДIII-34	КДIII-33	КДIII-33	КДII-35	КДIII-33	КДIII-33	КДIII-34	КДIII-34	КДII-36	КДIII-34
III	16.2	12.65	30/5	крайние	КДII-9	КДIII-22	КДII-9	КДII-9	КДII-9	КДII-9	КДII-9	КДII-9	КДII-9	КДII-9	КДII-9	КДIII-22	КДII-9	КДII-9	КДII-9	КДII-9	КДII-9	КДII-9	КДII-9	КДII-9
				средние		КДII-11	КДIII-26	КДIII-26	КДIII-26	КДII-11		КДIII-26	КДIII-26	КДIII-26	КДII-11	КДII-11	КДII-11	КДIII-26	КДIII-27	КДIII-27	КДIII-26	КДIII 26	КДIII-26	КДIII-27
		12.85	50/10	крайние	КДII-10	КДIII-24	КДII-10	КДII-10	КДII-10	КДII-10	КДII-10	КДII 10	КДII-10	КДII-10	КДII-10	КДIII-24	КДII-10	КДII 10	КДII-10	КДII-10	КДII-10	КДII-10	КДII-10	КДII-10
				средние		КДIII-27	КДII-11	КДII-11	КДIII-27	КДIII-27		КДIII-27	КДII-11	КДII-11	КДIII-27	КДIII-27	КДIII-24	КДIII-27	КДII-12	КДII-12	КДIII-21	КДIII-27	КДIII-27	КДII-12
	18.0	14.45	30/5	крайние	КДII-13	КДII-13	КДII-13	КДII-13	КДII-13	КДII-13	КДII-13	КДII-13	КДII 13	КДII-13	КДII-13	КДII-13	КДII 13	КДII-13	КДII-13	КДII 13	КДII-13	КДII-13	КДII-13	КДII-13
				средние		КДIII-32	КДIII-32	КДIII-32	КДIII-32	КДIII-32		КДIII-32	КДIII-32	КДIII-32	КДIII-32	КДIII-32	КДIII-32	КДIII-32	КДIII-33	КДIII-33	КДIII-32	КДIII-32	КДIII-32	КДIII-33
		14.65	50/10	крайние	КДII-14	КДII-14	КДII-14	КДII-14	КДII-14	КДII-14	КДII-14	КДII-14	КДII-14	КДII-14	КДII-14	КДII-14	КДII-14	КДII-14	КДII-14	КДII-14	КДII 14	КДII-14	КДII-14	КДII-14
				средние		КДIII-33	КДIII-33	КДIII 33	КДIII-33	КДIII-33		КДIII-34	КДIII-33	КДIII-33	КДIII-34	КДIII-33	КДIII-33	КДIII-33	КДIII-33	КДIII-33	КДIII-34	КДIII-34	КДIII-34	КДIII-34

Примечания см. на листе 2.

ТК	Сборные железобетонные двухветвевые колонны		КЭ-01-62 Выпуск XII
1970	Ключ для подбора колонн с шагом по крайним рядам 6м по средним - 12м при разрезных подкрановых балках. Расчетный перепад температур 25°С. Ветровая нагрузка для I, II и III географических районов.		Лист 5

Ключ для подбора колонн с шагом по крайним рядам 6 м, средним-12 м при разрезных стальных и ж/б подкрановых балках. Ветровая нагрузка для I географического района. Расчетный перепад температур 40°С

Тип здания	Отметка низа стропильных конструкций м	Отметка головки кранового рельса м	Грузоподъемность кранов т	Пролет здания м / К-во пролетов / Тип колонн	18								24						30				
					1	2	3	4	5	6	7	8	1	2	3	4	5	6	1	2	3	4	5
Здания с фонарями	10.80	8.15	10	крайняя		КДIII-1	КДIII-1	КДVI-1	КДVI-1	КДVI-1	КДVI-1	КДVI-1		КДIII-1	КДXII-1	КДXII-1	КДXII-1	КДXII-1					
				средняя		КДIII-3	КДIII-3	КДIII-3	КДIII-3	КДVI-3	КДVI-3	КДVI-3		КДIII-3	КДIII-3	КДIII-3	КДVIII-2	КДVIII-2					
			20/5	крайняя		КДIII-1	КДIII-1	КДVI-1	КДVI-1	КДVI-1	КДVI-1	КДVI-1		КДIII-1	КДXII-1	КДXII-1	КДXII-1	КДXII-1					
				средняя		КДIII-3	КДIII-3	КДIII-3	КДIII-3	КДVIII-2	КДVIII-2	КДVIII-2		КДIII-5	КДIII-5	КДIII-5	КДVIII-2	КДVIII-2					
	12.60	9.65	10	крайняя		КДIII-6	КДIII-6	КДIII-7	КДIII-7	КДIII-7	КДIII-7	КДIII-7		КДIII-6	КДIII-7	КДIII-7	КДIII-7	КДIII-7		КДIII-6	КДIII-7	КДIII-7	КДIII-7
				средняя		КДIII-10	КДIII-10	КДII-12	КДII-12	КДIII-10	КДIII-10	КДIII-10		КДIII-10	КДIII-10	КДIII-10	КДIII-11	КДIII-11		КДII-14	КДII-14	КДII-14	КДII-14
			20/5	крайняя		КДIII-6	КДIII-6	КДIII-7	КДIII-7	КДIII-7	КДIII-7	КДIII-7		КДIII-6	КДIII-7	КДIII-7	КДIII-7	КДIII-7		КДIII-6	КДIII-7	КДIII-7	КДIII-7
				средняя		КДIII-10	КДIII-10	КДIII-10	КДIII-10	КДIII-17	КДII-14	КДII-14		КДIII-11	КДIII-11	КДIII-11	КДIII-11	КДII-14		КДII-14	КДII-14	КДII-14	КДIII-14
			30/5	крайняя		КДIII-6	КДIII-6	КДIII-7	КДIII-7	КДIII-7	КДIII-7	КДIII-7		КДIII-6	КДIII-7	КДIII-7	КДIII-7	КДIII-7		КДIII-6	КДIII-7	КДIII-7	КДIII-7
				средняя		КДII-14	КДII-14	КДII-14	КДII-14	КДIII-13	КДIII-13	КДIII-13		КДII-14	КДII-14	КДII-14	КДIII-14	КДIII-14		КДIII-14	КДIII-14	КДIII-14	КДIII-14
	14.40	11.45	10	крайняя		КДII-16	КДII-16	КДII-16	КДII-16	КДII-16	КДIII-15	КДIII-15		КДII-16	КДIII-15	КДIII-15	КДIII-15	КДIII-15					
				средняя		КДII-21	КДII-21	КДII-21	КДII-21	КДII-21	КДVI-7	КДVI-7		КДII-21	КДII-21	КДII-21	КДVI-7	КДVI-7					
			20/5	крайняя		КДII-16	КДII-16	КДII-16	КДII-16	КДII-16	КДIII-15	КДIII-15		КДII-16	КДIII-15	КДIII-15	КДIII-15	КДIII-15		КДII-16	КДIII-15	КДIII-15	КДIII-15
				средняя		КДII-21	КДII-21	КДII-21	КДII-21	КДII-21	КДVI-7	КДVI-7		КДII-22	КДII-22	КДII-22	КДVI-7	КДVI-7		КДII-22	КДII-22	КДII-22	КДVI-7
			30/5	крайняя		КДII-16	КДII-16	КДII-16	КДII-16	КДII-16	КДIII-15	КДIII-15		КДII-16	КДIII-15	КДIII-15	КДIII-15	КДIII-15		КДII-16	КДIII-15	КДIII-15	КДIII-15
				средняя		КДVI-7	КДVI-7	КДII-21	КДII-21	КДIII-20	КДIII-20	КДIII-20		КДII-22	КДII-22	КДII-22	КДIII-21	КДIII-21		КДVI-7	КДVI-7	КДVI-7	КДIII-21
Здания без фонарей	10.80	8.15	10	Крайняя	КДVI-1	КДIII-1	КДIII-1	КДIII-1	КДIII-1	КДVI-1	КДVI-1	КДVI-1	КДXII-1	КДIII-1	КДIII-1	КДIII-1	КДVI-1	КДVI-1					
				средняя		КДIII-3	КДIII-3	КДIII-3	КДIII-3	КДVI-3	КДVI-3	КДVI-3		КДIII-3	КДIII-3	КДIII-3	КДVI-3	КДVIII-2					
			20/5	крайняя	КДVI-1	КДIII-1	КДIII-1	КДIII-1	КДVI-1	КДVI-1	КДVI-1	КДVI-1	КДXII-1	КДIII-1	КДVI-1	КДVI-1	КДVI-1	КДVI-1					
				средняя		КДIII-3	КДIII-3	КДIII-3	КДIII-3	КДVI-3	КДVIII-2	КДVIII-2		КДIII-5	КДIII-5	КДIII-5	КДVI-3	КДVIII-2					
	12.60	9.65	10	крайняя	КДIII-6	КДIII-6	КДIII-6	КДIII-6	КДIII-7	КДIII-7	КДIII-7	КДIII-7	КДIII-6	КДIII-6	КДIII-6	КДIII-7	КДIII-7	КДIII-7	КДIII-6	КДIII-6	КДIII-6	КДIII-7	КДIII-7
				средняя		КДIII-10	КДII-12	КДII-12	КДII-12	КДIII-10	КДIII-10	КДIII-10		КДIII-11	КДIII-10	КДIII-10	КДIII-11	КДIII-11		КДIII-11	КДIII-11	КДIII-11	КДIII-11
			20/5	крайняя	КДIII-6	КДIII-6	КДIII-6	КДIII-6	КДIII-7	КДIII-7	КДIII-7	КДIII-7	КДIII-6	КДIII-6	КДIII-6	КДIII-7	КДIII-7	КДIII-7	КДIII-6	КДIII-6	КДIII-6	КДIII-7	КДIII-7
				средняя		КДIII-10	КДIII-10	КДIII-10	КДIII-10	КДIII-10	КДIII-10	КДII-14		КДIII-11	КДIII-11	КДIII-11	КДIII-11	КДII-14		КДII-14	КДII-14	КДII-14	КДII-14
			30/5	крайняя	КДIII-6	КДIII-6	КДIII-6	КДIII-7	КДIII-7	КДIII-7	КДIII-7	КДIII-7	КДIII-6	КДIII-6	КДIII-7	КДIII-7	КДIII-7	КДIII-7	КДIII-6	КДIII-6	КДIII-7	КДIII-7	КДIII-7
				средняя		КДII-14	КДII-14	КДII-14	КДII-14	КДIII-13	КДIII-13	КДIII-13		КДII-14	КДII-14	КДII-14	КДII-14	КДIII-14		КДIII-14	КДIII-14	КДIII-14	КДIII-14
	14.40	11.45	10	крайняя	КДII-16	КДII-16	КДII-17	КДII-17	КДII-17	КДII-17	КДII-17	КДII-17	КДII-16	КДII-16	КДII-16	КДII-16	КДII-16	КДIII-15					
				средняя		КДII-21	КДII-21	КДII-21	КДII-21	КДII-21	КДII-21	КДII-21		КДII-21	КДII-21	КДII-21	КДII-21	КДII-21					
			20/5	крайняя	КДII-16	КДII-16	КДII-17	КДII-17	КДII-17	КДII-17	КДII-17	КДII-17	КДII-16	КДII-16	КДII-16	КДII-16	КДII-16	КДIII-15	КДII-16	КДII-16	КДII-16	КДII-16	КДIII-15
				средняя		КДII-21	КДII-21	КДII-21	КДII-21	КДII-21	КДII-21	КДII-21		КДII-22	КДII-21	КДII-21	КДII-22	КДII-22		КДII-22	КДII-22	КДII-22	КДVI-7
			30/5	крайняя	КДII-16	КДII-16	КДII-17	КДII-17	КДII-17	КДII-17	КДII-17	КДII-17	КДII-16	КДII-16	КДII-16	КДII-16	КДII-16	КДIII-15	КДII-16	КДII-16	КДII-16	КДII-16	КДIII-15
				средняя		КДVI-7	КДII-21	КДII-21	КДII-21	КДVI-7	КДVI-7	КДIII-20		КДII-22	КДII-22	КДII-22	КДVI-7	КДVI-7		КДVI-7	КДII-22	КДII-22	КДVI-7

Примечания см. на листе 2

ТК	Сборные железобетонные двухветвевые колонны	КЭ-01-52 Выпуск XII	
1970	Ключ для подбора колонн с шагом по крайним рядам 6 м, по средним -12 м при разрезных подкрановых балках ветровая нагрузка для I географического района. Расчетный перепад температур 40°С	Лист	6

Госстрой СССР
Проектный институт №1
г. Ленинград

Нач. отд.		Рошо	Испытал		Шишлевская
Гл. конст.		Чибиров			Перова
Рук. группы		Лой			
Ст. инж.		Фрикмышман	Проверил		Лой
Инженер					

Ключ для подбора колонн с шагом по крайним рядам 6 м, по средним – 12 м при разрезных стальных и ж.-б. подкрановых балках. Ветровая нагрузка для II географического района. Расчетный перепад температур 40°С

Тип здания	Отметка низа стропильных конструкций, м	Отметка головки кранового рельса, м	Грузоподъемность кранов, т	Пролет здания, м / К-во пролетов / тип колонн	18								24						30				
					1	2	3	4	5	6	7	8	1	2	3	4	5	6	1	2	3	4	5
Здания с фонарями	10.80	8.13	10	крайние		КДVI-1	КДVI-1	КДVI-1	КДVI-1	КДVI-1	КДVI-1	КДVI-1		КДXII-1	КДXII-1	КДXII-1	КДXII-1	КДXII-1					
				средние		КДVI-3	КДIII-5	КДIII-5	КДIII-5	КДVIII-2	КДVIII-2	КДVIII-2		КДVI-3	КДVI-3	КДVI-3	КДVIII-2	КДVIII-2					
			20/5	крайние		КДVI-1	КДVI-1	КДVI-1	КДVI-1	КДVI-1	КДVI-1	КДVI-1		КДXII-1	КДXII-1	КДXII-1	КДXII-1	КДXII-1					
				средние		КДVI-3	КДIII-5	КДIII-5	КДIII-5	КДVIII-2	КДVIII-2	КДVIII-2		КДVI-3	КДVI-3	КДVI-3	КДVIII-2	КДVIII-2					
	12.60	9.65	10	крайние		КДIII-6	КДIII-6	КДIII-7	КДIII-7	КДIII-7	КДIII-7	КДIII-7		КДIII-6	КДIII-7	КДIII-7	КДIII-7	КДIII-7		КДIII-6	КДIII-7	КДIII-7	КДVI-4
				средние		КДIII-10	КДIII-10	КДIII-10	КДIII-10	КДIII-11	КДII-14	КДII-14		КДIII-11	КДIII-11	КДIII-11	КДIII-11	КДII-14		КДIII-11	КДIII-11	КДIII-11	КДIII-13
			20/5	крайние		КДIII-6	КДIII-6	КДIII-7	КДIII-7	КДIII-7	КДIII-7	КДIII-7		КДIII-6	КДIII-7	КДIII-7	КДIII-7	КДIII-7		КДIII-6	КДIII-7	КДIII-7	КДVI-4
				средние		КДIII-10	КДIII-10	КДIII-10	КДIII-10	КДII-14	КДIII-13	КДIII-13		КДIII-11	КДIII-11	КДIII-11	КДII-14	КДIII-13		КДIII-13	КДIII-13	КДIII-13	КДIII-14
			30/5	крайние		КДIII-6	КДIII-6	КДIII-7	КДIII-7	КДIII-7	КДIII-7	КДIII-7		КДIII-6	КДIII-7	КДIII-7	КДIII-7	КДIII-7		КДIII-6	КДIII-7	КДIII-7	КДVI-4
				средние		КДIII-13	КДIII-13	КДII-14	КДII-14	КДIII-13	КДIII-13	КДIII-14		КДIII-14	КДIII-14	КДIII-14	КДIII-14	КДIII-14		КДIII-14	КДIII-14	КДIII-14	КДVI-5
	14.40	11.45	10	крайние		КДII-16	КДII-16	КДII-16	КДIII-15	КДIII-15	КДIII-15	КДIII-15		КДII-16	КДIII-15	КДIII-15	КДIII-15	КДIII-15					
				средние		КДIII-18	КДII-21	КДII-21	КДII-21	КДIII-18	КДIII-18	КДIII-18		КДVI-7	КДVI-7	КДII-21	КДVI-7	КДVI-7					
			20/5	крайние		КДII-16	КДII-16	КДII-16	КДIII-15	КДIII-15	КДIII-15	КДIII-15		КДII-16	КДIII-15	КДIII-15	КДIII-15	КДIII-15		КДII-16	КДIII-15	КДIII-15	КДIII-15
				средние		КДVI-7	КДVI-7	КДII-21	КДII-21	КДVI-7	КДVI-7	КДVI-7		КДVI-7	КДVI-7	КДVI-7	КДIII-19	КДIII-19		КДVI-7	КДVI-7	КДVI-7	КДIII-19
			30/5	крайние		КДII-16	КДII-16	КДII-16	КДIII-15	КДIII-15	КДIII-16	КДIII-16		КДII-16	КДIII-15	КДIII-15	КДIII-15	КДIII-15		КДII-16	КДIII-16	КДIII-16	КДIII-16
				средние		КДIII-20	КДIII-20	КДVI-7	КДVI-7	КДIII-20	КДIII-20	КДIII-20		КДIII-21	КДIII-21	КДIII-21	КДIII-21	КДIII-21		КДIII-21	КДIII-21	КДIII-21	КДIII-21
Здания без фонарей	10.8	8.15	10	крайние	КДXII-1	КДVI-1	КДVI-1	КДVI-1	КДVI-1	КДVI-1	КДVI-1	КДVI-1	КДXII-1	КДXII-1	КДVI-1	КДVI-1	КДVI-1	КДVI-1					
				средние		КДIII-3	КДIII-3	КДIII-3	КДIII-3	КДVI-3	КДVI-3	КДVI-3		КДVI-3	КДIII-5	КДIII-5	КДVIII-2	КДVIII-2					
			20/5	крайние	КДXII-1	КДVI-1	КДVI-1	КДVI-1	КДVI-1	КДVI-1	КДVI-1	КДVI-1	КДXII-1	КДVI-1	КДVI-1	КДVI-1	КДVI-1	КДVI-1					
				средние		КДIII-3	КДIII-3	КДIII-3	КДIII-3	КДVI-3	КДVIII-2	КДVIII-2		КДVI-3	КДIII-5	КДIII-5	КДVIII-2	КДVIII-2					
	12.60	9.65	10	крайние	КДIII-7	КДIII-6	КДIII-6	КДIII-6	КДIII-7	КДIII-7	КДIII-7	КДIII-7	КДIII-7	КДIII-6	КДIII-7	КДIII-7	КДIII-7	КДIII-7	КДIII-6	КДIII-6	КДIII-7	КДIII-7	КДIII-7
				средние		КДIII-10	КДII-12	КДII-12	КДII-12	КДIII-10	КДIII-10	КДIII-10		КДIII-11	КДIII-10	КДIII-10	КДIII-11	КДIII-11		КДIII-11	КДIII-11	КДIII-11	КДII-14
			20/5	крайние	КДIII-7	КДIII-6	КДIII-6	КДIII-6	КДIII-7	КДIII-7	КДIII-7	КДIII-7	КДIII-7	КДIII-6	КДIII-7	КДIII-7	КДIII-7	КДIII-7	КДIII-6	КДIII-6	КДIII-7	КДIII-7	КДIII-7
				средние		КДII-14	КДII-12	КДII-12	КДII-12	КДII-14	КДII-14	КДII-14		КДIII-11	КДIII-11	КДIII-11	КДIII-11	КДII-14		КДIII-13	КДII-14	КДII-14	КДIII-14
			30/5	крайние	КДIII-7	КДIII-6	КДIII-6	КДIII-7	КДIII-7	КДIII-7	КДIII-7	КДIII-7	КДIII-7	КДIII-6	КДIII-7	КДIII-7	КДIII-7	КДIII-7	КДIII-7	КДIII-6	КДIII-7	КДIII-7	КДIII-7
				средние		КДIII-13	КДII-14	КДII-14	КДII-14	КДIII-13	КДIII-13	КДIII-13		КДIII-14	КДII-14	КДII-14	КДIII-14	КДIII-14		КДIII-14	КДIII-14	КДIII-14	КДIII-14
	14.40	11.45	10	крайние	КДIII-15	КДII-16	КДII-16	КДII-16	КДII-16	КДII-16	КДII-16	КДIII-15	КДIII-15	КДII-16	КДII-16	КДIII-15	КДIII-15	КДIII-15					
				средние		КДIII-18	КДII-21	КДII-21	КДII-21	КДII-21	КДII-21	КДIII-18		КДVI-7	КДII-21	КДII-21	КДII-21	КДVI-7					
			20/5	крайние	КДIII-15	КДII-16	КДII-16	КДII-16	КДII-16	КДII-16	КДII-16	КДIII-15	КДIII-15	КДII-16	КДII-16	КДIII-15	КДIII-15	КДIII-15	КДIII-15	КДII-16	КДIII-15	КДIII-15	КДIII-15
				средние		КДVI-7	КДII-21	КДII-21	КДII-21	КДII-21	КДII-21	КДVI-7		КДVI-7	КДII-22	КДII-22	КДII-22	КДVI-7		КДVI-7	КДII-22	КДII-22	КДVI-7
			30/5	крайние	КДIII-16	КДII-16	КДII-16	КДII-16	КДII-16	КДII-16	КДII-16	КДIII-15	КДIII-15	КДII-16	КДII-16	КДIII-15	КДIII-15	КДIII-15	КДIII-15	КДII-16	КДIII-15	КДIII-15	КДIII-15
				средние		КДIII-20	КДVI-7	КДVI-7	КДVI-7	КДVI-7	КДIII-20	КДIII-20		КДIII-21	КДVI-7	КДVI-7	КДVI-7	КДIII-21		КДIII-21	КДVI-7	КДVI-7	КДIII-21

Примечания см. на листе 2.

Госстрой СССР, Проектный институт №1, г. Ленинград	Нач. отд. №	Решко	Исп. инж.	Дубчак	Вишневская
	Гл. инж. пр.	Цыбаров			
	Рук. группы	Лой			Перова
	Ст. инжен.	Фиалкевич			
	Инженер		Проверил	Лой	

ТК 1970	Сборные железобетонные двухветвевые колонны		КЭ-01-52 Выпуск XII
	Ключ для подбора колонн с шагом по крайним рядам 6 м, по средним – 12 м, при разрезных подкрановых балках. Ветровая нагрузка для II географического района. Расчетный перепад температур 40°С		Лист 7

Ключ для подбора колонн с шагом по крайним рядам 6м, по средним-12м при разрезных стальных и ж.-б. подкрановых балках. Ветровая нагрузка для III географического района. Расчетный перепад температур 40°С.

Тип здания	Отметка разостранительных конструкций М	Отметка головки крановых рельсов М	Грузоподъемность кранов Т	Пролет здания М / К-во пролетов / Тип колонн	18								24						30				
					1	2	3	4	5	6	7	8	1	2	3	4	5	6	1	2	3	4	5
Здания с фонарями	10.80	8.15	10	крайние		КД XII-1	КД XII-1	КД XII-1	КД XII-1	КД XII-1	КД XII-1	КД XII-1		КД XII-1	КД XII-1	КД XII-1	КД XII-1	КД XII-1					
				средние		КД VI-3	КД VI-3	КД VII-3	КД VI-3	КД VIII-2	КД VIII-2	КД VIII-2		КД VIII-2	КД VIII-2	КД VIII-2	КД VIII-2	КД VIII-2					
			20/5	крайние		КД XII-1	КД XII-1	КД XII-1	КД XII-1	КД XII-1	КД XII-1	КД XII-1		КД XII-1	КД XII-1	КД XII-1	КД XII-1	КД XII-1					
				средние		КД VIII-2	КД VIII-2	КД VI-3	КД VI-3	КД VIII-2	КД VIII-2	КД VIII-2		КД VIII-2	КД VIII-2	КД VIII-2	КД VIII-2	КД VIII-2					
	12.60	9.65	10	крайние		КД III-7	КД III-7	КД III-7	КД III-7	КД III-7	КД III-7	КД VII-4		КД III-7	КД III-7	КД III-7	КД III-7	КД VII-4		КД III-7	КД III-7	КД VII-4	КД VII-4
				средние		КД III-11	КД III-10	КД III-10	КД III-10	КД II-14	КД III-13	КД III-13		КД II-14	КД III-11	КД III-11	КД III-13	КД III-13		КД III-14	КД II-14	КД II-14	КД III-14
			20/5	крайние		КД III-7	КД III-7	КД III-7	КД III-7	КД III-7	КД III-7	КД VII-4		КД III-7	КД III-7	КД III-7	КД III-7	КД VII-4		КД III-7	КД III-7	КД VII-4	КД VII-4
				средние		КД III-13	КД II-14	КД II-14	КД III-11	КД III-13	КД III-13	КД III-13		КД II-14	КД II-14	КД II-14	КД III-13	КД III-13		КД III-14	КД III-14	КД III-14	КД III-14
			30/5	крайние		КД III-7	КД III-7	КД III-7	КД III-7	КД III-7	КД III-7	КД VII-4		КД III-7	КД III-7	КД III-7	КД VII-4	КД VII-4		КД III-9	КД III-9	КД VII-4	КД VII-4
				средние		КД III-13	КД III-13	КД III-13	КД III-13	КД III-14	КД III-14	КД III-14		КД III-14	КД III-14	КД III-14	КД III-14	КД III-14		КД VII-5	КД III-14	КД III-14	КД XII-4
	14.40	11.45	10	крайние		КД III-15	КД III-15	КД III-15	КД III-15	КД III-15	КД III-15	КД III-15		КД III-15	КД III-15	КД III-16	КД III-16	КД III-16					
				средние		КД III-18	КД III-18	КД III-18	КД III-18	КД III-18	КД III-18	КД III-18		КД VII-7	КД VII-7	КД VII-7	КД VII-20	КД III-20					
			20/5	крайние		КД III-15	КД III-15	КД III-15	КД III-15	КД III-15	КД III-15	КД III-16		КД III-15	КД III-15	КД III-16	КД III-16	КД III-16		КД III-15	КД III-16	КД III-16	КД VII-6
				средние		КД III-20	КД VII-7	КД VII-7	КД VII-7	КД III-20	КД III-20	КД III-20		КД III-19	КД III-19	КД III-19	КД III-21	КД III-21		КД III-21	КД III-21	КД III-19	КД III-21
			30/5	крайние		КД III-15	КД III-15	КД III-16	КД III-16	КД III-16	КД III-16	КД III-16		КД III-15	КД III-16	КД III-16	КД III-16	КД III-16		КД III-16	КД VII-17	КД III-17	КД VII-6
				средние		КД IV-21	КД III-21	КД III-21	КД III-21	КД III-21	КД VIII-4	КД VIII-4		КД III-21	КД III-21	КД III-21	КД VIII-4	КД VIII-4		КД III-21	КД III-21	КД III-21	КД XII-6
Здания без фонарей	10.80	8.15	10	крайние	КД XII-1	КД XII-1	КД XII-1	КД XII-1	КД XII-1	КД XII-1	КД XII-1	КД XII-1	КД XII-1	КД XII-1	КД XII-1	КД XII-1	КД XII-1	КД XII-1					
				средние		КД VI-3	КД VI-3	КД III-5	КД III-5	КД VIII-2	КД VIII-2	КД VIII-2		КД VIII-2	КД VI-3	КД III-5	КД VIII-2	КД VIII-2					
			20/5	крайние	КД XII-1	КД XII-1	КД XII-1	КД XII-1	КД XII-1	КД XII-1	КД XII-1	КД XII-1	КД XII-1	КД XII-1	КД XII-1	КД XII-1	КД XII-1	КД XII-1					
				средние		КД VIII-2	КД VI-3	КД VI-3	КД VI-3	КД VIII-2	КД VIII-2	КД VIII-2		КД VIII-2	КД VI-3	КД III-5	КД VIII-2	КД VIII-2					
	12.60	9.65	10	крайние	КД III-7	КД III-7	КД III-6	КД III-6	КД III-7	КД III-7	КД III-7	КД III-7	КД III-7	КД III-7	КД III-7	КД III-7	КД III-7	КД III-7	КД III-7	КД III-7	КД III-7	КД III-7	КД III-7
				средние		КД III-10	КД III-10	КД III-10	КД III-10	КД III-10	КД III-10	КД III-10		КД II-14	КД III-11	КД III-11	КД III-11	КД III-11		КД III-13	КД III-11	КД III-11	КД III-13
			20/5	крайние	КД III-7	КД III-7	КД III-6	КД III-6	КД III-7	КД III-7	КД III-7	КД III-7	КД III-7	КД III-7	КД III-7	КД III-7	КД III-7	КД III-7	КД III-7	КД III-7	КД III-7	КД III-7	КД III-7
				средние		КД II-14	КД III-10	КД III-10	КД III-10	КД II-14	КД II-14	КД III-13		КД II-14	КД III-11	КД III-11	КД II-14	КД II-14		КД III-14	КД III-13	КД III-13	КД III-14
			30/5	крайние	КД III-7	КД III-7	КД III-6	КД III-7	КД III-7	КД III-7	КД III-7	КД III-7	КД III-7	КД III-7	КД III-7	КД III-7	КД III-7	КД III-7	КД III-9	КД III-7	КД III-7	КД III-7	КД III-7
				средние		КД III-13	КД II-14	КД II-14	КД II-14	КД III-13	КД III-13	КД III-13		КД III-14	КД III-14	КД III-14	КД III-14	КД III-14		КД VI-5	КД III-14	КД III-14	КД VI-5
	14.40	11.45	10	крайние	КД III-16	КД III-15	КД III-15	КД III-15	КД III-15	КД III-15	КД III-15	КД III-15	КД III-16	КД III-15	КД III-15	КД III-15	КД III-15	КД III-15					
				средние		КД III-18	КД III-18	КД III-18	КД III-18	КД III-18	КД III-18	КД III-18		КД III-18	КД III-18	КД III-18	КД III-18	КД III-18					
			20/5	крайние	КД III-16	КД III-15	КД III-15	КД III-15	КД III-15	КД III-15	КД III-15	КД III-15	КД III-16	КД III-15	КД III-15	КД III-15	КД III-15	КД III-15	КД VI-6	КД III-15	КД III-15	КД III-15	КД III-15
				средние		КД III-20	КД III-18	КД III-18	КД III-18	КД III-18	КД III-18	КД III-18		КД III-21	КД III-19	КД III-19	КД III-19	КД III-19		КД III-21	КД III-19	КД III-19	КД III-19
			20/5	крайние	КД III-16	КД III-15	КД III-15	КД III-15	КД III-15	КД III-15	КД III-15	КД III-15	КД VI-6	КД III-15	КД III-15	КД III-15	КД III-15	КД III-15	КД VI-6	КД III-16	КД III-16	КД III-16	КД III-16
				средние		КД III-21	КД III-20	КД III-20	КД III-20	КД III-20	КД III-20	КД III-20		КД III-21	КД III-21	КД III-21	КД III-21	КД III-21		КД III-21	КД III-21	КД III-21	КД III-21

Примечания на листе 2

ТК 1970	Сборные железобетонные двухветвевые колонны. Ключ для подбора колонн с шагом по крайним рядам 6 м, по средним 12 м при разрезных стальных и подкрановых балках. Ветровая нагрузка для III географического района. Расчетный перепад температур 40°С	КЭ 01-52 Выпуск XII	Лист 8

Госстрой СССР. Проектный институт Ленгипроинжпроект. Нач. отдела Ю.К. Эрдман. Гл. инж. проекта Ю.А. Ивлев. Исполнил Ю.А. Ивлев. Проверил Ю.А. Ивлев. Гл. специалист Ю.А. Ивлев. Гл. инженер проекта Ю.А. Ивлев. Гл. инженер Ю.А. Ивлев. Гл. инженер Ю.А. Ивлев. Гл. инженер

Ключ для подбора колонн с шагом по крайним рядам 6м, по средним - 12м при разрезных стальных и ж.б. подкрановых балках. Расчетный перепад температур 40°С. Ветровая нагрузка для I, II и III географических районов.

Географический район ветровой нагрузки	Отметка низа стропильных конструкций м	Отметка головки крановаго рельса м	Грузоподъемность крана т	Тип здания / Пролет здания м / К-во пролетов / Тип колонн	Здания без фонарей, 24, 1	24, 2	24, 3	24, 4	24, 5	24, 6	30, 1	30, 2	30, 3	30, 4	30, 5	Здания с фонарями, 24, 2	24, 3	24, 4	24, 5	24, 6	30, 2	30, 3	30, 4	30, 5
I	16.20	12.65	30/5	крайние	КДIII-22	КДIII-22	КДIII-22	КДIII-22	КДIII-22	КДVI-9	КДIII-22	КДIII-22	КДVI-9	КДVI-9	КДVI-9	КДIII-22	КДII-22	КДVI-9	КДVI-9	КДVI-9	КДIII-22	КДVI-9	КДVI-9	КДVI-9
				средние		КДIII-26	КДIII-26	КДII-27	КДIII-26	КДIII-26		КДIII-26	КДIII-26	КДIII-26	КДIII-26	КДIII-26	КДIII-26	КДIII-26	КДIII-26	КДIII-26	КДIII-26	КДIII-26	КДIII-26	КДIII-26
		12.85	50/10	крайние	КДIII-24	КДIII-24	КДIII-24	КДIII-24	КДIII-24	КДVI-10	КДIII-24	КДIII-24	КДIII-24	КДIII-24	КДVI-10	КДIII-24	КДIII-24	КДVI-10	КДVI-10	КДVI-10	КДIII-24	КДVI-10	КДVI-10	КДVI-10
				средние		КДII-29	КДII-29	КДII-29	КДVI-11	КДVI-11		КДII-29	КДII-29	КДVI-11		КДII-29	КДII-29	КДII-29	КДVI-11	КДIII-27	КДII-29	КДII-29	КДII-29	КДVI-12
	18.00	14.45	30/5	крайние	КДIII-28	КДIII-28	КДIII-28	КДIII-28	КДIII-28	КДIII-28	КДIII-28	КДIII-28	КДIII-28	КДIII-28	КДVI-13	КДIII-28	КДIII-29	КДIII-29	КДIII-29	КДIII-29	КДIII-28	КДVI-13	КДVI-13	КДVI-13
				средние		КДII-34	КДII-34	КДII-34	КДII-34	КДIII-32		КДII-34	КДII-34	КДII-34	КДII-34	КДII-34	КДII-34	КДIII-32	КДIII-32	КДIII-32	КДII-34	КДII-34	КДII-34	КДIII-32
		14.65	50/10	крайние	КДIII-30	КДIII-30	КДIII-30	КДIII-30	КДIII-30	КДIII-30	КДIII-30	КДIII-30	КДIII-30	КДIII-30	КДVI-14	КДIII 30	КДIII-31	КДIII-31	КДIII-31	КДIII-31	КДIII-30	КДVI-14	КДVI-14	КДVI-14
				средние		КДII-35	КДII-35	КДII-35	КДII-35	КДII-35		КДII-35	КДII-35	КДII-35	КДII-35	КДII-35	КДII-35	КДII-35	КДIII-33	КДIII-33	КДII-36	КДII-36	КДII-36	КДIII-34
II	16.20	12.65	30/5	крайние	КДIII-22	КДIII-22	КДIII-22	КДVI-9	КДVI-9	КДVI-9	КДIII-22	КДIII-22	КДVI-9	КДVI-9	КДVI-9	КДIII-22	КДVI-9	КДVI-9	КДVI-9	КДVI-9	КДIII-22	КДVI-9	КДVI-9	КДVI-9
				средние		КДIII-26	КДIII-26	КДIII-26	КДIII-26	КДIII-26		КДIII-26	КДIII 26	КДIII-26	КДIII-26	КДIII-26	КДIII-26	КДVI-11	КДIII-27	КДIII-26	КДIII-26	КДIII-26	КДIII-26	КДVI-11
		12 85	50/10	крайние	КДIII-24	КДIII-24	КДIII-24	КДVI-10	КДVI-10	КДVI-10	КДIII-24	КДIII-24	КДVI-10	КДVI-10	КДVI-10	КДIII-24	КДVI-10	КДVI-10	КДVI-10	КДVI-10	КДIII-24	КДVI-10	КДVI-10	КДVI-10
				средние		КДVI-11	КДII-29	КДII-29	КДVI-11	КДIII-27		КДII-29	КДII-29	КДII-29	КДIII-27	КДVI-11	КДVI-11	КДVI-11	КДIII-27	КДVI-12	КДVI-11	КДVI-11	КДVI-11	КДIII-27
	18.00	14.45	30/5	крайние	КДVI-13	КДIII-28	КДIII-28	КДVI-13	КДVI-13	КДVI-13	КДVI-13	КДIII-28	КДVI-13	КДVI-13	КДVI-13	КДIII-28	КДVI-13	КДVI-13	КДVI-13	КДVI-13	КДIII-28	КДVI-13	КДVI-13	КДVI-13
				средние		КДIII-32	КДII 34	КДII-34	КДIII-32	КДIII 32		КДIII-32	КДII-34	КДII-34	КДIII-32	КДIII-32	КДIII-32	КДII-34	КДIII-32	КДIII-32	КДIII-32	КДIII-32	КДII-34	КДIII-32
		14.65	50/10	крайние	КДVI-14	КДIII-30	КДIII-30	КДVI-14	КДVI-14	КДVI-14	КДVI-14	КДIII-30	КДVI-14	КДVI-14	КДVI-14	КДIII-30	КДVI-14	КДVI-14	КДVI-14	КДVI-14	КДIII-30	КДVI-14	КДVI-14	КДVI-14
				средние		КДIII-33	КДII-35	КДII-35	КДIII-33	КДIII-33		КДIII-33	КДII-36	КДII-36	КДIII-34	КДIII-33	КДIII-33	КДII-35	КДIII-33	КДIII-33	КДIII-34	КДIII-34	КДII-36	КДIII-34
III	16.20	12.65	30/5	крайние	КДVI-9	КДIII-22	КДVI-9	КДVI-9	КДVI-9	КДVI-9	КДVI-9	КДVI-9	КДVI-9	КДVI-9	КДVI-9	КДIII-22	КДVI-9	КДVI-9	КДVI-9	КДVI-9	КДVI-9	КДVI-9	КДVI-9	КДVI-9
				средние		КДVI-11	КДIII-26	КДIII-26	КДIII-26	КДVI-11		КДIII-26	КДIII-26	КДIII-26	КДVI-11	КДVI-11	КДVI-11	КДIII-26	КДIII-27	КДIII-27	КДIII-26	КДIII-26	КДIII-26	КДIII-27
		12.85	50/10	крайние	КДVI-10	КДIII-24	КДVI-10	КДVI-10	КДVI-10	КДVI-10	КДVI-10	КДVI-10	КДVI-10	КДVI-10	КДVI-10	КДIII-24	КДVI-10	КДVI-10	КДVI-10	КДVI-10	КДVI-10	КДVI-10	КДVI-10	КДVI-10
				средние		КДIII-27	КДVI-11	КДVI-11	КДIII-27	КДIII-27		КДIII-27	КДVI-11	КДVI-11	КДIII-27	КДIII-27	КДIII-27	КДVI-11	КДVI-12	КДVI-12	КДIII-27	КДIII-27	КДIII-27	КДVI-12
	18.00	14.45	30/5	крайние	КДVI-13	КДVI-13	КДVI-13	КДVI-13	КДVI-13	КДVI-13	КДVI-13	КДVI-13	КДVI-13	КДVI-13	КДVI-13	КДVI-13	КДVI-13	КДVI-13	КДVI-13	КДVI-13	КДVI-13	КДVI-13	КДVI-13	КДVI-13
				средние		КДIII-32	КДIII-32	КДIII-32	КДIII-32	КДIII-32		КДIII-32	КДIII-32	КДIII-32	КДIII-32	КДIII-32	КДIII-32	КДIII-33	КДIII-33	КДIII-33	КДIII-32	КДIII-32	КДIII-32	КДIII-33
		14.65	50/10	крайние	КДVI-14	КДVI-14	КДVI-14	КДVI-14	КДVI-14	КДVI-14	КДVI-14	КДVI-14	КДVI-14	КДVI-14	КДVI-14	КДVI-14	КДVI-14	КДVI-14	КДVI-14	КДVI-14	КДVI-14	КДVI-14	КДVI-14	КДVI-14
				средние		КДIII-33	КДIII-33	КДIII-33	КДIII-33	КДIII-33		КДIII 34	КДIII-34	КДIII-34	КДIII-34	КДIII-33	КДIII-33	КДIII-33	КДIII-33	КДIII-33	КДIII-34	КДIII-34	КДIII-34	КДIII-34

Примечания см. на листе 2

ТК	Сборные железобетонные двухветвевые колонны	КЭ-01-52	
1970	Ключ для подбора колонн с шагом по крайним рядам - 6м. по средним - 12м. при разрезных подкрановых балках. Расчетный перепад температур 40°С. Ветровая нагрузка для I, II и III географических районов.	Выпуск XII	
		Лист	9

Госстрой СССР
ЦЕНТРАЛЬНЫЙ ИНСТ. ТИПОВ. ПРОЕКТИРОВАНИЯ
г. Ленинград

Разработ. Шибаров
Нач. отдела
Проверил
Инженер-ст.
Утверждено
Введено

Ключ для подбора колонн с шагом по крайним рядам 6м, по средним 12м при неразрезных стальных подкрановых балках. Расчетный перепад температур 25°с. Ветровая нагрузка для I географического района

Тип здания	Отметка низа стропильных конструкций	Отметка головки кранового рельса м	Грузоподъемность крана т	Пролет здания м / К-во пролетов / Тип колонн	18								24						30				
					1	2	3	4	5	6	7	8	1	2	3	4	5	6	1	2	3	4	5
Здания с фонарями	10.80	8.15	10	крайние		КДII-1	КДIV-1	КДVI-1	КДVI-1	КДVI-1	КДVI-1	КДVI-1		КДII-1	КДVI-1	КДVI-1	КДVI-1	КДVI-1					
				средние		КДIII-3	КДIII-3	КДIII-3	КДIII-3	КДIII-4	КДIII-4	КДIII-2		КДII-5	КДIII-5	КДIII-5	КДVI-3	КДVI-3					
			20/5	крайние		КДIII-1	КДIII-1	КДVI-1	КДVI-1	КДVI-1	КДVI-1	КДVI-1		КДIII-1	КДVI-1	КДVI-1	КДVI-1	КДVI-1					
				средние		КДIII-3	КДIII-3	КДIII-3	КДIII-3	КДVI-3	КДVI-3	КДVIII-1		КДIII-5	КДIII-5	КДIII-5	КДVI-3	КДVI-3					
	12.60	9.65	10	крайние		КДIII-6	КДIII-6	КДIII-6	КДIII-7	КДIII-7	КДIII-7	КДIII-7		КДII-6	КДIII-6	КДII-7	КДIII-7	КДIII-7		КДII-6	КДIII-7	КДIII-7	КДIII-7
				средние		КДII-10	КДII-12	КДII-12	КДII-12	КДII-10	КДII-10	КДIII-10		КДIII-10	КДIII-10	КДII-10	КДIII-11	КДIII-11		КДII-11	КДII-13	КДII-13	КДII-11
			20/5	крайние		КДIII-6	КДIII-6	КДIII-6	КДIII-7	КДIII-7	КДII-7	КДIII-7		КДIII-6	КДII-6	КДIII-7	КДII-7	КДII-7		КДIII-6	КДIII-7	КДIII-7	КДIII-7
				средние		КДII-10	КДIII-10	КДIII-10	КДII-10	КДII-14	КДII-14	КДII-12		КДIII-11	КДIII-11	КДIII-11	КДII-14	КДII-13		КДII-14	КДII-14	КДII-14	КДII-14
			30/5	крайние		КДII-6	КДIII-6	КДII-7	КДIII-7	КДIII-7	КДII-7	КДIII-7		КДIII-7	КДIII-7	КДIII-7	КДII-7	КДIII-7		КДIII-7	КДIII-7	КДIII-7	КДIII-7
				средние		КДII-14	КДII-14	КДII-14	КДII-14	КДIII-13	КДIII-13	КДIII-14		КДII-14	КДII-14	КДII-14	КДIII-14	КДIII-14		КДIII-14	КДIII-14	КДIII-14	КДIII-14
	14.40	11.45	10	крайние		КДII-16	КДII-16	КДII-16	КДII-16	КДII-16	КДIII-15	КДIII-15		КДII-16	КДII-16	КДIII-15	КДIII-15	КДIII-15					
				средние		КДII-21	КДII-21	КДII-21	КДII-21	КДII-21	КДII-21	КДII-21		КДII-21	КДII-21	КДII-21	КДII-21	КДII-22					
			20/5	крайние		КДII-16	КДII-16	КДII-16	КДII-16	КДII-16	КДIII-15	КДII-15		КДII-16	КДII-16	КДIII-15	КДIII-15	КДIII-15		КДII-16	КДIII-15	КДIII-15	КДIII-15
				средние		КДII-21	КДII-21	КДII-21	КДII-21	КДII-21	КДII-18	КДII-18		КДII-22	КДII-22	КДII-22	КДII-22	КДVI-7		КДII-22	КДII-22	КДII-22	КДII-22
			30/5	крайние		КДII-16	КДII-16	КДII-16	КДII-16	КДII-16	КДIII-15	КДII-15		КДII-16	КДII-16	КДIII-15	КДIII-15	КДIII-15		КДII-16	КДIII-15	КДIII-15	КДIII-15
				средние		КДIII-20	КДII-21	КДII-21	КДII-21	КДIII-20	КДIII-20	КДIII-20		КДVI-7	КДVI-7	КДVI-7	КДIII-21	КДIII-21		КДVI-7	КДVI-7	КДVI-7	КДII-21
Здания без фонарей	10.80	8.15	10	крайние	КДVI-1	КДIII-1	КДIII-1	КДIII-1	КДVI-1	КДVI-1	КДVI-1	КДVI-1	КДVI-1	КДIII-1	КДIII-1	КДVI-1	КДVI-1	КДVI-1					
				средние		КДIII-3	КДIII-3	КДIII-3	КДIII-3	КДIII-5	КДIII-5	КДIII 5		КДIII-5	КДIII-5	КДIII-5	КДIII-5	КДVI-3					
			20/5	крайние	КДVI-1	КДIII-1	КДIII-1	КДIII-1	КДVI-1	КДVI-1	КДVI-1	КДVI-1	КДVI-1	КДIII-1	КДIII-1	КДVI-1	КДVI-1	КДVI-1					
				средние		КДIII-3	КДIII-3	КДIII-3	КДIII-3	КДIII-5	КДIII-5	КДVI-3		КДIII-5	КДIII-5	КДIII-5	КДII-5	КДVI-3					
	12.60	9.65	10	крайние	КДIII-6	КДIII-6	КДIII-6	КДIII-6	КДIII-6	КДIII-6	КДIII-7	КДIII-7	КДIII-6	КДIII-6	КДIII-6	КДIII-6	КДII-7	КДIII-7	КДIII-6	КДIII-6	КДIII-6	КДIII-7	КДIII-7
				средние		КДIII-10	КДII-12	КДII-12	КДII-12	КДII-10	КДIII-10	КДIII-10		КДIII-10	КДIII-10	КДIII-10	КДIII-10	КДIII-11		КДIII-11	КДII-13	КДII-13	КДIII-11
			20/5	крайние	КДIII-6	КДIII-6	КДIII-6	КДIII-6	КДIII-6	КДIII-6	КДIII-7	КДIII-7	КДIII-6	КДII-6	КДIII-6	КДIII-6	КДIII-7	КДIII-7	КДIII-6	КДIII-6	КДIII-6	КДIII-7	КДIII-7
				средние		КДIII-10	КДIII-10	КДII-12	КДII-12	КДII-10	КДII-14	КДII-14		КДIII-11	КДIII-11	КДIII-11	КДIII-11	КДII-14		КДII-14	КДII-14	КДII-14	КДII-14
			30/5	крайние	КДIII-6	КДIII-6	КДIII-6	КДII-6	КДIII-6	КДII-6	КДIII-7	КДIII-7	КДIII-6	КДII-6	КДIII-6	КДIII-6	КДII-7	КДIII-7	КДIII-7	КДIII-7	КДIII-7	КДIII-7	КДIII-7
				средние		КДII-14	КДII-14	КДII-14	КДII-14	КДIII-13	КДIII-13	КДIII-13		КДII-14	КДII-14	КДII-14	КДIII-14	КДII-14		КДIII-14	КДIII-14	КДIII-14	КДIII-14
	14.40	11.45	10	крайние	КДII-16	КДII-16	КДII-17	КДII-17	КДII-17	КДII-17	КДII-17	КДII-17	КДII-16	КДII-16	КДII-17	КДII-17	КДIII-15						
				средние		КДII-21	КДII-21	КДII-19	КДII-19	КДII-21	КДII-21	КДII-21		КДII-21	КДII-21	КДII-21	КДII-21	КДII-21					
			20/5	крайние	КДII-16	КДII-16	КДII-17	КДII-17	КДII-17	КДII-17	КДII-17	КДII-17	КДII-16	КДII-16	КДII-17	КДII-17	КДII-17	КДIII-15	КДII-16	КДII-16	КДII-16	КДII-16	КДII-15
				средние		КДII-21	КДII-21	КДII-21	КДII-21	КДII-21	КДII-21	КДII-21		КДII-22	КДII-21	КДII-21	КДII-22	КДII-22		КДII-22	КДII-22	КДII-22	КДII-22
			30/5	крайние	КДII 16	КДII-16	КДII-17	КДII-17	КДII-17	КДII-17	КДII-17	КДII-17	КДII-16	КДII-16	КДII-16	КДII-16	КДII-15	КДII-15	КДII-16	КДII-16	КДII-16	КДII-16	КДII-15
				средние		КДIII-20	КДII-21	КДII-21	КДII-21	КДIII-20	КДIII-20	КДIII-20		КДVI-7	КДII-22	КДII-22	КДVI-7	КДIII-21		КДVI-7	КДII-22	КДII-22	КДII-21

Примечания см. на листе 2.

ТК	Сборные железобетонные двухветвевые колонны	КЭ-01-52	
1970	Ключ для подбора колонн с шагом по крайним рядам 6м, по средним - 12м при неразрезных стальных подкрановых балках. Расчетный перепад температур 25°с. Ветровая нагрузка для I географического района	Выпуск XII	
		Лист	10

Госстрой СССР / Проектный институт Ленгипрострой, г. Ленинград

Нач. отд. Ковалев; Гл. конструктор Шишкин; Рук. группы Поц; Ст. инженер Шинкаренко; Инженер Подберо А.

Лист 2а

10592 17

Ключ для подбора колонн с шагом по крайним рядам 6м, по средним-12м при неразрезных стальных подкрановых балках. Расчетный перепад температур 25°С. Ветровая нагрузка для II географического района.

тип здания	отметка низа стропильных конструкций, м	отметка головки крановаго рельса, м	грузоподъемность кранов, т.	пролет здания, м / К-во пролетов / Тип колонн	18								24						30				
					1	2	3	4	5	6	7	8	1	2	3	4	5	6	1	2	3	4	5
Здания с фонарями	10.80	8.15	10	крайние		КДII-1	КДII-1	КДII-1	КДII-1	КДII-1	КДII-1	КДII-1		КДII-1	КДII-1	КДII-1	КДII-1	КДII-1					
				средние		КДIII-3	КДIII-3	КДIII-3	КДIII-3	КДIII-3	КДII-3	КДII-3		КДIII-5	КДIII-5	КДIII-5	КДII-3	КДII-3					
			20/5	крайние		КДII-1	КДII-1	КДII-1	КДII-1	КДII-1	КДII-1	КДII-1		КДII-1	КДII-1	КДII-1	КДII-1	КДII-1					
				средние		КДIII-4	КДIII-4	КДIII-4	КДIII-4	КДII-3	КДIII-1	КДIII-2		КДIII-5	КДIII-5	КДIII-5	КДII-3	КДIII-2					
	12.60	9.65	10	крайние		КДIII-6	КДIII-6	КДIII-6	КДIII-7	КДII-7	КДIII-7	КДII-7		КДIII-6	КДIII-6	КДIII-7	КДIII-7	КДIII-7		КДIII-6	КДII-7	КДIII-7	КДIII-7
				средние		КДIII-10	КДIII-10	КДIII-10	КДIII-10	КДII-11	КДII-14	КДII-14		КДIII-11	КДIII-11	КДIII-11	КДIII-11	КДII-14		КДIII-11	КДII-11	КДIII-11	КДIII-13
			20/5	крайние		КДIII-6	КДII-6	КДIII-6	КДIII-7	КДII-7	КДIII-7	КДII-7		КДIII-7	КДIII-7	КДIII-7	КДIII-7	КДIII-7		КДIII-7	КДIII-7	КДIII-7	КДIII-7
				средние		КДII-14	КДIII-10	КДIII-10	КДIII-10	КДII-11	КДII-12	КДIII-13		КДIII-11	КДIII-11	КДIII-11	КДIII-13	КДIII-13		КДIII-13	КДIII-13	КДII-14	КДIII-14
			30/5	крайние		КДIII-6	КДIII-6	КДIII-7	КДII-7	КДII-7	КДIII-7	КДII-7		КДII-7	КДII-7	КДIII-7	КДIII-7	КДIII-7		КДII-7	КДII-7	КДII-7	КДII-7
				средние		КДIII-13	КДIII-13	КДIII-13	КДIII-13	КДIII-13	КДIII-14	КДIII-14		КДIII-14	КДIII-14	КДIII-14	КДIII-14	КДIII-14		КДIII-14	КДIII-14	КДIII-14	КДII-5
	14.40	11.45	10	крайние		КДII-16	КДII-16	КДII-16	КДII-16	КДIII-15	КДIII-15	КДIII-15		КДII-16	КДIII-15	КДIII-15	КДIII-15	КДIII-15					
				средние		КДII-21	КДII-21	КДII-21	КДII-21	КДII-21	КДII-21	КДIII-18		КДII-22	КДII-22	КДII-22	КДII-22	КДIII-18					
			20/5	крайние		КДII-16	КДII-16	КДII-16	КДII-16	КДIII-15	КДIII-15	КДIII-15		КДII-16	КДIII-15	КДIII-15	КДIII-15	КДIII-15		КДII-16	КДIII-15	КДIII-15	КДIII-15
				средние		КДIII-18	КДIII-18	КДII-21	КДII-21	КДIII-18	КДIII-20	КДIII-20		КДII-22	КДII-22	КДII-22	КДII-7	КДIII-20		КДII-7	КДII-7	КДII-22	КДIII-21
			30/5	крайние		КДII-16	КДII-16	КДII-16	КДII-16	КДIII-15	КДIII-16	КДIII-16		КДII-16	КДIII-15	КДIII-15	КДIII-15	КДIII-15		КДII-16	КДIII-15	КДIII-15	КДIII-15
				средние		КДIII-20	КДIII-20	КДIII-20	КДIII-20	КДIII-20	КДIII-20	КДIII-20		КДIII-21	КДIII-21	КДIII-21	КДIII-21	КДIII-4		КДIII-21	КДIII-21	КДIII-21	КДIII-4
Здания без фонарей	10.80	8.15	10	крайние	КДII-1	КДII-1	КДIII-1	КДIII-1	КДII-1	КДII-1	КДII-1	КДII-1	КДII-1	КДII-1	КДII-1	КДII-1	КДII-1	КДII-1					
				средние		КДIII-3	КДIII-3	КДIII-3	КДIII-3	КДIII-5	КДIII-5	КДII-3		КДIII-5	КДIII-5	КДIII-5	КДII-3	КДII-3					
			20/5	крайние	КДII-1	КДII-1	КДII-1	КДII-1	КДII-1	КДII-1	КДII-1	КДII-1	КДII-1	КДII-1	КДII-1	КДII-1	КДII-1	КДII-1					
				средние		КДIII-4	КДIII-3	КДIII-3	КДIII-3	КДII-2	КДII-3	КДII-3		КДIII-5	КДIII-5	КДIII-5	КДII-3	КДII-3					
	12.60	9.65	10	крайние	КДIII-7	КДIII-6	КДIII-6	КДIII-6	КДIII-6	КДII-7	КДIII-7	КДII-7	КДIII-7	КДIII-6	КДIII-6	КДIII-7	КДIII-7	КДIII-7	КДIII-6	КДIII-6	КДII-7	КДIII-7	КДII-7
				средние		КДIII-10	КДII-12	КДII-12	КДII-12	КДIII-10	КДIII-10	КДIII-10		КДIII-11	КДIII-10	КДIII-10	КДIII-11	КДIII-11		КДIII-11	КДII-13	КДII-13	КДII-11
			20/5	крайние	КДIII-7	КДIII-6	КДIII-6	КДIII-6	КДIII-6	КДIII-7	КДIII-7	КДII-7	КДIII-7	КДIII-6	КДIII-6	КДIII-7	КДIII-7	КДIII-7	КДIII-6	КДII-6	КДII-7	КДII-7	КДII-7
				средние		КДII-14	КДIII-10	КДIII-10	КДIII-10	КДII-14	КДII-14	КДIII-12		КДIII-11	КДIII-11	КДIII-11	КДII-14			КДIII-13	КДII-14	КДII-14	КДIII-14
			30/5	крайние	КДII-7	КДIII-6	КДIII-6	КДII-7	КДIII-7	КДIII-7	КДII-7	КДII-7	КДII-7	КДII-7	КДII-7	КДII-7	КДII-7	КДII-7	КДII-7	КДII-7	КДII-7	КДII-7	КДII-7
				средние		КДIII-13	КДII-14	КДII-14	КДII-14	КДIII-13	КДIII-13	КДIII-13		КДIII-14	КДII-14	КДII-14	КДIII-14	КДII-14		КДIII-14	КДIII-14	КДIII-14	КДIII-14
	14.40	11 45	10	крайние	КДII-15	КДII-16	КДII-17	КДII-17	КДII-17	КДII-17	КДII-17	КДIII-15	КДII-15	КДII-16	КДII-16	КДII-16	КДIII-15	КДIII-15					
				средние		КДII-21	КДII-21	КДII-21	КДII-21	КДII-21	КДII-21	КДII-21		КДII-22	КДII-21	КДII-21	КДII-21	КДII-21					
			20/5	крайние	КДIII-15	КДII-16	КДII-17	КДII-17	КДII-17	КДII-17	КДII-17	КДIII-15	КДIII-15	КДII-16	КДII-16	КДII-16	КДIII-15	КДIII-15	КДIII-15	КДII-16	КДIII-15	КДIII-15	КДIII-15
				средние		КДIII-18	КДII-21	КДII-21	КДII-21	КДII-21	КДII-21	КДIII-18		КДII-22	КДII-22	КДII-22	КДII-22	КДII-22		КДII-7	КДII-22	КДII-22	КДII-7
			30/5	крайние	КДIII-16	КДII-16	КДII-16	КДII-16	КДII-16	КДII-16	КДII-16	КДIII-15	КДIII-15	КДII-16	КДII-16	КДII-16	КДIII-15	КДIII-15	КДIII-15	КДII-16	КДIII-15	КДIII-15	КДIII-15
				средние		КДIII-20	КДIII-20	КДII-21	КДII-21	КДIII-20	КДIII-20	КДIII-20		КДIII-21	КДII-7	КДII-7	КДIII-21	КДIII-21		КДIII-21	КДII-7	КДII-7	КДIII-21

Примечания см. на листе 2.

Госстрой СССР Проектный институт № 1 г. Ленинград	Нач. отдела	Рашо	Разработ. Перова
	Рук. конструкт. пр.	Шидаров	
	Рук. группы	Лой	
	Ст. инженер	Финкельштейн	Проверил
	Инженер		Утв.

ТК	Сборные железобетонные двухветвевые колонны	КЭ-01-52 Выпуск XII
1970	Ключ для подбора колонн с шагом по крайним рядам 6м, по средним 12м. при неразрезных стальных подкрановых балках. Расчетный перепад температур 25°С. Ветровая нагрузка для II географического района.	Лист 11

Ключ для подбора колонн с шагом по крайним рядам 6м, по средним-12м при неразрезных стальных подкрановых балках. Расчетный перепад температур 25°с. Ветровая нагрузка для III географического района.

Тип здания	Отметка строительных конструкций М.	Отметка головки крановых рельсов М.	Грузоподъемность кранов Т	Пролет здания М. / К-во пролетов / Тип колонн	18								24						30				
					1	2	3	4	5	6	7	8	1	2	3	4	5	6	1	2	3	4	5
Здания с фонарями	10.80	8.15	10	Крайние		КДXII-1	КДXII-1	КДXII-1	КДXII-1	КДXII-1	КДXII-1	КДXII-1		КДXII-1	КДXII-1	КДXII-1	КДXII-1	КДXII-1					
				средние		КДIII-4	КДIII-4	КДIII-3	КДIII-3	КДII-2	КДII-2	КДVIII-1		КДVI-3	КДVI-3	КДIII-5	КДVIII-2	КДVIII-2					
			20/5	Крайние		КДXII-1	КДXII-1	КДXII-1	КДXII-1	КДXII-1	КДXII-1	КДXII-1		КДXII-1	КДXII-1	КДXII-1	КДXII-1	КДXII-1					
				средние		КДVI-3	КДVI-3	КДIII-5	КДIII-5	КДVIII-1	КДVIII-2	КДVIII-2		КДVI-3	КДVI-3	КДIII-5	КДVIII-2	КДVIII-2					
	12.60	9.65	10	Крайние		КДIII-7	КДIII-7	КДIII-7	КДIII-7	КДIII-7	КДIII-7	КДII-4		КДIII-7	КДIII-7	КДIII-7	КДIII-7	КДVI-4		КДIII-7	КДIII-7	КДVI-4	КДVI-4
				средние		КДIII-10	КДIII-10	КДIII-10	КДIII-10	КДIII-12	КДIII-12	КДIII-12		КДIII-11	КДIII-11	КДIII-11	КДIII-13	КДIII-13		КДIII-13	КДIII-11	КДIII-11	КДIII-14
			20/5	Крайние		КДIII-7	КДIII-7	КДIII-7	КДIII-7	КДIII-7	КДIII-7	КДII-4		КДIII-7	КДIII-7	КДIII-7	КДIII-7	КДVI-4		КДIII-7	КДIII-7	КДVI-4	КДVI-4
				средние		КДIII-12	КДIII-12	КДIII-12	КДIII-12	КДIII-13	КДIII-13	КДIII-13		КДIII-13	КДIII-13	КДIII-13	КДIII-13	КДIII-13		КДIII-14	КДIII-14	КДIII-13	КДIII-14
			30/5	Крайние		КДIII-7	КДIII-7	КДIII-7	КДIII-7	КДIII-7	КДIII-7	КДVI-4		КДIII-7	КДIII-7	КДIII-7	КДIII-7	КДVI-4		КДIII-7	КДIII-7	КДVI-4	КДVI-4
				средние		КДIII-14	КДIII-13	КДIII-13	КДIII-13	КДIII-14	КДIII-14	КДVI-4		КДIII-14	КДIII-14	КДIII-14	КДIII-14	КДVI-4		КДVI-5	КДIII-14	КДIII-14	КДVI-4
	14.40	11.45	10	Крайние		КДIII-15	КДIII-15	КДIII-15	КДIII-15	КДIII-15	КДIII-15	КДIII-15		КДIII-15	КДIII-15	КДIII-15	КДIII-16	КДIII-16					
				средние		КДIII-18	КДIII-18	КДIII-18	КДIII-18	КДIII-18	КДIII-18	КДIII-18		КДIII-18	КДIII-18	КДIII-18	КДIII-18	КДVI-7					
			20/5	Крайние		КДIII-15	КДIII-15	КДIII-15	КДIII-15	КДIII-15	КДIII-15	КДIII-16		КДIII-15	КДIII-15	КДIII-15	КДIII-16	КДIII-16		КДIII-15	КДIII-16	КДIII-16	КДIII-16
				средние		КДIII-20	КДIII-20	КДIII-18	КДIII-18	КДIII 20	КДIII-20	КДIII-20		КДIII-20	КДIII-20	КДIII-20	КДIII-20	КДIII-21		КДIII-21	КДIII-21	КДIII-19	КДIII-21
			30/5	Крайние		КДIII-15	КДIII-15	КДIII-16	КДIII-16	КДIII-16	КДIII-16	КДIII-16		КДIII-15	КДIII-16	КДIII-16	КДIII-16	КДIII-16		КДIII-16	КДIII-17	КДIII-17	КДIII-17
				средние		КДVIII-4	КДIII-20	КДIII-20	КДIII-20	КДIII-4	КДVIII-4	КДVIII-4		КДVIII-4	КДVIII-4	КДIII-21	КДVIII-4	КДVIII-4		КДVIII-4	КДVIII-4	КДIII-21	КДVIII-4
Здания без фонарей	10.80	8.15	10	Крайние	КДXII-1	КДXII-1	КДXII-1	КДXII-1	КДXII-1	КДXII-1	КДXII-1	КДXII-1	КДXII-1	КДXII-1	КДXII-1	КДXII-1	КДXII-1	КДXII-1					
				средние		КДIII-4	КДIII-3	КДIII-3	КДIII-3	КДIII-5	КДVI-3	КДVI-3		КДVI-3	КДIII-5	КДIII-5	КДVI-3	КДVI-3					
			20/5	Крайние	КДXII-1	КДXII-1	КДXII-1	КДXII-1	КДXII-1	КДXII-1	КДXII-1	КДXII-1	КДXII-1	КДXII-1	КДXII-1	КДXII-1	КДXII-1	КДXII-1					
				средние		КДIII-5	КДIII-5	КДIII-5	КДIII-5	КДVI-3	КДVI-3	КДVIII-1		КДVI-3	КДIII-5	КДIII-5	КДVI-3	КДVIII-2					
	12.60	9.65	10	Крайние	КДIII-7	КДIII-7	КДIII-7	КДIII-7	КДIII-7	КДIII-7	КДIII-7	КДIII-7	КДIII-7	КДIII-7	КДIII-7	КДIII-7	КДIII-7	КДIII-7	КДIII-7	КДIII-7	КДIII-7	КДIII-7	КДIII-7
				средние		КДIII-10	КДIII-10	КДIII-10	КДIII-10	КДIII-10	КДIII-10	КДII-14		КДIII-11	КДIII-11	КДIII-11	КДIII-11	КДIII-11		КДIII-13	КДIII-11	КДIII-11	КДIII-13
			20/5	Крайние	КДIII-7	КДIII-7	КДIII-7	КДIII-7	КДIII-7	КДIII-7	КДIII-7	КДIII-7	КДIII-7	КДIII-7	КДIII-7	КДIII-7	КДIII-7	КДIII-7	КДIII-7	КДIII-7	КДIII-7	КДIII-7	КДIII-7
				средние		КДIII-12	КДIII-12	КДIII-12	КДIII-12	КДIII-12	КДIII-12	КДIII-12		КДIII-13	КДIII-11	КДIII-11	КДIII-13	КДIII-13		КДIII-14	КДIII-13	КДIII-13	КДIII-14
			30/5	Крайние	КДIII-7	КДIII-7	КДIII-7	КДIII-7	КДIII-7	КДIII-7	КДIII-7	КДIII-7	КДIII-7	КДIII-7	КДIII-7	КДIII-7	КДIII-7	КДIII-7	КДIII-7	КДIII-7	КДIII-7	КДIII-7	КДIII-7
				средние		КДIII-14	КДIII-13	КДIII-13	КДIII-13	КДIII-13	КДIII-14	КДIII-14		КДIII-14	КДIII-14	КДIII-14	КДIII-14	КДIII-14		КДVI-5	КДIII-14	КДIII-14	КДVI-5
	14.40	11.45	10	Крайние	КДIII-15	КДIII-15	КДIII-15	КДIII-15	КДIII-15	КДIII-15	КДIII-15	КДIII-15	КДIII-16	КДIII-15	КДIII-15	КДIII-15	КДIII-15	КДIII-15					
				средние		КДIII-18	КДIII-18	КДIII-18	КДIII-18	КДIII-18	КДIII-18	КДIII-18		КДIII-18	КДIII-18	КДIII-18	КДIII-18	КДIII-18					
			20/5	Крайние	КДIII-16	КДIII-15	КДIII-15	КДIII-15	КДIII-15	КДIII-15	КДIII-15	КДIII-15	КДIII-16	КДIII-15	КДIII-15	КДIII-15	КДIII-15	КДIII-15	КДIII-17	КДIII-15	КДIII-15	КДIII-15	КДIII-15
				средние		КДIII-20	КДIII-18	КДIII-18	КДIII-18	КДIII-18	КДIII-18	КДIII-20		КДIII-20	КДIII-18	КДIII-18	КДIII-18	КДIII-19		КДIII-21	КДIII-19	КДIII-19	КДIII-21
			30/5	Крайние	КДIII-16	КДIII-15	КДIII-15	КДIII-15	КДIII-15	КДIII-15	КДIII-15	КДIII-15	КДIII-16	КДIII-15	КДIII-15	КДIII-15	КДIII-15	КДIII-15	КДIII-17	КДIII-16	КДIII-16	КДIII-16	КДIII-16
				средние		КДVIII-4	КДIII-20	КДIII-20	КДIII-20	КДIII-20	КДIII-20	КДIII-20		КДVIII-4	КДIII-21	КДIII-21	КДIII-21	КДIII-21		КДVIII-4	КДIII-21	КДIII-21	КДIII-21

Примечания см. на листе 2

Гл. отдела	Раша	Утвердил	
Гл. конструктор пр.	Цыбарев		
Рук. группы	Лой		
Ст. инженер	Финкельштейн	Проверил	
Инженер			Лой

Проектный институт №1 Госстроя СССР г. Ленинград.

Т.К 1970	Сборные железобетонные двухветвевые колонны. Ключ для подбора колонн с шагом по крайним рядам 6м, по средним-12м, при неразрезных стальных подкрановых балках. Расчетный перепад температур 25°с. Ветровая нагрузка для III географического района.	КЭ-01-52 Выпуск XII	лист 12.

Ключ для подбора колонн с шагом по крайним рядам 6 м, по средним - 12 м при неразрезных стальных подкрановых балках. Расчетный перепад температур 25°С. Ветровая нагрузка для I, II и III географических районов

Географический район ветровой нагрузки	Отметка земли от строительных конструкций м	Отметка головки кранового рельса м	Грузоподъемность кранов т	Тип здания / Пролет здания м / К-во пролетов / Тип колонн	Здания без фонарей											Здания с фонарями								
					24						30					24					30			
					1	2	3	4	5	6	1	2	3	4	5	2	3	4	5	6	2	3	4	5
I	16.2	12.65	30/5	крайние	КДIII-22	КДIII-22	КДIII-22	КДIII-22	КДIII-22	КДIII-22	КДIII-22	КДIII-22	КДIII-22	КДIII-22	КДIII-22	КДIII-22	КДIII-22	КДIII-22	КДIII-22	КДIII-22	КДIII-22	КДIII-22	КДIII-22	КДIII-22
				средние		КДIII-26	КДIII-26	КДII-28	КДIII-26	КДIII-26		КДIII-26	КДII-28	КДIII-28	КДIII-26	КДIII-26	КДIII-26	КДIII-26	КДVI-11		КДIII-26	КДIII-26	КДIII-26	КДVI-11
		12.85	50/10	крайние	КДIII-24	КДIII-24	КДIII-24	КДIII-24	КДIII-24	КДIII-24	КДIII-24	КДIII-24	КДIII-24	КДIII-24	КДIII-24	КДIII-24	КДIII-24	КДIII-24	КДVI-10		КДIII-24	КДIII-24	КДIII-24	КДVI-10
				средние		КДIII-27	КДII-29	КДII-29	КДIII-27	КДIII-27		КДII-29	КДII-29	КДII-29	КДIII-27	КДVI-11	КДVI-11	КДII-29	КДIII-27	КДVI-12	КДII-29	КДII-29	КДII-29	КДVI-12
	18.0	14.45	30/5	крайние	КДIII-28	КДIII-28	КДIII-28	КДIII-28	КДIII-28	КДIII-28	КДIII-28	КДIII-28	КДIII-28	КДIII-28	КДIII-28	КДIII-28	КДIII-28	КДIII-28	КДIII-29	КДIII-29	КДIII-28	КДIII-28	КДVI-13	КДVI-13
				средние		КДIII-32	КДII-34	КДII-34	КДIII-32	КДIII-32		КДII-34	КДII-34	КДII-34	КДIII-32	КДIII-32	КДIII-32	КДII-34	КДIII-32	КДIII-32	КДII-34	КДII-34	КДII-34	КДIII-32
		14.65	50/10	крайние	КДIII-30	КДIII-30	КДIII-30	КДIII-30	КДIII-30	КДIII-31	КДIII-30	КДIII-30	КДIII-30	КДIII-30	КДIII-31	КДIII-30	КДIII-30	КДIII-30	КДIII-31	КДIII-31	КДII-29	КДVI-14	КДVI-14	КДVI-14
				средние		КДIII-33	КДII-35	КДII-35	КДIII-33	КДIII-33		КДII-35	КДII-35	КДII-35	КДIII-33	КДIII-33	КДII-35	КДII-35	КДIII-33		КДII-36	КДII-36	КДII-36	КДIII-34
II	16.2	12.65	30/5	крайние	КДIII-22	КДIII-22	КДIII-22	КДIII-22	КДIII-22	КДIII-22	КДIII-22	КДIII-22	КДIII-22	КДIII-22	КДIII-22	КДIII-22	КДIII-22	КДIII-22	КДIII-22	КДIII-22	КДIII-22	КДIII-22	КДIII-22	КДIII-22
				средние		КДIII-26	КДIII-26	КДII-28	КДIII-26	КДVI-11		КДIII-26	КДIII-26	КДII-28	КДVI-11	КДIII-26	КДIII-26	КДIII-26	КДVI-11	КДIII-27	КДIII-26	КДIII-26	КДIII-26	КДIII-27
		12.85	50/10	крайние	КДIII-24	КДIII-24	КДIII-24	КДIII-24	КДIII-24	КДIII-24	КДIII-24	КДIII-24	КДIII-24	КДIII-24	КДVI-10	КДIII-24	КДIII-24	КДII-24	КДIII-24	КДVI-10	КДIII-24	КДVI-10	КДVI-10	КДVI-10
				средние		КДVI-11	КДVI-11	КДII-29	КДIII-27	КДIII-27		КДVI-11	КДII-29	КДII-29	КДIII-27	КДIII-27	КДIII-27	КДVI-11	КДVI-12	КДVI-12	КДVI-11	КДVI-11	КДVI-11	КДVI-12
	18.0	14.45	30/5	крайние	КДVI-13	КДIII-28	КДIII-28	КДIII-28	КДIII-28	КДVI-13	КДVI-13	КДIII-28	КДVI-13	КДVI-13	КДVI-13	КДIII-28	КДVI-13	КДVI-13	КДVI-13		КДIII-28	КДVI-13	КДVI-13	КДVI-13
				средние		КДIII-32	КДIII-32	КДII-34	КДIII-32	КДIII-32		КДIII-32	КДII-34	КДII-34	КДIII-32	КДIII-32	КДIII-32	КДIII-32	КДIII-33		КДIII-32	КДIII-32	КДIII-32	КДIII-32
		14.65	50/10	крайние	КДVI-14	КДIII-30	КДIII-30	КДIII-31	КДIII-31	КДVI-14	КДVI-14	КДIII-30	КДVI-14	КДVI-14	КДVI-14	КДIII-30	КДVI-14	КДVI-14	КДVI-14		КДIII-30	КДVI-14	КДVI-14	КДVI-14
				средние		КДIII-33	КДIII-33	КДII-35	КДIII-33	КДIII-33		КДIII-34	КДII-35	КДII-35	КДIII-34	КДIII-33	КДIII-33	КДIII-33	КДIII-33	КДIII-33	КДIII-34	КДIII-34	КДIII-34	КДIII-34
III	16.2	12.65	30/5	крайние	КДVI-9	КДIII-22	КДVI-9	КДVI-9	КДVI-9	КДVI-9	КДVI-9	КДVI-9	КДVI-9	КДVI-9	КДVI-9	КДIII-22	КДVI-9	КДVI-9	КДVI-9	КДVI-9	КДVI-9	КДVI-9	КДVI-9	КДVI-9
				средние		КДVI-11	КДIII-26	КДIII-26	КДVI-11	КДIII-27		КДVI-11	КДIII-26	КДIII-26	КДVI-11	КДVI-11	КДVI-11	КДIII-26	КДIII-27	КДVI-12	КДVI-11	КДVI-11	КДIII-26	КДVI-12
		12.85	50/10	крайние	КДVI-10	КДIII-24	КДVI-10	КДVI-10	КДVI-10	КДVI-10	КДVI-10	КДVI-10	КДVI-10	КДVI-10	КДVI-10	КДIII-24	КДVI-10	КДVI-10	КДVI-10	КДVI-10	КДVI-10	КДVI-10	КДVI-10	КДVI-10
				средние		КДVI-12	КДVI-11	КДVI-11	КДIII-27	КДVI-12		КДVI-12	КДVI-11	КДVI-11	КДVI-12	КДVI-12	КДVI-12	КДIII-27	КДVI-12	КДVIII-5	КДVI-12	КДVI-12	КДIII-27	КДVIII-5
	18.0	14.45	30/5	крайние	КДVI-13	КДVI-13	КДVI-13	КДVI-13	КДVI-13	КДVI-13	КДVI-13	КДVI-13	КДVI-13	КДVI-13	КДVI-13	КДVI-13	КДVI-13	КДVI-13	КДVI-13	КДVI-13	КДVI-13	КДVI-13	КДVI-13	КДVI-13
				средние		КДIII-33	КДIII-32	КДIII-32	КДIII-32	КДIII-32		КДIII-33	КДIII-32	КДIII-32	КДIII-32	КДIII-33	КДIII-32	КДIII-32	КДIII-33		КДIII-33	КДIII-32	КДIII-32	КДIII-33
		14.65	50/10	крайние	КДVI-14	КДVI-14	КДVI-14	КДVI-14	КДVI-14	КДVI-14	КДVI-14	КДVI-14	КДVI-14	КДVI-14	КДVI-14	КДVI-14	КДVI-14	КДVI-14	КДVI-14		КДVI-14	КДVI-14	КДVI-14	КДVI-14
				средние		КДIII-33	КДIII-33	КДIII-33	КДIII-33	КДIII-33		КДIII-34	КДIII-34	КДIII-33	КДIII-34	КДIII-33	КДIII-33	КДIII-33	КДVIII-6		КДIII-34	КДIII-34	КДIII-34	КДXII-10

Примечания см. на листе 2.

Гостстрой СССР	Нач. отдела	Рогова	Подпись
ПРОЕКТНЫЙ ИНСТИТУТ	Гл. констр. пр.	Шиборов	
	Рук. группы	Лапа	
	Ст. инженер	Фиалковский	
г. Ленинград	Инженер		Дата

ТК 1970	Сборные железобетонные двухветвевые колонны. Ключ для подбора колонн с шагом по крайним рядам 6м, по средним - 12м при неразрезных стальных подкрановых балках. Расчетный перепад температур 25°С. Ветровая нагрузка для I, II и III географических районов	КЭ-01-52 Выпуск XII	Лист 13

Ключ для подбора колонн с шагом по крайним рядам 6 м, по средним - 12 м при неразрезных стальных подкрановых балках. Ветровая нагрузка для I географического района. Расчетный перепад температур 40°С

Тип здания	Отметка низа стропильных конструкций м	Отметка головки кранового рельса м	Грузоподъемность кранов т	Пролет здания м / К-во пролетов / Тип колонн	18								24						30				
					1	2	3	4	5	6	7	8	1	2	3	4	5	6	1	2	3	4	5
Здания с фонарями	10.80	8.15	10	крайние		КД III-1	КД III-1	КД VI-1	КД VI-1	КД VI-1	КД VI-1	КД VI-1		КД III-1	КД XII-1	КД XII-1	КД XII-1	КД XII-1					
				средние		КД III-3	КД III-3	КД III-3	КД III-3	КД VI-3	КД VI-3	КД VIII-2		КД III-5	КД III-5	КД III-5	КД VIII-2	КД VIII-2					
			20/5	крайние		КД III-1	КД III-1	КД VI-1	КД VI-1	КД VI-1	КД VI-1	КД VI-1		КД III-1	КД XII-1	КД XII-1	КД XII-1	КД XII-1					
				средние		КД III-3	КД III-3	КД III-3	КД III-3	КД VIII-2	КД VIII-2	КД VIII-2		КД III-5	КД III-5	КД III-5	КД VIII-2	КД VIII-2					
	12.60	9.65	10	крайние		КД III-6	КД III-6	КД III-7	КД III-7	КД III-7	КД III-7	КД III-7		КД III-6	КД III-7	КД III-7	КД III-7	КД III-7		КД III-6	КД III-7	КД III-7	КД III-7
				средние		КД III-10	КД III-10	КД II-12	КД II-12	КД III-10	КД III-10	КД III-10		КД III-10	КД III-10	КД III-10	КД III-11	КД III-11		КД III-11	КД III-11	КД III-13	КД III-13
			20/5	крайние		КД III-6	КД III-6	КД III-7	КД III-7	КД III-7	КД III-7	КД III-7		КД III-6	КД III-7	КД III-7	КД III-7	КД III-7		КД III-6	КД III-7	КД III-7	КД III-7
				средние		КД III-10	КД III-10	КД III-10	КД III-10	КД III-13	КД III-13	КД III-13		КД III-11	КД III-11	КД III-11	КД II-14	КД III-13		КД III-13	КД II-14	КД II-14	КД III-14
			30/5	крайние		КД III-6	КД III-6	КД III-7	КД III-7	КД III-7	КД III-7	КД III-7		КД III-6	КД III-7	КД III-7	КД III-7	КД III-7		КД III-6	КД III-7	КД III-7	КД III-7
				средние		КД II-14	КД II-14	КД II-14	КД II-14	КД III-13	КД III-14	КД III-14		КД III-14	КД II-14	КД II-14	КД III-14	КД III-14		КД III-14	КД III-14	КД III-14	КД VI-5
	14.40	11.45	10	крайние		КД II-16	КД II-16	КД II-16	КД II-16	КД II-16	КД III-15	КД III-15		КД II-16	КД III-15	КД III-15	КД III-15	КД III-15					
				средние		КД II-21	КД II-21	КД II-21	КД II-21	КД II-21	КД VI-7	КД VI-7		КД II-21	КД II-21	КД II-21	КД VI-7	КД VI-7					
			20/5	крайние		КД II-16	КД II-16	КД II-16	КД II-16	КД II-16	КД III-15	КД III-15		КД II-16	КД III-15	КД III-15	КД III-15	КД III-15		КД II-16	КД III-15	КД III-15	КД III-15
				средние		КД II-21	КД II-21	КД II-21	КД II-21	КД II-21	КД VI-7	КД VI-7		КД II-22	КД II-22	КД II-22	КД VI-7	КД VI-7		КД II-22	КД II-22	КД II-22	КД VI-7
			30/5	крайние		КД II-16	КД II-16	КД II-16	КД II-16	КД II-16	КД III-15	КД III-16		КД II-16	КД III-15	КД III-15	КД III-15	КД III-15		КД II-16	КД III-15	КД III-15	КД III-15
				средние		КД VI-7	КД VI-7	КД VI-7	КД II-21	КД III-20	КД III-20	КД III-20		КД II-22	КД II-22	КД II-22	КД III-21	КД III-21		КД VI-7	КД VI-7	КД VI-7	КД III-21
Здания без фонарей	10.80	8.15	10	крайние	КД VI-1	КД III-1	КД III-1	КД III-1	КД VI-1	КД VI-1	КД VI-1	КД VI-1	КД XII-1	КД III-1	КД III-1	КД VI-1	КД VI-1	КД VI-1					
				средние		КД III-3	КД III-3	КД III-3	КД III-3	КД VI-3	КД VI-3	КД VI-3		КД III-3	КД III-3	КД III-3	КД VI-3	КД VIII-2					
			20/5	крайние	КД VI-1	КД III-1	КД III-1	КД VI-1	КД VI-1	КД VI-1	КД VI-1	КД VI-1	КД XII-1	КД III-1	КД VI-1	КД VI-1	КД VI-1	КД VI-1					
				средние		КД III-3	КД III-3	КД III-3	КД III-3	КД VI+3	КД VIII-2	КД VIII-2		КД III-5	КД III-5	КД III-5	КД VI-3	КД VIII-2					
	12.60	9.65	10	крайние	КД III-6	КД III-6	КД III-6	КД III-6	КД III-7	КД III-7	КД III-7	КД III-7	КД III-6	КД III-6	КД III-6	КД III-7	КД III-7	КД III-7	КД III-6	КД III-6	КД III-6	КД III-7	КД III-7
				средние		КД III-10	КД II-12	КД II-12	КД II-12	КД III-10	КД III-10	КД III-10		КД III-10	КД III-10	КД III-10	КД III-10	КД III-11		КД II-14	КД II-14	КД II-14	КД II-14
			20/5	крайние	КД III-6	КД III-6	КД III-6	КД III-6	КД III-7	КД III-7	КД III-7	КД III-7	КД III-6	КД III-6	КД III-6	КД III-7	КД III-7	КД III-7	КД III-6	КД III-6	КД III-6	КД III-7	КД III-7
				средние		КД III-10	КД III-10	КД III-10	КД III-10	КД III-10	КД II-14	КД II-14		КД III-11	КД III-11	КД III-11	КД III-11	КД II-14		КД III-13	КД II-14	КД II-14	КД II-14
			30/5	крайние	КД III-6	КД III-6	КД III-6	КД III-6	КД III-7	КД III-7	КД III-7	КД III-7	КД III-6	КД III-6	КД III-7	КД III-7	КД III-7	КД III-7	КД III-6	КД III-6	КД III-7	КД III-7	КД III-7
				средние		КД II-14	КД II-14	КД II-14	КД II-14	КД III-13	КД III-13	КД III-13		КД III-14	КД II-14	КД II-14	КД III-14	КД III-14		КД III-14	КД III-14	КД III-14	КД III-14
	14.40	11.45	10	крайние	КД II-16	КД II-16	КД II-17	КД II-17	КД II-17	КД II-17	КД II-17	КД II-17	КД II-16	КД II-16	КД II-16	КД II-16	КД II-16	КД III-15					
				средние		КД II-21	КД II-21	КД II-21	КД II-21	КД II-21	КД II-21	КД II-21		КД II-21	КД II-21	КД II-21	КД II-21	КД II-21					
			20/5	крайние	КД II-16	КД II-16	КД II-17	КД II-17	КД II-17	КД II-17	КД II-17	КД II-17	КД II-16	КД II-16	КД II-16	КД II-16	КД II-16	КД III-15	КД II-16	КД II-16	КД II-16	КД II-16	КД III-15
				средние		КД II-21	КД II-21	КД II-21	КД II-21	КД II-21	КД II-21	КД VI-7		КД II-22	КД II-21	КД II-21	КД II-22	КД II-22		КД II-22	КД II-22	КД II-22	КД VI-7
			30/5	крайние	КД II-16	КД II-16	КД II-17	КД II-17	КД II-17	КД II-17	КД II-17	КД II-17	КД II-16	КД II-16	КД II-16	КД II-16	КД II-16	КД III-15	КД II-16	КД II-16	КД II-16	КД II-16	КД III-15
				средние		КД VI-7	КД II-21	КД II-21	КД II-21	КД VI-7	КД III-20	КД III-20		КД VI-7	КД II-22	КД II-22	КД VI-7	КД III-21		КД VI-7	КД II-22	КД II-22	КД III-21

Примечания см. на листе 2.

ТК	Сборные железобетонные двухветвевые колонны	КЭ-01-52 Выпуск XII	
1970	Ключ для подбора колонн с шагом по крайним рядам 6 м, по средним - 12 м при неразрезных стальных подкрановых балках ветровая нагрузка для I географического района. Расчетный перепад температур 40°С.	Лист	14

Проектный институт г. Ленинград

Гл. инж. проекта		Рашо	
Гл. констр. пр.		Цибаров	
Рук. группы		Лой	
Ст. инжен.		Финкельштейн	
Инженер			Лой

Исполнил Рашо; Проверил Лой; Вышневская

Ключ для подбора колонн с шагом по крайним рядам 6м, по средним-12м при неразрезных стальных подкрановых балках. Ветровая нагрузка для II географического района. Расчетный перепад температур 40°С.

Тип здания	Отметка низа стропильных конструкций м	Отметка головки кранового рельса м	Грузоподъемность кранов т	Пролет здания м / К-во пролетов / тип колонн	18								24						30				
					1	2	3	4	5	6	7	8	1	2	3	4	5	6	1	2	3	4	5
Здания с фонарями	10.80	8.15	10	крайние		КД VI-1	КД VI-1	КД VI-1	КД VI-1	КД VI-1	КД VI-1	КД VI-1		КД XII-1	КД XII-1	КД XII-1	КД XII-1	КД XII-1					
				средние		КД VI-3	КД VI-3	КД III-5	КД III-5	КД VIII-2	КД VIII-2	КД VIII-2		КД VI-3	КД VI-3	КД VI-3	КД VIII-2	КД VIII-2					
			20/5	крайние		КД VI-1	КД VI-1	КД VI-1	КД VI-1	КД VI-1	КД VI-1	КД VI-1		КД XII-1	КД XII-1	КД XII-1	КД XII-1	КД XII-1					
				средние		КД VI-3	КД VI-3	КД III-5	КД III-5	КД VIII-2	КД VIII-2	КД VIII-2		КД VI-3	КД VI-3	КД VI-3	КД VIII-2	КД VIII-2					
	12.60	9.65	10	крайние		КД III-6	КД III-6	КД III-7	КД III-7	КД III-7	КД III-7	КД III-7		КД III-6	КД III-7	КД III-7	КД III-7	КД III-7		КД III-6	КД III-7	КД III-7	КД VI-4
				средние		КД III-10	КД III-10	КД III-10	КД III-10	КД III-11	КД II-14	КД II-14		КД III-11	КД III-11	КД III-11	КД III-11	КД II-14		КД III-11	КД III-11	КД II-11	КД III-14
			20/5	крайние		КД III-6	КД III-6	КД III-7	КД III-7	КД III-7	КД III-7	КД III-7		КД III-6	КД III-7	КД III-7	КД III-7	КД III-7		КД III-6	КД III-7	КД III-7	КД VI-4
				средние		КД III-12	КД III-10	КД III-10	КД III-10	КД III-13	КД III-13	КД III-13		КД III-11	КД III-11	КД III-11	КД III-13	КД III-13		КД III-14	КД III-13	КД III-13	КД III-14
			30/5	крайние		КД III-6	КД III-6	КД III-7	КД III-7	КД III-7	КД III-7	КД III-7		КД III-6	КД III-7	КД III-7	КД III-7	КД III-7		КД III-6	КД III-7	КД III-7	КД VI-4
				средние		КД III-13	КД III-13	КД III-13	КД II-14	КД III-13	КД III-14	КД III-14		КД III-14	КД III-14	КД III-14	КД III-14	КД III-14		КД III-14	КД III-14	КД III-14	КД VII-5
	14.40	11.45	10	крайние		КД II-16	КД II-16	КД II-16	КД III-15	КД III-15	КД III-15	КД III-15		КД II-16	КД III-15	КД III-15	КД III-15	КД III-15					
				средние		КД III-18	КД II-21	КД II-21	КД II-21	КД III-18	КД III-18	КД III-18		КД VI-7	КД VI-7	КД II-21	КД VI-7	КД VI-7					
			20/5	крайние		КД II-16	КД II-16	КД II-16	КД III-15	КД III-15	КД III-15	КД III-15		КД II-16	КД III-15	КД III-15	КД III-15	КД III-15		КД II-16	КД III-15	КД III-15	КД III-15
				средние		КД VI-7	КД VI-7	КД II-21	КД II-21	КД VI-7	КД VI-7	КД VI-7		КД VI-7	КД VI-7	КД VI-7	КД VI-7	КД III-20		КД VI-7	КД VI-7	КД VI-7	КД III-21
			30/5	крайние		КД II-16	КД II-16	КД II-16	КД III-15	КД III-16	КД III-16	КД III-16		КД II-16	КД III-15	КД III-15	КД III-15	КД III-16		КД II-16	КД III-16	КД III-16	КД III-16
				средние		КД III-20	КД III-20	КД III-20	КД III-18	КД III-20	КД III-20	КД XII-6		КД III-21	КД III-21	КД III-21	КД III-21	КД XII-6		КД III-21	КД III-21	КД III-21	КД XII-6
Здания без фонарей	10.80	8.15	10	крайние	КД XII-1	КД VI-1	КД VI-1	КД VI-1	КД VI-1	КД VI-1	КД VI-1	КД VI-1	КД XII-1	КД XII-1	КД VI-1	КД VI-1	КД VI-1	КД VI-1					
				средние		КД III-3	КД III-3	КД III-3	КД III-3	КД VI-3	КД VI-3	КД VI-3		КД VI-3	КД III-5	КД III-5	КД VIII-2	КД VIII-2					
			20/5	крайние	КД XII-1	КД VI-1	КД VI-1	КД VI-1	КД VI-1	КД VI-1	КД VI-1	КД VI-1	КД XII-1	КД XII-1	КД VI-1	КД VI-1	КД VI-1	КД VI-1					
				средние		КД III-3	КД III-3	КД III-3	КД III-3	КД VI-3	КД VIII-2	КД VIII-2		КД VI-3	КД III-5	КД III-5	КД VIII-2	КД VIII-2					
	12.60	9.65	10	крайние	КД III-7	КД III-6	КД III-6	КД III-6	КД III-7	КД III-7	КД III-7	КД III-7	КД III-7	КД III-6	КД III-7	КД III-7	КД III-7	КД III-7	КД III-6	КД III-6	КД III-7	КД III-7	КД III-7
				средние		КД III-10	КД II-12	КД II-12	КД II-12	КД III-10	КД III-10	КД III-10		КД III-11	КД III-10	КД III-10	КД III-11	КД III-11		КД III-11	КД III-11	КД II-14	
			20/5	крайние	КД III-7	КД III-6	КД III-6	КД III-6	КД III-7	КД III-7	КД III-7	КД III-7	КД III-7	КД III-6	КД III-7	КД III-7	КД III-7	КД III-7	КД III-6	КД III-6	КД III-7	КД III-7	КД III-7
				средние		КД II-14	КД III-10	КД II-12	КД II-12	КД II-14	КД III-13	КД III-13		КД III-11	КД III-11	КД III-11	КД III-11	КД II-14		КД III-14	КД II-14	КД II-14	КД III-14
			30/5	крайние	КД III-7	КД III-6	КД III-6	КД III-7	КД III-7	КД III-7	КД III-7	КД III-7	КД III-7	КД III-6	КД III-7	КД III-7	КД III-7	КД III-7	КД III-7	КД III-6	КД III-7	КД III-7	КД III-7
				средние		КД III-13	КД II-14	КД II-14	КД II-14	КД III-13	КД III-13	КД III-13		КД II-14	КД II-14	КД II-14	КД III-14	КД III-14		КД III-14	КД III-14	КД III-14	КД VI-5
	14.40	11.45	10	крайние	КД III-15	КД II-16	КД II-16	КД II-16	КД II-16	КД II-16	КД II-16	КД III-15	КД III-15	КД II-16	КД II-16	КД III-15	КД III-15	КД III-15					
				средние		КД III-18	КД II-21	КД II-21	КД II-21	КД II-21	КД II-21	КД III-18		КД VI-7	КД II-21	КД II-21	КД VI-7						
			20/5	крайние	КД III-15	КД II-16	КД II-16	КД II-16	КД II-16	КД II-16	КД II-16	КД III-15	КД III-15	КД II-16	КД II-16	КД III-15	КД III-15	КД III-15	КД III-15	КД II-16	КД III-15	КД III-15	КД III-15
				средние		КД VI-7	КД II-21	КД II-21	КД II-21	КД VI-7	КД VI-7	КД VI-7		КД VI-7	КД II-22	КД II-22	КД II-22	КД VI-7		КД VI-7	КД II-22	КД II-22	КД VI-7
			30/5	крайние	КД III-16	КД II-16	КД II-16	КД II-16	КД II-16	КД II-16	КД II-16	КД III-15	КД III-15	КД II-16	КД II-16	КД III-15	КД III-15	КД III-15	КД III-15	КД II-16	КД III-15	КД III-15	КД III-15
				средние		КД III-20	КД VI-7	КД VI-7	КД VI-7	КД III-20	КД III-20	КД III-20		КД III-21	КД VI-7	КД VI-7	КД III-21	КД III-21		КД III-21	КД VI-7	КД VI-7	КД III-21

Примечания см. на листе 2.

Гипростроймонтажпроект	Рук. группы	Шарф	Грозова
	Ст. инженер	Лой	Лой
Проектный институт №1	Инженер	Фиммель	Проверил
г. Ленинград			

ТК	Сборные железобетонные двухветвевые колонны	КЭ-01-52	
1970	Ключ для подбора колонн с шагом по крайним рядам 6м, по средним-12м при неразрезных стальных подкрановых балках. Ветровая нагрузка для II географического района. Расчетный перепад температур 40°С	Выпуск XII	
		Лист	15

Ключ для подбора колонн с шагом по крайним рядам 6м, по средним - 12м при неразрезных стальных подкрановых балках. Ветровая нагрузка для III географического района. Расчетный перепад температур 40° С.

Тип здания	Отметка низа стропильных конструкций М	Отметка головки кранового рельса М	Грузоподъемность кранов Т	Пролет здания М / К-во пролетов / Тип колонн	18								24						30				
					1	2	3	4	5	6	7	8	1	2	3	4	5	6	1	2	3	4	5
Здания с фонарями	10.80	8.15	10	крайние		КД XII-1	КД XII-1	КД XII-1	КД XII-1	КД XII-1	КД XII-1	КД XII-1		КД XII-1	КД XII-1	КД XII-1	КД XII-1	КД XII-1					
														КД VIII-2	КД VIII-2	КД VIII-2	КД VIII-2	КД VIII-2					
				средние		КД VI-3	КД VI-3	КД VI-3	КД VI-3	КД VIII-2	КД VIII-2	КД VIII-2		КД XII-1	КД XII-1	КД XII-1	КД XII-1	КД XII-1					
														КД VIII-2	КД VIII-2	КД VIII-2	КД VIII-2	КД VIII-2					
			20/5	крайние		КД XII-1	КД XII-1	КД XII-1	КД XII-1	КД XII-1	КД XII-1	КД VIII-2											
														КД III-7	КД III-7	КД III-7	КД VI-4	КД VI-4		КД III-7	КД III-7	КД VI-4	КД VI-4
				средние		КД VIII-2	КД VIII-2	КД VI-3	КД VI-3	КД VIII-2	КД VIII-2	КД VI-4											
	12.60	9.65	10	крайние		КД III-7	КД III-7	КД III-7	КД III-7	КД III-7	КД III-7	КД III-13		КД II-14	КД III-11	КД III-11	КД III-13	КД III-13		КД III-14	КД III-13	КД II-14	КД III-14
														КД III-7	КД III-7	КД III-7	КД VI-4	КД VI-4		КД III-7	КД III-7	КД VI-4	КД VI-4
				средние		КД III-11	КД III-11	КД III-10	КД III-10	КД II-14	КД III-7	КД VI-4											
			20/5	крайние		КД III-7	КД III-7	КД III-7	КД III-7	КД III-7	КД III-7	КД III-13		КД III-13	КД II-14	КД II-14	КД III-14	КД III-14		КД III-14	КД III-14	КД III-14	КД VI-5
														КД III-7	КД III-7	КД III-7	КД VI-4	КД VI-4		КД III-9	КД III-9	КД VI-4	КД VI-4
				средние		КД III-13	КД II-14	КД II-14	КД III-11	КД III-13	КД III-7	КД VI-4											
			30/5	крайние		КД III-7	КД III-7	КД III-7	КД III-7	КД III-7	КД III-7	КД III-4		КД III-14	КД III-14	КД III-14	КД III-14	КД XII-4		КД VI-5	КД VI-5	КД VI-5	КД XII-4
														КД III-15	КД III-15	КД III-16	КД III-16	КД III-16					
				средние		КД III-14	КД III-13	КД III-13	КД III-13	КД III-14	КД III-14	КД III-15											
														КД III-20	КД III-20	КД VI-7	КД III-20	КД III-20					
	14.40	11.45	10	крайние		КД III-15	КД III-15	КД III-15	КД III-15	КД III-15	КД III-15	КД III-18		КД III-15	КД III-15	КД III-16	КД III-16	КД III-16		КД III-15	КД III-16	КД III-16	КД VI-6
														КД III-21	КД III-21	КД III-19	КД III-21	КД III-21		КД III-21	КД III-21	КД III-19	КД III-21
				средние		КД III-18	КД III-18	КД III-18	КД III-18	КД III-18	КД III-18	КД III-16											
			20/5	крайние		КД III-15	КД III-15	КД III-15	КД III-15	КД III-15	КД III-16	КД III-20		КД III-15	КД III-16	КД III-16	КД III-16	КД III-16		КД III-16	КД III-17	КД III-17	КД VI-6
														КД VIII-4	КД VIII-4	КД III-21	КД VIII-4	КД VIII-4		КД VIII-4	КД VIII-4	КД III-21	КД III-6
				средние		КД III-20	КД III-20	КД VI-7	КД VI-7	КД III-20	КД III-20	КД III-20											
			30/5	крайние		КД III-15	КД III-15	КД III-16	КД III-16	КД III-16	КД III-16	КД III-16											
														КД VIII-4	КД VIII-4	КД VIII-4	КД VIII-4	КД VIII-4					
				средние		КД VIII-4	КД III-21	КД III-21	КД III-21	КД VIII-4	КД VIII-4	КД VIII-4											
Здания без фонарей	10.80	8.15	10	крайние	КД XII-1	КД XII-1	КД XII-1	КД XII-1	КД XII-1	КД XII-1	КД XII-1	КД XII-1	КД XII-1	КД XII-1	КД XII-1	КД XII-1	КД XII-1	КД XII-1					
														КД VIII-2	КД VI-3	КД III-5	КД VIII-2	КД VIII-2					
				средние		КД VI-3	КД VI-3	КД III-5	КД III-5	КД VIII-2	КД VIII-2	КД VIII-2		КД XII-1	КД XII-1	КД XII-1	КД XII-1	КД XII-1					
														КД VIII-2	КД VI-3	КД III-5	КД VIII-2	КД VIII-2					
			20/5	крайние	КД XII-1	КД XII-1	КД XII-1	КД XII-1	КД XII-1	КД XII-1	КД VIII-2	КД VIII-2							КД III-7	КД III-7	КД III-7	КД III-7	КД III-7
													КД III-7	КД III-7	КД III-7	КД III-7	КД III-7	КД III-7					
				средние		КД VIII-2	КД VI-3	КД VI-3	КД VI-3	КД VIII-2	КД VIII-2	КД VIII-2											
	12.60	9.65	10	крайние	КД III-7	КД III-7	КД III-6	КД III-6	КД III-7	КД III-7	КД III-10	КД II-14		КД II-14	КД III-11	КД III-11	КД III-11	КД III-11					
													КД III-7	КД III-7	КД III-7	КД III-7	КД III-7	КД III-7	КД III-7	КД III-7	КД III-7	КД III-7	КД III-7
				средние		КД III-10	КД III-10	КД III-10	КД III-10	КД III-10	КД III-7	КД III-7											
			20/5	крайние	КД III-7	КД III-7	КД III-6	КД III-6	КД III-7	КД III-7	КД III-13	КД III-13		КД III-13	КД III-11	КД II-14	КД III-13	КД III-13		КД III-14	КД III-14	КД III-14	КД III-14
													КД III-7	КД III-7	КД III-7	КД III-7	КД III-7	КД III-7	КД III-9	КД III-7	КД III-7	КД III-7	КД III-7
				средние		КД III-13	КД III-10	КД III-10	КД III-10	КД II-14	КД III-7	КД III-7								КД VI-5	КД III-14	КД III-14	КД VI-5
			30/5	крайние	КД III-7	КД III-7	КД III-6	КД III-7	КД III-7	КД III-13	КД III-13	КД III-14		КД III-15	КД III-15	КД III-15	КД III-15	КД III-15					
													КД III-16										
				средние		КД III-14	КД III-13	КД II-14	КД III-14	КД III-13	КД III-15	КД III-15		КД III-20	КД III-18	КД III-18	КД III-18	КД III-18					
	14.40	11.45	10	крайние	КД III-16	КД III-15	КД III-15	КД III-15	КД III-15	КД III-18	КД III-18	КД III-18		КД III-15	КД III-15	КД III-15	КД III-15	КД III-15	КД VI-6	КД III-15	КД III-15	КД III-15	КД III-15
													КД III-16										
				средние		КД III-18	КД III-18	КД III-18	КД III-18	КД III-15	КД III-15	КД III-20		КД III-21	КД III-19	КД III-19	КД III-19	КД III-19		КД III-21	КД III-21	КД III-21	КД III-21
			20/5	крайние	КД III-16	КД III-15	КД III-15	КД III-15	КД III-15	КД III-18	КД III-18	КД III-16	КД VI-6	КД III-15	КД III-15	КД III-15	КД III-15	КД III-15	КД VI-6	КД III-16	КД III-16	КД III-16	КД III 16
														КД VIII-4	КД III-21	КД III-21	КД III-21	КД III-21		КД VIII-4	КД III-21	КД III-21	КД III-21
				средние		КД III-20	КД III-18	КД III-18	КД III-18	КД III-15	КД III-15	КД III-20											
			30/5	крайние	КД III-16	КД III-15	КД III-15	КД III-15	КД III-15	КД III-20	КД III-20	КД III-20											
				средние		КД VIII-4	КД III-20	КД III-20	КД III-20	КД III-20	КД III-20	КД III-20											

Примечания см. на листе 2.

ТК 1970	Сборные железобетонные двухветвевые колонны. Ключ для подбора колонн с шагом по крайним рядам 6м, по средним-12м при неразрезных стальных подкрановых балках. Ветровая нагрузка для III географического района. Расчетный перепад температур 40° С	КЭ-01-52 Выпуск XII	
		Лист	16

Госстрой СССР Проектный институт №1 Ленинград

Нач отдела	Ковальчук	Исполнит	Вишневская
Ст инжен	Лой		Петрова
Инженер		Проверил	Лой
Финансист			

10592 23

Ключ для подбора колонн с шагом по крайним рядам 6 м, по средним — 12 м при неразрезных стальных подкрановых балках Расчетный перепад температур 40°С. Ветровая нагрузка для I, II и III географических районов

Климатический район ветровой нагрузки	Отметка низа строительных конструкций М	Отметка головки крановой рельса М	Грузоподъемность крана Т	Тип здания / пролет здания М / К-во пролетов / тип колонн	Здания без фонарей. 24						30					Здания с фонарями 24					30			
					1	2	3	4	5	6	1	2	3	4	5	2	3	4	5	6	2	3	4	5
I	16.20	12.65	30/5	крайние	КДIII-22	КДIII-22	КДIII-22	КДIII-22	КДIII-22	КДVI-9	КДIII-22	КДIII-22	КДVI-9	КДVI-9	КДVI-9	КДIII-22	КДIII-22	КДVI-9	КДVI-9	КДVI-9	КДIII-22	КДVI-9	КДVI-9	КДVI-9
				средние		КДIII-26	КДIII-26	КДIII-26	КДIII-26	КДIII-26		КДIII-26	КДIII-26	КДIII-26	КДIII-26	КДIII-26	КДIII-26	КДVI-26	КДVI-11	КДVI-11	КДIII-26	КДIII-26	КДIII-26	КДVI-11
		12.85	50/10	крайние	КДIII-24	КДIII-24	КДIII-24	КДIII-24	КДIII-24	КДVI-10	КДIII-24	КДIII-24	КДVI-10	КДVI-10	КДVI-10	КДIII-24	КДIII-24	КДVI-10	КДVI-10	КДVI-10	КДIII-24	КДVI-10	КДVI-10	КДVI-10
				средние		КДVI-11	КДII-29	КДII-29	КДVI-11	КДIII-27		КДII-29	КДII-29	КДII-29	КДIII-27	КДVI-11	КДVI-11	КДII-29	КДIII-27	КДVI-12	КДII-29	КДII-29	КДII-29	КДVI-12
	18.0	14.45	30/5	крайние	КДIII-28	КДIII-28	КДIII-28	КДIII-28	КДIII-28	КДIII-29	КДIII-28	КДIII-28	КДIII-28	КДIII-28	КДVI-13	КДIII-28	КДIII-29	КДIII-29	КДIII-29	КДIII-29	КДIII-28	КДVI-13	КДVI-13	КДVI-13
				средние		КДIII-32	КДII-34	КДII-34	КДIII-32	КДIII-32		КДII-34	КДII-34	КДII-34	КДIII-32	КДIII-32	КДIII-32	КДII-34	КДIII-32	КДIII-32	КДII-34	КДII-34	КДII-34	КДIII-32
		14.65	50/10	крайние	КДIII-30	КДIII-30	КДIII-30	КДIII-30	КДIII-30	КДIII-31	КДIII-30	КДIII-30	КДIII-30	КДIII-30	КДVI-14	КДIII-30	КДIII-31	КДIII-31	КДIII-31	КДIII-31	КДIII-30	КДVI-14	КДVI-14	КДVI-14
				средние		КДIII-33	КДII-35	КДII-35	КДIII-33	КДIII-33		КДII-35	КДII-35	КДII-35	КДIII-33	КДIII-33	КДIII-33	КДII-35	КДIII-33	КДIII-33	КДII-36	КДII-36	КДII-36	КДIII-34
II	16.20	12.65	30/5	крайние	КДIII-22	КДIII-22	КДIII-22	КДVI-9	КДVI-9	КДVI-9	КДIII-22	КДIII-22	КДVI-9	КДVI-9	КДVI-9	КДIII-22	КДVI-9	КДVI-9	КДVI-9	КДVI-9	КДIII-22	КДVI-9	КДVI-9	КДVI-9
				средние		КДIII-26	КДIII-26	КДIII-26	КДIII-26	КДVI-11		КДIII-26	КДIII-26	КДIII-26	КДVI-11	КДIII-26	КДIII-26	КДIII-26	КДVI-11	КДIII-27	КДIII-26	КДIII-26	КДIII-26	КДIII-27
		12.85	50/10	крайние	КДIII-24	КДIII-24	КДIII-24	КДVI-10	КДVI-10	КДVI-10	КДIII-24	КДIII-24	КДVI-10	КДVI-10	КДVI-10	КДIII-24	КДVI-10	КДVI-10	КДVI-10	КДVI-10	КДIII-24	КДVI-10	КДVI-10	КДVI-10
				средние		КДVI-11	КДVI-11	КДII-29	КДIII-27	КДIII-27		КДIII-27	КДII-29	КДII-29	КДVI-12	КДIII-27	КДIII-27	КДVI-11	КДVI-12	КДVI-12	КДIII-27	КДIII-27	КДVI-11	КДVI-12
	18.0	14.45	30/5	крайние	КДVI-13	КДIII-28	КДIII-28	КДVI-13	КДVI-13	КДVI-13	КДVI-13	КДIII-28	КДVI-13	КДVI-13	КДVI-13	КДIII-28	КДVI-13	КДVI-13	КДVI-13	КДVI-13	КДIII-28	КДVI-13	КДVI-13	КДVI-13
				средние		КДIII-32	КДIII-32	КДVI-34	КДIII-32	КДIII-32		КДIII-32	КДII-34	КДII-34	КДIII-32	КДIII-32	КДIII-32	КДIII-32	КДIII-33	КДIII-32	КДIII-32	КДIII-32	КДIII-32	КДIII-32
		14.65	50/10	крайние	КДVI-14	КДIII-30	КДIII-31	КДVI-14	КДVI-14	КДVI-14	КДVI-14	КДIII-30	КДVI-14	КДVI-14	КДVI-14	КДIII-30	КДVI-14	КДVI-14	КДVI-14	КДVI-14	КДIII-30	КДVI-14	КДVI-14	КДVI-14
				средние		КДIII-33	КДIII-33	КДII-35	КДIII-33	КДIII-33		КДIII-34	КДII-35	КДII-35	КДIII-34	КДIII-33	КДIII-33	КДIII-33	КДIII-33	КДIII-33	КДIII-34	КДIII-34	КДIII-34	КДIII-34
III	16.20	12.65	30/5	крайние	КДVI 9	КДIII-22	КДVI-9	КДVI-9	КДVI-9	КДVI-9	КДVI 9	КДVI-9	КДVI-9	КДVI-9	КДVI-9	КДIII-22	КДVI-9	КДVI-9	КДVI-9	КДVI-9	КДVI-9	КДVI-9	КДVI-9	КДVI-9
				средние		КДVI-11	КДIII-26	КДIII-26	КДVI-11	КДIII-27		КДVI-11	КДIII-26	КДIII-26	КДVI-11	КДVI-11	КДVI-11	КДIII-26	КДIII-27	КДVI-12	КДVI-11	КДVI-11	КДIII-26	КДVI-12
		12.85	50/10	крайние	КДVI-10	КДIII-24	КДVI-10	КДVI-10	КДVI-10	КДVI-10	КДVI-10	КДVI-10	КДVI-10	КДVI-10	КДVI-10	КДIII-24	КДVI-10	КДVI-10	КДVI-10	КДVI-10	КДVI 10	КДVI 10	КДVI-10	КДVI-10
				средние		КДVI-12	КДVI-11	КДVI-11	КДIII-27	КДVI-12		КДVI-12	КДIII-27	КДVI-11	КДVI-12	КДVI-12	КДVI-12	КДIII-27	КДVI-12	КДVIII-5	КДVI-12	КДVI-12	КДIII 27	КДXII-8
	18.0	14.45	30/5	крайние	КДVI-13	КДVI-13	КДVI-13	КДVI-13	КДVI-13	КДVI-13	КДVI-13	КДVI-13	КДVI-13	КДVI-13	КДVI-13	КДVI-13	КДVI-13	КДVI-13	КДVI 13	КДVI-13	КДVI 13	КДVI-13	КДVI-13	КДVI-13
				средние		КДIII-33	КДIII-32	КДIII-32	КДIII-32	КДIII-32		КДIII-33	КДIII-32	КДIII-32	КДIII-32	КДIII-33	КДIII-32	КДIII 32	КДIII-33	КДIII-33	КДIII-33	КДIII-32	КДIII-32	КДIII-33
		14.65	50/10	крайние	КДVI-14	КДVI-14	КДVI-14	КДVI-14	КДVI-14	КДVI-14	КДVI-14	КДVI-14	КДVI-14	КДVI-14	КДVI-14	КДVI-14	КДVI-14	КДVI 14	КДVI-14	КДVI-14	КДVI 14	КДVI-14	КДVI-14	КДVI-14
				средние		КДIII-33	КДIII-33	КДIII-33	КДIII-33	КДIII-33		КДIII-34	КДIII-34	КДIII-33	КДIII-34	КДIII-33	КДIII-33	КДIII-33	КДIII-33	КДVIII-6	КДIII-34	КДIII-34	КДIII-34	КДXII-10

Примечания см. на листе 2.

ТК	Сборные железобетонные двухветвевые колонны	КЭ-01-52	
1970	Ключ для подбора колонн с шагом по крайним рядам 6 м, по средним 12 м при неразрезных стальных подкрановых балках расчетный перепад температур 40°С. Ветровая нагрузка для I, II и III географических районов	Выпуск XII	
		лист	17

Госстрой СССР / Проектный институт №1 г. Ленинград

Нач. отд.		Исполнил	Раша
Гл. констр. пр.			Шкарова
Рук. группы			Лой
Ст. инжен.		Инженер	Фомичевытий
Инженер			
		Проверил	Лой
			Перова

10592 24

Ключ для подбора колонн с шагом по крайним и средним рядам 12 м при разрезных стальных и ж.б. подкрановых балках. Расчетный перепад температур 25°С. Ветровая нагрузка для I географического района.

Тип здания	Отметка низа стропильных конструкций м	Отметка головки кранового рельса м	Грузоподъемность кранов т	Пролет здания м / К-во пролетов / Тип колонн	18								24						30				
					1	2	3	4	5	6	7	8	1	2	3	4	5	6	1	2	3	4	5
Здания с фонарями	10.80	8.15	10	крайние		КД III-35	КД III-35	КД VI-15	КД VI-15	КД VI-15	КД VI-16	КД VI-16		КД III-35	КД VI-15	КД VI-15	КД VI-16	КД VI-16					
				средние		КД III-38	КД III-38	КД III-38	КД III-38	КД III-38	КД III-39	КД VI-19		КД III-38	КД III-38	КД III-38	КД III-38	КД VIII-7					
			20/5	крайние		КД III-35	КД III-35	КД VI-15	КД VI-15	КД VI-16	КД VI-16	КД VI-16		КД III-35	КД VI-15	КД VI-15	КД VI-16	КД VI-16					
				средние		КД III-38	КД III-38	КД III-38	КД III-38	КД III-38	КД VI-19	КД VIII-7		КД III-39	КД III-39	КД III-39	КД III-39	КД VIII-7					
	12.60	9.65	10	крайние		КД II-42	КД II-42	КД VI-20	КД VI-20	КД VI-20	КД VI-20	КД VI-20		КД II-42	КД VI-20	КД VI-20	КД VI-20	КД VI-20		КД II-42	КД VI-20	КД VI-20	КД VI-20
				средние		КД II-47	КД II-47	КД II-47	КД II-47	КД II-47	КД III-46	КД III-46		КД III-46	КД III-44	КД III-44	КД III 44	КД III-47		КД III-45	КД III-45	КД III-45	КД III-47
			20/5	крайние		КД II-42	КД II-42	КД VI-20	КД VI-20	КД VI-20	КД VI-20	КД VI-20		КД II-42	КД VI-20	КД VI-20	КД VI-20	КД VI-20		КД II-42	КД VI-20	КД VI-20	КД VI-20
				средние		КД III-46	КД II-46	КД II-46	КД II-46	КД II-46	КД III-46	КД III-46		КД III-47	КД III 47	КД II-46	КД II-46	КД III-47		КД III-47	КД III-47	КД III-47	КД III 48
			30/5	крайние		КД II-42	КД II-42	КД VI-20	КД VI-20	КД VI-20	КД VI-20	КД VI-20		КД II-42	КД VI-20	КД VI-20	КД VI-20	КД VI-20		КД II-42	КД VI-20	КД VI 20	КД VI-20
				средние		КД VI-22	КД II-48	КД II-48	КД II-48	КД II-48	КД VI-22	КД VI-22		КД II-48	КД II-48	КД II-48	КД VI-22	КД VI-22		КД III-48	КД III-48	КД III-48	КД VI-23
	14.40	11.45	10	крайние		КД VI-24	КД VI-24	КД VI-24	КД VI-24	КД VI-24	КД VI-24	КД VI-24		КД VI-24	КД VI-24	КД VI-24	КД VI-24	КД VI-24					
				средние		КД II-55	КД II-55	КД II-55	КД II-55	КД II-55	КД III-53	КД III-53		КД II-55	КД II-55	КД II-55	КД II-55	КД III-53					
			20/5	крайние		КД VI-24	КД VI-24	КД VI-24	КД VI-24	КД VI-24	КД VI-24	КД VI-24		КД VI-24	КД VI-24	КД VI-24	КД VI-24	КД VI-24		КД VI-24	КД VI-24	КД VI-24	КД VI-24
				средние		КД II-55	КД II-55	КД II-55	КД II-55	КД II-55	КД III-53	КД III-53		КД II-54	КД II-54	КД II-54	КД II-54	КД III-54		КД II-54	КД II-54	КД II-54	КД III 54
			30/5	крайние		КД VI-24	КД VI-24	КД VI-24	КД VI 24	КД VI-24	КД VI-24	КД VI-24		КД VI-24	КД VI-24	КД VI-24	КД VI-24	КД VI-24		КД VI-24	КД VI-24	КД VI-24	КД VI-24
				средние		КД III-53	КД III-53	КД II-55	КД II-55	КД II-55	КД III-55	КД III-55		КД III-54	КД III-54	КД II-54	КД III-56	КД III-56		КД III-54	КД III-54	КД III-54	КД III-56
Здания без фонарей	10.80	8.15	10	крайние	КД VI-15	КД III-35	КД III-35	КД VI-15	КД VI-15	КД VI-15	КД VI-15	КД VI 16	КД III-35	КД III-35	КД VI-15	КД VI-15	КД VI-16	КД VI-16					
				средние		КД III-38	КД III-37	КД III-37	КД III-37	КД III-37	КД III-39	КД VI 19		КД III-38	КД III-38	КД III-38	КД III-38	КД VI-19					
			20/5	крайние	КД VI-15	КД III-35	КД III-35	КД VI-15	КД VI-15	КД VI-15	КД VI-15	КД VI-16	КД III-35	КД III-35	КД VI-15	КД VI-15	КД VI-16	КД VI-16					
				средние		КД III-38	КД III-38	КД III-38	КД III-38	КД III-38	КД VI-19	КД VI-19		КД III-39	КД III-39	КД III-39	КД III-39	КД VI-19					
	12.60	9.65	10	крайние	КД II-42	КД II-42	КД II-42	КД III-40	КД III-40	КД III-40	КД VI-20	КД VI-20	КД II-42	КД II-42	КД VI-20	КД VI-20	КД VI-20	КД VI-20		КД II-42	КД VI-20	КД VI-20	КД VI-20
				средние		КД II-47	КД II-47	КД II-47	КД II-47	КД II-47	КД III-44	КД III-44		КД III-46	КД III-44	КД III-44	КД III-44	КД III-45		КД III-45	КД III-45	КД III-45	КД III-47
			20/5	крайние	КД II-42	КД II-42	КД II-42	КД III-40	КД III-40	КД III-40	КД VI-20	КД VI-20	КД II-42	КД II-42	КД VI-20	КД VI-20	КД VI-20	КД VI-20	КД II-42	КД II-42	КД VI-20	КД VI-20	КД VI-20
				средние		КД III-46	КД II-47	КД II-47	КД II-47	КД II-47	КД III-46	КД III-46		КД III-47	КД II-46	КД II-46	КД II-46	КД III-47		КД III-47	КД III-47	КД III-47	КД III-47
			30/5	крайние	КД III-40	КД II-42	КД II-42	КД III-40	КД III-40	КД III-40	КД VI-20	КД VI 20	КД VI-20	КД II-42	КД VI-20	КД VI-20	КД VI-20	КД VI-20	КД III-40	КД VI-20	КД VI-20	КД VI-20	КД VI-20
				средние		КД VI-22	КД II-48	КД II-48	КД II-48	КД II-48	КД VI-22	КД VI-22		КД II-48	КД II-48	КД II 48	КД II-48	КД VI-22		КД III-48	КД II-48	КД II-48	КД III-48
	14.40	11.45	10	крайние	КД VI-24	КД VI-24	КД VI-24	КД VI-24	КД VI-24	КД VI-24	КД VI-24	КД VI-24	КД VI-24	КД VI-24	КД VI-24	КД VI-24	КД VI-24	КД VI-24					
				средние		КД II-55	КД II-53	КД II-53	КД II-53	КД II-53	КД II-55	КД III-53		КД II-55	КД II-53	КД II-53	КД II-53	КД III-53					
			20/5	крайние	КД VI-24	КД VI-24	КД VI-24	КД VI-24	КД VI-24	КД VI-24	КД VI-24	КД VI-24	КД VI-24	КД VI-24	КД VI-24	КД VI-24	КД VI-24	КД VI-24	КД VI-24	КД VI-24	КД VI-24	КД VI-24	КД VI-24
				средние		КД II-55	КД II-53	КД II-53	КД II-53	КД II-53	КД II-55	КД III-53		КД II-54	КД II-55	КД II-55	КД II-54	КД III-54		КД II-54	КД II-54	КД II-54	КД III-54
			30/5	крайние	КД VI-24	КД VI-24	КД VI-24	КД VI-24	КД VI-24	КД VI-24	КД VI-24	КД VI-24	КД VI-24	КД VI-24	КД VI-24	КД VI-24	КД VI-24	КД VI-24	КД VI-24	КД VI-24	КД VI-24	КД VI-24	КД VI-24
				средние		КД III-53	КД II-55	КД II-55	КД II-55	КД II-55	КД III-55	КД III-55		КД III-54	КД II-54	КД II-54	КД II-54	КД III-56		КД III-54	КД II-54	КД II-54	КД III-56

Примечания см. на листе 2.

ТК	Сборные железобетонные двухветвевые колонны. „Ключ для подбора колонн с шагом по крайним и средним рядам 12 м при разрезных подкрановых балках. Расчетный перепад температур 25°С. Ветровая нагрузка для I географического района.	КЭ-01-52 Выпуск XII	
1970		Лист	18

Госстрой СССР
Проектный институт № 1
г. Ленинград

Нач. отдела			
Гл. констр. пр.	Рауш	Исполнит.	Перова
Рук. группы	Шибаров		
Ст. инжен.	Лой		
Инженер	Финкельштейн	Проверил	Лой

Ключ для подбора колонн с шагом по крайним и средним рядам 12м при разрезных стальных и ж.-б. подкрановых балках. Расчетный перепад температур 25°С. Ветровая нагрузка для II географического района.

Тип здания	Отметка низа стропильных конструкций м.	Отметка головки крановаго рельса м	Грузоподъемность крана т	Пролет здания м / К-во пролетов / Тип колонн	18								24						30				
					1	2	3	4	5	6	7	8	1	2	3	4	5	6	1	2	3	4	5
Здания с фонарями	10.80	8.15	10	крайние		КД VI-15	КД VI-15	КД VI-15	КД VI-15	КД VI-16	КД VI-16	КД VI-16		КД III-35	КД VI-15	КД VI-16	КД VI-16	КД VI-17					
				средние		КД III-38	КД III-38	КД III-38	КД III-38	КД III-38	КД VI-19	КД VI-19		КД VI-19	КД VI-19	КД III-39	КД III-39	КД VIII-7					
			20/5	крайние		КД VI-15	КД VI-15	КД VI-15	КД VI-15	КД VI-16	КД VI-16	КД VI-16		КД III-35	КД VI-15	КД VI-16	КД VI-16	КД VI-17					
				средние		КД III-38	КД III-38	КД III-38	КД III-38	КД III-39	КД VIII-7	КД VIII-7		КД VI-19	КД VI-19	КД III-39	КД III-39	КД VIII-7					
	12.60	9.65	10	крайние		КД III-40	КД III-40	КД VI-20	КД VI-20	КД VI-20	КД VI-20	КД VI-20		КД VI-20	КД VI-20	КД VI-20	КД VI-20	КД VI-20		КД VI-20	КД VI-20	КД VI-20	КД VI-20
				средние		КД III-44	КД III-44	КД III-44	КД III-44	КД III-44	КД III-47	КД III-47		КД III-45	КД III-45	КД III-45	КД III-45	КД III-47		КД III-47	КД III-45	КД III-45	КД III-47
			20/5	крайние		КД III-40	КД III-40	КД VI-20	КД VI-20	КД VI-20	КД VI-20	КД VI-20		КД VI-20	КД VI-20	КД VI-20	КД VI-20	КД VI-20		КД VI-20	КД VI-20	КД VI-20	КД VI-21
				средние		КД III-46	КД III-46	КД III-46	КД III-46	КД III-46	КД III-47	КД III-47		КД III-47	КД III-47	КД III-47	КД III-47	КД III-47		КД III-47	КД III-47	КД III-47	КД III-48
			30/5	крайние		КД III-40	КД III-40	КД VI-20	КД VI-20	КД VI-20	КД VI-20	КД VI-21		КД VI-20	КД VI-20	КД VI-20	КД VI-20	КД VI-20		КД VI-20	КД VI-20	КД VI-20	КД VI-21
				средние		КД VI-22	КД VI-22	КД VI-22	КД VI-22	КД VI-22	КД III-48	КД III-48		КД VI-22	КД VI-22	КД VI-22	КД VI-22	КД III-48		КД III-48	КД III-48	КД III-48	КД VI-23
	14.40	11.45	10	крайние		КД VI-24	КД VI-24	КД VI-24	КД VI-24	КД VI-24	КД VI-24	КД VI-24		КД VI-24	КД VI-24	КД VI-24	КД VI-24	КД VI-24					
				средние		КД III-53	КД III-53	КД II-55	КД II-55	КД II-55	КД III-53	КД III-53		КД III-53	КД III-53	КД III-53	КД III-53	КД III-54					
			20/5	крайние		КД VI-24	КД VI-24	КД VI-24	КД VI-24	КД VI-24	КД VI-24	КД VI-24		КД VI-24	КД VI-24	КД VI-24	КД VI-24	КД VI-26		КД VI-24	КД VI-24	КД VI-24	КД VI-24
				средние		КД III-53	КД III-53	КД II-55	КД II-55	КД II-55	КД III-55	КД III-55		КД III-54	КД III-54	КД III-54	КД III-54	КД III-56		КД III-54	КД III-54	КД III-54	КД III-56
			30/5	крайние		КД VI-24	КД VI-24	КД VI-24	КД VI-24	КД VI-24	КД VI-24	КД VI-24		КД VI-24	КД VI-24	КД VI-24	КД VI-26	КД VI-26		КД VI-24	КД VI-24	КД VI-24	КД VI-24
				средние		КД III-55	КД III-55	КД III-55	КД III-55	КД III-55	КД III-55	КД III-55		КД III-56	КД III-56	КД III-56	КД III-56	КД III-56		КД III-56	КД III-56	КД III-56	КД VI-27
Здания без фонарей	10.80	8.15	10	крайние	КД VI-15	КД III-35	КД III-35	КД VI-15	КД VI-15	КД VI-15	КД VI-16	КД VI-16	КД VI-15	КД III-35	КД VI-15	КД VI-15	КД VI-16	КД VI-16					
				средние		КД III-38	КД III-38	КД III-37	КД III-37	КД III-37	КД VI-19	КД VI-19		КД VI-19	КД III-39	КД III-38	КД III-38	КД VI-19					
			20/5	крайние	КД VI-15	КД III-35	КД III-35	КД VI-15	КД VI-15	КД VI-15	КД VI-16	КД VI-16	КД VI-15	КД III-35	КД VI-15	КД VI-15	КД VI-16	КД VI-16					
				средние		КД III-38	КД III-38	КД III-38	КД III-38	КД III-38	КД VI-19	КД VI-19		КД VI-19	КД III-39	КД III-39	КД III-39	КД VI-19					
	12.60	9.65	10	крайние	КД VI-20	КД III-40	КД III-40	КД VI-20	КД VI-20	КД VI-20	КД VI-20	КД VI-20	КД VI-20	КД VI-20	КД VI-20	КД VI-20	КД VI-20	КД VI-20	КД VI-20	КД VI-20	КД VI-20	КД VI-20	КД VI-20
				средние		КД III-44	КД II-47	КД II-47	КД II-47	КД II-47	КД III-44	КД III-46		КД III-45	КД III-45	КД II-46	КД III-45	КД III-47		КД III-47	КД III-45	КД III-45	КД III-47
			20/5	крайние	КД VI-20	КД III-40	КД III-40	КД VI-20	КД VI-20	КД VI-20	КД VI-20	КД VI-20	КД VI-20	КД VI-20	КД VI-20	КД VI-20	КД VI-20	КД VI-20	КД VI-20	КД VI-20	КД VI-20	КД VI-20	КД VI-20
				средние		КД III-46	КД II-47	КД II-47	КД II-47	КД II-47	КД III-46	КД III-46		КД III-47	КД III-47	КД II-46	КД III-47	КД III-47		КД III-47	КД III-47	КД III-47	КД VI-22
			30/5	крайние	КД VI-20	КД III-40	КД III-40	КД VI-20	КД VI-20	КД VI-20	КД VI-20	КД VI-20	КД VI-20	КД VI-20	КД VI-20	КД VI-20	КД VI-20	КД VI-20	КД VI-20	КД VI-20	КД VI-20	КД VI-20	КД VI-20
				средние		КД VI-22	КД II-48	КД II-48	КД II-48	КД II-48	КД VI-22	КД VI-22		КД VI-22	КД II-48	КД II-48	КД II-48	КД VI-22		КД III-48	КД VI-22	КД VI-22	КД III-48
	14.40	11.45	10	крайние	КД VI-24	КД VI-24	КД VI-24	КД VI-24	КД VI-24	КД VI-24	КД VI-24	КД VI-24	КД VI-24	КД VI-24	КД VI-24	КД VI-24	КД VI-24	КД VI-24					
				средние		КД III-53	КД II-55	КД II-53	КД II-53	КД II-53	КД III-53	КД III-53		КД III-53	КД II-55	КД II-55	КД III-53	КД III-53					
			20/5	крайние	КД VI-24	КД VI-24	КД VI-24	КД VI-24	КД VI-24	КД VI-24	КД VI-24	КД VI-24	КД VI-24	КД VI-24	КД VI-24	КД VI-24	КД VI-24	КД VI-24	КД VI-24	КД VI-24	КД VI-24	КД VI-24	КД VI-24
				средние		КД III-53	КД II-55	КД II-55	КД II-55	КД II-55	КД III-53	КД III-53		КД III-54	КД II-54	КД II-54	КД III-54	КД III-54		КД III-54	КД II-54	КД II-54	КД III-54
			30/5	крайние	КД VI-24	КД VI-24	КД VI-24	КД VI-24	КД VI-24	КД VI-24	КД VI-24	КД VI-24	КД VI-24	КД VI-24	КД VI-24	КД VI-24	КД VI-24	КД VI-24	КД VI-24	КД VI-24	КД VI-24	КД VI-24	КД VI-24
				средние		КД III-55	КД II-55	КД II-55	КД II-55	КД II-55	КД III-55	КД III-55		КД III-56	КД II-54	КД II-54	КД III-56	КД III-56		КД III-56	КД II-54	КД III-56	КД III-56

Примечания см. на листе 2.

Госстрой СССР	Нач. отдела	Раша	Исполнит.
Проектный институт №1	Гл. констр. пр.	Цибаров	
	Рук. группы	Лой	
	Ст. инжен.	Финельштейн	Проверил
г. Ленинград	Инженер		Лой

ТК	Сборные железобетонные двухветвевые колонны	КЭ-01-52 Выпуск XII	
1970	Ключ для подбора колонн с шагом по крайним и средним рядам 12м при разрезных подкрановых балках. Расчетный перепад температур 25°С. Ветровая нагрузка для II географического района	Лист 19	

Ключ для подбора колонн с шагом по крайним и средним рядам 12м при разрезных стальных и ж-б. подкрановых балках Расчетный перепад температур 25°С Ветровая нагрузка для III географического района

Тип здания	Отметка низа стропильных конструкций м	Отметка головки кранового рельса м	Грузоподъемность кранов т	Пролет здания м / К-во кранов / Тип колонн	18								24						30				
					1	2	3	4	5	6	7	8	1	2	3	4	5	6	1	2	3	4	5
Здания с фонарями	10,80	8,15	10	крайние		КДVI-16	КДVI-16	КДVI-16	КДVI-16	КДVI-16	КДVI-16	КДVI-17		КДVI-16	КДVI-16	КДVI-17	КДVII-2	КДIII-2					
				средние		КДIII-39	КДIII-39	КДIII-39	КДIII-38	КДIII-38	КДVI-19	КДVIII-7		КДVI-19	КДVI-19	КДVI-19	КДVI-19	КДVIII-7					
			20/5	крайние		КДVI-16	КДVI-16	КДVI-16	КДVI-16	КДVI-16	КДVI-17	КДIII-2		КДVI-16	КДVI-16	КДVI-17	КДVII-2	КДIII-2					
				средние		КДVI-19	КДVI-19	КДIII-39	КДIII-39	КДIII-39	КДVIII-7	КДVIII-7		КДVI-19	КДVI-19	КДVI-19	КДVI-19	КДVIII-7					
	12,60	9,65	10	крайние		КДVI-20	КДVI-20	КДVI-20	КДVI-20	КДVI-20	КДVI-20	КДVI-21		КДVI-20	КДVI-20	КДVI-20	КДVI-21	КДVI-21		КДVI-20	КДVI-21	КДVI-21	КДVI-21
				средние		КДIII-46	КДIII-46	КДIII-46	КДIII-46	КДIII-46	КДIII-47	КДIII-47		КДIII-47	КДIII-47	КДIII-47	КДIII-47	КДIII-47		КДIII-47	КДIII-47	КДIII-47	КДIII-48
			20/5	крайние		КДVI-20	КДVI-20	КДVI-20	КДVI-20	КДVI-20	КДVI-21	КДVI-21		КДVI-20	КДVI-21	КДVI-21	КДVI-21	КДVI-21		КДVI-20	КДVI-21	КДVI-21	КДIII-3
				средние		КДIII-46	КДIII-46	КДIII-46	КДIII-46	КДIII-46	КДVI-22	КДVI-22		КДIII-47	КДIII-47	КДIII-47	КДIII-47	КДVI-22		КДIII-48	КДIII-48	КДVI-22	КДIII-48
			30/5	крайние		КДVI-20	КДVI-20	КДVI-20	КДVI-20	КДVI-21	КДVI-21	КДVI-21		КДVI-20	КДVI-21	КДVI-21	КДVI-21	КДVI-21		КДVI-20	КДVI-21	КДVI-21	КДIII-3
				средние		КДIII-48	КДIII-48	КДIII-48	КДIII-48	КДIII-48	КДIII-48	КДVI-23		КДIII-48	КДIII-48	КДIII-48	КДIII-48	КДVI-23		КДVI-23	КДIII-48	КДIII-48	КДVI-23
	14,40	11,45	10	крайние		КДVI-24	КДVI-24	КДVI-24	КДVI-24	КДVI-24	КДVI-24	КДVI-24		КДVI-24	КДVI-24	КДVI-24	КДVI-24	КДVI-24					
				средние		КДIII-53	КДIII-53	КДIII-53	КДIII-53	КДIII-53	КДIII-53	КДIII-55		КДIII-55	КДIII-55	КДIII-53	КДIII-53	КДIII-56					
			20/5	крайние		КДVI-24	КДVI-24	КДVI-24	КДVI-24	КДVI-24	КДVI-24	КДVI-24		КДVI-24	КДVI-24	КДVI-24	КДVI-26	КДVI-26		КДVI-24	КДVI-24	КДVI-24	КДVI-29
				средние		КДIII-55	КДIII-55	КДIII-53	КДIII-53	КДIII-53	КДIII-55	КДIII-55		КДIII-56	КДIII-56	КДIII-54	КДIII-54	КДIII-56		КДIII-56	КДIII-56	КДIII-54	КДIII-56
			30/5	крайние		КДVI-24	КДVI-24	КДVI-24	КДVI-24	КДVI-24	КДVI-24	КДVI-26		КДVI-24	КДVI-26	КДVI-26	КДVI-26	КДVI-26		КДVI-24	КДVI-24	КДVI-24	КДVI-26
				средние		КДIII-56	КДIII-56	КДIII-55	КДIII-55	КДIII-55	КДVI-27	КДVI-27		КДIII-56	КДIII-56	КДIII-56	КДIII-56	КДVI-27		КДVI-27	КДVI-27	КДIII-56	КДVI-27
Здания без фонарей	10,80	8,15	10	крайние	КДVI-16	КДVI-16	КДVI-15	КДVI-15	КДVI-15	КДVI-15	КДVI-16	КДVI-16	КДVI-16	КДVI-16	КДVI-16	КДVI-16	КДVI-16	КДVI-17					
				средние		КДIII-39	КДIII-38	КДIII-38	КДIII-38	КДIII-38	КДVI-19	КДVI-19		КДVI-19	КДVI-19	КДIII-39	КДIII-39	КДVIII-7					
			20/5	крайние	КДVI-16	КДVI-16	КДVI-15	КДVI-15	КДVI-15	КДVI-15	КДVI-16	КДVI-17	КДVI-17	КДVI-16	КДVI-16	КДVI-16	КДVI-16	КДVI-17					
				средние		КДVI-19	КДIII-39	КДIII-38	КДIII-38	КДIII-38	КДVI-19	КДVIII-7		КДVI-19	КДVI-19	КДIII-39	КДIII-39	КДVIII-7					
	12,60	9,65	10	крайние	КДVI-20	КДVI-20	КДVI-20	КДVI-20	КДVI-20	КДVI-20	КДVI-20	КДVI-20	КДVI-20	КДVI-20	КДVI-20	КДVI-20	КДVI-20	КДVI-20	КДVI-20	КДVI-20	КДVI-20	КДVI-20	КДVI-20
				средние		КДIII-46	КДIII-44	КДIII-44	КДIII-44	КДIII-44	КДIII-46	КДIII-46		КДIII-47	КДIII-45	КДIII-45	КДIII-45	КДIII-47		КДIII-47	КДIII-45	КДIII-45	КДIII-47
			20/5	крайние	КДVI-20	КДVI-20	КДVI-20	КДVI-20	КДVI-20	КДVI-20	КДVI-20	КДVI-20	КДVI-20	КДVI-20	КДVI-20	КДVI-20	КДVI-20	КДVI-20	КДVI-20	КДVI-20	КДVI-20	КДVI-20	КДVI-21
				средние		КДIII-46	КДIII-46	КДIII-46	КДIII-46	КДIII-46	КДIII-46	КДIII-46		КДIII-47	КДIII-47	КДIII-47	КДIII-47	КДIII-47		КДIII-48	КДIII-47	КДIII-47	КДIII-48
			30/5	крайние	КДVI-20	КДVI-20	КДVI-20	КДVI-20	КДVI-20	КДVI-20	КДVI-20	КДVI-20	КДVI-20	КДVI-20	КДVI-20	КДVI-20	КДVI-20	КДVI-20	КДVI-20	КДVI-20	КДVI-20	КДVI-20	КДVI-21
				средние		КДIII-48	КДIII-48	КДIII-48	КДIII-48	КДIII-48	КДIII-48	КДIII-48		КДIII-48	КДIII-48	КДIII-48	КДIII-48	КДIII-48		КДVI-23	КДIII-48	КДIII-48	КДVI-23
	14,40	11,45	10	крайние	КДVI-24	КДVI-24	КДVI-24	КДVI-24	КДVI-24	КДVI-24	КДVI-24	КДVI-24	КДVI-24	КДVI-24	КДVI-24	КДVI-24	КДVI-24	КДVI-24					
				средние		КДIII-53	КДIII-53	КДIII-53	КДIII-53	КДIII-53	КДIII-53	КДIII-53		КДIII-55	КДIII-53	КДIII-53	КДIII-53	КДIII-53					
			20/5	крайние	КДVI-24	КДVI-24	КДVI-24	КДVI-24	КДVI-24	КДVI-24	КДVI-24	КДVI-24	КДVI-24	КДVI-24	КДVI-24	КДVI-24	КДVI-24	КДVI-24	КДVI-24	КДVI-24	КДVI-24	КДVI-24	КДVI-24
				средние		КДIII-55	КДIII-53	КДIII-53	КДIII-53	КДIII-53	КДIII-53	КДIII-55		КДIII-56	КДIII-54	КДIII-54	КДIII-54	КДIII-54		КДIII-56	КДIII-54	КДIII-54	КДIII-54
			30/5	крайние	КДVI-24	КДVI-24	КДVI-24	КДVI-24	КДVI-24	КДVI-24	КДVI-24	КДVI-24	КДVI-24	КДVI-24	КДVI-24	КДVI-24	КДVI-24	КДVI-26	КДVI-24	КДVI-24	КДVI-24	КДVI-24	КДVI-24
				средние		КДIII-56	КДIII-55	КДIII-55	КДIII-55	КДIII-55	КДIII-55	КДIII-55		КДIII-56	КДIII-56	КДIII-56	КДIII-56	КДIII-56		КДVI-27	КДIII-56	КДIII-56	КДIII-56

Примечания см. на листе 2.

ТК 1970	Сборные железобетонные двухветвевые колонны. Ключ для подбора колонн с шагом по крайним и средним рядам 12м при разрезных подкрановых балках. Расчетный перепад температур 25°С. Ветровая нагрузка для III географического района	КЭ-01-52 Выпуск VII	
		Лист	20

Госстрой СССР Проектный институт г. Ленинград

Начальник		Рашо	
Гл. констр. пр.		Цыбаров	
Рук. группы			
Ст. инжен.			
Инженер			
Исполнил		Перова	
Проверил			

10592 27

Ключ для подбора колонн с шагом по крайним и средним рядам 12 м при разрезных стальных и ж-б. подкрановых балках. Расчетный перепад температур 25°С. Ветровая нагрузка для I, II и III географических районов

Географический район ветровой нагрузки	Отметка низа стропильных конструкций м	Отметка головки крановых рельсов м	Грузоподъемность кранов т	Тип здания	Здания без фонарей												Здания с фонарями								
				Пролет здания м	24						30					24					30				
				Тип колонн / К-во пролетов	1	2	3	4	5	6	1	2	3	4	5	2	3	4	5	6	2	3	4	5
I	16.2	12.65	30/5	крайние	КД III-57	КД III-57	КД III-57	КД III-57	КД III-57	КД III-57	КД III-57	КД III-57	КД III-57	КД III-57	КД VI-28	КД III-57	КД III-57	КД III-57	КД III-57	КД VI-28	КД III-57	КД III-57	КД VI-28	КД III-28
				средние		КД III-61	КД II-60	КД II-60	КД II-60	КД III-61		КД II-61	КД II-61	КД II-61	КД III-61	КД III-61	КД II-61	КД II-61	КД III-61		КД III-61	КД II-61	КД II-61	КД III-61
		12.85	50/10	крайние	КД III-59	КД III-59	КД III-59	КД III-59	КД III-59	КД III-59	КД III-59	КД III-59	КД III-59	КД III-59	КД VI-29	КД III-59	КД III-59	КД III-59	КД VI-29		КД III-59	КД III-59	КД VI-29	КД VI-29
				средние		КД II-62	КД II-62	КД II-62	КД II-62	КД II-62		КД II-62	КД II-62	КД II-62	КД II-62	КД II-62	КД II-62	КД II-62	КД III-62		КД II-62	КД II-62	КД II-62	КД III-62
	18.0	14.45	30/5	крайние	КД VI-31	КД VI-31	КД VI-31	КД VI-31	КД VI-31	КД VI-31	КД VI-31	КД VI-31	КД VI-31	КД VI-31	КД VI-31	КД VI-31	КД VI-31	КД VI-31	КД VI-31		КД VI-31	КД VI-31	КД VI-31	КД VI-31
				средние		КД II-67	КД II-67	КД II-67	КД II-67	КД II-67		КД II-67	КД II-67	КД II-67	КД II-67	КД II-67	КД II-67	КД II-67	КД III-67		КД II-67	КД II-67	КД II-67	КД III-67
		14.65	50/10	крайние	КД VI-32	КД VI-32	КД VI-32	КД VI-32	КД VI-32	КД VI-32	КД VI-32	КД VI-32	КД VI-32	КД VI-32	КД VI-32	КД VI-32	КД VI-32	КД VI-32	КД VI-32		КД VI-32	КД VI-32	КД VI-32	КД VI-32
				средние		КД II-68	КД II-68	КД II-68	КД II-68	КД II-68		КД II-69	КД II-69	КД II-69	КД II-69	КД II-68	КД II-68	КД II-68	КД III-68		КД II-69	КД II-69	КД II-69	КД II-69
II	16.2	12.65	30/5	крайние	КД III-57	КД III-57	КД III-57	КД III-57	КД III-57	КД III-57	КД VI-28	КД III-57	КД III-57	КД III-57	КД VI-28	КД III-57	КД III-57	КД VI-28	КД VI-28	КД VI-28	КД III-57	КД VI-28	КД VI-28	КД VI-28
				средние		КД III-61	КД III-61	КД II-60	КД II-60	КД III-61		КД III-61	КД II-61	КД II-61	КД III-61	КД III-61	КД III-61	КД III-61	КД III-61		КД III-61	КД III-61	КД III-61	КД III-61
		12.85	50/10	крайние	КД III-59	КД III-59	КД III-59	КД III-59	КД III-59	КД III-59	КД VI-29	КД IV-59	КД III-59	КД III-59	КД VI-29	КД III-59	КД VI-29	КД VI-29	КД VI-29		КД III-59	КД VI-29	КД VI-29	КД VI-29
				средние		КД II-62	КД II-62	КД II-62	КД II-62	КД III-62		КД II-62	КД II-62	КД II-62	КД III-62	КД II-62	КД II-62	КД III-62	КД III-62		КД II-62	КД II-62	КД II-62	КД III-62
	18.0	14.45	30/5	крайние	КД VI-31	КД VI-31	КД VI-31	КД VI-31	КД VI-31	КД VI-31	КД VI-31	КД VI-31	КД VI-31	КД VI-31	КД VI-31	КД VI-31	КД VI-31	КД VI-31	КД VI-31		КД VI-31	КД VI-31	КД VI-31	КД VI-31
				средние		КД II-67	КД II-67	КД II-67	КД II 67	КД II-67		КД II-67	КД II-67	КД II-67	КД II-67	КД II-67	КД II-67	КД III-67	КД III-67		КД II-67	КД II-67	КД II-67	КД III-67
		14.65	50/10	крайние	КД VI-32	КД VI-32	КД VI-32	КД VI-32	КД VI-32	КД VI-32	КД VI-32	КД VI-32	КД VI-32	КД VI-32	КД VI-32	КД VI-32	КД VI-32	КД VI-32	КД VI-32		КД VI-32	КД VI-32	КД VI-32	КД VI-32
				средние		КД II-68	КД II-68	КД II-68	КД II-68	КД II-68		КД II-69	КД II-69	КД II-69	КД II-69	КД II-68	КД II-68	КД II-68	КД III-68		КД II-69	КД II-69	КД II-69	КД II-69
III	16.2	12.65	30/5	крайние	КД VI-28	КД VI-28	КД VI-28	КД VI-28	КД VI-28	КД VI-28	КД VI-28	КД VI-28	КД VI-28	КД VI-28	КД VI-28	КД VI-28	КД VI-28	КД VI-28	КД VI-28		КД VI-28	КД VI-28	КД VI-28	КД VI-28
				средние		КД III-61	КД III 61	КД III-61	КД III-61	КД III-61		КД III-61	КД III-61	КД III-61	КД III-61	КД III-61	КД III-61	КД III-61	КД III-62		КД III-61	КД III-61	КД III-61	КД III-61
		12.85	50/10	крайние	КД VI-29	КД VI-29	КД VI-29	КД VI-29	КД VI-29	КД VI 29	КД VI-29	КД VI-29	КД VI-29	КД VI-29	КД VI 29	КД VI-29	КД VI-29	КД VI-29	КД VI-29		КД VI-29	КД VI-29	КД VI-29	КД VI-29
				средние		КД III-62	КД III-62	КД III-62	КД III-62	КД III-62		КД III-62	КД III-62	КД III-62	КД III-62	КД III-62	КД III-62	КД III-62	КД III-62		КД III-62	КД III-62	КД III-62	КД VI-30
	18.0	14.45	30/5	крайние	КД VI-33	КД VI-31	КД VI-31	КД VI-31	КД VI-31	КД VI-31	КД VI-33	КД VI-31	КД VI-31	КД VI-31	КД VI-31	КД VI-31	КД VI-33	КД VI-33	КД VI-33	КД VI-33	КД VI-31	КД VI-33	КД VI-33	КД VI-33
				средние		КД III-67	КД III-67	КД III-67	КД III-67	КД III-67		КД III-67	КД III-67	КД III-67	КД III-67	КД III-67	КД III-67	КД III-67	КД III-67		КД III-67	КД III-67	КД III-67	КД III-67
		14.65	50/10	крайние	КД VI-34	КД VI-32	КД VI-32	КД VI-32	КД VI-32	КД VI-32	КД VI-34	КД VI-32	КД VI-32	КД VI-32	КД VI-32	КД VI-32	КД VI-34	КД VI-34	КД VI-34	КД VI-34	КД VI-32	КД VI-34	КД VI-34	КД VI-34
				средние		КД III-68	КД III-68	КД III-68	КД III-68	КД III-68		КД III-69	КД III-69	КД III-69	КД III-69	КД III-68	КД III-68	КД III-68	КД III-68		КД III-69	КД III-69	КД III-69	КД III-69

Примечания см на листе 2.

ТК 1970	Сборные железобетонные двухветвевые колонны. Ключ для подбора колонн с шагом по крайним и средним рядам 12 м при разрезных подкрановых балках. Расчетный перепад температур 25°С. Ветровая нагрузка для I, II и III географических районов	КЭ-01-52 Выпуск XII	Лист 21

Госстрой СССР, Проектный институт, г. Ленинград

Нач отд	Гл. конструктор	Зак. группы	Ст. инженер
Исполнил	Лопина	Проверил	Лопина
Инженер	Инженер	Инженер	Инженер

Ключ для подбора колонн с шагом по крайним и средним рядам 12 м при разрезных стальных и ж б. подкрановых балках Расчетный перепад температур 40°С Ветровая нагрузка для I географического района

Тип здания	Отметка низа стропильных конструкций М	Отметка головки крайнего рельса М	Грузоподъемность крана Т	Пролет здания М / К-во пролетов / Тип колонн	18								24						30				
					1	2	3	4	5	6	7	8	1	2	3	4	5	6	1	2	3	4	5
Здания с фонарями	10,80	8.15	10	Крайние		КДVI-15	КДVI-15	КДVI-15	КДVI-16	КДVI-16	КДVI-16	КДVI-16		КДIII-36	КДIII 36	КДVI-16	КДVI-16	КДVI-17					
				средние		КДIII-38	КДIII-38	КДIII-38	КДIII 38	КДVIII-7	КДVIII 7	КДVIII-7		КДIII-39	КДIII 39	КДIII-39	КДVIII-7	КДVIII-7					
			20/5	Крайние		КДVI-15	КДVI-15	КДVI-15	КДVI-16	КДVI-16	КДVI-16	КДVI-17		КДIII-36	КДIII-36	КДVI-16	КДVI-16	КДVI 17					
				средние		КДIII-38	КДIII-38	КДIII-38	КДIII-38	КДVIII-7	КДVIII-7	КДVIII-7		КДIII-39	КДIII-39	КДIII-39	КДVIII-7	КДVIII-7					
	12.60	9.65	10	Крайние		КДII-42	КДII-42	КДII-42	КДVI-20	КДVI-20	КДVI-20	КДVI-20		КДII-42	КДII-42	КДVI-20	КДVI-20	КДVI-20		КДII-42	КДVI 20	КДVI 20	КДVI-20
				средние		КДIII-44	КДIII-44	КДIII-44	КДIII-44	КДIII-46	КДIII-46	КДIII-46		КДIII-46	КДIII-46	КДIII-46	КДIII-46	КДIII 47		КДIII 45	КДIII 45	КДIII-45	КДIII-47
			20/5	Крайние		КДII-42	КДII-42	КДII-42	КДVI-20	КДVI-20	КДVI-20	КДVI-20		КДII-42	КДVI-42	КДVI-20	КДVI-20	КДVI-20		КДII-42	КДVI-20	КДVI-20	КДVI 20
				средние		КДIII-46	КДIII-46	КДIII-46	КДIII-46	КДIII-46	КДIII-46	КДIII-47		КДIII-47	КДIII-47	КДIII-47	КДIII-47	КДIII-47		КДIII-47	КДIII 47	КДIII-47	КДIII-48
			30/5	Крайние		КДII-42	КДII-42	КДII-42	КДVI-20	КДVI-20	КДVI-20	КДVI-20		КДII-42	КДII-42	КДVI-20	КДVI-20	КДVI-20		КДII-42	КДVI-20	КДVI-20	КДVI-20
				средние		КДVI-22	КДII-48	КДII-48	КДII 48	КДII-48	КДVI-22	КДVI-22		КДII-48	КДII-48	КДII-48	КДVI-22	КДIII-48		КДIII 48	КДIII 48	КДIII-48	КДVI-23
	14.40	11.45	10	Крайние		КДIII-49	КДIII-49	КДIII-49	КДVI-24	КДVI-24	КДVI-24	КДVI-24		КДIII-49	КДIII-49	КДVI-24	КДVI-24	КДVI-24					
				средние		КДIII-53	КДIII 53	КДII-55	КДII-55	КДII-55	КДIII-53	КДIII-53		КДIII-53	КДIII 53	КДIII-53	КДIII 53	КДIII-54					
			20/5	Крайние		КДIII-49	КДIII-49	КДIII-49	КДVI-24	КДVI-24	КДVI-24	КДVI-24		КДIII-49	КДIII-49	КДVI-24	КДVI-24	КДVI-24		КДIII-49	КДVI-24	КДVI-24	КДVI-24
				средние		КДIII-53	КДIII-53	КДII-55	КДII-55	КДII-55	КДIII-53	КДIII-53		КДIII-53	КДIII-53	КДIII-53	КДIII-53	КДIII-54		КДIII-54	КДIII-54	КДIII-54	КДIII-56
			30/5	Крайние		КДIII-49	КДIII-49	КДIII-49	КДVI-24	КДVI-24	КДVI-24	КДVI-24		КДIII-49	КДIII-49	КДVI-24	КДVI-24	КДVI 24		КДIII-49	КДVI-24	КДVI-24	КДVI-24
				средние		КДIII-53	КДIII-53	КДII-55	КДII-55	КДII-55	КДIII-55	КДIII-55		КДIII 54	КДIII-54	КДIII-54	КДIII-54	КДIII-54		КДIII-54	КДIII-54	КДIII-54	КДVI-27
Здания без фонарей	10.80	8.15	10	Крайние	КДVI-16	КДIII-36	КДIII-36	КДIII-36	КДVI-15	КДVI-15	КДVI-16	КДVI-16	КДVI-16	КДIII-36	КДIII-36	КДVI-16	КДVI-16	КДVI-16					
				средние		КДIII-38	КДIII-38	КДIII-38	КДIII-38	КДVI-19	КДVI-19	КДVIII-7		КДIII-38	КДIII-38	КДIII-38	КДVI-19	КДVIII-7					
			20/5	Крайние	КДVI-16	КДIII-36	КДIII-36	КДIII 36	КДVI-15	КДVI-15	КДVI-16	КДVI-16	КДVI-16	КДIII-36	КДIII-36	КДVI-16	КДVI 16	КДVI-16					
				средние		КДIII-38	КДIII-38	КДIII-38	КДIII-38	КДVI-19	КДVI-19	КДVIII-7		КДIII-39	КДIII-39	КДIII-39	КДVI-19	КДVIII-7					
	12.60	9,65	10	Крайние	КДVI-20	КДII-42	КДII-42	КДII-42	КДVI-20	КДVI-20	КДVI-20	КДVI-20	КДVI-20	КДII-42	КДII-42	КДVI-20	КДVI-20	КДVI 20	КДII 42	КДII-42	КДVI-20	КДVI-20	КДVI-20
				средние		КДIII-44	КДIII-44	КДIII-44	КДIII-44	КДIII-44	КДIII-46	КДIII-46		КДIII-48	КДIII-45	КДIII-45	КДIII-45	КДIII-41		КДIII 45	КДIII-45	КДIII-45	КДIII 47
			20/5	Крайние	КДVI-20	КДII-42	КДII-42	КДII-42	КДVI-20	КДVI-20	КДVI-20	КДVI-20	КДVI-20	КДII-42	КДII-42	КДVI-20	КДVI-20	КДVI-20	КДII 42	КДII-42	КДVI-20	КДVI-20	КДVI-20
				средние		КДIII-46	КДIII-44	КДIII-44	КДIII-44	КДIII-44	КДIII-46	КДIII-46		КДIII-47	КДIII-47	КДIII-47	КДIII-47	КДIII-47		КДIII-47	КДIII-47	КДIII-47	КДIII-47
			30/5	Крайние	КДVI-20	КДII-42	КДII-42	КДII-42	КДVI-20	КДVI-20	КДVI-20	КДVI-20	КДVI-20	КДII-42	КДII-42	КДVI-20	КДVI-20	КДVI-20	КДII-42	КДII-42	КДVI-20	КДVI-20	КДVI-20
				средние		КДVI-22	КДII-48	КДII-48	КДII-48	КДII-48	КДVI-22	КДVI-22		КДII-48	КДII-48	КДII-48	КДII-48	КДVI-22		КДIII-48	КДII-48	КДII-48	КДIII-48
	14.40	11.45	10	Крайние	КДVI-24	КДIII-49	КДII-50	КДII-50	КДVI-24	КДVI-24	КДVI-24	КДVI-24	КДVI-24	КДIII-49	КДIII-49	КДVI-24	КДVI-24	КДVI-24					
				средние		КДIII-53	КДII-55	КДII-55	КДII-55	КДII-55	КДIII-53	КДIII-53		КДIII-53	КДII-55	КДII-55	КДII-55	КДIII-53					
			20/5	Крайние	КДVI-24	КДIII-49	КДII-50	КДII-50	КДVI-24	КДVI-24	КДVI-24	КДVI-24	КДVI-24	КДIII-49	КДIII-49	КДVI-24	КДVI-24	КДVI-24	КДVI-24	КДIII-49	КДVI-24	КДVI-24	КДVI-24
				средние		КДIII-53	КДII-55	КДII-55	КДII-55	КДII-55	КДIII-53	КДIII-53		КДIII-53	КДIII-53	КДII-55	КДIII-53	КДIII 54		КДIII-54	КДII-54	КДII-54	КДIII-54
			30/5	Крайние	КДVI-24	КДIII-49	КДII-50	КДII-50	КДVI-24	КДVI-24	КДVI-24	КДVI-24	КДVI-24	КДIII-49	КДIII-49	КДVI 24	КДVI-24	КДVI-24	КДVI-24	КДIII-49	КДVI-24	КДVI-24	КДVI-24
				средние		КДIII-53	КДII-55	КДII-55	КДII-55	КДII-55	КДIII-55	КДIII-55		КДIII-54	КДIII-54	КДIII-54	КДIII-54	КДIII-56		КДIII-54	КДII 54	КДII-54	КДIII-56

Примечания см. на листе 2

Госстрой СССР Проектный институт N1 г. Ленинград	Руководитель группы	Цыбров	Раша
	Ст. инженер	Лой	
	Инженер	Винкельштейн	Исполнил
		Проверил	Лапина

ТК	Сборные железобетонные двухветвевые колонны	КЭ 01-52	
1970	Колонны для зданий с фонарями и без фонарей с крайним и средним рядами 12 м для разрезных подкрановых балок. Расчетный перепад температур 40°С. Ветровая нагрузка для I географического района	Выпуск XII	
		лист	22

Ключ для подбора колонн с шагом по крайним и средним рядам 12м. при разрезных стальных и ж.-б. подкрановых балках. Расчетный перепад температур 40°С. Ветровая нагрузка для II географического района

Тип здания	Отметка низа стропильных конструкций М.	Отметка головки кранового рельса М.	Грузоподъемность кранов Т.	Пролет здания М. / Кол. пролетов / Тип колонн	18								24						30				
					1	2	3	4	5	6	7	8	1	2	3	4	5	6	1	2	3	4	5
Здания с фонарями	10.80	8.15	10	крайние		КДVI-16	КДVI-16	КДVI-16	КДVI-16	КДVI-16	КДVI-16	КДVI-17		КДVI-16	КДVI-16	КДVI-16	КДVI-16	КДVI-17					
				средние		КДVI-19	КДVI-19	КДVI-19	КДVI-19	КДVI-19	КДVIII-7	КДVIII-7		КДVI-19	КДVI-19	КДVI-19	КДVI-19	КДVIII-7					
			20/5	крайние		КДVI-16	КДVI-16	КДVI-16	КДVI-16	КДVI-16	КДVI-17	КДVI-17		КДVI-16	КДVI-16	КДVI-16	КДVI-17	КДVI-17					
				средние		КДVI-19	КДVI-19	КДVI-19	КДVI-19	КДVI-19	КДVIII-7	КДVIII-7		КДVI-19	КДVI-19	КДVI-19	КДVI-19	КДVIII-7					
	12.60	9.65	10	крайние		КДVI-20	КДVI-20	КДVI-20	КДVI-20	КДVI-20	КДVI-20	КДVI-20		КДVI-20	КДVI 20	КДVI-20	КДVI-20	КДVI-20		КДVI-20	КДVI-20	КДVI-20	КДVI-21
				средние		КДIII-46	КДIII-46	КДIII-46	КДIII-46	КДIII-46	КДIII-47	КДIII-47		КДIII-47	КДIII-47	КДIII-47	КДIII-47	КДIII-47		КДIII-47	КДIII-47	КДIII-47	КДVI-22
			20/5	крайние		КДVI-20	КДVI-20	КДVI-20	КДVI-20	КДVI-20	КДVI-20	КДVI-20		КДVI-20	КДVI-20	КДVI-20	КДVI-20	КДVI-20		КДVI-20	КДVI-20	КДVI-20	КДVI-21
				средние		КДIII-46	КДIII-46	КДIII-46	КДIII-46	КДIII-46	КДIII-47	КДIII-47		КДIII-47	КДIII-47	КДIII-47	КДIII-47	КДVI-22		КДII-48	КДII-48	КДIII-47	КДIII-48
			30/5	крайние		КДVI-20	КДVI-20	КДVI-20	КДVI-20	КДVI-20	КДVI-20	КДVI-20		КДVI-20	КДVI-20	КДVI-20	КДVI-20	КДVI-21		КДVI-20	КДVI-20	КДVI-20	КДVI-21
				средние		КДVI-22	КДVI-22	КДVI-22	КДVI-22	КДVI-22	КДIII-48	КДIII-48		КДVI-22	КДVI-22	КДVI-22	КДIII-48			КДIII-48	КДIII-48	КДIII-48	КДVI-23
	14.40	11.45	10	крайние		КДVI-24	КДVI-24	КДVI-24	КДVI-24	КДVI-24	КДVI-24	КДVI-24		КДVI-24	КДVI-24	КДVI-24	КДVI-24						
				средние		КДIII-53	КДIII-53	КДIII-53	КДIII-53	КДIII-53	КДIII-53	КДIII-53		КДIII-53	КДIII-53	КДIII-53	КДIII-53	КДIII-55					
			20/5	крайние		КДVI-24	КДVI-24	КДVI-24	КДVI-24	КДVI-24	КДVI-24	КДVI-24		КДVI-24	КДVI-24	КДVI-24	КДVI-24	КДVI-24		КДVI-24	КДVI-24	КДVI-24	КДVI-24
				средние		КДIII-53	КДIII-53	КДIII-53	КДIII-53	КДIII-53	КДIII-55	КДIII-55		КДIII-54	КДIII-54	КДIII-54	КДIII-54	КДIII-56		КДIII-54	КДIII-54	КДIII-54	КДIII-56
			30/5	крайние		КДVI-24	КДVI-24	КДVI-24	КДVI-24	КДVI-24	КДVI-24	КДVI-24		КДVI-24	КДVI-24	КДVI-24	КДVI-26	КДVI-26		КДVI-24	КДVI-24	КДVI-24	КДVI-24
				средние		КДIII-55	КДIII-55	КДIII-55	КДIII-53	КДIII-53	КДIII-56	КДIII-56		КДIII-56	КДIII-56	КДIII-56	КДIII-56	КДIII-56		КДIII-56	КДIII-56	КДIII-56	КДVI-27
Здания без фонарей.	10.80	8.15	10	крайние	КДVI-16	КДVI-16	КДVI-15	КДVI-15	КДVI-15	КДVI-16	КДVI-16	КДVI-16	КДVI-16	КДVI-16	КДVI-16	КДVI-16	КДVI-16	КДVI-17					
				средние		КДVI-19	КДIII-38	КДIII 38	КДIII-38	КДIII-38	КДVIII-7	КДVIII-7		КДVI-19	КДVI-19	КДIII-38	КДIII-38	КДVIII-7					
			20/5	крайние	КДVI-16	КДVI-16	КДVI-15	КДVI-15	КДVI-15	КДVI-16	КДVI-16	КДVI-16	КДVI-16	КДVI-16	КДVI-16	КДVI-16	КДVI-16	КДVI-17					
				средние		КДVI-19	КДIII-38	КДIII-38	КДIII-38	КДIII-38	КДVIII-7	КДVIII-7		КДVI-19	КДVI-19	КДIII-39	КДIII-39	КДVIII-7					
	12.60	9.65	10	крайние	КДVI-20	КДVI-20	КДII-42	КДII-42	КДVI-20	КДVI-20	КДVI-20	КДVI-20	КДVI-20	КДVI-20	КДVI-20	КДVI-20	КДVI-20	КДVI-20	КДVI-20	КДVI-20	КДVI-20	КДVI 20	КДVI 20
				средние		КДIII-46	КДIII-44	КДIII-44	КДIII-44	КДIII-44	КДIII-46	КДIII-46		КДIII-47	КДIII-47	КДIII-45	КДIII-45	КДIII-47		КДIII-47	КДIII-45	КДIII-47	КДII-47
			20/5	крайние	КДVI-20	КДVI-20	КДII-42	КДII-42	КДVI-20	КДVI-20	КДVI-20	КДVI-20	КДVI-20	КДVI-20	КДVI-20	КДVI-20	КДVI-20	КДVI-20	КДVI-20	КДVI-20	КДVI-20	КДVI-20	КДVI-20
				средние		КДIII-46	КДIII-44	КДIII-44	КДIII-44	КДIII-44	КДIII-46	КДIII-47		КДIII-47	КДIII-47	КДIII-47	КДIII-47	КДIII-47		КДIII-47	КДIII-47	КДIII-47	КДIII-48
			30/5	крайние	КДVI-20	КДVI-20	КДII-42	КДII-42	КДVI-20	КДVI-20	КДVI-20	КДVI-20	КДVI-20	КДVI-20	КДVI-20	КДVI-20	КДVI-20	КДVI-20	КДVI-20	КДVI-20	КДVI-20	КДVI-20	КДVI-20
				средние		КДVI-22	КДII-48	КДII-48	КДII-48	КДII-48	КДVI-22	КДVI-22		КДII-22	КДII-48	КДII-48	КДII-48	КДIII-48		КДIII-48	КДIII-48	КДII-48	КДVI-23
	14.40	11.45	10	крайние	КДVI-24	КДVI-24	КДVI-24	КДVI-24	КДVI-24	КДVI-24	КДVI-24	КДVI-24	КДVI-24	КДVI-24	КДVI-24	КДVI-24	КДVI-24	КДVI-24					
				средние		КДIII-53	КДIII-53	КДIII-53	КДIII-53	КДIII-53	КДIII-53	КДIII-53		КДIII-53	КДIII-53	КДII-55	КДII-55	КДIII-53					
			20/5	крайние	КДVI-24	КДVI-24	КДVI-24	КДVI-24	КДVI-24	КДVI-24	КДVI-24	КДVI-24	КДVI-24	КДVI-24	КДVI-24	КДVI-24	КДVI-24	КДVI-24	КДVI-24	КДVI-24	КДVI-24	КДVI-24	КДVI-24
				средние		КДIII-53	КДIII-53	КДIII-53	КДIII-53	КДIII-53	КДIII-53	КДIII-53		КДIII-54	КДIII-53	КДIII-53	КДIII-53	КДIII-54		КДIII-54	КДIII-54	КДIII-54	КДIII 54
			30/5	крайние	КДVI-24	КДVI-24	КДVI-24	КДVI-24	КДVI-24	КДVI-24	КДVI-24	КДVI-24	КДVI-24	КДVI-24	КДVI-24	КДVI-24	КДVI-24	КДVI-24	КДVI-24	КДVI-24	КДVI-24	КДVI-24	КДVI-24
				средние		КДIII-55	КДIII-53	КДIII-53	КДIII-53	КДIII-53	КДIII-55	КДIII-55		КДIII-56	КДIII-56	КДII-54	КДIII-56	КДIII-56		КДIII-56	КДIII-54	КДIII-54	КДIII-56

Примечания см. на листе 2.

Госстрой СССР ПРОЕКТНЫЙ ИНСТИТУТ № г. Ленинград	Нач. отд. Рошка; Гл. констр. пр. Чадаров; Рук. группы Лой; Ст. инженер Финкельштейн; Инженер Проверил Финкельштейн; Исполнит. Лапина; Лапина		
ТК 1970	Сборные железобетонные двухветвевые колонны. Ключ для подбора колонн с шагом по крайним и средним рядам 12м. при разрезных подкрановых балках. Расчетный перепад температур 40°С. Ветровая нагрузка для II географического района.	КЭ-01-52 Выпуск XII	Лист 23

Ключ для подбора колонн с шагом по крайним и средним рядам 12 м при разрезных стальных и ж.-б подкрановых балках. Расчетный перепад температур 40°С. Ветровая нагрузка для III географического района.

Тип здания	Отметка низа стропильных конструкций м.	Отметка головки крановых рельсов м	Грузоподъемность крана т.	Пролет здания м / К-во пролетов / Тип колонн	18								24						30				
					1	2	3	4	5	6	7	8	1	2	3	4	5	6	1	2	3	4	5
Здания с фонарями	10,80	8,15	10	Крайние		КДVI-17	КДVI-17	КДVI-17	КДVI-17	КДVI-17	КДVI-17	КДXII-2		КДVI-16	КДVI-16	КДVI-17	КДXII-2	КДXII-2					
				Средние		КДVI-19	КДVI-19	КДVI-19	КДVI-19	КДVI-19	КДVIII-7	КДVIII-7		КДVIII-7	КДVIII-7	КДVIII-7	КДVIII-7	КДVIII-7					
			20/5	Крайние		КДVI-17	КДVI-17	КДVI-17	КДVI-17	КДVI-17	КДXII-2	КДXII-2		КДVI-16	КДVI-16	КДVI-17	КДXII-2	КДXII-2					
				Средние		КДVIII-7	КДVIII-7	КДVI-19	КДVI-19	КДVI-19	КДVIII-7	КДVIII-7		КДVIII-7	КДVIII-7	КДVIII-7	КДVIII-7	КДVIII-7					
	12,66	9,65	10	Крайние		КДVI-20	КДVI-20	КДVI-20	КДVI-20	КДVI-20	КДVI-20	КДVI-20		КДVI-20	КДVI-20	КДVI-20	КДVI-21	КДVI-21		КДVI-20	КДVI-21	КДVI-21	КДXII-3
				Средние		КДIII-46	КДIII-46	КДIII-46	КДIII-46	КДIII-46	КДIII-47	КДVI-22		КДIII-47	КДIII-47	КДIII-47	КДVI-22			КДVI-22	КДIII-47	КДIII-47	КДIII-48
			20/5	Крайние		КДVI-20	КДVI-20	КДVI-20	КДVI-20	КДVI-20	КДVI-20	КДVI-21		КДVI-20	КДVI-20	КДVI-21	КДVI-21	КДVI-21		КДVI-20	КДVI-21	КДVI-21	КДXII-3
				Средние		КДIII-47	КДIII-47	КДIII-46	КДIII-46	КДIII-47	КДVI-22	КДVI-22		КДIII-47	КДIII-47	КДIII-47	КДIII-48			КДIII-48	КДIII-48	КДIII-48	КДVI-23
			30/5	Крайние		КДVI-20	КДVI-20	КДVI-20	КДVI-20	КДVI-20	КДVI-20	КДVI-21		КДVI-20	КДVI-20	КДVI-21	КДVI-21	КДVI-21		КДVI-20	КДVI-21	КДXII-3	КДXII-3
				Средние		КДIII-48	КДIII-48	КДIII-48	КДIII-48	КДIII-48	КДIII-48	КДVI-23		КДIII-48	КДIII-48	КДIII-48	КДVI-23			КДVI-23	КДIII-48	КДIII-48	КДVI-23
	14,40	11,45	10	Крайние		КДVI-24	КДVI-24	КДVI-24	КДVI-24	КДVI-24	КДVI-24	КДVI-24		КДVI-24	КДVI-24	КДVI-24	КДVI-24	КДVI-24					
				Средние		КДIII-55	КДIII-55	КДIII-53	КДIII-53	КДIII-53	КДIII-55	КДIII-55		КДIII-56	КДIII-56	КДIII-55	КДIII-55	КДVI-27					
			20/5	Крайние		КДVI-24	КДVI-24	КДVI-24	КДVI-24	КДVI-24	КДVI-24	КДVI-24		КДVI-24	КДVI-24	КДVI-24	КДVI-26	КДVI-26		КДVI-24	КДVI-25	КДVI-25	КДVI-25
				Средние		КДIII-55	КДIII-55	КДIII-53	КДIII-53	КДIII-53	КДIII-55	КДIII-55		КДIII-56	КДIII-56	КДIII-56	КДIII-56	КДVI-27		КДIII-56	КДIII-56	КДIII-56	КДVI-27
			30/5	Крайние		КДVI-24	КДVI-24	КДVI-24	КДVI-24	КДVI-24	КДVI-24	КДVI-26		КДVI-24	КДVI-24	КДVI-26	КДVI-26	КДVI-26		КДVI-24	КДVI-25	КДVI-25	КДVI-26
				Средние		КДIII-56	КДIII-56	КДIII-55	КДIII-55	КДIII-55	КДVI-27	КДVI-27		КДIII-56	КДIII-56	КДIII-56	КДIII-56	КДVI-27		КДVI-27	КДVI-27	КДIII-56	КДXII-7
Здания без фонарей	10,80	8,15	10	Крайние	КДVI-17	КДVI-16	КДVI-16	КДVI-16	КДVI-16	КДVI-16	КДVI-16	КДVI-16	КДVI-17	КДVI-16	КДVI-16	КДVI-16	КДVI-17	КДXII-2					
				Средние		КДVI-19	КДVI-19	КДVI-19	КДVI-19	КДVI-19	КДVIII-7	КДVIII-7		КДVIII-7	КДVI-19	КДVI-19	КДVI-19	КДVIII-7					
			20/5	Крайние	КДVI-17	КДVI-17	КДVI-16	КДVI-16	КДVI-16	КДVI-16	КДVI-16	КДVI-17	КДVI-17	КДVI-16	КДVI-16	КДVI-16	КДVI-17	КДXII-2					
				Средние		КДVIII-7	КДVI-19	КДVI-19	КДVI-19	КДVI-19	КДVIII-7	КДVIII-7		КДVIII-7	КДVI-19	КДVI-19	КДVI-19	КДVIII-7					
	12,60	9,65	10	Крайние	КДVI-20	КДVI-20	КДVI-20	КДVI-20	КДVI-20	КДVI-20	КДVI-20	КДVI-20	КДVI-20	КДVI-20	КДVI-20	КДVI-20	КДVI-20	КДVI-20	КДVI-20	КДVI-20	КДVI-20	КДVI-20	КДVI-21
				Средние		КДIII-46	КДIII-46	КДIII-44	КДIII-44	КДIII-44	КДIII-46	КДIII-46		КДIII-47	КДIII-47	КДIII-47	КДIII-47	КДIII-47		КДVI-22	КДIII-47	КДIII-47	КДIII-47
			20/5	Крайние	КДVI-20	КДVI-20	КДVI-20	КДVI-20	КДVI-20	КДVI-20	КДVI-20	КДVI-20	КДVI-20	КДVI-20	КДVI-20	КДVI-20	КДVI-20	КДVI-20	КДVI-20	КДVI-20	КДVI-21	КДVI-21	
				Средние		КДIII-47	КДIII-46	КДIII-46	КДIII-46	КДIII-46	КДIII-47	КДIII-47		КДIII-47	КДIII-47	КДIII-47	КДIII-47	КДIII-47		КДIII-48	КДIII-47	КДIII-47	КДIII-48
			30/5	Крайние	КДVI-20	КДVI-20	КДVI-20	КДVI-20	КДVI-20	КДVI-20	КДVI-20	КДVI-20	КДVI-20	КДVI-20	КДVI-20	КДVI-20	КДVI-20	КДVI-20	КДVI-20	КДVI-20	КДVI-21	КДVI-21	
				Средние		КДIII-48	КДIII-48	КДIII-48	КДIII-48	КДIII-48	КДIII-48	КДIII-48		КДIII-48	КДIII-48	КДIII-48	КДIII-48	КДIII-48		КДVI-23	КДIII-48	КДIII-48	КДVI-23
	14,40	11,45	10	Крайние	КДVI-24	КДVI-24	КДVI-24	КДVI-24	КДVI-24	КДVI-24	КДVI-24	КДVI-24	КДVI-24	КДVI-24	КДVI-24	КДVI-24	КДVI-24	КДVI-24					
				Средние		КДIII-55	КДIII-53	КДIII-53	КДIII-53	КДIII-53	КДIII-53	КДIII-53		КДIII-56	КДIII-53	КДIII-53	КДIII-53	КДIII-55					
			20/5	Крайние	КДVI-24	КДVI-24	КДVI-24	КДVI-24	КДVI-24	КДVI-24	КДVI-24	КДVI-24	КДVI-24	КДVI-24	КДVI-24	КДVI-24	КДVI-24	КДVI-24	КДVI-24	КДVI-24	КДVI-24	КДVI-24	
				Средние		КДIII-55	КДIII-53	КДIII-53	КДIII-53	КДIII-53	КДIII-53	КДIII-55		КДIII-56	КДIII-54	КДIII-54	КДIII-54	КДIII-56		КДIII-56	КДIII-54	КДIII-54	КДIII-56
			30/5	Крайние	КДVI-24	КДVI-24	КДVI-24	КДVI-24	КДVI-24	КДVI-24	КДVI-24	КДVI-24	КДVI-24	КДVI-24	КДVI-24	КДVI-24	КДVI-24	КДVI-24	КДVI-24	КДVI-24	КДVI-24	КДVI-24	КДVI-24
				Средние		КДIII-56	КДIII-55	КДIII-55	КДIII-55	КДIII-55	КДIII-55	КДIII-55		КДIII-56	КДIII-56	КДIII-56	КДIII-56	КДIII-56		КДVI-27	КДIII-56	КДIII-56	КДVI-27

Примечания см на листе 2.

ТК	Сборные железобетонные двухветвевые колонны	КЭ-01-52	Выпуск XII
1970	Ключ для подбора колонн с шагом по крайним и средним рядам 12м при разрезных подкрановых балках. Расчетный перепад температур 40°С. Ветровая нагрузка для III географического района	лист	24

Госстрой СССР ПРОЕКТНЫЙ ИНСТИТУТ №1 г. Ленинград.	Нач отд	Раша	Исполнил
	Гл конст пр	Цибораб	Лямина
	Рук группы	Лой	Лапина
	Ст инженер	Финкельштейн	Проверил
	Инженер		Утвердил

Ключ для подбора колонн с шагом по крайним и средним рядам 12м при разрезных стальных и ж.-б. подкрановых балках. Расчетный перепад температур 40°с. Ветровая нагрузка для I, II и III географических районов.

Ветровой район по СНиП II-А.6-62	Отметка низа стропильной конструкции м	Отметка головки кранового рельса м	Грузоподъемность крана т	Тип здания	Здания без фонарей												Здания с фонарями								
				Пролет здания м	24						30						24					30			
				Тип колонн / Н-ба пролета	1	2	3	4	5	6	1	2	3	4	5		2	3	4	5	6	2	3	4	5
I	16,2	12,65	30/5	Крайние	КДIII-57	КДIII-57	КДIII-57	КДIII-57	КДIII-57	КДIII-57	КДIII-57	КДIII-57	КДIII-57	КДVI-28	КДVI-28		КДIII-57	КДIII-57	КДIII-57	КДIII-57	КДIII-57	КДIII-57	КДVI-28	КДVI-28	КДVI-28
				Средние		КДIII-61	КДIII-61	КДII-60	КДII-60	КДIII-61		КДIII-61	КДIII-61	КДIII-61	КДIII-61		КДIII-61	КДIII-61	КДIII-61	КДIII-61	КДIII-61	КДIII-61	КДIII-61	КДIII-61	КДIII-61
		12,85	50/10	Крайние	КДIII-59	КДIII-59	КДIII-59	КДIII-59	КДIII-59	КДIII-59	КДIII-59	КДIII-59	КДIII-59	КДVI-29	КДVI-29		КДIII-59	КДIII-59	КДIII-59	КДIII-59	КДIII-59	КДIII-59	КДVI-29	КДVI-29	КДVI-29
				Средние		КДII-62	КДII-62	КДII-62	КДII-62	КДII-62		КДII-62	КДII-62	КДII-62	КДIII-62		КДII-62	КДII-62	КДIII-62	КДIII-62	КДIII-62	КДII-62	КДII-62	КДII-62	КДIII-62
	18,0	14,45	30/5	Крайние	КДVI-31	КДVI-31	КДVI-31	КДVI-31	КДVI-31	КДVI-31	КДVI-31	КДVI-31	КДVI-31	КДVI-31	КДVI-31		КДVI-31	КДVI-31	КДVI-31	КДVI-31	КДVI-31	КДVI-31	КДVI-31	КДVI-31	КДVI-31
				Средние		КДII-67	КДII-67	КДII-67	КДII-67	КДII-67		КДII-67	КДII-67	КДII-67	КДII-67		КДII-67	КДII-67	КДII-67	КДII-67	КДII-67	КДII-67	КДII-67	КДII-67	КДII-67
		14,65	50/10	Крайние	КДVI-32	КДVI-32	КДVI-32	КДVI-32	КДVI-32	КДVI-32	КДVI-32	КДVI-32	КДVI-32	КДVI-32	КДVI-32		КДVI-32	КДVI-32	КДVI-32	КДVI-32	КДVI-32	КДVI-32	КДVI-32	КДVI-32	КДVI-32
				Средние		КДII-68	КДII-68	КДII-68	КДII-68	КДII-68		КДII-69	КДII-69	КДII-69	КДII-69		КДII-68	КДII-68	КДII-68	КДII-68	КДIII-68	КДII-69	КДII-69	КДII-69	КДII-69
II	16,2	12,65	30/5	Крайние	КДIII-57	КДIII-57	КДIII-57	КДIII-57	КДIII-57	КДIII-57	КДIII-57	КДIII-57	КДIII-57	КДVI-28	КДVI-28		КДIII-57	КДIII-57	КДIII-57	КДIII-57	КДIII-57	КДIII-57	КДVI-28	КДVI-28	КДVI-28
				Средние		КДIII-61	КДIII-61	КДIII-61	КДIII-61	КДIII-61		КДIII-61	КДIII-61	КДIII-61	КДIII-61		КДIII-61	КДIII-61	КДIII-61	КДIII-61	КДIII-61	КДIII-61	КДIII-61	КДIII-61	КДIII-61
		12,85	50/10	Крайние	КДIII-59	КДIII-59	КДIII-59	КДIII-59	КДIII-59	КДIII-59	КДIII-59	КДIII-59	КДIII-59	КДVI-29	КДVI-29		КДIII-59	КДIII-59	КДIII-59	КДIII-59	КДIII-59	КДIII-59	КДVI-29	КДVI-29	КДVI-29
				Средние		КДII-62	КДII-62	КДII-62	КДII-62	КДIII-62		КДII-62	КДII-62	КДII-62	КДIII-62		КДII-62	КДII-62	КДII-62	КДIII-62	КДIII-62	КДII-62	КДII-62	КДII-62	КДVI-30
	18,0	14,45	30/5	Крайние	КДVI-31	КДVI-31	КДVI-31	КДVI-31	КДVI-31	КДVI-31	КДVI-31	КДVI-31	КДVI-31	КДVI-31	КДVI-31		КДVI-31	КДVI-31	КДVI-31	КДVI-31	КДVI-31	КДVI-31	КДVI-31	КДVI-31	КДVI-31
				Средние		КДII-67	КДII-67	КДII-67	КДII-67	КДII-67		КДII-67	КДII-67	КДII-67	КДII-67		КДII-67	КДII-67	КДII-67	КДII-67	КДIII-67	КДII-67	КДII-67	КДII-67	КДIII-67
		14,65	50/10	Крайние	КДVI-32	КДVI-32	КДVI-32	КДVI-32	КДVI-32	КДVI-32	КДVI-32	КДVI-32	КДVI-32	КДVI-32	КДVI-32		КДVI-32	КДVI-32	КДVI-32	КДVI-32	КДVI-32	КДVI-32	КДVI-32	КДVI-32	КДVI-32
				Средние		КДII-68	КДII-68	КДII-68	КДII-68	КДII-68		КДII-69	КДII-69	КДII-69	КДII-69		КДII-68	КДII-68	КДII-68	КДII-68	КДIII-68	КДII-69	КДII-69	КДII-69	КДII-69
III	16,2	12,65	30/5	Крайние	КДVI-28	КДVI-28	КДVI-28	КДVI-28	КДVI-28	КДVI-28	КДVI-28	КДVI-28	КДVI-28	КДVI-28	КДVI-28		КДVI-28	КДVI-28	КДVI-28	КДVI-28	КДVI-28	КДVI-28	КДVI-28	КДVI-28	КДVI-28
				Средние		КДIII-61	КДIII-61	КДIII-61	КДIII-61	КДIII-61		КДIII-61	КДIII-61	КДIII-61	КДIII-61		КДIII-61	КДIII-61	КДIII-61	КДIII-61	КДIII-62	КДIII-61	КДIII-61	КДIII-61	КДIII-61
		12,85	50/10	Крайние	КДVI-29	КДVI-29	КДVI-29	КДVI-29	КДVI-29	КДVI-29	КДVI-29	КДVI-29	КДVI-29	КДVI-29	КДVI-29		КДVI-29	КДVI-29	КДVI-29	КДVI-29	КДVI-29	КДVI-29	КДVI-29	КДVI-29	КДVI-29
				Средние		КДIII-62	КДIII-62	КДIII-62	КДIII-62	КДIII-62		КДIII-62	КДIII-62	КДIII-62	КДIII-62		КДIII-62	КДIII-62	КДIII-62	КДIII-62	КДIII-62	КДIII-62	КДIII-62	КДIII-62	КДVI-30
	18,0	14,45	30/5	Крайние	КДVI-33	КДVI-31	КДVI-31	КДVI-31	КДVI-31	КДVI-31	КДVI-33	КДVI-31	КДVI-31	КДVI-31	КДVI-31		КДVI-31	КДVI-31	КДVI-31	КДVI-31	КДVI-31	КДVI-31	КДVI-31	КДVI-31	КДVI-31
				Средние		КДIII-67	КДIII-67	КДIII-67	КДIII-67	КДIII-67		КДIII-67	КДIII-67	КДIII-67	КДIII-67		КДIII-67	КДIII-67	КДIII-67	КДIII-67	КДIII-67	КДIII-67	КДIII-67	КДIII-67	КДIII-67
		14,65	50/10	Крайние	КДVI-34	КДVI-32	КДVI-32	КДVI-32	КДVI-32	КДVI-32	КДVI-34	КДVI-32	КДVI-32	КДVI-32	КДVI-32		КДVI-32	КДVI-32	КДVI-32	КДVI-32	КДVI-32	КДVI-32	КДVI-32	КДVI-32	КДVI-32
				Средние		КДIII-68	КДIII-68	КДIII-68	КДIII-68	КДIII-68		КДIII-69	КДIII-69	КДIII-69	КДIII-69		КДIII-68	КДIII-68	КДIII-68	КДIII-68	КДIII-68	КДIII-69	КДIII-69	КДIII-69	КДIII-69

Примечания см. на листе 2.

Госстрой СССР
ПРОЕКТНЫЙ ИНСТИТУТ I
г. Ленинград

Нач. отд.	Ладыженский	
Гл. конструктор	Ковальчук	
Гл. инженер	Ковальчук	
Гл. инженер	Ковальчук	
Инженер	Ковальчук	
Разработал	Ладыженский	
Исполнил	Ладыженский	Лопина
Проверил	Ковальчук	Ушинельников

ТК	Сборные железобетонные двухветвевые колонны	КЭ-01-52
1970	Ключ для подбора колонн с шагом по крайним и средним рядам 12м при разрезных подкрановых балках. Расчетный перепад температур 40°с. Ветровая нагрузка для I, II и III географических районов	Выпуск XII
		Лист 25

10592 32

Ключ для подбора колонн с шагом по крайним и средним рядам 12 м при неразрезных стальных подкрановых балках. Расчетный перепад температур 25°с. Ветровая нагрузка для I географического района.

Тип здания	Отметка низа стропильных конструкций м	Отметка головки кранового рельса м	Грузоподъемность кранов т.	Пролет здания м / К-во пролетов / Тип колонн	18								24						30				
					1	2	3	4	5	6	7	8	1	2	3	4	5	6	1	2	3	4	5
Здания с фонарями	10,80	8,15	10	Крайние		КДIII-35	КДIII-35	КДVI-15	КДVI-15	КДVI-15	КДVI-16	КДVI-16		КДIII-35	КДVI-15	КДVI-15	КДVI-16	КДVI-16					
				Средние		КДIII-38	КДIII-38	КДIII-38	КДIII-38	КДIII-38	КДIII-39	КДVI-19		КДIII-38	КДIII-38	КДIII-38	КДIII-38	КДVIII-7					
			20/5	Крайние		КДIII-35	КДIII-35	КДVI-15	КДVI-15	КДVI-16	КДVI-16	КДVI-16		КДIII-35	КДVI-15	КДVI-15	КДVI-16	КДVI-16					
				Средние		КДIII-38	КДIII-38	КДIII-38	КДIII-38	КДIII-38	КДVI-19	КДVIII-7		КДIII-39	КДIII-39	КДIII-39	КДIII-39	КДVIII-7					
	12,60	9,65	10	Крайние		КДII-42	КДII-42	КДVI-20	КДVI-20	КДVI-20	КДVI-20	КДVI-20		КДII-42	КДVI-20	КДVI-20	КДVI-20	КДVI-20		КДII-42	КДVI-20	КДVI-20	КДVI-20
				Средние		КДII-47	КДII-47	КДII-47	КДII-47	КДII-47	КДIII-46	КДIII-46		КДIII-46	КДIII-44	КДIII-44	КДIII-44	КДIII-47		КДIII-45	КДIII-45	КДIII-45	КДIII-47
			20/5	Крайние		КДII-42	КДII-42	КДVI-20	КДVI-20	КДVI-20	КДVI-20	КДVI-20		КДII-42	КДVI-20	КДVI-20	КДVI-20	КДVI-20		КДII-42	КДVI-20	КДVI-20	КДVI-20
				Средние		КДIII-46	КДIII-46	КДIII-46	КДII-47	КДII-47	КДIII-46	КДVI-22		КДIII-47	КДIII-47	КДII-46	КДII-46	КДIII-47		КДIII-47	КДIII-47	КДIII-47	КДIII-48
			30/5	Крайние		КДII-42	КДII-42	КДVI-20	КДVI-20	КДVI-20	КДVI-20	КДVI-20		КДII-42	КДVI-20	КДVI-20	КДVI-20	КДVI-20		КДII-42	КДVI-20	КДVI-20	КДVI-20
				Средние		КДVI-22	КДVI-22	КДVI-22	КДVI-22	КДVI-22	КДIII-48	КДIII-48		КДVI-22	КДVI-22	КДVI-22	КДVI-22	КДIII-48		КДIII-48	КДIII-48	КДIII-48	КДVI-23
	14,40	11,45	10	Крайние		КДVI-24	КДVI-24	КДVI-24	КДVI-24	КДVI-24	КДVI-24	КДVI-24		КДVI-24	КДVI-24	КДVI-24	КДVI-24	КДVI-24					
				Средние		КДII-55	КДII-55	КДII-55	КДII-55	КДII-55	КДIII-53	КДIII-53		КДII-55	КДII-55	КДII-55	КДII-55	КДIII-53					
			20/5	Крайние		КДVI-24	КДVI-24	КДVI-24	КДVI-24	КДVI-24	КДVI-24	КДVI-24		КДVI-24	КДVI-24	КДVI-24	КДVI-24	КДVI-24		КДVI-24	КДVI-24	КДVI-24	КДVI-24
				Средние		КДII-55	КДII-55	КДII-55	КДII-55	КДII-55	КДIII-55	КДIII-55		КДII-54	КДII-54	КДII-54	КДII-54	КДIII-56		КДII-54	КДII-54	КДII-54	КДIII-56
			30/5	Крайние		КДVI-24	КДVI-24	КДVI-24	КДVI-24	КДVI-24	КДVI-24	КДVI-24		КДVI-24	КДVI-24	КДVI-24	КДVI-24	КДVI-26		КДVI-24	КДVI-24	КДVI-24	КДVI-24
				Средние		КДIII-55	КДIII-55	КДIII-53	КДII-55	КДII-55	КДIII-55	КДIII-55		КДIII-56	КДIII-56	КДIII-54	КДIII-56	КДIII-56		КДIII-56	КДIII-56	КДIII-54	КДVI-27
Здания без фонарей	10,80	8,15	10	Крайние	КДVI-15	КДVI-35	КДVI-35	КДVI-15	КДVI-15	КДVI-15	КДVI-15	КДVI-16	КДIII-35	КДIII-35	КДVI-15	КДVI-15	КДVI-16	КДVI-16					
				Средние		КДIII-38	КДIII-37	КДIII-37	КДIII-37	КДIII-37	КДIII-39	КДVI-19		КДIII-38	КДIII-38	КДIII-38	КДIII-38	КДVI-19					
			20/5	Крайние	КДVI-15	КДVI-35	КДIII-35	КДVI-15	КДVI-15	КДVI-15	КДVI-15	КДVI-16	КДIII-35	КДIII-35	КДVI-15	КДVI-15	КДVI-16	КДVI-16					
				Средние		КДIII-38	КДIII-38	КДIII-38	КДIII-38	КДIII-38	КДVI-19	КДVI-19		КДIII-39	КДIII-39	КДIII-39	КДIII-39	КДVI-19					
	12,60	9,65	10	Крайние	КДII-42	КДII-42	КДII-42	КДIII-40	КДIII-40	КДIII-40	КДVI-20	КДVI-20	КДII-42	КДII-42	КДVI-20	КДVI-20	КДVI-20	КДVI-20	КДII-42	КДII-42	КДVI-20	КДVI-20	КДVI-20
				Средние		КДII-47	КДII-47	КДII-47	КДII-47	КДII-47	КДIII-44	КДIII-44		КДIII-46	КДIII-44	КДIII-44	КДIII-44	КДIII-45		КДIII-45	КДIII-45	КДIII-45	КДII-47
			20/5	Крайние	КДII-42	КДII-42	КДII-42	КДIII-40	КДIII-40	КДIII-40	КДVI-20	КДVI-20	КДII-42	КДII-42	КДVI-20	КДVI-20	КДVI-20	КДVI-20	КДII-42	КДII-42	КДVI-20	КДVI-20	КДVI-20
				Средние		КДIII-46	КДII-47	КДII-47	КДII-47	КДII-47	КДIII-46	КДIII-46		КДIII-47	КДII-46	КДII-46	КДII-46	КДIII-47		КДIII-47	КДIII-47	КДIII-47	КДIII-47
			30/5	Крайние	КДIII-40	КДII-42	КДII-42	КДIII-40	КДIII-40	КДIII-40	КДVI-20	КДVI-20	КДVI-20	КДII-42	КДVI-20	КДVI-20	КДVI-20	КДVI-20	КДIII-20	КДII-42	КДVI-20	КДVI-20	КДVI-20
				Средние		КДVI-22	КДII-48	КДII-48	КДII-48	КДII-48	КДVI-22	КДVI-22		КДVI-22	КДII-48	КДII-48	КДII-48	КДVI-22		КДIII-48	КДVI-22	КДVI-22	КДIII-48
	14,40	11,45	10	Крайние	КДVI-24	КДVI-24	КДIII-49	КДVI-24	КДVI-24	КДVI-24	КДVI-24	КДVI-24	КДVI-24	КДVI-24	КДVI-24	КДVI-24	КДVI-24	КДVI-24					
				Средние		КДII-55	КДII-53	КДII-53	КДII-53	КДII-53	КДII-55	КДIII-53		КДII-55	КДII-53	КДII-53	КДII-53	КДIII-53					
			20/5	Крайние	КДVI-24	КДVI-24	КДIII-49	КДVI-24	КДVI-24	КДVI-24	КДVI-24	КДVI-24	КДVI-24	КДVI-24	КДVI-24	КДVI-24	КДVI-24	КДVI-24	КДVI-24	КДVI-24	КДVI-24	КДVI-24	КДVI-24
				Средние		КДII-55	КДII-55	КДII-53	КДII-53	КДII-53	КДII-55	КДIII-53		КДII-54	КДII-55	КДII-55	КДII-54	КДIII-54		КДII-54	КДII-54	КДII-54	КДIII-54
			30/5	Крайние	КДVI-24	КДVI-24	КДIII-49	КДIII-24	КДVI-24	КДVI-24	КДVI-24	КДVI-24	КДVI-24	КДVI-24	КДVI-24	КДVI-24	КДVI-24	КДVI-24	КДVI-24	КДVI-24	КДVI-24	КДVI-24	КДVI-24
				Средние		КДIII-55	КДII-55	КДII-55	КДII-55	КДII-55	КДIII-55	КДIII-55		КДIII-56	КДII-54	КДII-54	КДII-54	КДIII-56		КДII-56	КДIII-54	КДII-54	КДIII-56

Примечания см. на листе 2.

Госстрой СССР	Проектный институт г. Ленинград	Нач. отд.	Гл. инженер проекта
Рыжа	Цыбарев	Лой	Ромпельман
Исполнил	Проверил	Ст. инженер	Инженер
Перова	Лой		

ТК	Сборные железобетонные двухветвевые колонны	КЭ-01-52 Выпуск XII
1970	Ключ для подбора колонн с шагом по крайним и средним рядам 12м при неразрезных стальных подкрановых балках. Расчетный перепад температур 25°С. Ветровая нагрузка для I географического района.	Лист 26

Ключ для подбора колонн с шагом по крайним и средним рядам 12 м при неразрезных стальных подкрановых балках.

Расчетный перепад температур 25°С. Ветровая нагрузка для II географического района.

Тип здания	Отметка низа стропильных конструкций м	Отметка головки крановаго рельса м	Грузоподъемность кранов т	Пролёт здания м / Длина пролетов	Тип колонн	18								24						30				
						1	2	3	4	5	6	7	8	1	2	3	4	5	6	1	2	3	4	5
Здания с фонарями	10.80	8.15	10		крайние		КДVI-15	КДVI-15	КДVI-15	КДVI-15	КДVI-16	КДVI-16	КДVI-16		КДIII-35	КДVI-15	КДVI-16	КДVI-16	КДVI-17					
					средние		КДIII-38	КДIII-38	КДIII-38	КДIII-38	КДIII-38	КДVI-19	КДVI-19		КДVI-19	КДVI-19	КДIII-39	КДIII-39	КДVIII-7					
			20/5		крайние		КДVI-15	КДVI-15	КДVI-15	КДVI-15	КДVI-16	КДVI-16	КДVI-16		КДIII-35	КДVI-15	КДVI-16	КДVI-16	КДVI-17					
					средние		КДIII-39	КДIII-39	КДIII-38	КДIII-38	КДIII-39	КДVIII-7	КДVIII-7		КДVI-19	КДVI-19	КДIII-39	КДIII-39	КДVIII-7					
	12.60	9.65	10		крайние		КДIII-40	КДIII-40	КДVI-20	КДVI-20	КДVI-20	КДVI-20	КДVI-20		КДVI 20	КДVI-20	КДVI-20	КДVI-20	КДVI-20		КДVI-20	КДVI-20	КДVI-20	КДVI-20
					средние		КДIII-44	КДIII-44	КДIII-44	КДIII-44	КДIII-44	КДIII-47	КДIII-47		КДIII-45	КДIII-45	КДIII-45	КДIII-45	КДIII-47		КДIII-47	КДIII-45	КДIII-45	КДIII-47
			20/5		крайние		КДIII-40	КДIII-40	КДVI-20	КДVI-20	КДVI-20	КДVI-20	КДVI-20		КДVI-20	КДVI-20	КДVI-20	КДVI-20	КДVI-20		КДVI-20	КДVI-20	КДVI-20	КДVI-21
					средние		КДIII-46	КДIII-46	КДIII-46	КДIII-46	КДIII-46	КДIII-47	КДVI-22		КДIII-47	КДIII-47	КДIII-47	КДIII-47	КДVI-22		КДVI-22	КДIII-47	КДIII-47	КДIII-48
			30/5		крайние		КДIII 40	КДIII-40	КДVI-20	КДVI-20	КДVI-20	КДVI-20	КДVI-21		КДVI-20	КДVI-20	КДVI-20	КДVI-20	КДVI-20		КДVI-20	КДVI-20	КДVI-20	КДVI-21
					средние		КДVI-22	КДVI-22	КДVI-22	КДVI-22	КДVI-22	КДIII-48	КДIII-48		КДVI-22	КДVI-22	КДVI-22	КДVI-22	КДIII-48		КДVI-23	КДIII-48	КДIII-48	КДVI-23
	14.40	11.45	10		крайние		КДVI-24	КДVI-24	КДVI-24	КДVI-24	КДVI-24	КДVI-24	КДVI-24		КДVI-24	КДVI-24	КДVI 24	КДVI-24	КДVI-24					
					средние		КДIII 53	КДIII-53	КДII-55	КДII-55	КДII-55	КДIII-53	КДIII-53		КДIII-53	КДIII 53	КДIII 53	КДIII-53	КДIII-54					
			20/5		крайние		КДVI-24	КДVI-24	КДVI-24	КДVI-24	КДVI 24	КДVI-24	КДVI-24		КДVI-24	КДVI-24	КДVI-24	КДVI-24	КДVI-26		КДVI-24	КДVI-24	КДVI-24	КДVI-24
					средние		КДIII-53	КДIII-53	КДII-55	КДII-55	КДII 55	КДIII-55	КДIII-55		КДIII-54	КДIII-54	КДIII-54	КДIII-54	КДIII-56		КДIII-54	КДIII-54	КДIII-54	КДIII-56
			30/5		крайние		КДVI-24	КДVI-24	КДVI-24	КДVI-24	КДVI-24	КДVI-24	КДVI-26		КДVI 24	КДVI-24	КДVI-24	КДVI-26	КДVI-26		КДVI 24	КДVI-24	КДVI-24	КДVI-24
					средние		КДIII-55	КДIII-55	КДIII-55	КДIII-55	КДIII-55	КДVI-27	КДVI-27		КДIII-56	КДIII-56	КДIII-56	КДVI 27			КДIII-56	КДIII-56	КДIII-56	КДVI-27
Здания без фонарей	10.80	8.15	10		крайние	КДVI-15	КДIII-35	КДIII-35	КДVI-15	КДVI-15	КДVI-15	КДVI-16	КДVI-16	КДVI-15	КДIII-35	КДVI-15	КДVI-15	КДVI-16	КДVI-16					
					средние		КДIII-38	КДIII-38	КДIII-37	КДIII-37	КДIII-37	КДVI-19	КДVI-19		КДVI-19	КДIII-39	КДIII-38	КДIII-38	КДVI-19					
			20/5		крайние	КДVI 15	КДIII-35	КДIII-35	КДVI-15	КДVI-15	КДVI-15	КДVI-16	КДVI-16	КДVI-15	КДIII 35	КДVI-15	КДVI-15	КДVI-16	КДVI-16					
					средние		КДIII-38	КДIII-38	КДIII-38	КДIII-38	КДIII-38	КДVI-19	КДVIII-7		КДVI-19	КДIII-39	КДIII-39	КДIII-39	КДVI-19					
	12.60	9.65	10		крайние	КДVI-20	КДIII-40	КДIII-40	КДVI-20	КДVI-20	КДVI-20	КДVI-20	КДVI-20	КДVI-20	КДVI-20	КДVI-20	КДVI-20	КДVI-20	КДVI-20	КДVI-20	КДVI-20	КДVI-20	КДVI-20	КДVI-20
					средние		КДIII-44	КДII-47	КДII-47	КДII-47	КДII-47	КДIII-46	КДIII-46		КДIII-45	КДIII-45	КДII-46	КДIII-45	КДIII-47		КДIII-47	КДIII-45	КДIII-45	КДIII-47
			20/5		крайние	КДVI-20	КДIII-40	КДIII-40	КДVI-20	КДVI-20	КДVI-20	КДVI-20	КДVI-20	КДVI-20	КДVI-20	КДVI-20	КДVI-20	КДVI-20	КДVI-20	КДVI-20	КДVI-20	КДVI-20	КДVI-20	КДVI-20
					средние		КДIII-46	КДIII-46	КДII-47	КДII-47	КДII-47	КДIII-46	КДIII-46		КДIII-47	КДIII-47	КДII-46	КДIII-47	КДIII 47		КДVI-22	КДIII-47	КДIII-47	КДIII-48
			30/5		крайние	КДVI-20	КДIII-40	КДIII-40	КДVI-20	КДVI-20	КДVI-20	КДVI-20	КДVI-20	КДVI-20	КДVI-20	КДVI-20	КДVI-20	КДVI-20	КДVI-20	КДVI-20	КДVI-20	КДVI-20	КДVI-20	КДVI-20
					средние		КДVI-22	КДVI-22	КДII-48	КДII-48	КДII 48	КДIII-48	КДIII-48		КДVI-22	КДVI-22	КДII-48	КДII-48	КДII-48		КДVI-23	КДIII-48	КДIII-48	КДVI-23
	14.40	11.45	10		крайние	КДVI-24	КДVI-24	КДVI-24	КДVI-24	КДVI-24	КДVI-24	КДVI-24	КДVI-24	КДVI-24	КДVI-24	КДVI-24	КДVI-24	КДVI-24	КДVI-24					
					средние		КДIII-53	КДII-55	КДII-53	КДII-53	КДII-53	КДIII-53	КДIII-53		КДIII-53	КДII-55	КДII-55	КДIII-53	КДIII-53					
			20/5		крайние	КДVI-24	КДVI-24	КДVI-24	КДVI-24	КДVI-24	КДVI-24	КДVI-24	КДVI-24	КДVI-24	КДVI-24	КДVI-24	КДVI-24	КДVI-24	КДVI-24	КДVI-24	КДVI-24	КДVI-24	КДVI-24	КДVI-24
					средние		КДIII-53	КДII-55	КДII-55	КДII-55	КДII-55	КДIII-53	КДIII-55		КДIII-54	КДII-54	КДII-54	КДIII-54	КДIII-54		КДVI-54	КДII-54	КДII-54	КДIII-54
			30/5		крайние	КДVI-24	КДVI-24	КДVI-24	КДVI-24	КДVI-24	КДVI-24	КДVI-24	КДVI-24	КДVI-24	КДVI-24	КДVI-24	КДVI-24	КДVI-24	КДVI-24	КДVI-24	КДVI-24	КДVI-24	КДVI-24	КДVI-24
					средние		КДIII-55	КДIII-55	КДII-55	КДII-55	КДII-55	КДIII-55	КДIII-55		КДIII-56	КДIII-56	КДII-54	КДIII-56	КДIII-56		КДIII-56	КДIII-56	КДIII-56	КДIII-56

Примечания см на листе 2

Госстрой СССР Проектный институт Ленгипроцветмет г. Ленинград	Нач. отд. Даша; Гл. констр. пр. Цодоров; Рук. группы ЛОГ; Ст. инженер Фишельштейн; Инженер	Испол. Т. Абрамов; Проверил Перова; Утв. Злой	

ТК 1970	Сборные железобетонные двухветвевые колонны. Ключ для подбора колонн с шагом по крайним и средним рядам 12 м при неразрезных стальных подкрановых балках. Расчетный перепад температур 25°С. Ветровая нагрузка для II географического района.	КЭ-01-52 Выпуск XII	Лист 27

Ключ для подбора колонн с шагом по крайним и средним рядам 12 м при неразрезных стальных подкрановых балках. Расчетный перепад температур 25°С. Ветровая нагрузка для III географического района.

Тип здания	Отметка низа строительных конструкций, м	Отметка головки кранового рельса, м	Грузоподъемность кранов, т	Пролет здания, м / К болтов / тип колонн	18								24						30				
					1	2	3	4	5	6	7	8	1	2	3	4	5	6	1	2	3	4	5
Здания с фонарями	10.80	8.15	10	крайние		КДVI-16	КДVI-16	КДVI-16	КДVI-16	КДVI-16	КДVI-16	КДVI-17		КДVI 16	КДVI-16	КДVI-17	КДVII-2	КДXII-2					
				средние		КДII-39	КДIII-39	КДIII-39	КДIII 38	КДIII-38	КДVI-19	КДVIII-7		КДVI-19	КДVI-19	КДVI-19	КДVI-19	КДVIII-7					
			20/5	крайние		КДVI-16	КДVI-16	КДVI-16	КДVI-16	КДVI-16	КДVI-17	КДXII-2		КДVI-16	КДVI 16	КДVI-17	КДXII-2	КДXII-2					
				средние		КДVI 19	КДVI-19	КДIII-39	КДIII-39	КДIII-39	КДVIII-7	КДVIII-7		КДVI-19	КДVI 19	КДVI-19	КДVI-19	КДVIII-7					
	12.60	9.65	10	крайние		КДVI-20	КДVI-20	КДVI-20	КДVI-20	КДVI. 20	КДVI-20	КДVI-20		КДVI-20	КДVI-20	КДVI.-20	КДVI. 20	КДVI-21		КДVI. 20	КДVI-21	КДVI-21	КДXII-3
				средние		КДIII-46	КДIII-46	КДIII-46	КДIII-46	КДIII-46	КДIII-47	КДIII-47		КДIII-47	КДIII-47	КДIII-47	КДIII 47	КДIII 47		КДIII-47	КДIII 47	КДIII-47	КДIII 48
			20/5	крайние		КДVI-20	КДVI-20	КДVI-20	КДVI-20	КДVI-20	КДVI-20	КДVI-21		КДVI-20	КДVI-20	КДVI-20	КДVI-21	КДVI-21		КДVI-20	КДVI-21	КДVI-21	КДXII-5
				средние		КДIII-47	КДIII-46	КДIII-46	КДIII-46	КДIII-46	КДVI-22	КДVI-22		КДIII 47	КДIII-47	КДIII-47	КДIII-47	КДIII-48		КДIII-48	КДIII 48	КДIII-48	КДVI-23
			30/5	крайние		КДVI-20	КДVI-20	КДVI-20	КДVI-20	КДVI-20	КДVI-21	КДVI-21		КДVI-20	КДVI-20	КДVI-21	КДVI-21	КДVI-21		КДVI-20	КДVI-21	КДVI-21	КДXII-3
				средние		КДIII-48	КДIII-48	КДIII-48	КДIII-48	КДIII-48	КДVI-23	КДVI-23		КДIII 48	КДIII-48	КДIII-48	КДIII-48	КДVI-23		КДVI-23	КДVI-23	КДVI-23	КДXII-5
	14.40	11.45	10	крайние		КДVI-24	КДVI-24	КДVI-24	КДVI-24	КДVI-24	КДVI-24	КДVI-26		КДVI-24	КДVI-24	КДVI-24	КДVI-24	КДVI-26					
				средние		КДIII 53	КДIII-53	КДIII-53	КДIII-53	КДIII-53	КДIII-55	КДIII-55		КДIII-55	КДIII-55	КДIII-53	КДIII-53	КДIII-56					
			20/5	крайние		КДVI-24	КДVI-24	КДVI-24	КДVI-24	КДVI-24	КДVI-24	КДVI-24		КДVI-24	КДVI-24	КДVI-26	КДVI-26	КДVI-26		КДVI-24	КДVI-24	КДVI-24	КДVI-24
				средние		КДIII-55	КДIII-55	КДIII-55	КДIII-53	КДIII-53	КДIII-55	КДIII-55		КДIII-56	КДIII-56	КДIII-56	КДIII-56	КДIII-56		КДIII-56	КДIII-56	КДIII-56	КДVI-27
			30/5	крайние		КДVI-24	КДVI-24	КДVI-24	КДVI-24	КДVI-24	КДVI-24	КДVI 26		КДVI 24	КДVI-26	КДVI-26	КДVI-26			КДVI-24	КДVI-24	КДVI-24	КДVI 26
				средние		КДVI-27	КДVI-27	КДIII-55	КДIII-55	КДIII-55	КДVI-27	КДVI-27		КДVI-27	КДVI-27	КДIII-56	КДIII-56	КДVI-27		КДVI 27	КДVI 27	КДVI-27	КДXII-7
Здания без фонарей	10.80	8.15	10	крайние	КДVI-16	КДVI-16	КДVI-15	КДVI-15	КДVI-15	КДVI-15	КДVI-16	КДVI-16	КДVI-16	КДVI-16	КДVI-16	КДVI-16	КДVI 16	КДVI-17					
				средние		КДIII-39	КДIII-38	КДIII-38	КДIII-38	КДIII-38	КДVI-19	КДVI-19		КДVI-19	КДVI-19	КДIII-39	КДIII-39	КДVIII 1					
			20/5	крайние	КДVI-16	КДVI-16	КДVI-15	КДVI 15	КДIII-15	КДVI-15	КДVI-16	КДVI-17	КДVI-17	КДVI-16	КДVI-16	КДVI-16	КДVI-16	КДVI 17					
				средние		КДVI-19	КДIII-39	КДIII 38	КДIII-38	КДIII-38	КДVI-19	КДVIII-7		КДVI-19	КДVI-19	КДIII-39	КДIII-39	КДVIII-7					
	12.60	9.65	10	крайние	КДVI-20	КДVI 20	КДVI-20	КДVI-20	КДVI-20	КДVI-20	КДVI-20	КДVI-20	КДVI 20	КДVI-20	КДVI-20	КДVI-20	КДVI-20	КДVI-20	КДVI-20	КДVI-20	КДVI 20	КДVI-20	КДVI-20
				средние		КДIII-46	КДIII-44	КДIII-44	КДIII-44	КДIII-44	КДIII-46	КДIII-46		КДIII-47	КДIII-45	КДIII-45	КДIII-45	КДIII-47		КДIII-47	КДIII-45	КДIII-45	КДIII-47
			20/5	крайние	КДVI 20	КДVI-20	КДVI-20	КДVI-20	КДVI-20	КДVI-20	КДVI-20	КДVI-20	КДVI-20	КДVI-20	КДVI-20	КДVI-20	КДVI 20	КДVI-20	КДVI-20	КДVI-20	КДVI-20	КДVI-20	КДVI-21
				средние		КДIII-47	КДIII-46	КДIII-46	КДIII-46	КДIII-46	КДIII-47	КДIII-47		КДIII-47	КДIII-47	КДIII-47	КДIII-47	КДIII-47		КДIII-48	КДIII-47	КДIII-47	КДIII-46
			30/5	крайние	КДVI-20	КДVI 20	КДVI-20	КДVI-20	КДVI-20	КДVI-20	КДVI-20	КДVI-20	КДVI-20	КДVI-20	КДVI 20	КДVI-20	КДVI. 20	КДVI-20	КДVI-20	КДVI-20	КДVI-20	КДVI-20	КДVI 21
				средние		КДIII-48	КДIII 43	КДIII 43	КДIII-48	КДIII-48	КДIII-48	КДIII-48		КДIII-48	КДIII-48	КДIII-48	КДIII-48	КДIII-48		КДVI-23	КДIII-48	КДIII-48	КДVI-23
	14.40	11.45	10	крайние	КДVI-24	КДVI-24	КДVI-24	КДVI-24	КДVI-24	КДVI-24	КДVI-24	КДVI-24	КДVI-24	КДVI-24	КДVI-24	КДVI-24	КДVI-24	КДVI 24					
				средние		КДIII-53	КДIII-53	КДIII-53	КДIII-53	КДIII-53	КДIII-53	КДIII53		КДIII-55	КДIII-53	КДIII 53	КДIII 53	КДIII 54					
			20/5	крайние	КДVI-24	КДVI 24	КДVI-24	КДVI-24	КДVI-24	КДVI-24	КДVI-24	КДVI-24	КДVI-24	КДVI-24	КДVI-24	КДVI-24	КДVI-24	КДVI-24	КДVI-24	КДVI-24	КДVI-24	КДVI-24	КДVI-24
				средние		КДIII-55	КДIII-53	КДIII-53	КДIII-53	КДIII-53	КДIII-55	КДIII-55		КДIII-56	КДIII-54	КДIII-54	КДIII-54	КДIII-56		КДIII-56	КДIII-54	КДIII-54	КДIII-56
			30/5	крайние	КДVI-24	КДVI-24	КДVI-24	КДVI-24	КДVI-24	КДVI-24	КДVI-24	КДVI-24	КДVI-24	КДVI-24	КДVI-24	КДVI 24	КДVI-26	КДVI-26	КДVI-24	КДVI-24	КДVI-24	КДVI-24	КДVI-24
				средние		КДVI-27	КДIII-55	КДIII-55	КДIII-55	КДIII-55	КДIII-55	КДIII-56		КДVI-27	КДIII-56	КДIII-56	КДIII-56	КДIII-56		КДVI-27	КДIII-56	КДIII-56	КДVI-27

Примечания см на листе 2.

Госстрой СССР	Нач. отд.	Раша	1.12.74 г.
ПРОЕКТНЫЙ ИНСТИТУТ №1	Гл. конструктор	Шифрин	
	Гл. инженер	Лой	
	Гл. инженер проекта	Фингельштейн	
г. Ленинград	Инженер	Проверил	Лой

ТК	Сборные железобетонные двухветвевые колонны	КЭ 01-52	Выпуск XII
1974	Ключ для подбора колонн с шагом по крайним и средним рядам 12 м при неразрезных стальных подкрановых балках. Расчетный перепад температур 25°С. Ветровая нагрузка для III географического района.	Лист 28	

Ключ для подбора колонн с шагом по крайним и средним рядам 12м при неразрезных стальных подкрановых балках. Расчетный перепад температур 25°С. Ветровая нагрузка для I, II и III географических районов.

Географический район, ветровая нагрузка	Отметка низа строительных конструкций М.	Отметка головки кранового рельса М	Грузоподъемность кранов Т.	Тип здания / Пролет здания М / К-во пролетов / Тип колонн	Здания без фонарей. 24						30					Здания с фонарями 24					30			
					1	2	3	4	5	6	1	2	3	4	5	2	3	4	5	6	2	3	4	5
I	16,2	12.65	30/5	Крайние	КДIII-57	КДIII-57	КДIII-57	КДIII-57	КДIII-57	КДIII-57	КДIII-57	КДIII-57	КДIII-57	КДIII-57	КДVI-28	КДIII-57	КДIII-57	КДIII-57	КДIII-57	КДVI-28	КДIII-57	КДIII-57	КДVI-28	КДVI-28
				Средние		КДIII-61	КДIII-61	КДII-60	КДII-60	КДIII-61		КДIII-61	КДII-61	КДII-61	КДIII-61	КДIII-61	КДII-61	КДII-61	КДII-61	КДIII-61	КДIII-61	КДII-61	КДII-61	КДIII-61
		12.85	50/10	Крайние	КДIII-59	КДIII-59	КДIII-59	КДIII-59	КДIII-59	КДIII-59	КДIII-59	КДIII-59	КДIII-59	КДIII-59	КДVI-29	КДIII-59	КДIII-59	КДIII-59	КДIII-59	КДVI-29	КДIII-59	КДIII-59	КДVI-29	КДVI-29
				Средние		КДII-62	КДII-62	КДII-62	КДII-62	КДIII-62		КДII-62	КДII-62	КДII-62	КДIII-62	КДII-62	КДII-62	КДII-62	КДIII-62	КДIII-62	КДII-62	КДII-62	КДII-62	КДVI-30
	18,0	14.45	30/5	Крайние	КДVI-31	КДVI-31	КДVI-31	КДVI-31	КДVI-31	КДVI-31	КДVI-31	КДVI-31	КДVI-31	КДVI-31	КДVI-31	КДVI-31	КДVI-31	КДVI-31	КДVI-31	КДVI-31	КДVI-31	КДVI-31	КДVI-31	КДVI-31
				Средние		КДII-67	КДII-67	КДII-67	КДII-67	КДII-67		КДII-67	КДII-67	КДII-67	КДII-67	КДII-67	КДII-67	КДII-67	КДII-67	КДIII-67	КДII-67	КДII-67	КДII-67	КДIII-67
		14.65	50/10	Крайние	КДVI-32	КДVI-32	КДVI-32	КДVI-32	КДVI-32	КДVI-32	КДVI-32	КДVI-32	КДVI-32	КДVI-32	КДVI-32	КДVI-32	КДVI-32	КДVI-32	КДVI-32	КДVI-32	КДVI-32	КДVI-32	КДVI-32	КДVI-32
				Средние		КДII-68	КДII-68	КДII-68	КДII-68	КДIII-68		КДII-69	КДII-69	КДII-69	КДII-69	КДII-68	КДII-68	КДII-68	КДII-68	КДIII-68	КДII-69	КДII-69	КДII-69	КДIII-69
II	16,2	12,65	30/5	Крайние	КДIII-57	КДIII-57	КДIII-57	КДIII-57	КДIII-57	КДIII-57	КДVI-28	КДIII-57	КДIII-57	КДIII-57	КДVI-28	КДIII-57	КДIII-57	КДVI-28	КДVI-28	КДVI-28	КДIII-57	КДVI-28	КДVI-28	КДVI-28
				Средние		КДIII-61	КДIII-61	КДII-60	КДII-60	КДIII-61		КДIII-61	КДII-61	КДII-61	КДIII-61	КДIII-61	КДIII-61	КДIII-61	КДIII-61	КДIII-61	КДIII-61	КДIII-61	КДIII-61	КДIII-61
		12.85	50/10	Крайние	КДIII-59	КДIII-59	КДIII-59	КДIII-59	КДIII-59	КДIII-59	КДVI-29	КДIII-59	КДIII-59	КДIII-59	КДVI-29	КДIII-59	КДVI-29	КДVI-29	КДVI-29	КДVI-29	КДIII-59	КДVI-29	КДVI-29	КДVI-29
				Средние		КДII-62	КДII-62	КДII-62	КДII-62	КДIII-62		КДIII-62	КДII-62	КДII-62	КДIII-62	КДII-62	КДII-62	КДII-62	КДIII-62	КДIII-62	КДIII-62	КДIII-62	КДII-62	КДVI-30
	18,0	14.45	30/5	Крайние	КДVI-31	КДVI-31	КДVI-31	КДVI-31	КДVI-31	КДVI-31	КДVI-31	КДVI-31	КДVI-31	КДVI-31	КДVI-31	КДVI-31	КДVI-31	КДVI-31	КДVI-31	КДVI-31	КДVI-31	КДVI-32	КДVI-31	КДVI-31
				Средние		КДIII-67	КДII-67	КДII-67	КДII-67	КДIII-67		КДIII-67	КДII-67	КДII-67	КДIII-67	КДIII-67	КДII-67	КДII-67	КДIII-67	КДIII-67	КДIII-67	КДIII-67	КДII-67	КДIII-67
		14.65	50/10	Крайние	КДVI-34	КДVI-32	КДVI-32	КДVI-32	КДVI-32	КДVI-32	КДVI-34	КДVI-32	КДVI-32	КДVI-32	КДVI-32	КДVI-32	КДVI-32	КДVI-32	КДVI-32	КДVI-32	КДVI-32	КДVI-32	КДVI-32	КДVI-32
				Средние		КДIII-68	КДII-68	КДII-68	КДII-68	КДIII-68		КДII-69	КДII-69	КДII-69	КДII-69	КДIII-68	КДIII-68	КДII-68	КДIII-68	КДIII-68	КДII-69	КДII-69	КДII-69	КДIII-69
III	16,2	12 65	30/5	Крайние	КДVI-28	КДVI-28	КДVI-28	КДVI-28	КДVI-28	КДVI-28	КДVI-28	КДVI-28	КДVI-28	КДVI-28	КДVI-28	КДVI-28	КДVI-28	КДVI-28	КДVI-28	КДVI-28	КДVI-28	КДVI-28	КДVI-28	КДVI-28
				Средние		КДIII-61	КДIII-61	КДIII-61	КДIII-61	КДIII-61		КДIII-61	КДIII-61	КДIII-61	КДIII-61	КДIII-61	КДIII-61	КДIII-61	КДIII-62	КДIII-61	КДIII-61	КДIII-61	КДIII-61	КДIII-62
		12.85	50/10	Крайние	КДVI-29	КДVI-29	КДVI-29	КДVI-29	КДVI-29	КДVI-29	КДVI-29	КДVI-29	КДVI-29	КДVI-29	КДVI-29	КДVI-29	КДVI-29	КДVI-29	КДVI-29	КДVI-29	КДVI-29	КДVI-29	КДVI-29	КДVI-29
				Средние		КДIII-62	КДIII-62	КДIII-62	КДIII-62	КДIII-62		КДVI-30	КДIII-62	КДIII-62	КДVI-30	КДIII-62	КДIII-62	КДIII-62	КДVI-30	КДIII-62	КДIII-62	КДIII-62	КДIII-62	КДVI-30
	18,0	14.45	30/5	Крайние	КДVI-33	КДVI-31	КДVI-31	КДVI-31	КДVI-31	КДVI-31	КДVI-33	КДVI-31	КДVI-31	КДVI-31	КДVI-31	КДVI-31	КДVI-33	КДVI-33	КДVI-33	КДVI-33	КДVI-31	КДVI-33	КДVI-33	КДVI-33
				Средние		КДIII-67	КДIII-67	КДIII-67	КДIII-67	КДIII-67		КДIII-67	КДIII-67	КДIII-67	КДIII-67	КДIII-67	КДIII-67	КДIII-67	КДIII-67	КДIII-67	КДIII-67	КДIII-67	КДIII-67	КДIII-67
		14.65	50/10	Крайние	КДVI-34	КДVI-32	КДVI-32	КДVI-32	КДVI-32	КДVI-32	КДVI-34	КДVI-32	КДVI-32	КДVI-32	КДVI-32	КДVI-32	КДVI-34	КДVI-34	КДVI-34	КДVI-34	КДVI-32	КДVI-34	КДVI-34	КДVI-34
				Средние		КДIII-68	КДIII-68	КДIII-68	КДIII-68	КДIII-68		КДIII-69	КДIII-69	КДIII-69	КДIII-69	КДIII-68	КДIII-68	КДIII-68	КДIII-68	КДIII-69	КДIII-69	КДIII-69	КДIII-69	КДVI-II

Примечания см. на листе 2.

ТК	Сборные железобетонные двухветвевые колонны	КЭ-01-52 Выпуск XII	
1970	Ключ для подбора колонн с шагом по крайним и средним рядам 12м при неразрезных стальных подкрановых балках. Расчетный перепад температур 25°С. Ветровая нагрузка для I, II и III географических районов	Лист	29

Госстрой СССР, Проектный институт № 1 г. Ленинград

Нач. отд.	Ромов	Исполнил.	Ромов
Гл. констр. пр.	Цыбаров		Цыбаров
Рук. группы	Лой		Лой
Ст. инжен.	Фомкельштейн	Проверил	Фомкельштейн
Инженер			Лой

10592 36

Ключ для подбора колонн с шагом по крайним и средним рядам 12 м при неразрезных стальных подкрановых балках. Расчетный перепад температур 40°С. Ветровая нагрузка для I географического района.

Тип здания	Отметка низа стропильных конструкций	Отметка головки кранового рельса м	Грузоподъемность кранов т	Пролет здания м / К-во пролетов / Тип колонн	18								24						30				
					1	2	3	4	5	6	7	8	1	2	3	4	5	6	1	2	3	4	5
Здания с фонарями	10.80	8.15	10	крайние		КДVI-15	КДVI-15	КДVI-15	КДVI-16	КДVI-16	КДVI-16	КДVI-16		КДIII-36	КДIII-36	КДVI-16	КДVI-16	КДVI-17					
				средние		КДIII-38	КДIII-38	КДIII-38	КДIII-38	КДVIII-7	КДVIII-7	КДVIII-7		КДIII-39	КДIII-39	КДIII-39	КДVIII-7	КДVIII-7					
			20/5	крайние		КДVI-15	КДVI-15	КДVI-15	КДVI-16	КДVI-16	КДVI-16	КДVI-17		КДIII-36	КДIII-36	КДVI-16	КДVI-16	КДVI-17					
				средние		КДIII 38	КДIII-38	КДIII-38	КДIII-38	КДVIII-7	КДVIII-7	КДVIII-7		КДIII-39	КДIII-39	КДIII-39	КДVIII-7	КДVIII-7					
	12.60	9.65	10	крайние		КДII-42	КДII-42	КДII-42	КДVI-20	КДVI-20	КДVI-20	КДVI-20		КДII-42	КДII-42	КДVI-20	КДVI-20	КДVI-20		КДII-42	КДVI-20	КДVI-20	КДVI-20
				средние		КДIII-44	КДIII-44	КДIII-44	КДIII-44	КДIII-44	КДIII-46	КДIII-46		КДIII-46	КДIII-46	КДIII-46	КДIII-46	КДIII-47		КДIII-45	КДIII-45	КДIII-45	КДIII-47
			20/5	крайние		КДII-42	КДII-42	КДII-42	КДVI-20	КДVI-20	КДVI-20	КДVI-20		КДII-42	КДII-42	КДVI-20	КДVI-20	КДVI-20		КДII-42	КДVI-20	КДVI-20	КДVI-20
				средние		КДIII-46	КДIII-46	КДIII-46	КДIII-46	КДIII-46	КДIII-46	КДVI-22		КДIII-47	КДIII-47	КДIII-47	КДIII-47	КДIII-47		КДIII-47	КДIII-47	КДIII-47	КДIII-48
			30/5	крайние		КДII-42	КДII-42	КДII-42	КДVI-20	КДVI-20	КДVI-20	КДVI-20		КДII-42	КДII-42	КДVI-20	КДVI-20	КДVI-20		КДII-42	КДVI-20	КДVI-20	КДVI-20
				средние		КДVI-22	КДVI-22	КДVI-22	КДVI-22	КДVI-22	КДIII-48	КДIII-48		КДVI-22	КДVI-22	КДVI-22	КДVI-22	КДIII-48		КДIII-48	КДIII-48	КДIII-48	КДVI-23
	14.40	11.45	10	крайние		КДIII-49	КДIII-49	КДIII-49	КДVI-24	КДVI-24	КДVI-24	КДVI-24		КДIII-49	КДIII-49	КДVI-24	КДVI-24	КДVI-24					
				средние		КДIII-53	КДIII-53	КДII-55	КДII-55	КДII-55	КДIII-53	КДIII-53		КДIII-53	КДIII-53	КДIII-53	КДIII-53	КДIII-54					
			20/5	крайние		КДIII-49	КДIII-49	КДIII-49	КДVI-24	КДVI-24	КДVI-24	КДVI24		КДIII-49	КДIII-49	КДVI-24	КДVI-24	КДVI-24		КДIII-49	КДVI-24	КДVI-24	КДVI-24
				средние		КДIII-53	КДIII-53	КДII-55	КДII-55	КДII-55	КДIII-53	КДIII-55		КДIII-54	КДIII-54	КДIII-53	КДIII-53	КДIII-56		КДIII-54	КДIII-54	КДII-54	КДIII-56
			30/5	крайние		КДIII-49	КДIII-49	КДIII-49	КДVI-24	КДVI-24	КДVI-24	КДVI-24		КДIII-49	КДIII-49	КДVI-24	КДVI-24	КДVI-24		КДIII-49	КДVI-24	КДVI-24	КДVI-24
				средние		КДIII-55	КДIII-55	КДIII-53	КДII-53	КДIII-53	КДIII-55	КДII-56		КДIII-56	КДIII-56	КДIII-54	КДIII-54	КДIII-56		КДIII-56	КДIII-56	КДII-54	КДVI-27
Здания без фонарей	10.80	8.15	10	крайние	КДVI-16	КДIII-36	КДIII-36	КДIII-36	КДVI-15	КДVI-15	КДVI-16	КДVI-16	КДVI-16	КДIII 36	КДIII-36	КДVI-16	КДVI-16	КДVI-16					
				средние		КДIII-38	КДIII-38	КДIII-38	КДIII-38	КДVI-19	КДVI-19	КДVIII-7		КДIII-38	КДIII 38	КДIII-38	КДVI-19	КДVIII-7					
			20/5	крайние	КДVI-16	КДIII-36	КДIII-36	КДIII-36	КДVI-15	КДVI-15	КДVI-16	КДVI-16	КДVI-16	КДIII-36	КДIII-36	КДVI-16	КДVI-16	КДVI-16					
				средние		КДIII-38	КДIII-38	КДIII-38	КДIII-38	КДVI-19	КДVI-19	КДVIII-7		КДIII-39	КДIII-39	КДIII-39	КДVI-19	КДVIII-7					
	12.60	9.65	10	крайние	КДVI 20	КДII-42	КДII-42	КДII-42	КДVI-20	КДVI-20	КДVI-20	КДVI-20	КДVI-20	КДII-42	КДII-42	КДVI-20	КДVI-20	КДVI-20	КДII-42	КДII-42	КДVI-20	КДVI-20	КДVI-20
				средние		КДIII-44	КДIII-44	КДIII-44	КДIII-44	КДIII-44	КДIII-46	КДIII-46		КДIII-46	КДIII-45	КДIII-45	КДIII-45	КДIII-47		КДIII-45	КДIII-45	КДIII-45	КДIII-47
			20/5	крайние	КДVI-20	КДII-42	КДII-42	КДII-42	КДVI-20	КДVI-20	КДVI-20	КДVI-20	КДVI-20	КДII-42	КДII-42	КДVI-20	КДVI-20	КДVI-20	КДII-42	КДII-42	КДVI-20	КДVI-20	КДVI-20
				средние		КДIII-46	КДIII-44	КДIII-44	КДIII-44	КДIII-44	КДIII-46	КДIII-47		КДIII-47	КДIII-47	КДIII-47	КДIII-47	КДIII-47		КДIII-47	КДIII-47	КДIII-47	КДIII-47
			30/5	крайние	КДVI-20	КДII-42	КДII-42	КДII-42	КДVI-20	КДVI-20	КДVI-20	КДVI-20	КДVI-20	КДII-42	КДII-42	КДVI-20	КДVI-20	КДVI-20	КДII-42	КДII-42	КДVI-20	КДVI 20	КДVI-20
				средние		КДVI-22	КДII-48	КДII-48	КДII-48	КДII-48	КДVI-22	КДVI-22		КДVI-22	КДII-48	КДII-48	КДII-48	КДIII-48		КДIII-48	КДIII-48	КДIII-48	КДVI-23
	14.40	11.45	10	крайние	КДVI-24	КДIII-49	КДII-50	КДII-50	КДVI-24	КДVI-24	КДVI-24	КДVI-24	КДVI-24	КДIII-49	КДIII-49	КДVI-24	КДVI-24	КДVI-24					
				средние		КДIII-53	КДII-55	КДII-55	КДII-55	КДII-55	КДIII-53	КДIII-53		КДIII-53	КДII-55	КДII-55	КДII-55	КДIII-53					
			20/5	крайние	КДVI-24	КДIII-49	КДII-50	КДII-50	КДVI-24	КДVI-24	КДVI-24	КДVI-24	КДVI-24	КДIII-49	КДIII-49	КДVI-24	КДVI-24	КДVI-24	КДVI-24	КДIII-49	КДVI-24	КДVI-24	КДVI-24
				средние		КДIII-53	КДII-55	КДII-55	КДII-55	КДII-55	КДIII-53	КДIII-53		КДIII-53	КДII-55	КДII-53	КДIII-54			КДIII 54	КДII-54	КДII-54	КДIII-54
			30/5	крайние	КДVI-24	КДIII-49	КДII-50	КДII-50	КДVI-24	КДVI-24	КДVI-24	КДVI-24	КДVI-24	КДIII-49	КДIII-49	КДVI-24	КДVI-24	КДVI-24	КДVI-24	КДIII-49	КДVI-24	КДVI-24	КДVI-24
				средние		КДIII-55	КДIII-53	КДII-55	КДII-55	КДII-55	КДIII-55	КДIII-55		КДIII-56	КДIII-54	КДIII-54	КДIII-54	КДIII-56		КДIII-56	КДIII-54	КДII-54	КДIII-56

Примечания см. на листе 2.

ТК	Сборные железобетонные двухветвевые колонны	КЭ-01-52	
1970	Ключ для подбора колонн с шагом по крайним и средним рядам 12 м при неразрезных стальных подкрановых балках. Расчетный перепад температур 40°С. Ветровая нагрузка для I географического района	Выпуск XII	
		Лист	30

Госстрой СССР / Проектный институт №1 г. Ленинград

Нач. отдела — Рашев; Гл. констр. пр. — Цыбров; Рук. группы — Лой; Ст. инженер — Фонкельштейн; Инженер — Фонкельштейн; Исполнит. — Лапина; Проверил — Фонкельштейн

Ключ для подбора колонн с шагом по крайним и средним рядам 12м при неразрезных стальных подкрановых балках. Расчетный перепад температур 40°С. Ветровая нагрузка для II географического района.

Тип здания	Отметка низа стропильных конструкций м	Отметка головки кранового рельса м	Грузоподъемность кранов т	Пролет здания м / К-во пролетов / Тип колонн	18								24						30				
					1	2	3	4	5	6	7	8	1	2	3	4	5	6	1	2	3	4	5
Здания с фонарями	10.80	8.15	10	крайние		КДVI-16	КДVI-16	КДVI-16	КДVI-16	КДVI-16	КДVI-16	КДVI-17		КДVI-16	КДVI-16	КДVI-16	КДVI-16	КДVI-17					
				средние		КДVI-19	КДVI-19	КДVI-19	КДVI-19	КДVI-19	КДVIII-7	КДVIII-7		КДVI-19	КДVI-19	КДVI-19	КДVI-19	КДVIII-7					
			20/5	крайние		КДVI-16	КДVI-16	КДVI-16	КДVI-16	КДVI-16	КДVI-17	КДXII-2		КДVI-16	КДVI-16	КДVI-16	КДVI-17	КДXII-2					
				средние		КДVI-19	КДVI-19	КДVI-19	КДVI-19	КДVI-19	КДVIII-7	КДVIII-7		КДVI-19	КДVI-19	КДVI-19	КДVI-19	КДVIII-7					
	12.60	9.65	10	крайние		КДVI-20	КДVI-20	КДVI-20	КДVI-20	КДVI-20	КДVI-20	КДVI-20		КДVI-20	КДVI-20	КДVI-20	КДVI-20	КДVI-20		КДVI-20	КДVI-20	КДVI-20	КДVI-21
				средние		КДIII-46	КДIII-46	КДIII-46	КДIII-46	КДIII-46	КДIII-47	КДVI-22		КДIII-47	КДIII-47	КДIII-47	КДIII-47	КДVI-22		КДIII-47	КДIII-47	КДIII-47	КДIII-48
			20/5	крайние		КДVI-20	КДVI-20	КДVI-20	КДVI-20	КДVI-20	КДVI-20	КДVI-20		КДVI-20	КДVI-20	КДVI-20	КДVI-20	КДVI-20		КДVI-20	КДVI-20	КДVI-20	КДVI-21
				средние		КДIII-46	КДIII-46	КДIII-46	КДIII-46	КДIII-46	КДIII-47	КДVI-22		КДIII-47	КДIII-47	КДIII-47	КДIII-47	КДVI-22		КДIII-48	КДIII-48	КДIII-48	КДVI-23
			30/5	крайние		КДVI-20	КДVI-20	КДVI-20	КДVI-20	КДVI-20	КДVI-20	КДVI-21		КДVI-20	КДVI-20	КДVI-20	КДVI-20	КДVI-21		КДVI-20	КДVI-20	КДVI-20	КДVI-21
				средние		КДVI-22	КДVI-22	КДVI-22	КДVI-22	КДVI-22	КДIII-48	КДIII-48		КДVI-22	КДVI-22	КДVI-22	КДVI-22	КДVI-23		КДVI-28	КДVI-23	КДIII-48	КДVI-25
	14.40	11.45	10	крайние		КДVI-24	КДVI-24	КДVI-24	КДVI-24	КДVI-24	КДVI-24	КДVI-24		КДVI-24	КДVI-24	КДVI-24	КДVI-24	КДVI-24					
				средние		КДIII-53	КДIII-53	КДIII-53	КДIII-53	КДIII-53	КДIII-53	КДIII-55		КДIII-54	КДIII-54	КДIII-54	КДIII-54	КДIII-56					
			20/5	крайние		КДVI-24	КДVI-24	КДVI-24	КДVI-24	КДVI-24	КДVI-24	КДVI-24		КДVI-24	КДVI-24	КДVI-24	КДVI-24	КДVI-26		КДVI-24	КДVI-24	КДVI-24	КДVI-26
				средние		КДIII-53	КДIII-53	КДIII-53	КДIII-53	КДIII-53	КДIII-55	КДIII-55		КДIII-54	КДIII-54	КДIII-54	КДIII-54	КДIII-56		КДIII-54	КДIII-54	КДIII-54	КДIII-56
			30/5	крайние		КДVI-24	КДVI-24	КДVI-24	КДVI-24	КДVI-24	КДVI-26	КДVI-26		КДVI-24	КДVI-24	КДVI-26	КДVI-26	КДVI-26		КДVI-24	КДVI-24	КДVI-24	КДVI-24
				средние		КДIII-56	КДIII-55	КДIII-55	КДIII-55	КДIII-55	КДVI-27	КДVI-27		КДIII-56	КДIII-56	КДIII-56	КДIII-56	КДVI-27		КДIII-56	КДIII-56	КДIII-56	КДVI-27
Здания без фонарей	10.80	8.15	10	крайние	КДVI-16	КДVI-16	КДVI-15	КДVI-15	КДVI-15	КДVI-16	КДVI-16	КДVI-16	КДVI-16	КДVI-16	КДVI-16	КДVI-16	КДVI-16	КДVI-17					
				средние		КДVI-19	КДIII-38	КДIII-38	КДIII-38	КДIII-38	КДVIII-7	КДVIII-7		КДVI-19	КДVI-19	КДIII-39	КДIII-39	КДVIII-7					
			20/5	крайние	КДVI-16	КДVI-16	КДVI-15	КДVI-15	КДVI-15	КДVI-16	КДVI-16	КДVI-17	КДVI-16	КДVI-16	КДVI-16	КДVI-16	КДVI-16	КДXII 2					
				средние		КДVI-19	КДVI-19	КДIII-38	КДIII-38	КДIII-38	КДVIII-7	КДVIII-7		КДVI-19	КДVI-19	КДIII-39	КДIII-39	КДVIII-7					
	12.60	9 65	10	крайние	КДVI-20	КДVI-20	КДII-42	КДVI-20	КДVI-20	КДVI-20	КДVI-20	КДVI-20	КДVI-20	КДVI-20	КДVI-20	КДVI-20	КДVI-20	КДVI-20	КДVI-20	КДVI-20	КДVI-20	КДVI-20	КДVI 20
				средние		КДIII-46	КДIII-44	КДIII-44	КДIII-44	КДIII-44	КДIII-46	КДIII-46		КДIII-47	КДIII-47	КДIII-45	КДIII-45	КДIII-47		КДIII-47	КДIII-46	КДIII-47	КДIII-47
			20/5	крайние	КДVI-20	КДVI-20	КДII-42	КДVI-20	КДVI-20	КДVI-20	КДVI-20	КДVI-20	КДVI-20	КДVI-20	КДVI-20	КДVI-20	КДVI-20	КДVI-20	КДVI-20	КДVI-20	КДVI-20	КДVI-20	КДVI-20
				средние		КДIII-46	КДIII-44	КДIII-44	КДIII-44	КДIII-44	КДIII-46	КДIII-47		КДIII-47	КДIII-47	КДIII-47	КДIII-47	КДIII-47		КДIII-47	КДIII-47	КДIII-47	КДIII-46
			30/5	крайние	КДVI-20	КДVI-20	КДII-42	КДVI-20	КДVI-20	КДVI-20	КДVI-20	КДVI-20	КДVI-20	КДVI-20	КДVI-20	КДVI-20	КДVI-20	КДVI-20	КДVI-20	КДVI-20	КДVI-20	КДVI-20	КДVI 20
				средние		КДVI-22	КДVI-22	КДII-48	КДII 48	КДII-48	КДIII-48	КДIII-48		КДIII-48	КДVI-22	КДII-48	КДII-48	КДIII-48		КДVI-23	КДIII-48	КДIII-48	КДVI-23
	14.40	11.45	10	крайние	КДVI 24	КДVI-24	КДVI-24	КДVI-24	КДVI-24	КДVI-24	КДVI-24	КДVI-24	КДVI-24	КДVI-24	КДVI-24	КДVI-24	КДVI-24	КДVI-24					
				средние		КДIII 53	КДIII-53	КДIII-53	КДIII-53	КДIII-53	КДIII 53	КДIII-53		КДIII-54	КДIII-53	КДII-55	КДII-55	КДIII-54					
			20/5	крайние	КДVI-24	КДVI-24	КДVI-24	КДVI-24	КДVI-24	КДVI-24	КДVI-24	КДVI-24	КДVI-24	КДVI-24	КДVI-24	КДVI-24	КДVI-24	КДVI-24	КДVI-24	КДVI-24	КДVI-24	КДVI-24	КДVI-24
				средние		КДIII-53	КДII-53	КДIII-53	КДIII-53	КДIII-53	КДIII-53	КДIII-55		КДIII-54	КДIII-53	КДIII-53	КДIII-53	КДIII-54		КДIII-54	КДIII-54	КДIII-54	КДIII-54
			30/5	крайние	КДVI-24	КДVI-24	КДVI-24	КДVI-24	КДVI-24	КДVI-24	КДVI-24	КДVI-24	КДVI-24	КДVI-24	КДVI-24	КДVI-24	КДVI-24	КДVI-24	КДVI-24	КДVI-24	КДVI-24	КДVI-24	КДVI-24
				средние		КДIII-56	КДIII-53	КДIII-53	КДIII-53	КДIII-53	КДIII-55	КДVI 27		КДIII-56	КДIII-56	КДII-54	КДIII-56	КДIII-56		КДIII-56	КДIII-56	КДIII-54	КДVI-27

Примечания см. на листе 2.

ТК	Сборные железобетонные двухветвевые колонны	КЭ-01-52 выпуск XII
1970	Ключ для подбора колонн с шагом по крайним и средним рядам 12м при неразрезных стальных подкрановых балках. Расчетный перепад температур 40°С. Ветровая нагрузка для II географического района.	Лист 31

Проектный институт № 1 г. Ленинград

Гл. инженер проекта — Гл. инженер — Гл. инженер — ГАП — Проверил — Инженер

10592

Ключ для подбора колонн с шагом по крайним и средним рядам 12м при неразрезных стальных подкрановых балках. Расчетный перепад температур 40°С. Ветровая нагрузка для III географического района.

Тип здания	Отметка низа стропильных конструкций, м	Отметка 30 подвески крюка, м	Грузоподъемность крана, т	Пролет здания, м / Тип колонн / К-во прямоугольных	18								24						30				
					1	2	3	4	5	6	7	8	1	2	3	4	5	6	1	2	3	4	5
Здания с фонарями	10.80	8.15	10	крайние		КДVI-17	КДVI-17	КДVI-17	КДVI-17	КДVI-17	КДVI-17	КДXII-2		КДVI-16	КДVI-16	КДVI-17	КДXII-2	КДXII-2					
				средние		КДVI-19	КДVI-19	КДVI-19	КДVI-19	КДVI-19	КДVIII-7	КДVIII-7		КДVIII-7	КДVIII-7	КДVIII-7	КДVIII-7	КДVIII-7					
			20/5	крайние		КДVI-17	КДVI-17	КДVI-17	КДVI-17	КДVI-17	КДXII-2	КДXII-2		КДVI-16	КДVI-16	КДVI-17	КДXII-2	КДXII-2					
				средние		КДVIII-7	КДVIII-7	КДVI-19	КДVI-19	КДVI-19	КДVIII-7	КДVIII-7		КДVIII-7	КДVIII-7	КДVIII-7	КДVIII-7	КДVIII-7					
	12.60	9,65	10	крайние		КДVI-20	КДVI-20	КДVI-20	КДVI-20	КДVI-20	КДVI-20	КДVI-20		КДVI-20	КДVI-20	КДVI-20	КДVI-21	КДVI-21		КДVI-20	КДVI-21	КДVI-21	КДXII-3
				средние		КДIII-46	КДIII-46	КДIII-46	КДIII-46	КДIII-46	КДIII-47	КДVI-22		КДIII-47	КДIII-47	КДIII-47	КДIII-47	КДVI-22		КДVI-22	КДIII-47	КДIII-47	КДIII-48
			20/5	крайние		КДVI-20	КДVI-20	КДVI-20	КДVI-20	КДVI-20	КДVI-21	КДVI-21		КДVI-20	КДVI-20	КДVI-21	КДVI-21	КДVI-21		КДVI-20	КДVI-21	КДVI-21	КДXII-3
				средние		КДIII-47	КДIII-47	КДIII-46	КДIII-46	КДIII-47	КДIII-48	КДIII-48		КДIII-47	КДIII-47	КДIII-47	КДIII-47	КДIII-48		КДIII-48	КДIII-48	КДIII-48	КДVI-23
			30/5	крайние		КДVI-20	КДVI-20	КДVI-20	КДVI-20	КДVI-20	КДVI-21	КДVI-21		КДVI-20	КДVI-20	КДVI-21	КДVI-21	КДVI-21		КДVI-20	КДVI-21	КДVI-21	КДXII-3
				средние		КДIII-48	КДIII-48	КДIII-48	КДIII-48	КДIII-48	КДVI-23	КДVI-23		КДIII-48	КДIII-48	КДIII-48	КДIII-48	КДVI-23		КДVI-23	КДVI-23	КДVI-23	КДXII-5
	14.40	11.45	10	крайние		КДVI-24	КДVI-24	КДVI-24	КДVI-24	КДVI-24	КДVI-24	КДVI-24		КДVI-24	КДVI-24	КДVI-24	КДVI-24	КДVI-26					
				средние		КДIII-55	КДIII-55	КДIII-53	КДIII-53	КДIII-53	КДIII-55	КДIII-55		КДIII-56	КДIII-56	КДIII-55	КДIII-55	КДVI-27					
			20/5	крайние		КДVI-24	КДVI-24	КДVI-24	КДVI-24	КДVI-24	КДVI-24	КДVI-24		КДVI-24	КДVI-24	КДVI-24	КДVI-26	КДVI-26		КДVI-24	КДVI-25	КДVI-25	КДVI-25
				средние		КДIII-55	КДIII-55	КДIII-55	КДIII-53	КДIII-53	КДIII-55	КДIII-55		КДIII-56	КДIII-56	КДIII-56	КДIII-56	КДVI-27		КДVI-27	КДVI-27	КДIII-56	КДVI-27
			30/5	крайние		КДVI-24	КДVI-24	КДVI-24	КДVI-24	КДVI-24	КДVI-26	КДVI-26		КДVI-26	КДVI-26	КДVI-26	КДVI-26	КДVI-26		КДVI-24	КДVI-25	КДVI-25	КДVI-26
				средние		КДVI-27	КДIII-56	КДIII-56	КДIII-55	КДIII-55	КДVI-27	КДVI-27		КДVI-27	КДVI-27	КДIII-56	КДIII-56	КДVI-27		КДXII-7	КДXII-7	КДVI-27	КДXII-7
Здания без фонарей	10.80	8.15	10	крайние	КДVI-17	КДVI-16	КДVI-16	КДVI-16	КДVI-16	КДVI-16	КДVI-16	КДVI-16	КДVI-17	КДVI-16	КДVI-16	КДVI-16	КДVI-17	КДXII-2					
				средние		КДVI-19	КДVI-19	КДVI-19	КДVI-19	КДVI-19	КДVIII-7	КДVIII-7		КДVIII-7	КДVI-19	КДVI-19	КДVI-19	КДVIII-7					
			20/5	крайние	КДVI-17	КДVI-17	КДVI-16	КДVI-16	КДVI-16	КДVI-16	КДVI-16	КДVI-16	КДVI-17	КДVI-16	КДVI-16	КДVI-16	КДVI-17	КДXII-2					
				средние		КДVIII-7	КДVI-19	КДVI-19	КДVI-19	КДVI-19	КДVIII-7	КДVIII-7		КДVIII-7	КДVI-19	КДVI-19	КДVI-19	КДVIII-7					
	12.60	9.65	10	крайние	КДVI-20	КДVI-20	КДVI-20	КДVI-20	КДVI-20	КДVI-20	КДVI-20	КДVI-20	КДVI-20	КДVI-20	КДVI-20	КДVI-20	КДVI-20	КДVI-20	КДVI-20	КДVI-20	КДVI-20	КДVI-20	КДVI-21
				средние		КДIII-46	КДIII-46	КДIII-44	КДIII-44	КДIII-44	КДIII-46	КДIII-46		КДIII-47	КДIII-47	КДIII-47	КДIII-47	КДIII-47		КДVI-22	КДIII-47	КДIII-47	КДIII-47
			20/5	крайние	КДVI-20	КДVI-20	КДVI-20	КДVI-20	КДVI-20	КДVI-20	КДVI-20	КДVI-20	КДVI-20	КДVI-20	КДVI-20	КДVI-20	КДVI-20	КДVI-20	КДVI-20	КДVI-20	КДVI-20	КДVI-20	КДVI-21
				средние		КДIII-47	КДIII-46	КДIII-46	КДIII-46	КДIII-46	КДIII-47	КДVI-22		КДIII-47	КДIII-47	КДIII-47	КДIII-47	КДIII-47		КДIII-48	КДIII-47	КДIII-47	КДIII-48
			30/5	крайние	КДVI-20	КДVI-20	КДVI-20	КДVI-20	КДVI-20	КДVI-20	КДVI-20	КДVI-20	КДVI-20	КДVI-20	КДVI-20	КДVI-20	КДVI-20	КДVI-20	КДVI-20	КДVI-20	КДVI-20	КДVI-21	КДVI-21
				средние		КДIII-48	КДIII-48	КДIII-48	КДIII-48	КДIII-48	КДIII-48	КДIII-48		КДIII-48	КДIII-48	КДIII-48	КДIII-48	КДIII-48		КДVI-23	КДIII-48	КДIII-48	КДVI-23
	14.40	11.45	10	крайние	КДVI-24	КДVI-24	КДVI-24	КДVI-24	КДVI-24	КДVI-24	КДVI-24	КДVI-24	КДVI-24	КДVI-24	КДVI-24	КДVI-24	КДVI-24	КДVI-24					
				средние		КДIII-55	КДIII-53	КДIII-53	КДIII-53	КДIII-53	КДIII-53	КДIII-53		КДIII-56	КДIII-53	КДIII-53	КДIII-53	КДIII-55					
			20/5	крайние	КДVI-24	КДVI-24	КДVI-24	КДVI-24	КДVI-24	КДVI-24	КДVI-24	КДVI-24	КДVI-24	КДVI-24	КДVI-24	КДVI-24	КДVI-24	КДVI-24	КДVI-24	КДVI-24	КДVI-24	КДVI-24	КДVI-24
				средние		КДIII-55	КДIII-53	КДIII-53	КДIII-53	КДIII-53	КДIII-55	КДIII-55		КДIII-56	КДIII-54	КДIII-54	КДIII-54	КДIII-56		КДVI-27	КДIII-54	КДIII-54	КДIII-56
			30/5	крайние	КДVI-24	КДVI-24	КДVI-24	КДVI-24	КДVI-24	КДVI-24	КДVI-24	КДVI-24	КДVI-24	КДVI-24	КДVI-24	КДVI-24	КДVI-25	КДVI-24	КДVI-24	КДVI-24	КДVI-24	КДVI-24	КДVI-24
				средние		КДVI-27	КДIII-55	КДIII-55	КДIII-55	КДIII-55	КДIII-56	КДIII-56		КДVI-27	КДIII-56	КДIII-56	КДIII-56	КДIII-55		КДXII-7	КДVI-27	КДIII-56	КДVI-27

Примечания см. на листе 2.

Госстрой СССР, Гл. ордена Ленина и Трудового Красного Знамени ПРОЕКТНЫЙ ИНСТИТУТ №1, г. Ленинград	Нач. отдела		Лапина
	Гл. конструктор		Шабаров
	Рук. группы		Ерш
	Ст. инженер		Фомичев
	Инженер		Фомичев
Исполнит.			
Проверил			

ТК	Сборные железобетонные двухветвевые колонны. Ключ для подбора колонн с шагом по крайним и средним рядам 12м при неразрезных стальных подкрановых балках. Расчетный перепад температур 40°С. Ветровая нагрузка для III географического района.	КЭ-01-52 Выпуск XII
1970		Лист 32

Ключ для подбора колонн с шагом по крайним и средним рядам 12 м при неразрезных стальных подкрановых балках. Расчетный перепад температур 40°с. Ветровая нагрузка для I, II и III географических районов.

Географический район ветровой нагрузки	Отметка низа стропильной конструкции М	Отметка головки рельса крановых путей М	Грузоподъемность кранов Т.	тип здания / пролет здания М / Кр. к. / тип колонн	Здания без фонарей. 24 — 1	24 — 2	24 — 3	24 — 4	24 — 5	24 — 6	30 — 1	30 — 2	30 — 3	30 — 4	30 — 5	Здания с фонарями 24 — 2	24 — 3	24 — 4	24 — 5	24 — 6	30 — 2	30 — 3	30 — 4	30 — 5
I	16.20	12.65	30/5	крайние	КДIII-57	КДIII-57	КДIII-57	КДIII-57	КДIII-57	КДIII-57	КДIII-57	КДIII-57	КДIII-57	КДII-28	КДVI-28	КДIII-57	КДIII-57	КДIII-57	КДII-57	КДVI-28	КДIII-57	КДVI-28	КДVI-28	КДVI-28
				средние		КДIII-61	КДIII-61	КДIII-61	КДIII-61	КДIII-61		КДIII-61	КДIII-61	КДIII-61	КДIII-61	КДIII-61	КДIII-61	КДIII-61	КДIII-61	КДIII-61	КДIII-61	КДIII-61	КДIII-61	КДIII-61
		12.85	50/10	крайние	КДIII-59	КДIII-59	КДIII-59	КДIII-59	КДIII-59	КДIII-59	КДIII-59	КДIII-59	КДIII-59	КДVI-29	КДVI-29	КДIII-59	КДIII-59	КДIII-59	КДIII-59	КДVI-29	КДIII-59	КДVI-29	КДVI-29	КДVI-29
				средние		КДII-62	КДII-62	КДII-62	КДII-62	КДII-62		КДIII-62	КДII-62	КДII-62	КДVI-30	КДII-62	КДII-62	КДII-62	КДIII-62	КДIII-62	КДIII-62	КДIII-62	КДII-62	КДVI-30
	18.00	14.45	30/5	крайние	КДVI-31	КДVI-31	КДVI-31	КДVI-31	КДVI-31	КДVI-31	КДVI-31	КДVI-31	КДVI-31	КДVI-31	КДVI-31	КДVI-31	КДVI-31	КДVI-31	КДVI-31	КДVI-31	КДVI-31	КДVI-31	КДVI-31	КДVI-31
				средние		КДII-67	КДII-67	КДII-67	КДII-67	КДII-67		КДII-67	КДII-67	КДII-67	КДII-67	КДII-67	КДII-67	КДII-67	КДIII-67	КДII-67	КДII-67	КДII-67	КДII-67	КДIII-67
		14.65	50/10	крайние	КДVI-32	КДVI-32	КДVI-32	КДVI-32	КДVI-32	КДVI-32	КДVI-32	КДVI-32	КДVI-32	КДVI-32	КДVI-32	КДVI-32	КДVI-32	КДVI-32	КДVI-32	КДVI-32	КДVI-32	КДVI-32	КДVI-32	КДVI-32
				средние		КДII-68	КДII-68	КДII-68	КДII-68	КДIII-68		КДII-69	КДII-69	КДII-69	КДII-69	КДII-68	КДII-68	КДII-68	КДIII-68	КДIII-68	КДII-69	КДII-69	КДII-69	КДIII-69
II	16.20	12.65	30/5	крайние	КДIII-57	КДIII-57	КДIII-57	КДIII-57	КДIII-57	КДIII-57	КДVI-28	КДIII-57	КДIII-57	КДVI-28	КДVI-28	КДIII-57	КДIII-57	КДVI-28	КДVI-28	КДVI-28	КДIII-57	КДVI-28	КДVI-28	КДVI-28
				средние		КДIII-61	КДIII-61	КДIII-61	КДIII-61	КДIII-61		КДIII-61	КДIII-61	КДIII-61	КДIII-61	КДIII-61	КДIII-61	КДIII-61	КДIII-61	КДIII-61	КДIII-61	КДIII-61	КДIII-61	КДIII-61
		12.85	50/10	крайние	КДIII-59	КДIII-59	КДIII-59	КДIII-59	КДIII-59	КДIII-59	КДVI-29	КДIII-59	КДIII-59	КДVI-29	КДVI-29	КДIII-59	КДIII-59	КДVI-29	КДVI-29	КДVI-29	КДIII-59	КДVI-29	КДVI-29	КДVI-29
				средние		КДII-62	КДII-62	КДII-62	КДII-62	КДIII-62		КДIII-62	КДII-62	КДII-62	КДVI-30	КДII-62	КДII-62	КДII-62	КДIII-62	КДIII-62	КДIII-62	КДIII-62	КДIII-62	КДVI-30
	18.00	14.45	30/5	крайние	КДVI-31	КДVI-31	КДVI-31	КДVI-31	КДVI-31	КДVI-31	КДVI-31	КДVI-31	КДVI-31	КДVI-31	КДVI-31	КДVI-31	КДVI-31	КДVI-31	КДVI-31	КДVI-31	КДVI-31	КДVI-31	КДVI-31	КДVI-31
				средние		КДIII-67	КДII-67	КДII-67	КДII-67	КДIII-67		КДIII-67	КДII-67	КДII-67	КДIII-67	КДIII-67	КДII-67	КДII-67	КДIII-67	КДIII-67	КДII-67	КДII-67	КДII-67	КДIII-67
		14.65	50/10	крайние	КДVI-34	КДVI-32	КДVI-32	КДVI-32	КДVI-32	КДVI-32	КДVI-34	КДVI-32	КДVI-32	КДVI-32	КДVI-32	КДVI-32	КДVI-32	КДVI-32	КДVI-32	КДVI-32	КДVI-32	КДVI-32	КДVI-32	КДVI-32
				средние		КДIII-68	КДII-68	КДII-68	КДII-68	КДIII-68		КДII-69	КДII-69	КДII-69	КДII-69	КДIII-68	КДIII-68	КДII-68	КДIII-68	КДIII-68	КДII-69	КДII-69	КДII-69	КДIII-69
III	16.20	12.65	30/5	крайние	КДVI-28	КДVI-28	КДVI-28	КДVI-28	КДVI-28	КДVI-28	КДVI-28	КДVI-28	КДVI-28	КДVI-28	КДVI-28	КДVI-28	КДVI-28	КДVI-28	КДVI-28	КДVI-28	КДVI-28	КДVI-28	КДVI-28	КДVI-28
				средние		КДIII-61	КДIII-61	КДIII-61	КДIII-61	КДIII-61		КДIII-61	КДIII-61	КДIII-61	КДIII-61	КДIII-61	КДIII-61	КДIII-61	КДIII-62	КДIII-61	КДIII-61	КДIII-61	КДIII-61	КДIII-62
		12.85	50/10	крайние	КДVI-29	КДVI-29	КДVI-29	КДVI-29	КДVI-29	КДVI-29	КДVI-29	КДVI-29	КДVI-29	КДVI-29	КДVI-29	КДVI-29	КДVI-29	КДVI-29	КДVI-29	КДVI-29	КДVI-29	КДVI-29	КДVI-29	КДVI-29
				средние		КДIII-62	КДIII-62	КДIII-62	КДIII-62	КДIII-62		КДVI-30	КДIII-62	КДIII-62	КДVI-30	КДIII-62	КДIII-62	КДIII-62	КДIII-62	КДVI-30	КДIII-62	КДIII-62	КДIII-62	КДVI-9
	18.00	14.45	30/5	крайние	КДVI-33	КДVI-31	КДVI-31	КДVI-31	КДVI-31	КДVI-31	КДVI-33	КДVI-31	КДVI-31	КДVI-31	КДVI-31	КДVI-31	КДVI-31	КДVI-31	КДVI-31	КДVI-31	КДVI-31	КДVI-31	КДVI-31	КДVI-31
				средние		КДIII-67	КДIII-67	КДIII-67	КДIII-67	КДIII-67		КДIII-67	КДIII-67	КДIII-67	КДIII-67	КДIII-67	КДIII-67	КДIII-67	КДIII-67	КДIII-67	КДIII-67	КДIII-67	КДIII-67	КДIII-67
		14.65	50/10	крайние	КДVI-34	КДVI-32	КДVI-32	КДVI-32	КДVI-32	КДVI-32	КДVI-34	КДVI-32	КДVI-32	КДVI-32	КДVI-32	КДVI-32	КДVI-32	КДVI-32	КДVI-32	КДVI-34	КДVI-32	КДVI-32	КДVI-32	КДVI-32
				средние		КДIII-68	КДIII-68	КДIII-68	КДIII-68	КДIII-68		КДIII-69	КДIII-69	КДIII-69	КДIII-69	КДIII-68	КДIII-68	КДIII-68	КДIII-68	КДIII-69	КДIII-69	КДIII-69	КДIII-69	КДXII-11

Примечания см. на листе 2.

Госстрой СССР / Проектный институт Гипрокомунстрой / Гл. инженер проекта / Рук. группы / Ст. инженер / Инженер	Исполнит. / Проверил	Решил / Сидоров / Лой / Фонтенкевич	Лапина / Лешинер / Лой

ТК 1970	Сборные железобетонные двухветвевые колонны. Ключ для подбора колонн с шагом по крайним и средним рядам 12 м при неразрезных стальных подкрановых балках. Расчетный перепад температур 40°с. Ветровая нагрузка для I, II и III географических районов.	КЭ-01-52 Выпуск XII	лист 33

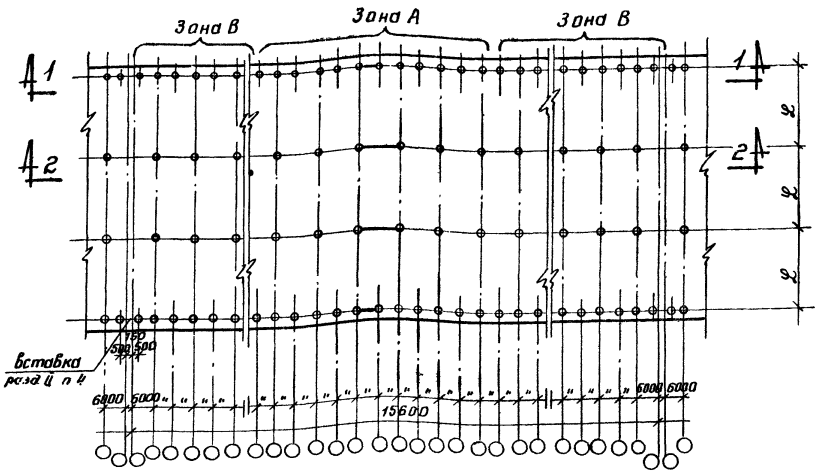

Примерный схематический план цеха с размещением вертикальных связей

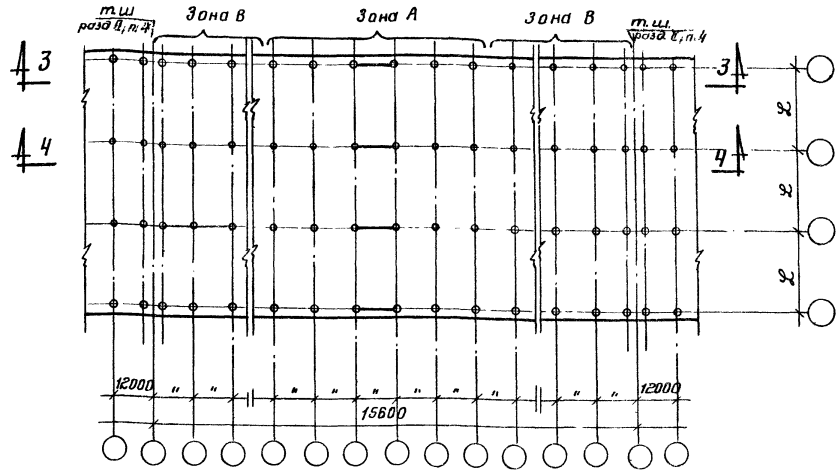

Примерный схематический план цеха с размещением вертикальных связей

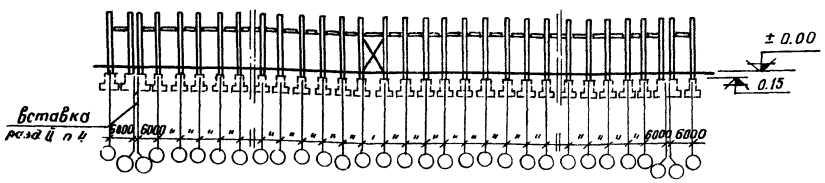

1–1

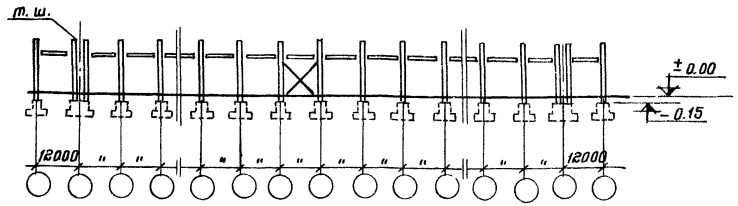

3–3

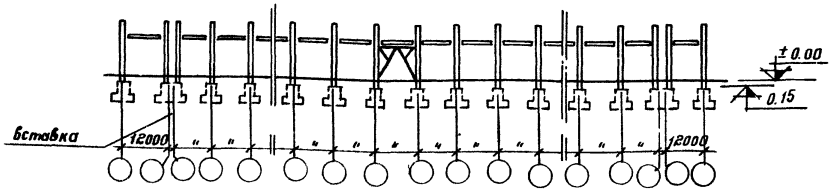

2–2

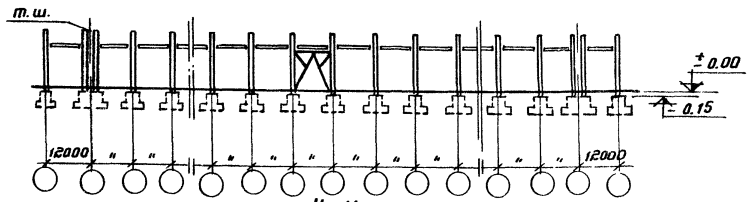

4–4

Примечание

1. Ключ для подбора вертикальных связей помещен в выпуске VI.

ТК	Сборные железобетонные двухветвевые колонны	КЭ-01-52 Выпуск XII
1970	Примерные схематические планы цеха с размещением вертикальных связей.	Лист 34

Госстрой СССР Проектный институт №1 г. Ленинград

Нач. отдела — Гл. констр. пр. — Рук. группы — Ст. инженер — Инженер

Разраб. Цибаров; Лой; Финкельштейн

Исполнитель — Проверил

Лопина — Котелкина

10592 41

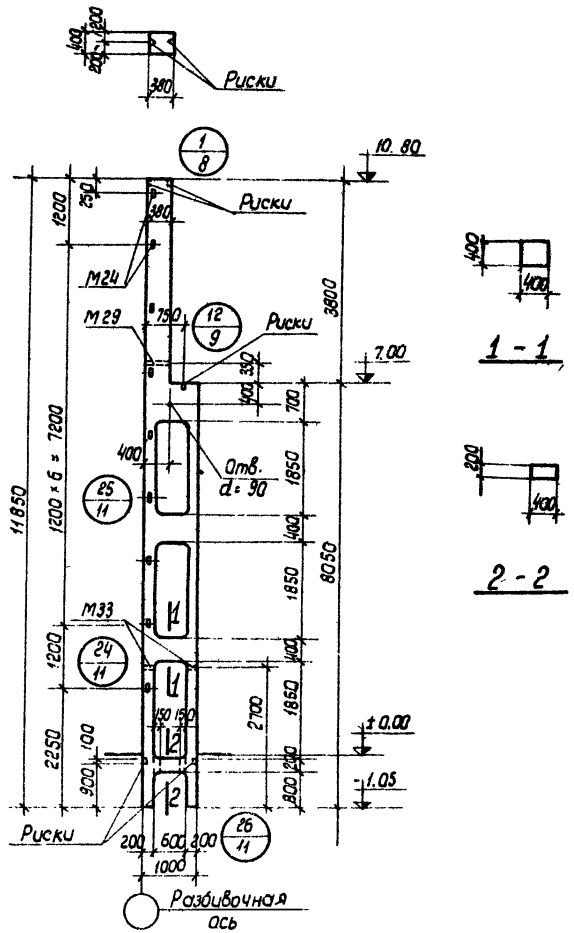

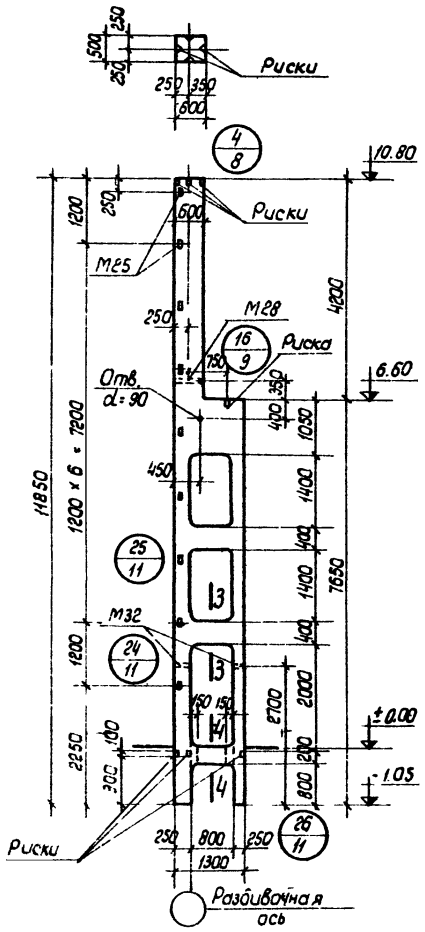

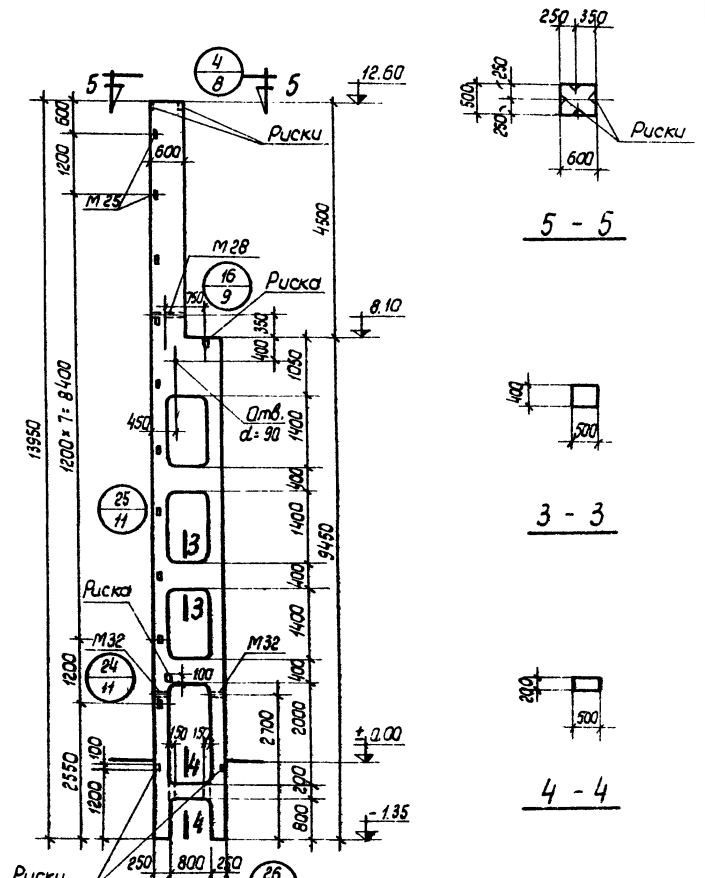

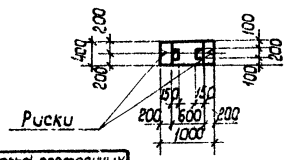

Выборка постоянных закладных эл-тов на одну колонну	
Марка закл. эл-та	Кол-во шт.
М29	1
М33	2

КД XII-1, КД XIIк-1

шаг 6 м

Для зданий с шагом колонн по крайним рядам 6 м, по средним рядам 12 м

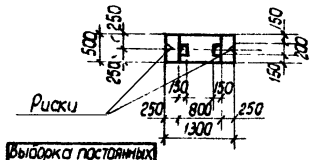

Выборка постоянных закладных эл-тов на одну колонну	
Марка закл. эл-та	Кол-во шт.
М-28	1
М-32	2

КД XII-2; КД XIIк-2

шаг 12 м

Для зданий с шагом колонн по крайним и средним рядам 12 м

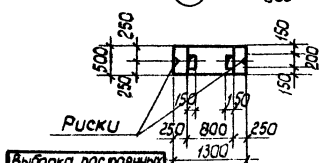

Выборка постоянных закладных эл-тов на одну колонну	
Марка закл. эл-та	Кол-во шт.
М28	1
М32	2

КД XII-3; КД XIIк-3

шаг 12 м

Для зданий с шагом колонн по крайним и средним рядам 12 м.

Краны: Q = 10 и 20/5 т Пролеты: L = 18 и 24 м

Краны Q = 10, 20/5 и 30/5 т Пролеты: L = 18; 24 и 30 м

Примечание:
1. Армирование колонн разработано на листах 39 ÷ 60.
2. Детали опалуб и см на соответствующих листах альбома 1 серии КЭ-01-52 выпуска X.

ТК	Сборные железобетонные двухветвевые колонны	КЭ-01-52 выпуск XII
1970	Опалубка колонн I 1/2 XII-1; КД XIIк-1; КД XII-2; КД XIIк-2; КД XII-3; КД XIIк-3.	Лист 35

Госстрой СССР
Проектный институт № 1
г. Ленинград

Нач. отдела Раина
Гл. инж. проекта Цыборов
Рук. группы Лаг
Ст. инженер Яковлева
Инженер Королев
Исполнитель Тюбельд
Расчетчик Расторгуева
Чертежник Кателина

10592 42

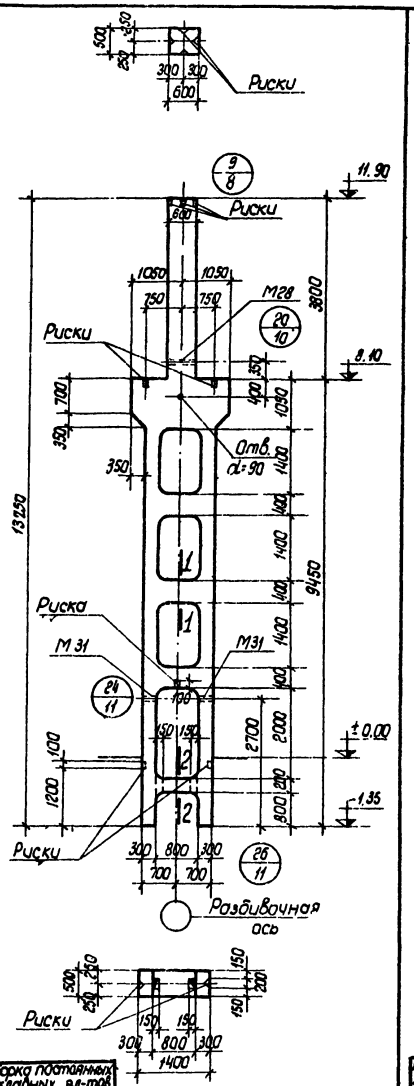

Выборка постоянных закладных эл-тов на одну колонну	
Марка закл. эл-та	Кол-во шт.
М28	1
М31	2

КД XII-4; КД XIIк-4

шаг 12м

Для зданий с шагом колонн по крайним рядам 6м, по средним рядам 12м

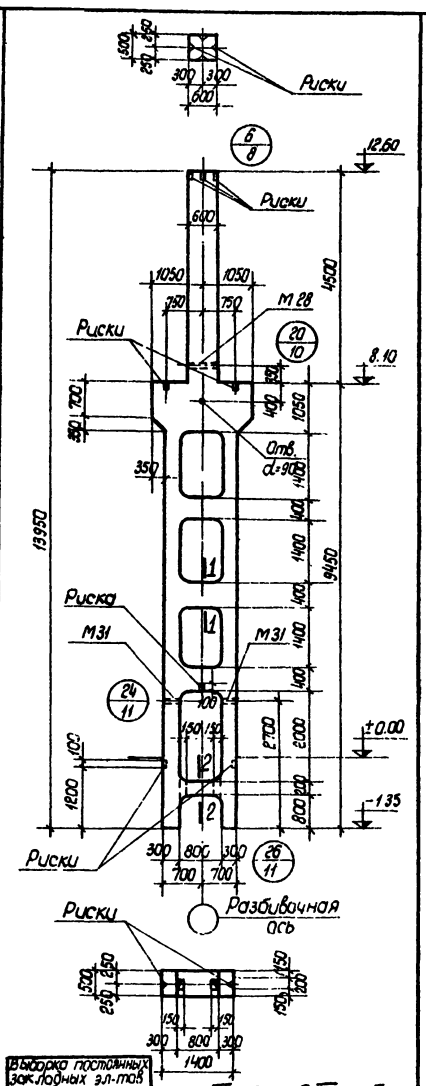

Выборка постоянных закладных эл-тов на одну колонну	
Марка закл. эл-та	Кол-во шт.
М28	1
М31	2

КД XII-5; КД XIIк-5

шаг 12м

Для зданий с шагом колонн по крайним и средним рядам 12м

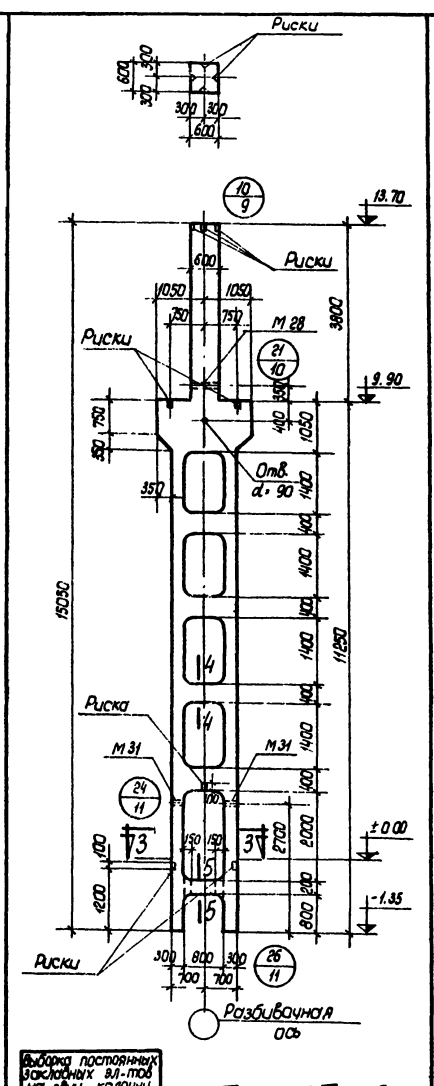

Выборка постоянных закладных эл-тов на одну колонну	
Марка закл. эл-та	Кол-во шт
М28	1
М31	2

КД XII-6; КД XIIк-6

Шаг 12м

Для зданий с шагом колонн по крайним рядам 6м, по средним рядам 12м.

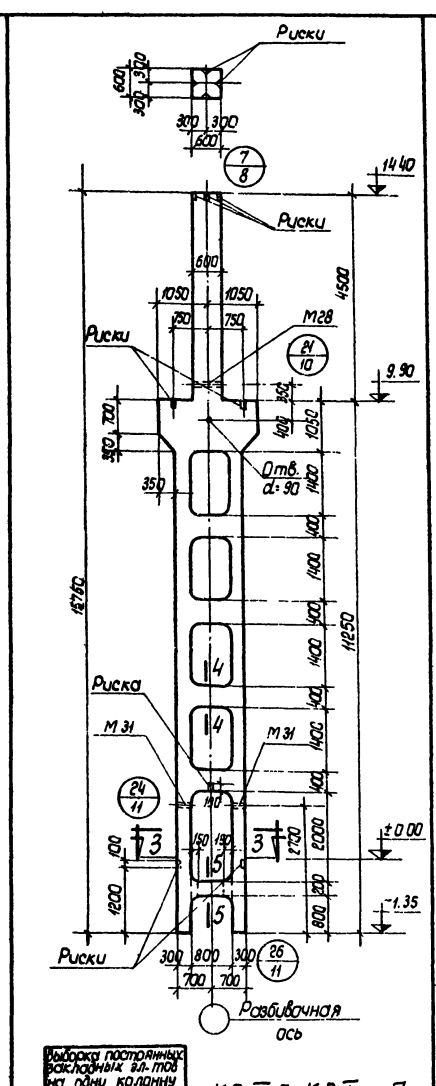

Выборка постоянных закладных эл-тов на одну колонну	
Марка закл. эл-та	Кол-во шт.
М28	1
М31	2

КД XII-7; КД XIIк-7

шаг 12м

Для зданий с шагом колонн по крайним и средним рядам 12м

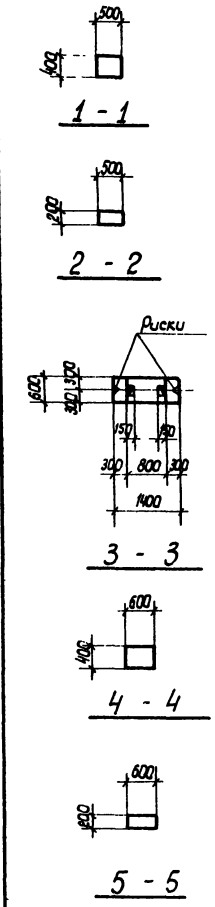

Краны: Q = 10, 20/5 и 30/5 т

Пролёты: L = 18, 24 и 30 м

Примечание см. на листе 35

ТК	Сборные железобетонные двухветвевые колонны	КЭ-01-52 выпуск XII
1970	Опалубка колонн КД XII-4, КД XIIк-4; КД XII-5, КД XIIк-5; КД XII-6; КД XIIк-6; КД XII-7; КД XIIк-7	Лист 36

Госстрой СССР
ПРОЕКТНЫЙ ИНСТИТУТ №1
г. Ленинград

Нач. отдела Гриша
Гл. констр. пр. Цыбарев
Рук. группы Лой
Ст. инженер Яковлева
Инженер Королев
Исполнитель
Проверил
Утвердил

10592 43

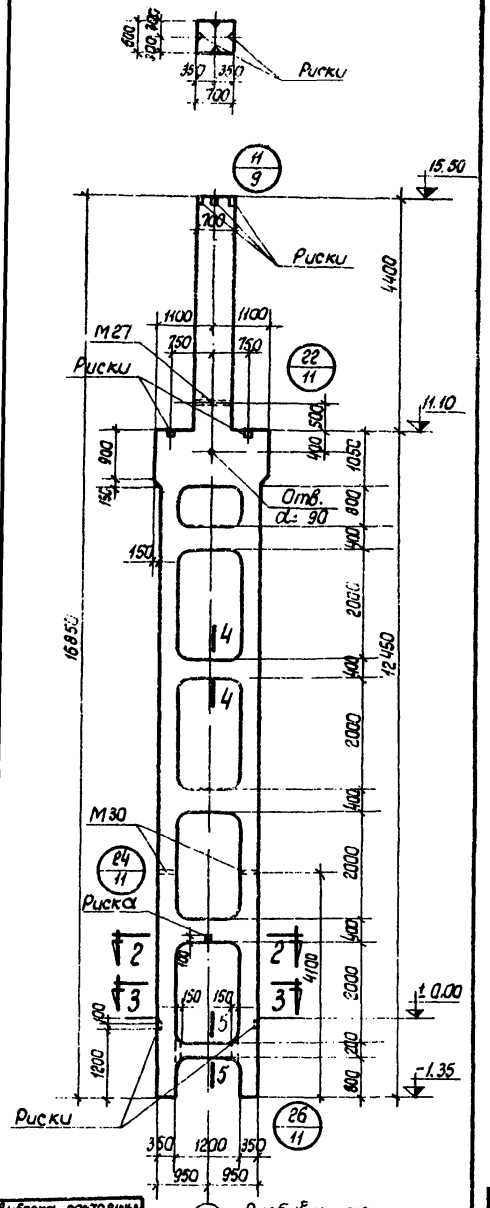

Выборка постоянных закладных эл-тов на одну колонну	
Марка закл. эл-та	Кол-во шт.
М27	1
М30	2

КД XII-8; КД XIIк-8
шаг 12 м
Для зданий с шагом колонн по крайним рядам 6 м, по средним рядам 12 м

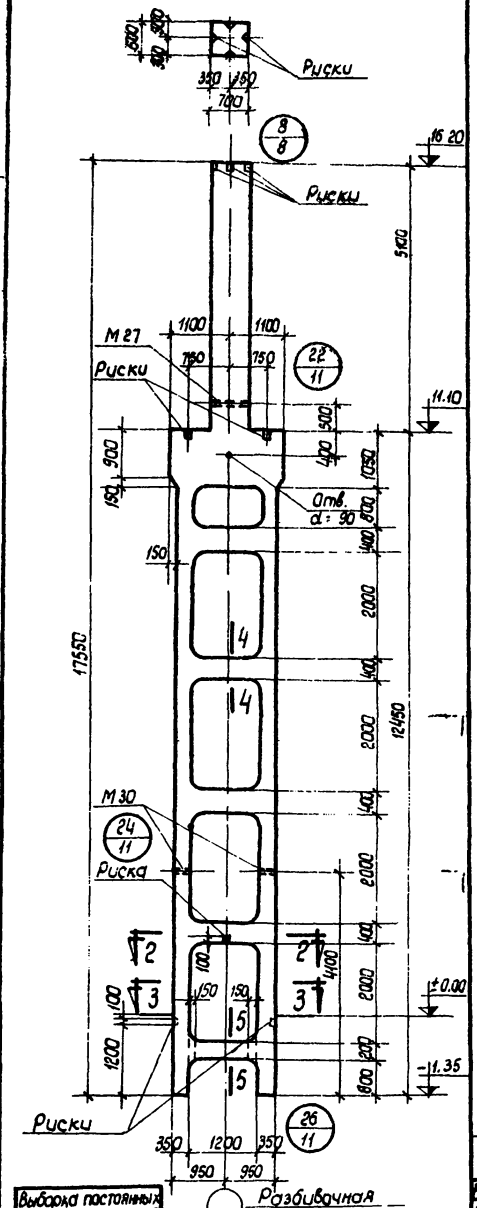

Выборка постоянных закладных эл-тов на одну колонну	
Марка закл. эл-та	Кол-во шт.
М27	1
М30	2

КД XII-9; КД XIIк-9
шаг 12 м
Для зданий с шагом колонн по крайним и средним рядам 12 м

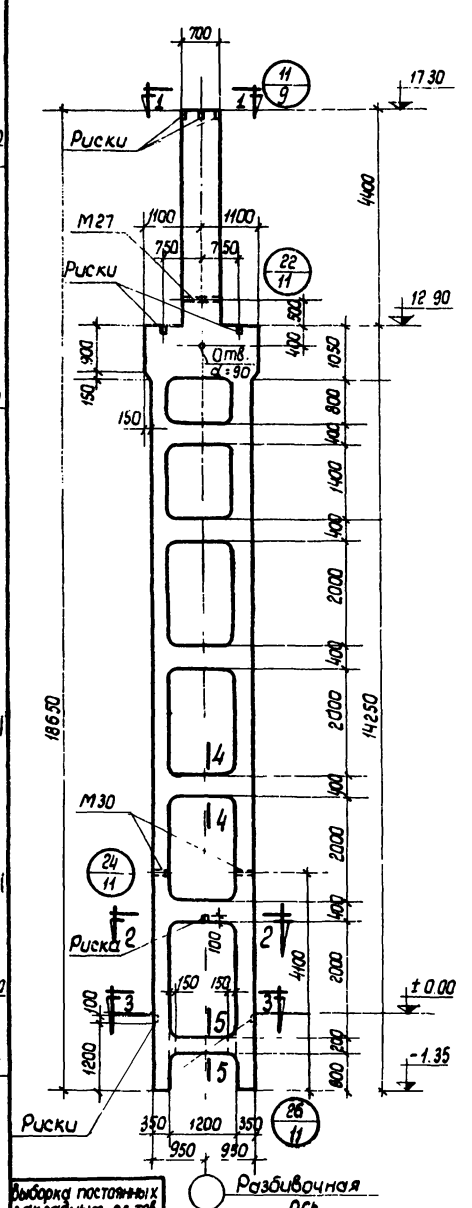

Выборка постоянных закладных эл-тов на одну колонну	
Марка закл. эл-та	Кол-во шт.
М27	1
М30	2

КД XII-10, КД XIIк-10
шаг 12 м
Для зданий с шагом колонн по крайним рядам 6 м, по средним рядам 12 м

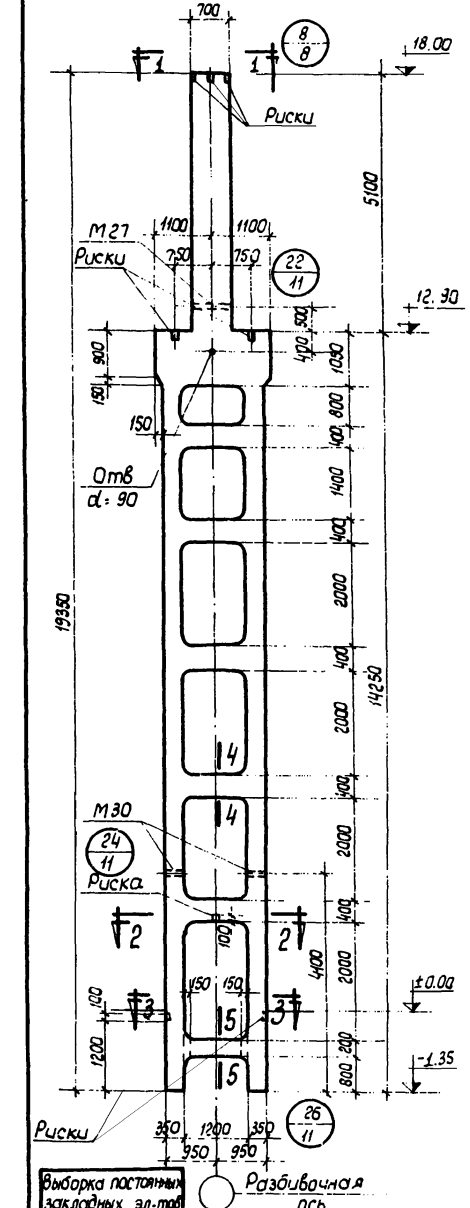

Выборка постоянных закладных эл-тов на одну колонну	
Марка закл. эл-та	Кол-во шт.
М27	1
М30	2

КД XII-11; КД XIIк-11
шаг 12 м
Для зданий с шагом колонн по крайним и средним рядам 12 м

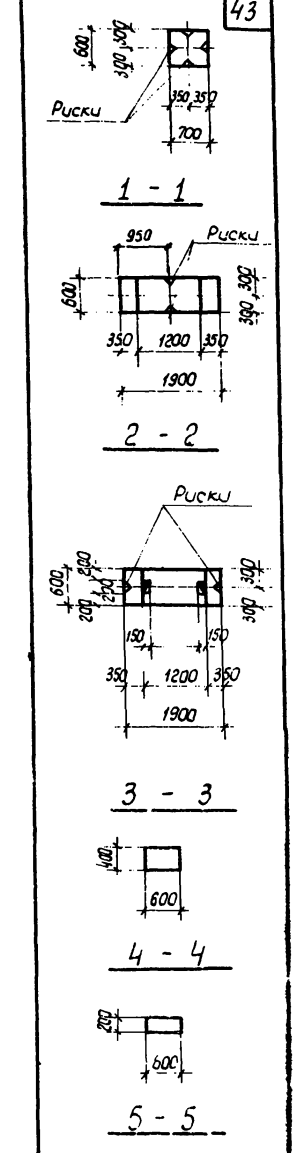

Краны: Q = 10, 20/5 и 30/5 т Пролеты: L = 18, 24 и 30 м

Примечание см. на листе 35.

ТК	Сборные железоб. тонные двухветвевые колонны.	КЭ-01-52	
1970	Опалубка колонн КД XII-8; КД XIIк-8; КД XII-9; КД XIIк-9; КД XII-10 КД XIIк-10; КД XII-11; КД XIIк-11.	Выпуск XII	
		Лист	37

Госстрой СССР
ПРОЕКТНЫЙ ИНСТИТУТ № 1
г. Ленинград

Нач. отдела			
Гл. констр. пр.	Рогир	Исполнитель	Гринник
Рук. группы	Цыбаров		
Ст. инженер	Яковлева	Проверил	Котелина
Инженер	Королев		

10592 44

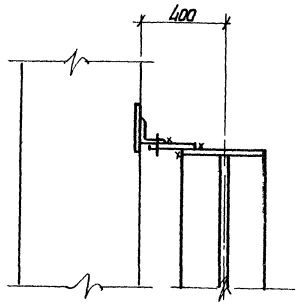

1—1

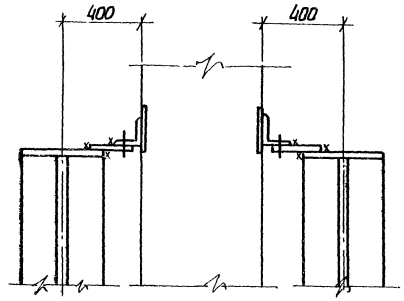

2—2

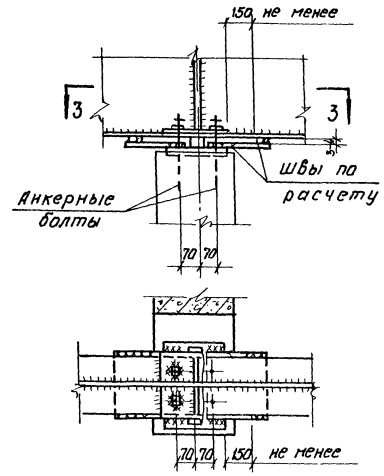

3—3

Узел опирания балок на колонну

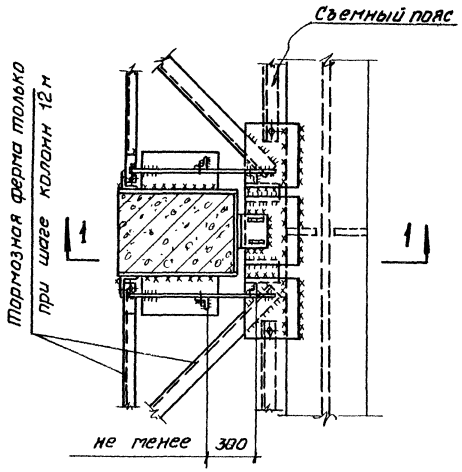

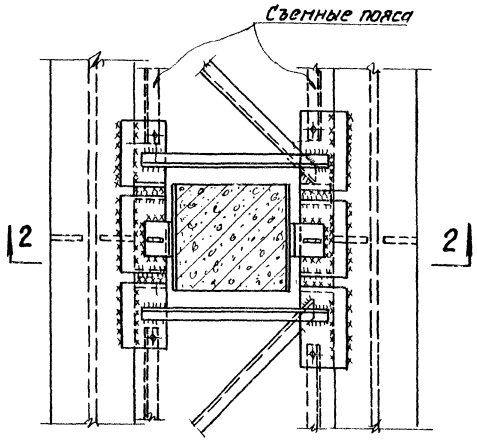

Узлы крепления балок к колоннам

Примечания

1. Марки стали конструкций и типы электродов принимать по серии КЭ-01-57
2. Все неоговоренные сечения элементов стальных конструкций и усилия принимать по чертежам проекта
3. Упорные коротыши до приварки плотна прижать к колонне
4. Расчетные усилия на сварные швы, прикрепляющие подкрановые балки к закладным элементам от продольного торможения кранов и ветра приведены на рабочих чертежах вертикальных связей

ТК	Сборные железобетонные двухветвевые колонны	КЭ-01-52 Выпуск XII	
1970	Узлы крепления стальных неразрезных подкрановых балок к колоннам	Лист	38

Госстрой СССР ПРОЕКТНЫЙ ИНСТИТУТ №1 г. Ленинград	Нач. отд.		
	Гл. конст.		
	Рук. группы	Цуварова	Исполнит. Лапина
	Ст. инж.	Лой	
	Инженер	Катепина	Проверил Лой

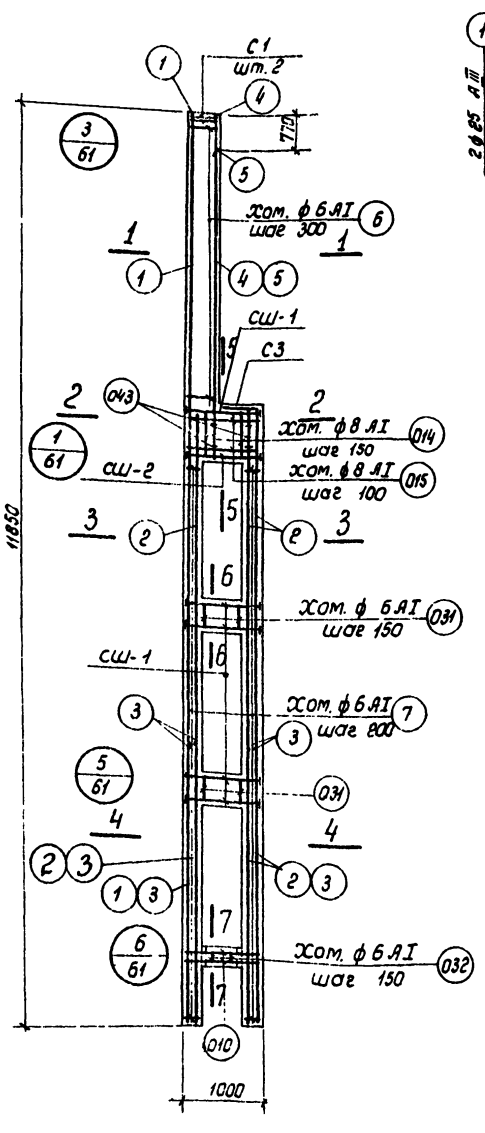

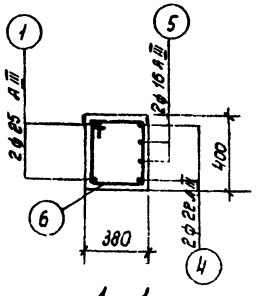

1 - 1

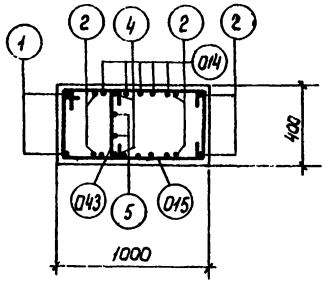

2 - 2

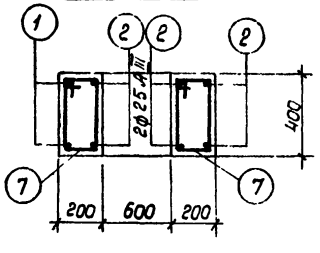

3 - 3

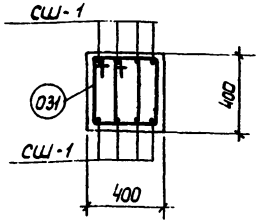

6 - 6

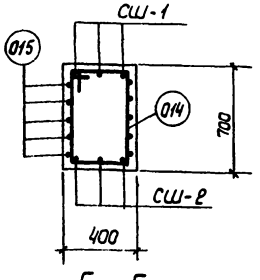

5 - 5

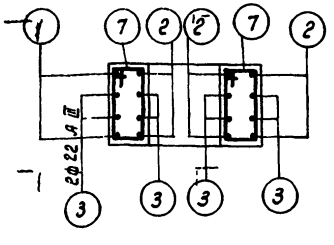

4 - 4

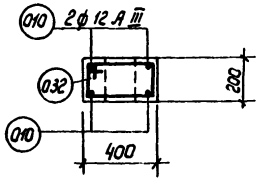

7 - 7

Спецификация арматуры

NN поз.	Эскиз	Ф или N по сортаменту	ℓ мм	n шт.	ℓn м	Вес к
010	Эскизы см. на листе 72	12 А III	1500	4	6,0	5,2
014		8 А I	2010	5	10,1	4,0
015		8 А I	2710	5	13,6	5,4
031		6 А I	1250	20	25,1	5,1
032		6 А I	1110	3	3,3	0,7
043		6 А I	510	6	3,1	0,7
1	—	25 А III	11780	2	23,6	910
2		25 А III	7970	6	47,8	1849
3		22 А III	4000	8	32,0	954
4		22 А III	4420	2	8,8	26,2
5		16 А III	3700	2	7,4	11,7
6	395; 340 320 415	6 А I	1470	13	19,1	4,2
7	415; 140 340 215	6 А I	1110	74	82,2	17,6

Примечания

1. Опалубку колонн см. на листе 35.
2. В выборке стали на колонну не учтен расход стали на закладные элементы.
3. Марка бетона колонны - „300".

Таблица сеток и марок СШ

Марка армат. изделия	К-во шт.	N листа
С1	2	71
С3	1	
сш-1	19	
сш-2	3	

Выборка стали на одну колонну (кг)

Марка колонны	Арматурная сталь по ГОСТ 5781-61											Сталь прокатная марки ВК Ст.3кп ГОСТ 380-60*			Всего
	Класса А-III						Класса А-I					Профиль			
	N по сортаменту					Итого	ф мм				Итого	δ=12	δ=16	Итого	
	12	16	22	25			6	8							
КД XII-1	5.2	40.0	130.1	274.9		450,2	33.3	12.9			46,2	9.1	1.9	11.0	507

ТК	Сборные железобетонные двухветвевые колонны	КЭ-01-52 Выпуск XII	
1970	Колонна КД XII-1	Лист	39

Госстрой СССР Проектный институт №1 г. Ленинград

Нач. отделе		Королев	
Гл. конструктор			
Гл. инж. проекта			
Ст. инженер		Королев	
Инженер			
Исполнит.	Вишневская	Проверил	Кателина
	Перова		
Разработ.	Цыбаров	Нач. отд.	Королев
	Лох		

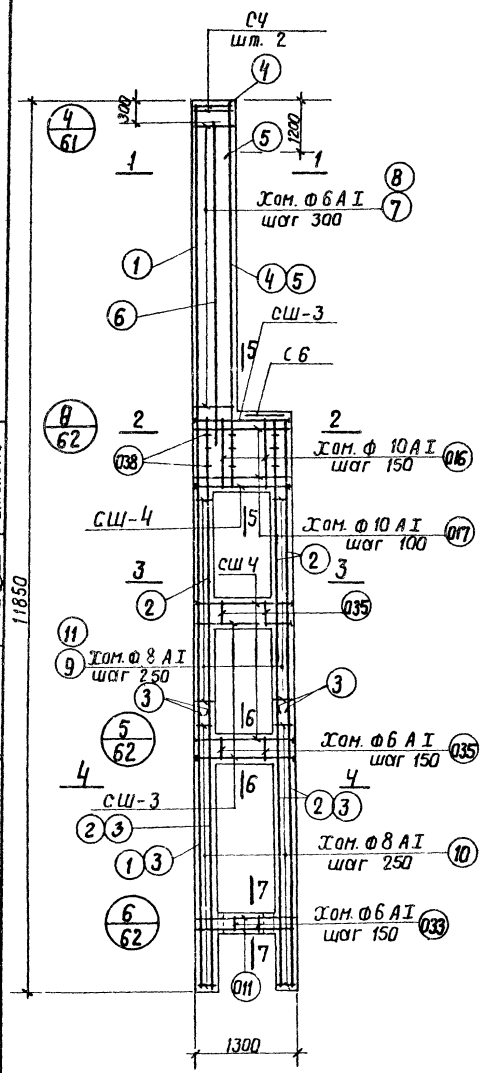

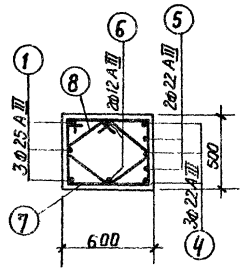

1-1

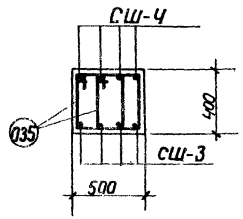

6-6

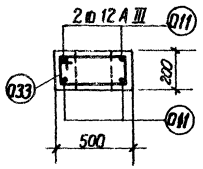

7-7

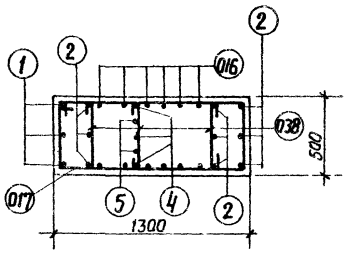

2-2

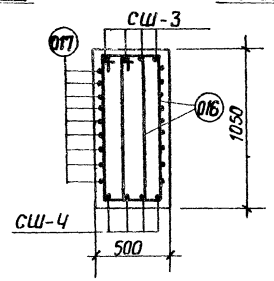

5-5

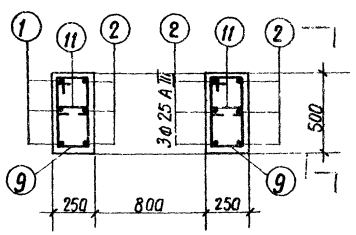

3-3

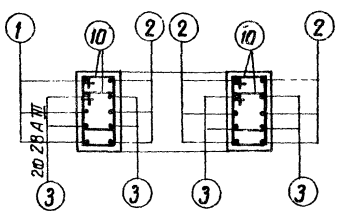

4-4

Спецификация арматуры

N поз.	Эскиз	Ф или N по сортаменту	ℓ мм	n шт	ℓп м	Вес кг
011	Эскизы см. на листе 72	12 А III	1700	4	6,8	6.0
016		10 А I	2640	12	31,7	19,4
017		10 А I	3540	9	31,9	19,5
033		6 А I	1310	4	5,2	1,2
035		6 А I	1370	24	32,9	7,3
038		8 А I	610	9	5,5	2,2
1	—	25 А III	11780	3	35.8	35.9
2		25 А III	7570	9	68.1	262.2
3		28 А III	4000	8	32.0	154.6
4		22 А III	5170	3	15.5	46.2
5		22 А III	4000	2	8.0	23.8
6		12 А III	4420	2	8.8	7.8
7	440 540 615 515	6 А I	2110	14	29,5	6.6
8	425 350 350 125 270	6 А I	1550	14	21,7	4.8
9	190 440 530 280	8 А I	1440	22	31.7	12,5
10	190 340 430 280	8 А I	1240	64	79,5	31,3
11	190	8 А I	370	22	8,2	3,3

Примечания

1. Опалубку колонн см. на листе 35
2. В выборке стали на колонну не учтен расход стали на закладные элементы.
3. Марка бетона колонны — „400"

Таблица сеток и марок СШ

Марка армат. изделия	К-во шт.	N листа
СЧ	2	71
С6	1	
СШ-3	12	
СШ-4	12	

Выборка стали на одну колонну (кг)

Марка колонны	Арматурная сталь по ГОСТ 5781-61											Сталь прокатная марки ВК Ст. 3 кп ГОСТ 380-60*					Всего
	Класса А-III						Класса А-I										
	N по сортаменту					Итого	Ф мм				Итого	Профиль				Итого	
	12	16	22	25	28		6	8	10			δ=12	δ=16				
КД XII-2	13,8	23.5	114.4	398,1	154.6	704.4	19.9	63.3	38.9		122.1	5.8	7.6			13.4	840

Госстрой СССР Проектный институт N 1 г. Ленинград	Нач. отдела / Гл. констр. пр. / Рук. группы / Инженер	Разработ. / Исполнит. / Проверил.	Вишневская / Перова / Котелина / Цибаров / Лой / Королев

ТК	Сборные железобетонные двухветвевые колонны	КЭ-01-52 Выпуск XII	
1970	Колонна КД XII-2	Лист	40

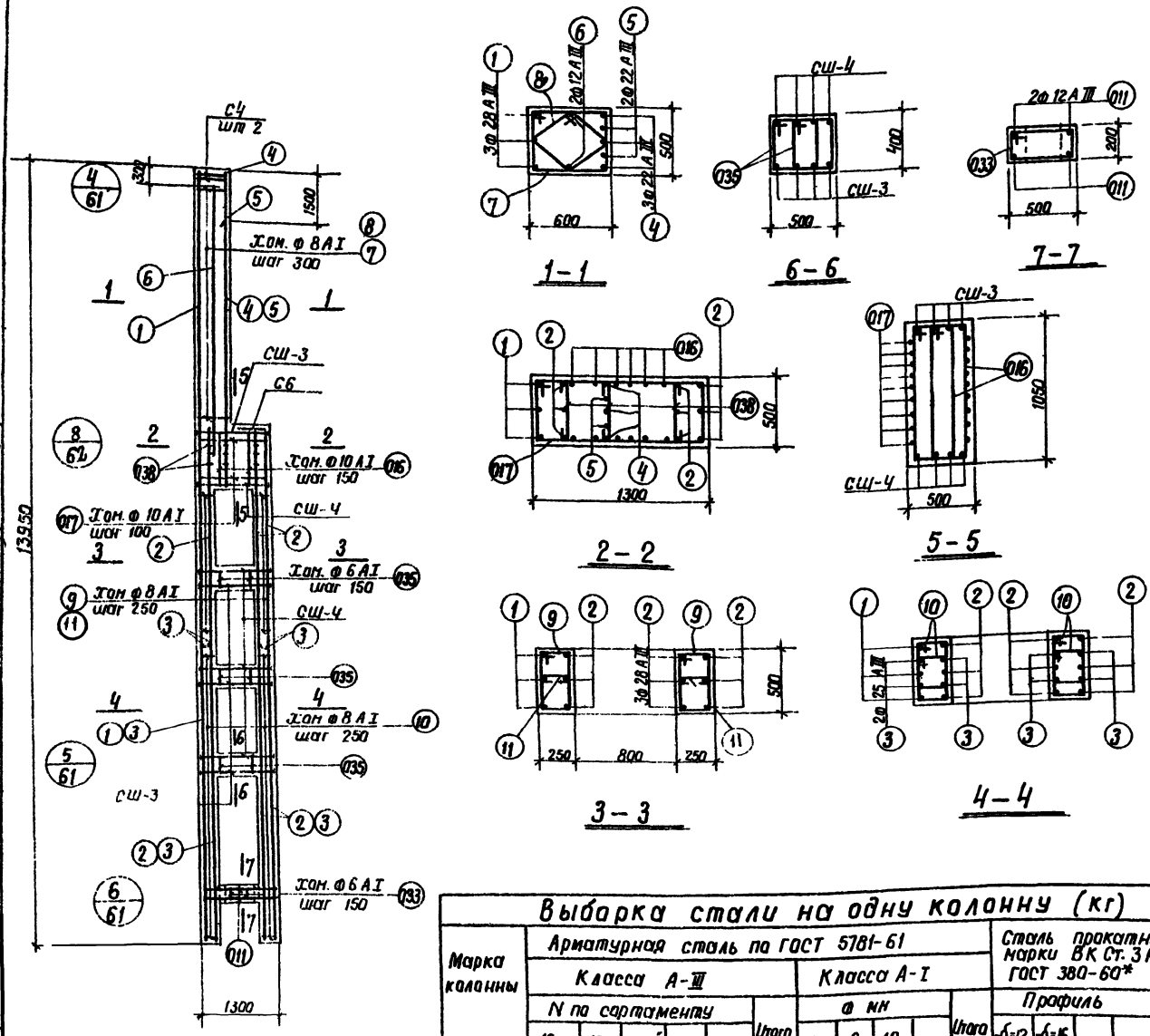

Спецификация арматуры

N поз.	Эскиз	Ф или N по сортаменту	ℓ мм	n шт	ℓп м	Вес кг
011	Эскизы см. на листе 72	12 AIII	1700	4	6,8	6.0
016		10 AI	2640	12	31.7	19.4
017		10 AI	3540	9	31.9	19,5
033		6 AI	1310	4	5,2	1,2
035		6 AI	1370	36	49,3	10,8
038		8 AI	610	9	5,5	2,2
1	—	28 AIII	13880	3	41,6	200,9
2		28 AIII	9370	9	84.3	407.2
3		25 AIII	5470	8	43.8	168.6
4		22 AIII	5470	3	16.4	48.9
5		22 AIII	4000	2	8 0	23,8
6		12 AIII	4720	2	9,4	8,4
7	140 630 540 530	8 AI	2140	15	32,1	12,7
8	140 140 350 350 220	8 AI	1580	15	23,7	9,1
9	190 530 440 280 270	8 AI	1440	24	34,6	13,7
10	190 430 340 280	8 AI	1240	88	109,0	43,2
11	190	8 AI	310	24	8,9	3,5

Примечания

1. Опалубку колонн см на листе 35.
2. В выборке стали на колонну не учтен расход стали на закладные элементы.
3. Марка бетона колонны — „400".

Таблица сеток и марок СШ		
Марка армат. изделия	К-во шт.	N листа
С4	2	71
С6	1	
СШ-3	16	
СШ-4	16	

Выборка стали на одну колонну (кг)

Марка колонны	Арматурная сталь по ГОСТ 5781-61											Сталь прокатная марки ВК Ст. 3 кп ГОСТ 380-60*					Всего
	Класса А-III						Класса А-I					Профиль					
	N по сортаменту					Итого	ф мм				Итого	б=12	б=16			Итого	
	12	16	22	25	28		6	8	10								
КД XII-3	14.4	31.4	131.9	168.6	608.1	954.4	12.0	98.2	38.9		149.1	7.7	10.1			17.8	1121

ТК	Сборные железобетонные двухветвевые колонны	КЭ-01-52 выпуск XII
1970	Колонна КД XII-3	Лист 41

Проектный институт г. Ленинград

Гл. инж. проекта Котелина; Зам. гл. инж. проекта Шуневская; Руководитель Карелев; Исполнитель Шидлов; Нач. отдела; Нач. мастерской; Гл. специалист; Нач. сектора; Нач. группы

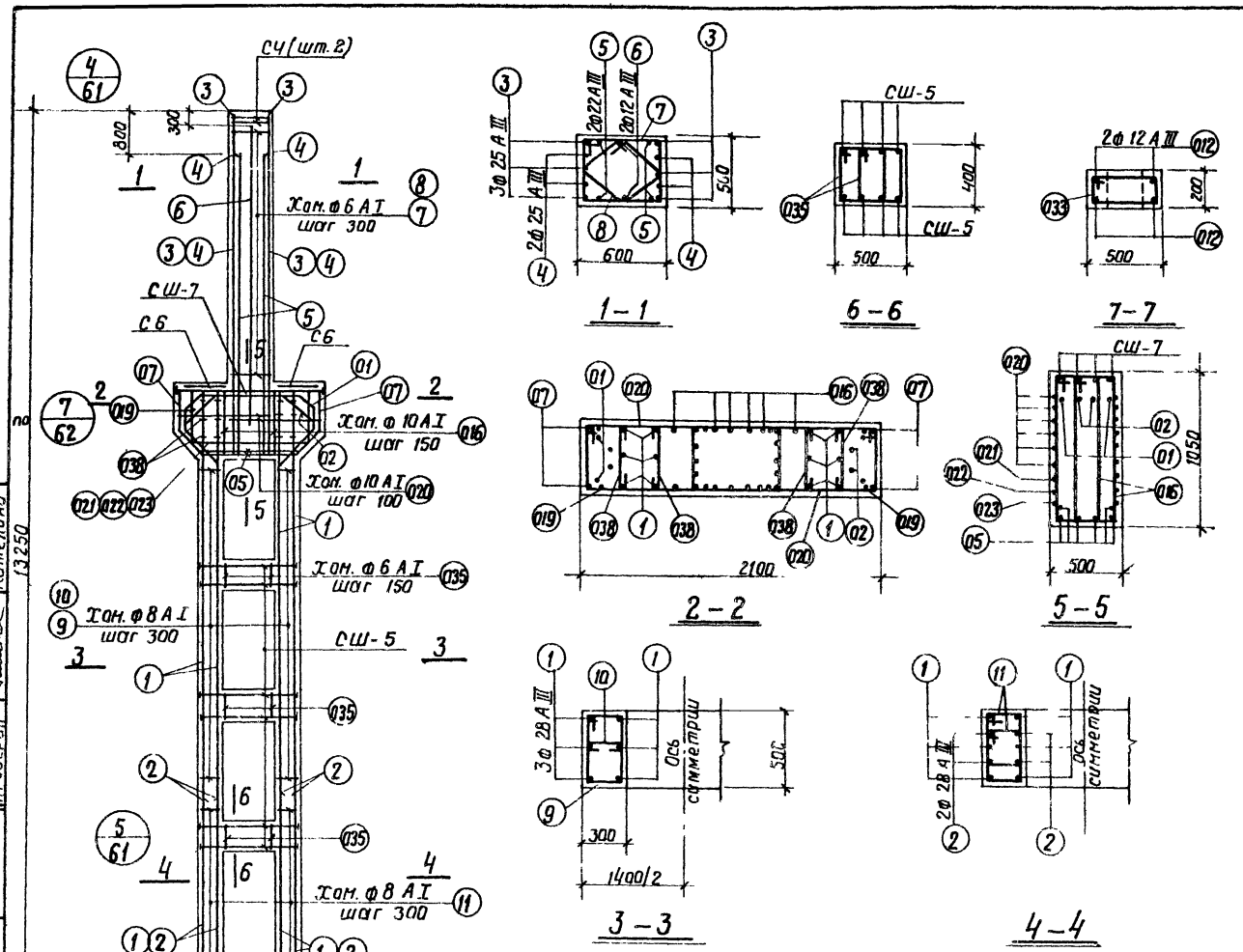

Спецификация арматуры

48

N поз	Эскиз	ф или N по сортаменту	ℓ мм	n шт.	ℓn м	Вес кг
01	Эскизы см на листе 72	25 А III	3670	2	7.3	28.2
02		25 А III	3290	2	6.6	25.4
05		22 А III	2260	6	13.6	40.5
07		18 А III	1000	4	4.0	8.0
012		12 А III	1700	4	6.8	6.0
016		10 А I	2640	12	31.7	19.6
019		10 А I	2540	2	5.1	3.2
020		10 А I	3640	12	43.7	27.0
021		10 А I	4940	1	4.9	3.0
022		10 А I	4540	1	4.5	2.8
023		10 А I	4140	1	4.1	2.5
033		6 А I	1310	4	5.2	1.2
035		6 А I	1370	36	49.3	10.9
038		8 А I	620	12	7.3	2.9
1	—	28 А III	9370	12	112.5	543.0
2		28 А III	4000	8	32.0	154.6
3		25 А III	4720	6	28.3	109.0
4		25 А III	4000	4	16.0	61.6
5		22 А III	4000	4	16.0	47.7
6		12 А III	4000	2	8.0	7.1
7	615; 440 540 515	6 А I	2110	12	25.3	5.6
8	425 350 350 425 270	6 А I	1550	12	18.8	4.2
9	530; 240 440 330	8 А I	1540	30	46.2	18.2
10	240	8 А I	420	30	12.6	5.0
11	430; 240 340 330	8 А I	1340	56	75.0	29.6

Выборка стали на одну колонну (кг)

Марка колонны	Арматурная сталь по ГОСТ 5781-61															Сталь прокатная марки ВК Ст. 3 КП ГОСТ 380-60*					Всего
	Класса А-III							Класса А-I													
	N по сортаменту						Итого	ф мм			Итого					Профиль				Итого	
	12	18	22	25	28			6	8	10						δ=14	δ=18				
КД XII-4	13.1	72.3	88.2	255.6	697.6		1126.8	21.9	74.9	58.1	154.9					13.4	4.1			17.5	1299

Примечания

1. Опалубку колонн см. лист 36.
2. В выборке стали на колонну не учтен расход стали на закладные элементы.
3. Марка бетона колонны — „400"

Таблица сеток и марок СШ		
Марка армат. изделия	К-во шт.	N листа
СЧ	2	71
С6	2	
СШ-5	24	
СШ-7	4	

ТК	Сборные железобетонные двухветвевые колонны	КЭ-01-52 Выпуск XII
1970	Колонна КД XII-4	Лист 42

Госстрой СССР
Проектный институт № 1 Ленинград

Нач. отдела Котелина
Гл. констр. пр. Вишневский
Рук. груп. Трофов
Инженер Ханин

Разр. Цибаров
Гл. инж. Ласи
Рук. Королев
Инженер

Исполнит.
Проверил

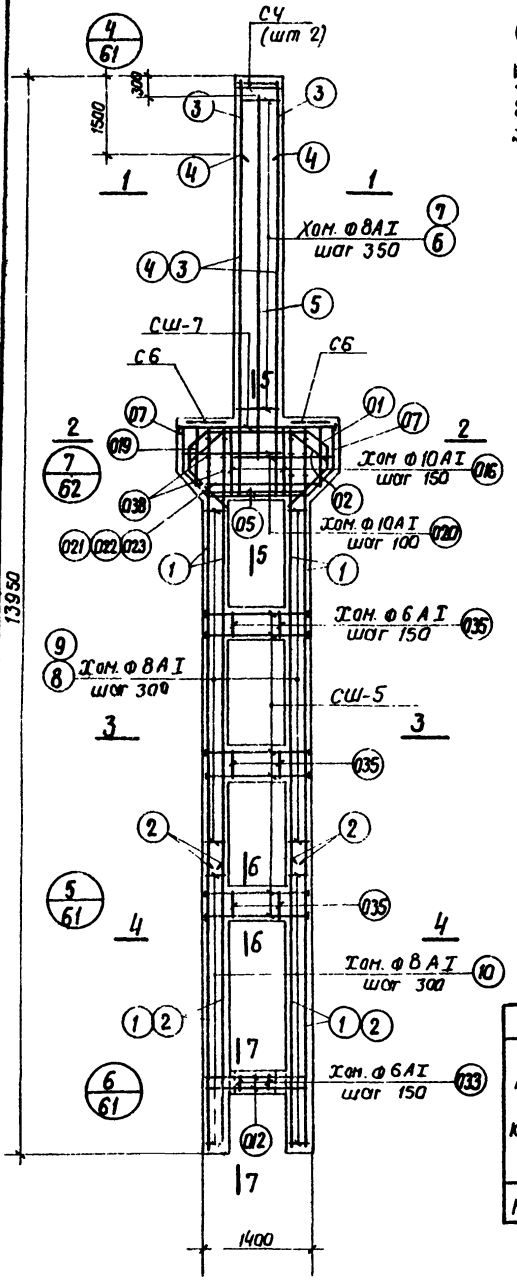

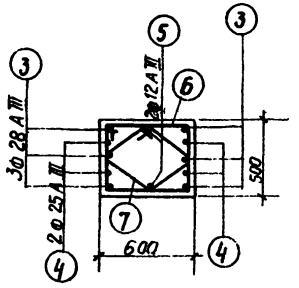

1–1

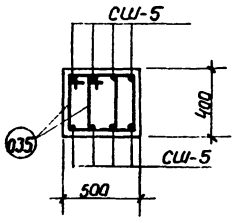

6–6

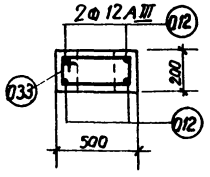

7–7

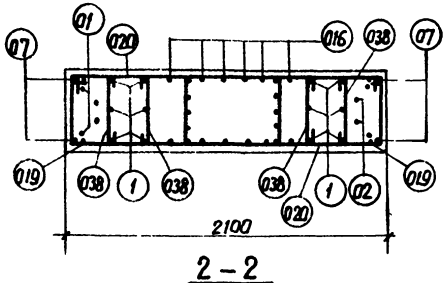

2–2

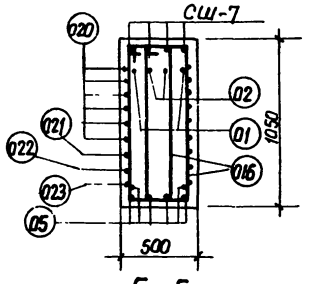

5–5

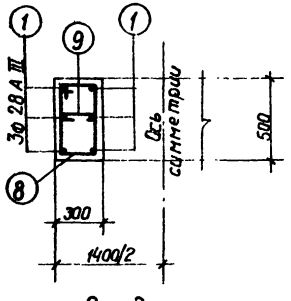

3–3

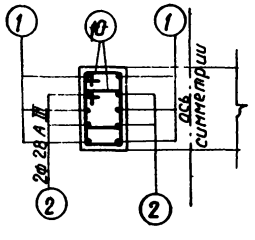

4–4

Спецификация арматуры

49

N поз	Эскиз	Ф или N по сортаменту	ℓ мм	n шт	ℓn м	Вес кг
01	Эскизы см. на листе 72	25АIII	3670	2	7.3	28.2
02		25АIII	3290	2	6.6	25.4
05		22АIII	2260	6	13.6	40.5
07		18АIII	1000	4	4.0	8.0
012		12АIII	1700	4	6.8	6.0
016		10АI	2640	12	31.7	19.6
019		10АI	2540	2	5.1	3.2
020		10АI	3640	12	43.7	27.0
021		10АI	4940	1	4.9	3.0
022		10АI	4540	1	4.5	2.8
023		10АI	4140	1	4.1	2.5
033		6АI	1310	4	5.2	1.2
035		6АI	1370	36	49.3	10.9
038		8АI	610	12	7.3	2.9
1		28АIII	9370	12	112.5	543.0
2		28АIII	4000	8	32.0	154.6
3		28АIII	5470	6	32.8	158.4
4		25АIII	4000	4	16.0	61.6
5		12АIII	4720	2	9.4	8.4
6	630; 140; 510; 530	8АI	2140	13	27.8	11.0
7	140; 140; 530; 530; 270	8АI	1600	13	20.8	8.2
8	530; 240; 140; 330; 270	8АI	1540	30	46.2	18.2
9	240; 430	8АI	420	30	12.6	5.0
10	240; 340; 330	8АI	1340	56	75.0	29.6

Выборка стали на одну колонну (кг)

Марка колонны	Арматурная сталь по ГОСТ 5781-61															Сталь прокатная марки ВК Ст.3 КП ГОСТ 380-60*					Всего
	Класса А-III							Класса А-I													
	N по сортаменту						Итого	Ф мм			Итого					Профиль				Итого	
	12	18	22	25	28			6	8	10						-б=14	-б=18				
КД XII-5	14.4	72.3	40.5	146.6	856.0		1129.8	12.1	94.1	58.1	164.3					13.4	4.1			17.5	1312

Примечания

1. Опалубку колонн см. лист 36.
2. В выборке стали на колонну не учтен расход стали на закладные элементы.
3. Марка бетона колонны — „400"

Таблица сеток и марок СШ		
Марка армат изделия	К-во шт.	N листа
СЧ	2	71
С6	2	
СШ-5	24	
СШ-7	4	

ТК	Сборные железобетонные двухветвевые колонны	КЭ-01-52 Выпуск XII
1970	Колонна КД XII-5	Лист 43

Госстрой СССР
Проектный институт N 1 г. Ленинград

Нач. отдела			
Гл. констр. пр.	Шуваев		
Рук. группы		Лои	
Инженер		Королев	
Исполнил		Вишневская	
		Перова	
Проверил		Котелина	

10592 50

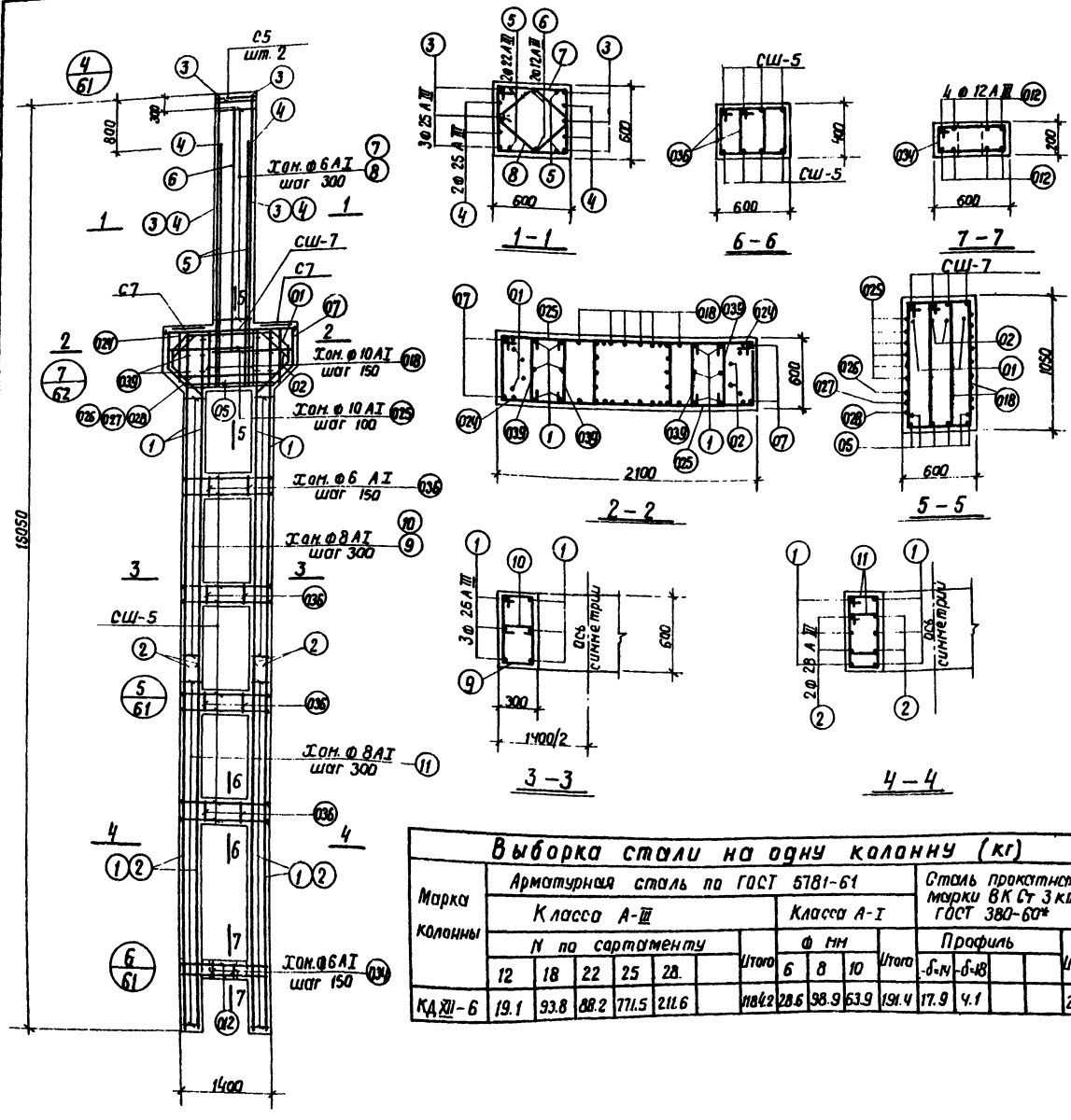

Спецификация арматуры

50

N К поз.	Эскиз	ф или N по сортаменту	l мм	n шт.	ln м	Вес кг
01	Эскизы см. на листе 72	25 AIII	3670	2	7.3	28.2
02		25 AIII	3290	2	6.6	25.4
05		22 AIII	2260	6	13.6	40.5
07		18 AIII	1000	4	4.0	8.0
012		12 AIII	1700	8	13.6	12.0
018		10 AI	3140	12	37.7	23.3
024		10 AI	2740	2	5.4	3.4
025		10 AI	3840	12	46.1	28.5
026		10 AI	5140	1	5.1	3.1
027		10 AI	4740	1	4.7	2.9
028		10 AI	4340	1	4.3	2.7
034		6 AI	1510	4	6.0	1.3
036		6 AI	1570	48	75.4	16.7
039		8 AI	720	12	8.5	3.4
1		25 AIII	11170	12	134.0	515.9
2		28 AIII	5470	8	43.8	211.6
3		25 AIII	4720	6	28.3	109.0
4		25 AIII	4000	4	16.0	61.6
5		22 AIII	4000	4	16.0	47.7
6		12 AIII	4000	2	8.0	7.1
7	615 / 510 / 510 / 615	6 AI	2310	12	27.7	6.2
8	630 / 380 / 380 / 210	6 AI	1670	12	20.0	4.4
9	240 / 510 / 330 / 630 / 270	8 AI	1740	32	55.7	22.0
10	240	8 AI	420	32	13.4	5.3
11	510 / 240 / 420 / 330	8 AI	1500	76	114.0	45.0

Выборка стали на одну колонну (кг)

Марка колонны	Арматурная сталь по ГОСТ 5781-61															Сталь прокатная марки ВКСт 3кп ГОСТ 380-60*					Всего
	Класса А-III							Класса А-I													
	N по сортаменту						Итого	ф мм			Итого					Профиль				Итого	
	12	18	22	25	28			6	8	10						-δ=4	-δ=8				
КД XII-6	19.1	93.8	88.2	771.5	211.6		1184.2	28.6	98.9	63.9	191.4					17.9	4.1			22.0	1398

Примечания

1. Отсылку колонн см. лист 36
2. В выборке стали на колонну не учтен расход стали на закладные элементы
3. Марка бетона колонны - „400"

Таблица сеток и марок СШ		
Марка армат. изделия	К-во шт	N листа
С5	2	71
С7	2	
СШ-5	32	
СШ-7	4	

ТК	Сборные железобетонные двухветвевые колонны	КЭ-01-52 Выпуск XII
1970	Колонна КД XII-6	Лист 44

Госстрой СССР
Проектный институт г. Ленинград

Нач. отдела		Исполнит.	Волынчевская
Гл. констр. пр.	Рыжов	Проверил	Котелина
Рук. группы	Шабаров		
Инженер	Ладу		
	Королев		

10592 S1

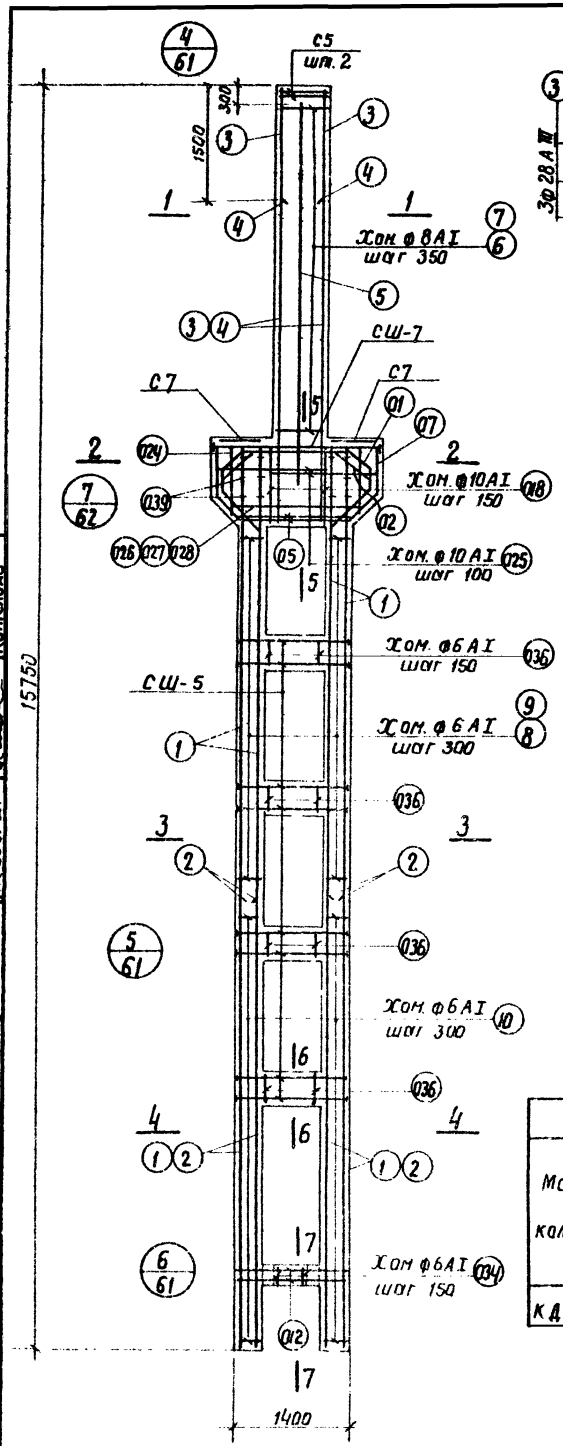

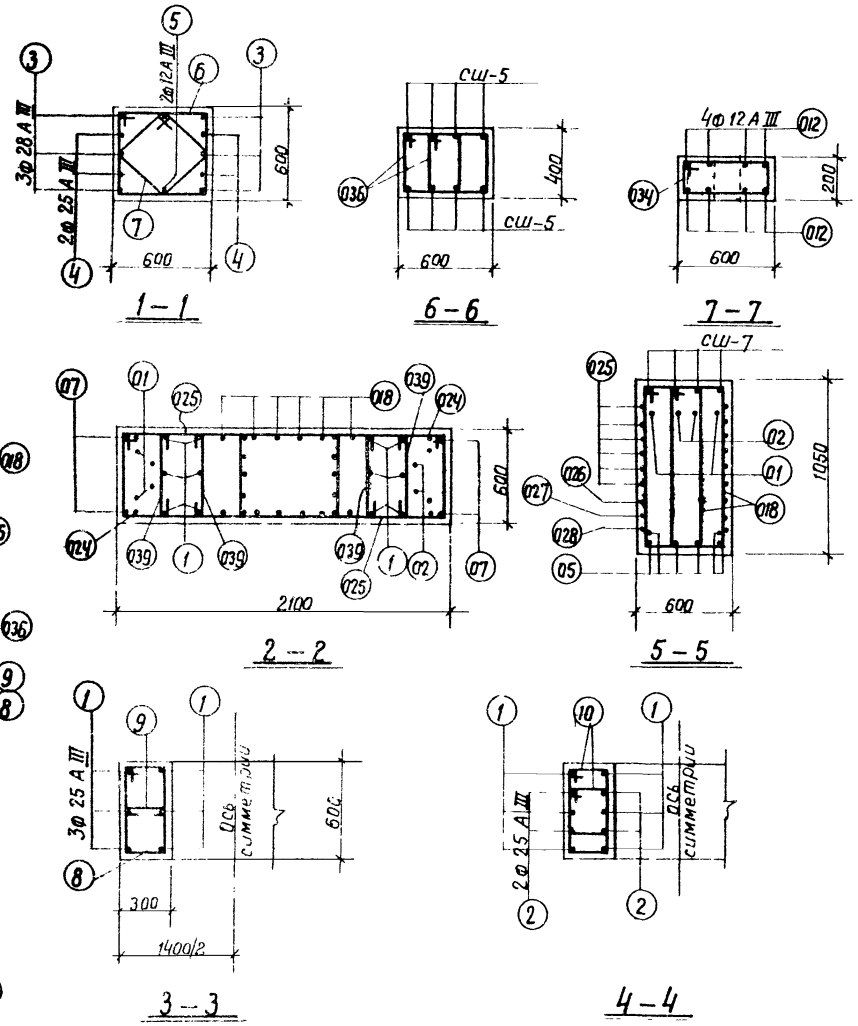

Спецификация арматуры

51

N поз.	Эскиз	Ф или N по сортаменту	ℓ мм	n шт.	ℓn м	Вес кг
01	Эскизы см на листе 72	25 А III	3670	2	7.3	28.2
02		25 А III	3290	2	6.6	25.4
05		22 А III	2260	6	13.6	40.5
07		18 А III	1000	4	4.0	8.0
012		12 А III	1700	8	13.6	12.0
018		10 А I	3140	12	37.7	23.3
024		10 А I	2740	2	5.4	3.4
025		10 А I	3840	12	46.1	28.5
026		10 А I	5140	1	5.1	3.1
027		10 А I	4740	1	4.7	2.9
028		10 А I	4340	1	4.3	2.7
034		6 А I	1510	4	6.0	1.3
036		6 А I	1570	48	75.4	16.7
039		8 А I	710	12	8.5	3.4
1		25 А III	11170	12	134.0	515.9
2		25 А III	5470	8	43.8	168.6
3		28 А III	5470	6	32.8	158.4
4		25 А III	4000	4	16.0	61.6
5		12 А III	4720	2	9.4	8.4
6	540 [630 540] 630	8 А I	2340	13	30.4	12.0
7	380 [470 380] 270	8 А I	1700	13	22.1	8.8
8	240 [615 540] 315 270	6 А I	1710	32	54.6	12.9
9	240	6 А I	390	32	12.4	2.8
10	240 [495 420] 315	6 А I	1470	76	111.5	24.8

Выборка стали на одну колонну (кг)

Марка колонны	Арматурная сталь по ГОСТ 5781-61											Сталь прокатная марки ВК Ст 3 кп ГОСТ 380-60*					Всего
	Класса А-III							Класса А-I									
	N по сортаменту						Итого	Ф мм			Итого	Профиль				Итого	
	12	18	22	25	28			6	8	10		б-14	б-18				
КД XII-7	20.4	93.8	40.5	831.1	158.4		1144.2	57.7	47.4	63.9	169.0	17.9	4.1			22.0	1335

Примечания

1. Опалубку колонн см лист 36
2. В выборке стали на колонну не учтен расход стали на закладные элементы.
3. Марка бетона колонны – „400"

Таблица сеток и марок СШ

Марка армат. изделия	К-во шт	N эскиз
С5	2	71
С7	2	
СШ-5	32	
СШ-7	4	

ТК	Сборные железобетонные двухветвевые колонны	КЭ-01-52 Выпуск XII
1970	Колонна КД XII-7	Лист 45

Госстрой СССР
Проектный институт г. Ленинград

Нач. отдела Волиневский
Гл. конструктор Попова
Рук. группы
Инженер Котенкова
Исполнит. Раша
Шабраб
Проверил Королев

10592 5.2

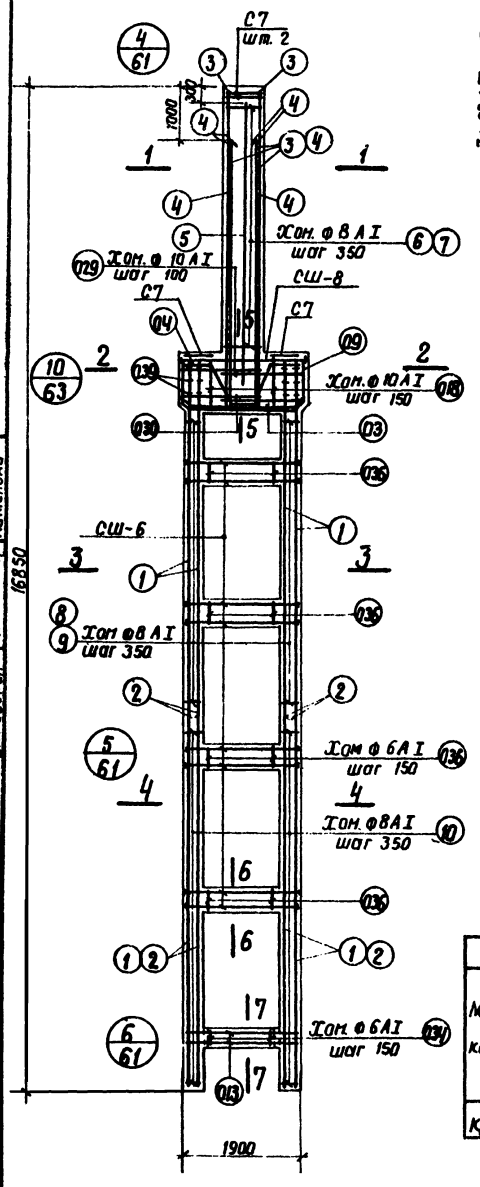

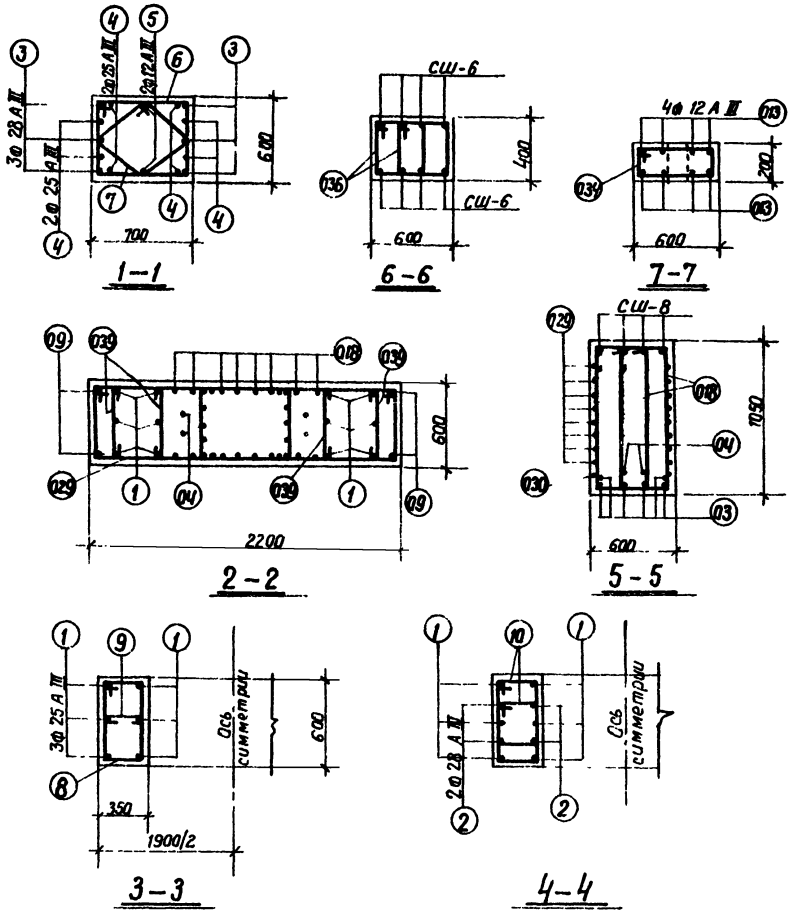

Спецификация арматуры

52

NN поз	Эскиз	ф или N по сортаменту	ℓ мм	n шт.	ℓп м	Вес кг
03	Эскизы см. на листе 72	25 А III	2320	6	13,9	53,4
04		25 А III	3070	2	6.1	23,6
09		18 А III	1200	4	4,8	9.6
013		12 А III	2100	8	16.8	15.2
018		10 А I	3140	16	50,4	31.1
029		10 А I	4040	16	64.6	39.9
030		10 А I	3940	2	7.9	4.9
034		6 А I	1510	7	10.6	2.4
036		6 А I	1570	64	100,5	22.3
039		8 А I	720	12	8,5	3.4
1	—	25 А III	12370	12	148.4	571.3
2		28 А III	6070	8	48.6	234.7
3		28 А III	5370	6	32.2	155.5
4		25 А III	4420	8	35.4	136.3
5		12 А III	4420	2	8.8	7.8
6	540 730 СШ 630	8 А I	2540	12	30.0	11.9
7	51	8 А I	1860	12	22.3	8.8
8	290 630 540 380	8 А I	1840	16	29.5	11.4
9	290	8 А I	470	16	7.5	2.9
10	290 510 420 380	8 А I	1600	72	115.0	45.4

Выборка стали на одну колонну (кг)

Марка колонны	Арматурная сталь по ГОСТ 5781-61												Сталь прокатная марки ВК Ст. 3 кп ГОСТ 380-60*					Всего
	Класса А-III							Класса А-I										
	N по сортаменту						Итого	ф мм			Итого		Профиль				Итого	
	12	18	22	25	28			6	8	10			δ=14	δ=16				
КД XII-8	23.0	26.7	175.4	784.6	390.2		1399.9	24.7	109.4	75.9	210.0		2.2	20.2			22.4	1632

Примечания

1. Опалубку колонн см лист 37.
2. В выборке стали на колонну не учтен расход стали на закладные элементы;
3. Марка бетона колонны — „400".

Таблица сеток и марок СШ

Марка сетки изделия	К-во шт.	N листа
С7	4	71
СШ-6	32	
СШ-8	4	

Госстрой СССР Проектный институт N 1 г. Ленинград	Исп. отдела Гл. констр. пр. Рук. группы Инженер	Раша, Цыбаров, Лой, Королев
Исполнит.	Проверил	Жаргалина, Котелина, Вишневская, Перова

ТК 1970	Сборные железобетонные двухветвевые колонны	КЭ-01-52 Выпуск XII
	Колонна КД XII-8	Лист 46

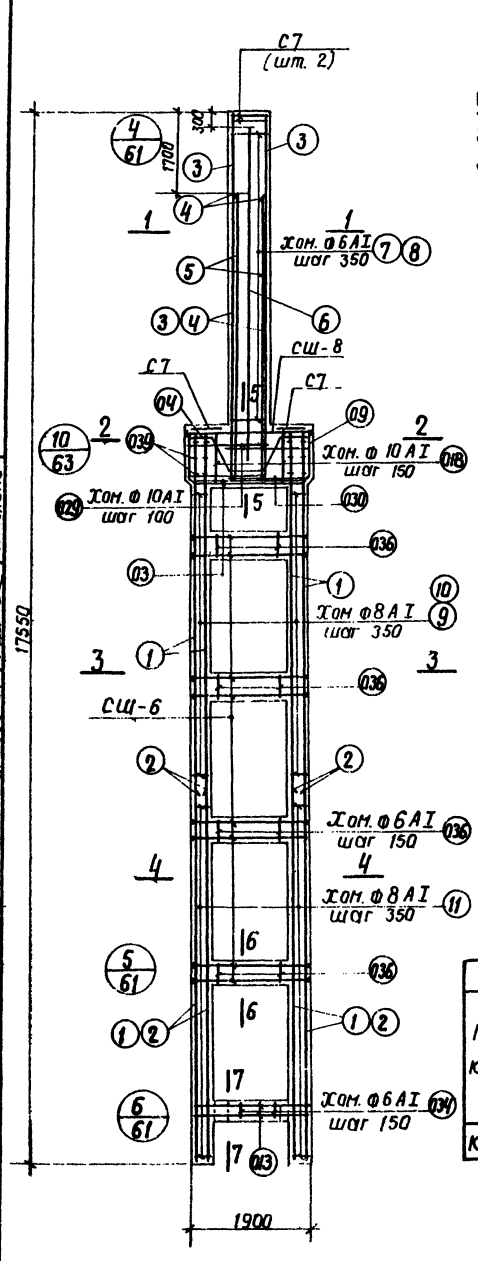

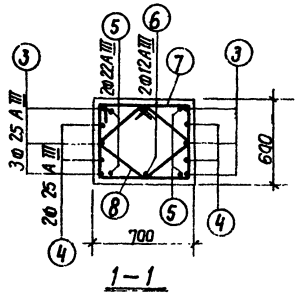

1–1

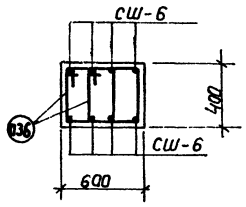

6–6

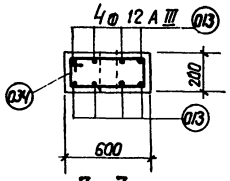

7–7

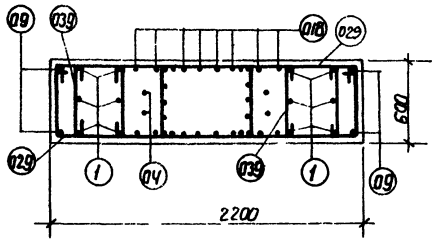

2–2

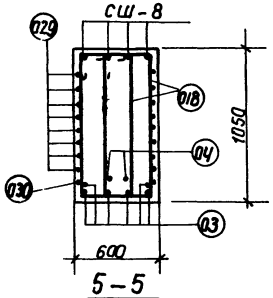

5–5

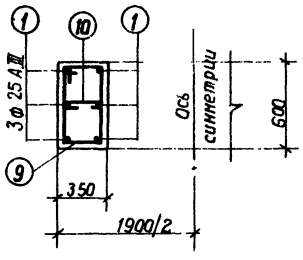

3–3

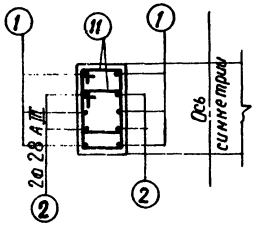

4–4

Спецификация арматуры

53

N поз.	Эскиз	ф или N по сортаменту	ℓ мм	n шт.	ℓп м	Вес кг
03	Эскизы см. на листе 72	25 А III	2320	6	13.9	53.4
04		25 А III	3070	2	6.1	23.6
09		18 А III	1200	4	4.8	9.6
013		12 А III	2100	8	16.8	15.2
018		10 А I	3140	16	50.4	31.1
029		10 А I	4040	16	64.6	39.9
030		10 А I	3940	2	7.9	4.9
034		6 А I	1510	7	10.6	2.4
036		6 А I	1570	64	100.5	22.3
039		8 А I	710	12	8.5	3.4
1	—	25 А III	12370	12	148.4	571.3
2		28 А III	6070	8	48.6	234.7
3		25 А III	6070	6	36.4	140.1
4		25 А III	4420	4	17.7	68.1
5		22 А III	4420	4	17.7	52.7
6		12 А III	5170	2	10.3	9.2
7	540 715 610 615	6 А I	2510	15	37.8	8.4
8	495 35 420 220	6 А I	1830	15	27.5	6.1
9	290 630 610 380 320	8 А I	1840	16	29.5	11.4
10	290	8 А I	470	16	7.5	2.9
11	290 310 420 380	8 А I	1600	72	115.0	45.5

Примечания

1. Опалубку колонн см. лист 37.
2. В выборке стали на колонну не учтен расход стали на закладные элементы.
3. Марка бетона колонны – „400"

Выборка стали на одну колонну (кг)

Марка колонны	Арматурная сталь по ГОСТ 5781-61											Сталь прокатная марки ВК Ст 3 кп ГОСТ 380-60*				Всего
	Класса А-III							Класса А-I								
	N по сортаменту							ф мм				Профиль				
	12	18	22	25	28		Итого	6	8	10	Итого	б-14	б-16		Итого	
КД XII-9	24.4	26.7	228.1	856.5	234.7		1370.4	39.2	93.2	75.9	208.3	2.2	20.2		22.4	1601

Таблица сеток и марок СШ

Марка армат. изделия	К-во шт.	N листа
С7	4	71
СШ-6	32	
СШ-8	4	

Госстрой СССР
Проектный институт г. Ленинград

Нач. отд.			
Гл. констр. пр.		Рашка	
Рук. группы		Шарапов	
Инженер		Лой	
		Королев	
Исполнит.		Вишневская	
		Перова	
Проверил			Котелина

ТК	Сборные железобетонные двухветвевые колонны	КЭ-01-52 выпуск XII
1970	Колонна КД XII-9	Лист 47

10592 54

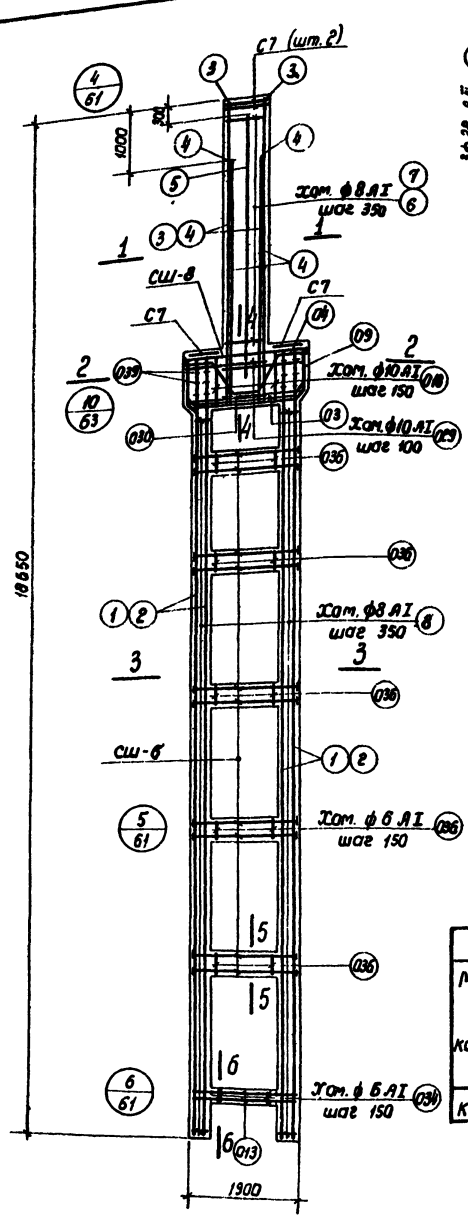

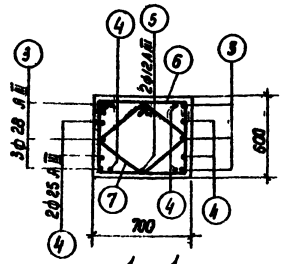

1 - 1

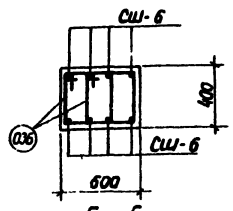

5 - 5

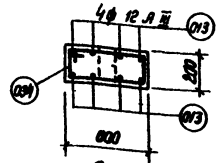

6 - 6

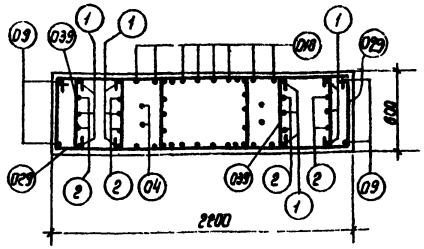

2 - 2

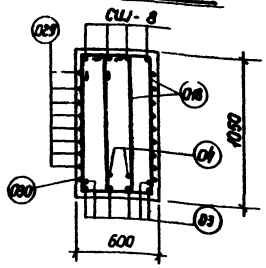

4 - 4

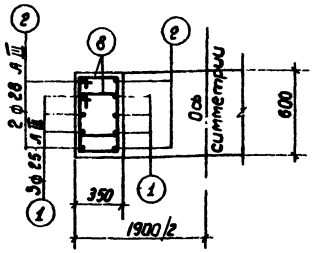

3 - 3

Спецификация арматуры

54

N N поз	Эскиз	ф или N по сортаменту	ℓ мм	n шт.	ℓп м	Вес кг
03	Эскизы см на листе 72	25 А III	2320	6	13,9	53,4
04		25 А III	3070	2	6,1	23,6
09		18 А III	1200	4	4,8	9,6
013		12 А III	2100	8	16,8	15,2
018		10 АI	3140	16	50,4	31,1
029		10 АI	4040	16	64,6	39,9
030		10 АI	3940	2	7,9	4,9
034		6 АI	1510	7	10,6	2,4
036		6 АI	1570	80	125,6	27,9
039		8 АI	710	12	8,5	3,4
1	—	25 А III	14170	12	170,0	654,5
2		28 А III	14170	8	113,4	547,7
3		28 А III	5370	6	32,2	155,5
4		25 А III	4420	8	35,4	136,3
5		12 А III	4420	2	8,8	7,8
6	540 730 640 630	8 АI	2540	12	30,0	11,9
7	500 290 410 390	8 АI	1860	12	22,3	8,6
8		8 АI	1600	152	237,1	93,7

Примечания

1. Опалубку колонн см лист 37
2. В выборке стали на колонну не учтен расход стали на закладные элементы.
3. Марка бетона колонны – „400".

Выборка стали на одну колонну (кг)

Марка колонны	Арматурная сталь по ГОСТ 5781-61											Сталь прокатная марки ВК Ст. 3кп ГОСТ 380-60*				Всего
	Класса А-III							Класса А-I								
	N по сортаменту							ф мм				Профиль				
	12	18	22	25	28		Итого	6	8	10	Итого	δ=14	δ=16		Итого	
КД XII-10	23,0	26,7	219,2	868,8	703,2		1830,9	30,3	143,2	75,9	249,4	2,2	25,2		27,4	2108

Таблица сеток и марок СШ

Марка армат. изделия	К-во шт	N листа
С7	4	71
СШ-8	40	
СШ-8	4	

ТК	Сборные железобетонные двухветвевые колонны	КЭ-01-52 выпуск XII
1970	Колонна КД XII-10	Лист 48

Госстрой СССР ПРОЕКТНЫЙ ИНСТИТУТ г. Ленинград

Нач. отдела		Рыжа	
Гл. конструктор		Цыбаров	
Рук. группы		Лои	
Инженер		Королев	
Исполнит.		Проверил	Винницкая, Перева, Кателина

10592 55

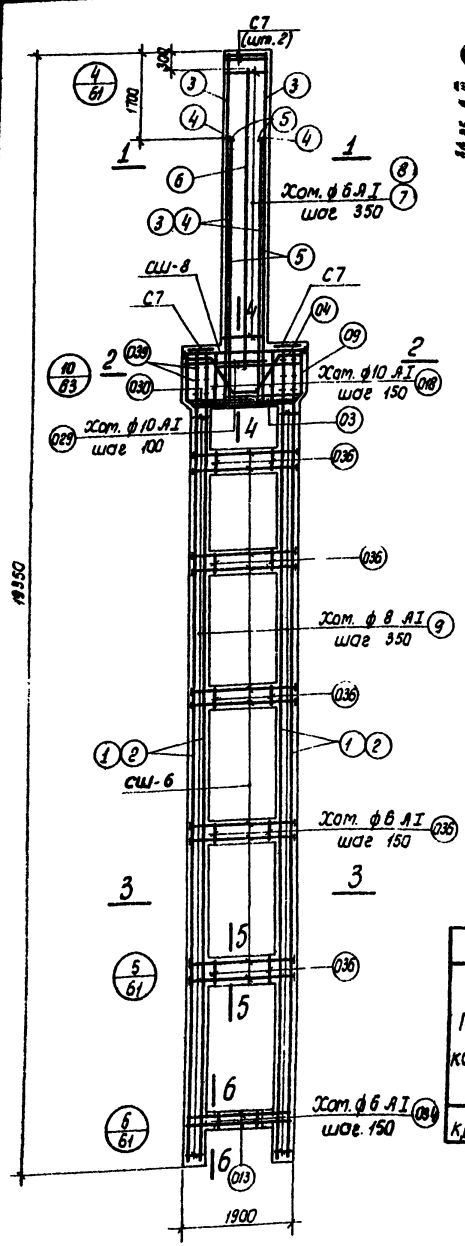

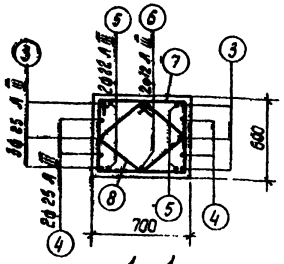

1 - 1

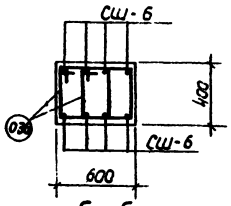

5 - 5

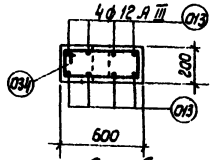

6 - 6

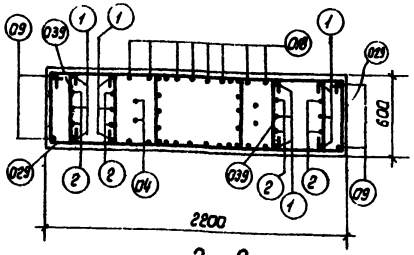

2 - 2

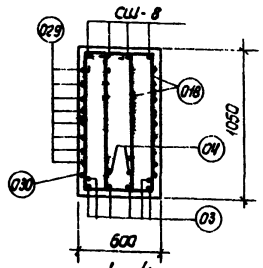

4 - 4

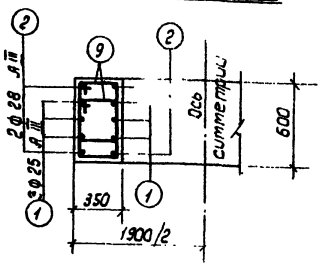

3 - 3

Спецификация арматуры

55

N поз.	Эскиз	Ф или N по сортаменту	ℓ мм	n шт.	ℓn м	Вес кг
03	Эскизы см. на листе 72	25 А III	2320	6	13,9	53,4
04		25 А III	3070	2	6,1	23,6
09		18 А III	1200	4	4,8	9,6
013		12 А III	2100	8	16,8	15,2
018		10 А I	3140	16	50,4	31,1
029		10 А I	4040	16	64,6	39,9
030		10 А I	3940	2	7,9	4,9
034		6 А I	1510	7	10,6	2,4
036		6 А I	1570	80	125,6	27,9
039		8 А I	710	12	8,5	3,4
1	—	25 А III	14170	12	170,0	654,5
2		28 А III	14170	8	113,4	547,7
3		25 А III	6070	6	36,4	140,1
4		25 А III	4420	4	17,7	68,1
5		22 А III	4420	4	17,7	52,7
6		12 А III	6170	2	10,3	9,2
7	715; 540; 640; 615	6 А I	2510	15	37,6	8,3
8	495; 495; 120; 120; 120	6 А I	1830	15	27,5	6,1
9	510; 290; 420; 380	8 А I	1600	152	243,2	96,1

Примечания

1. Опалубку колонн см. лист 37.
2. В выборке стали на колонну не учтен расход стали на закладные элементы.
3. Марка бетона колонны - „400".

Выборка стали на одну колонну (кг)

Марка колонны	Арматурная сталь по ГОСТ 5781-61. Класса А-III. N по сортаменту: 12	18	22	25	28		Итого	Класса А-I. ф мм: 6	8	10	Итого	Сталь прокатная марки ВК Ст. 3 кп ГОСТ 380-60*. Профиль: б=14	б=16			Итого	Всего
КД XII - 11	24,4	26,7	211,9	939,7	547,7		1810,4	44,5	125,1	75,9	245,5	2,2	25,2			27,4	2083

Таблица сеток и марок СШ

Марка армат. изделия	К-во шт	N листа
С7	4	71
СШ-6	40	
СШ-8	4	

ТК	Сборные железобетонные двухветвевые колонны	КЭ-01-52 Выпуск XII	
1970	Колонна КД XII - 11.	Лист 49	

Госстрой СССР ПРОЕКТНЫЙ ИНСТИТУТ г. Ленинград

Нач. отдела — Гл. констр. пр. — Рук. группы — Инженер — Роша, Шабаров, Лой, Карелов — Исполнит. — Проверил — Винницкая, Перова, Котелина — Нормоконтр.

10592 56

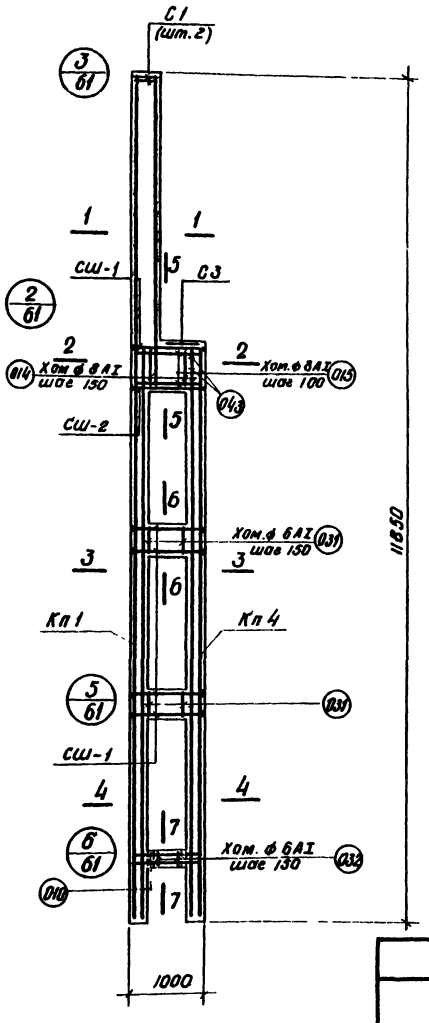

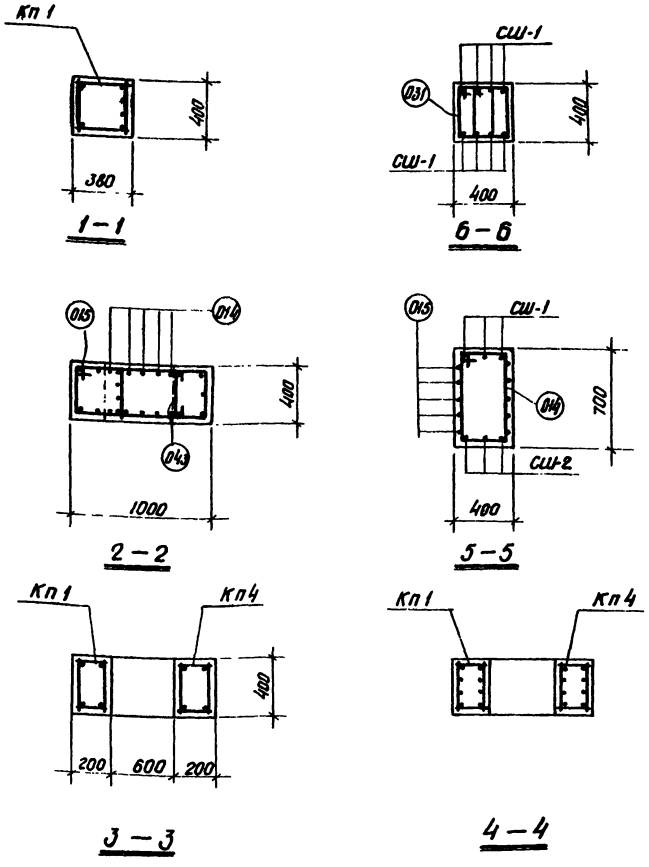

Спецификация арматурных изделий на одну колонну

56

Марка колонны	Марка армат. изделий	К-во шт	№ листа
КДXIIк-1	КП1	1	68
	КП4	1	69
	СШ-1	19	71
	СШ-2	3	
	С1	2	
	С3	1	
	Поз.010	4	72
	Поз.014	5	
	Поз.015	5	
	Поз.031	20	
	Поз.032	3	
	Поз.043	3	

Примечания

1. Опалубочный чертеж колонны помещен на листе 35.
2. Рабочие чертежи каркасов со спецификациями и спецификации на отдельные стержни помещены на листах 64 ÷ 72.
3. При установке пространственных каркасов в опалубку колонны маркированные краской концы стержней должны быть обращены к низу колонны.
4. В таблице расхода стали на колонну не учтен расход стали на закладные элементы.
5. Марка бетона колонны — „300".

Выборка стали на одну колонну (кг)

Марка колонны	Арматурная сталь по ГОСТ 5781-61												Сталь прокатная марки ВК Ст.3кп ГОСТ 380-60*			Всего
	Класс А-III						Класс А-I									
	№ по сортаменту					Итого	ø мм					Итого	Профиль		Итого	
	12	16	22	25			6	8					-δ=12	-δ=16		
КДXIIк-1	5.2	40.9	129.6	274.5		450.4	32.4	12.9				45.3	9.1	1.9	11.0	507

ТК	Сборные железобетонные двухветвевые колонны	КЭ-01-52 Выпуск XII	
1970	Колонна КДXIIк-1	Лист	50

Госстрой СССР
Проектный институт №1
г. Ленинград

Нач. отд.		Рашо	
Гл. контр. пр.		Цыбаров	
Рук. гр.		Лой	
Инженер		Королев	
Исполнит.		Винницкая	
		Перова	
Проверил		Котелина	

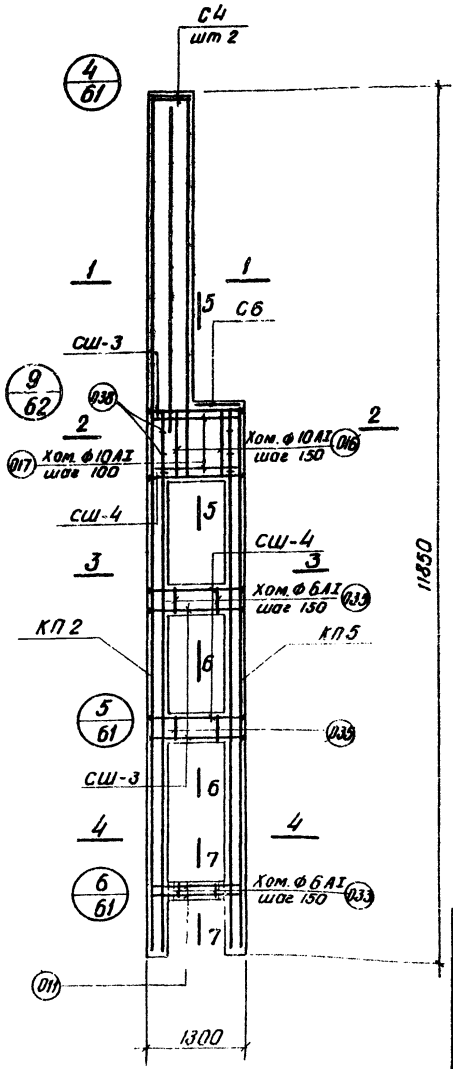

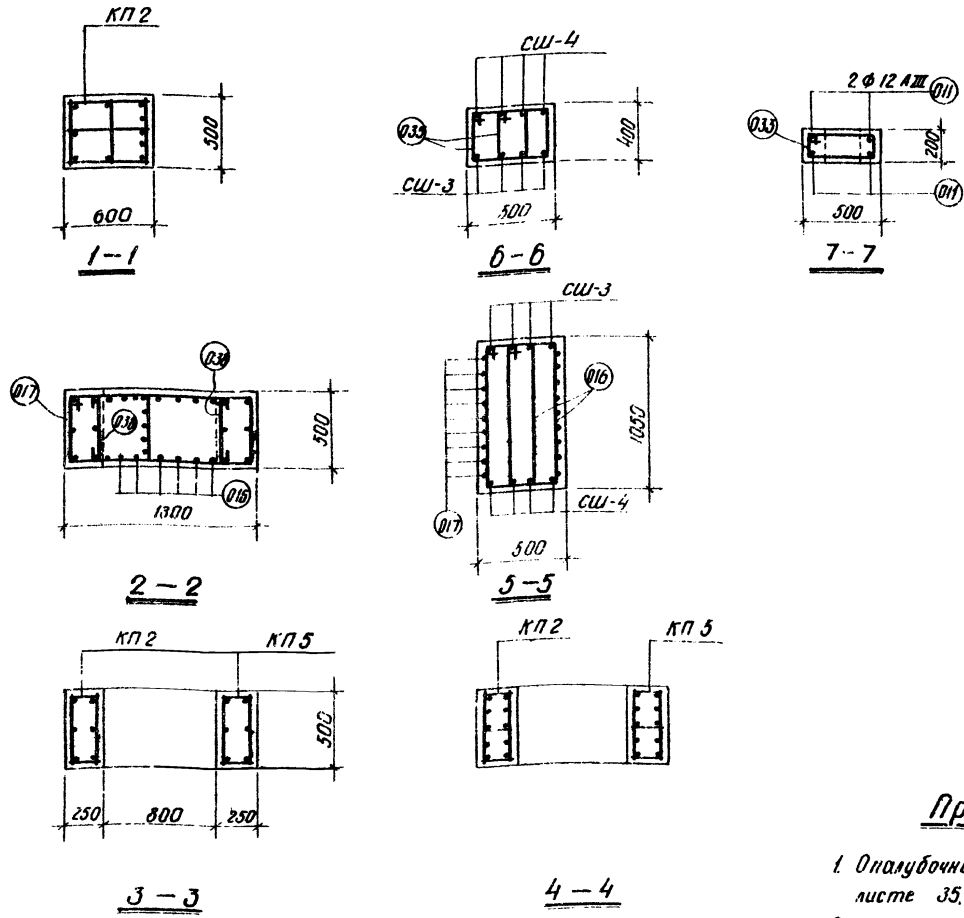

Спецификация арматурных изделий на одну колонну			57
Марка колонны	Марка арматурн. изделия	К-во штук	№ листа
КД XIII к-2	КП 2	1	68
	КП 5	1	69
	СШ-3	12	71
	СШ-4	12	
	С4	2	
	С6	1	
	Поз 011	4	72
	„ 016	12	
	„ 017	9	
	„ 033	4	
	„ 035	24	
	„ 038	6	

Примечания

1. Опалубочный чертеж колонны помещен на листе 35.
2. Рабочие чертежи каркасов со спецификациями и спецификации на отдельные стержни помещены на листах 64 ÷ 72.
3. При установке пространственных каркасов в опалубку колонны маркированные краской концы стержней должны быть обращены к низу колонны.
4. В таблице расхода стали на колонну не учтен расход стали на закладные элементы.
5. Марка бетона колонны — „400".

Выборка стали на одну колонну (кг)

Марка колонны	Арматурная сталь по ГОСТ 5781-61												Сталь прокатная марки ВКСт.3 кп ГОСТ 380-60*			Всего
	Класс А-III							Класс А-I								
	№ по сортаменту						Итого	ф мм				Итого	Профиль		Итого	
	12	16	22	25	28			6	8	10			δ=12	δ=16		
КД XIII к-2	13.8	23.5	114.4	398.1	154.4		704.2	20.5	50.6	38.9		110.0	5.8	7.6	13.4	828

ТК	Сборные железобетонные двухветвевые колонны	КЭ-01-52 Выпуск XII	
1970	Колонна КД XIII к-2	Лист	51

Госстрой СССР Проектный институт г. Ленинград

Нач. отд.	Рошка		
Гл. констр. пр.	Шкаров		
Рук. гр.	Лев		
Инженер	Королев		
Гл. инж. проекта	Тарасов		Котелина
Гл. специалист	Шимановская		
Проверил			

10592 58

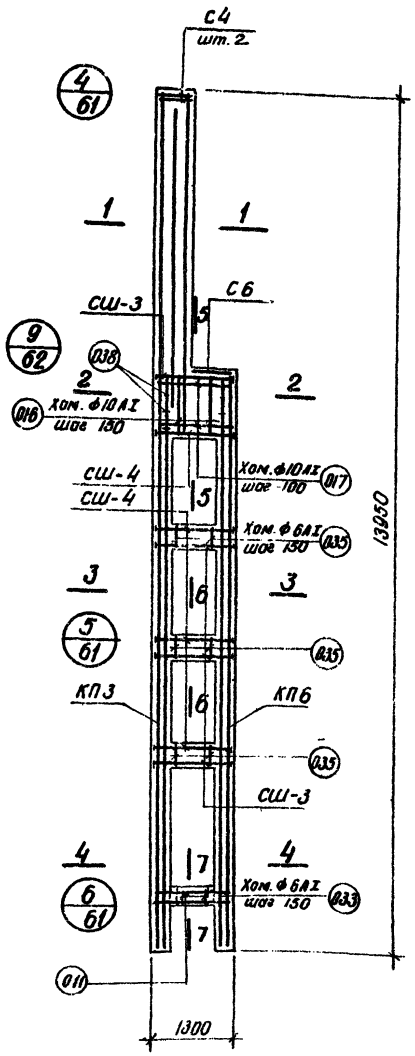

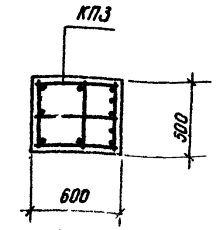

1–1

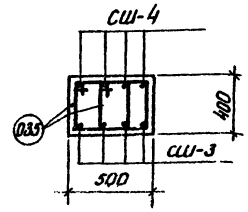

6–6

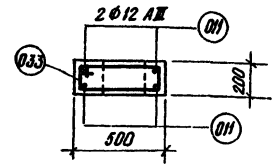

7–7

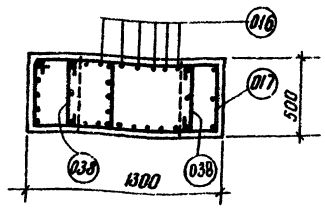

2–2

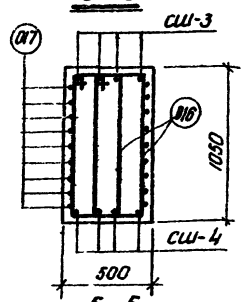

5–5

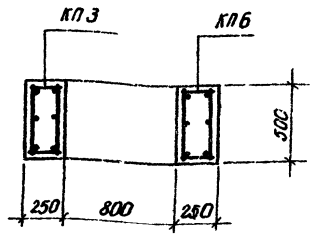

3–3

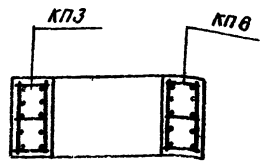

4–4

Спецификация арматурных изделий на одну колонну

58

Марка колонны	Марка арматурн. изделия	К-во шт.	N листа
КДXIIIк-3	КП3	1	68
	КП6	1	69
	СШ-3	16	71
	СШ-4	16	
	С4	2	
	С6	1	
	Поз 011	4	72
	" 016	12	
	" 017	9	
	" 033	4	
	" 035	36	
	" 038	6	

Выборка стали на одну колонну (кг)

Марка колонны	Арматурная сталь по ГОСТ 5781-61													Сталь прокатная марки ВКСт.3кп ГОСТ 380-60*				Всего
	Класс А-III								Класс А-I					Профиль				
	№ по сортаменту							Итого	ф мм				Итого	δ=12	δ=14		Итого	
	12	18	22	25	28				6	8	10							
КДXIIIк-3	14.4	31.4	131.9	168.0	608.0			953.7	20.5	71.0	38.9		130.4	2.7	10.1		17.8	1101

Примечания

1. Опалубочный чертеж колонны помещен на листе 35.
2. Рабочие чертежи каркасов со спецификациями и спецификации на отдельные стержни помещены на листах 64 ÷ 72.
3. При установке пространственных каркасов в опалубку колонн маркированные краской концы стержней должны быть обращены к низу колонны.
4. В таблицу расхода стали на колонну не включен расход стали на закладные элементы.
5. Марка бетона колонны –. 400.*

Госстрой СССР Проектный институт №1 г. Ленинград	Нач. отд. Ташкин; Гл. констр. пр. Чистов; Рукоп. гр. Шиф; Инженер Королев	Исполнит. Ташкин; Атаров; Проверил Жмайтис	Дата Цибаров; Лой; Королев; Котелино

ТК 1970	Сборные железобетонные двухветвевые колонны	КЭ-01-32 Выпуск XI
	Колонна КДXIIIк-3	Лист 52

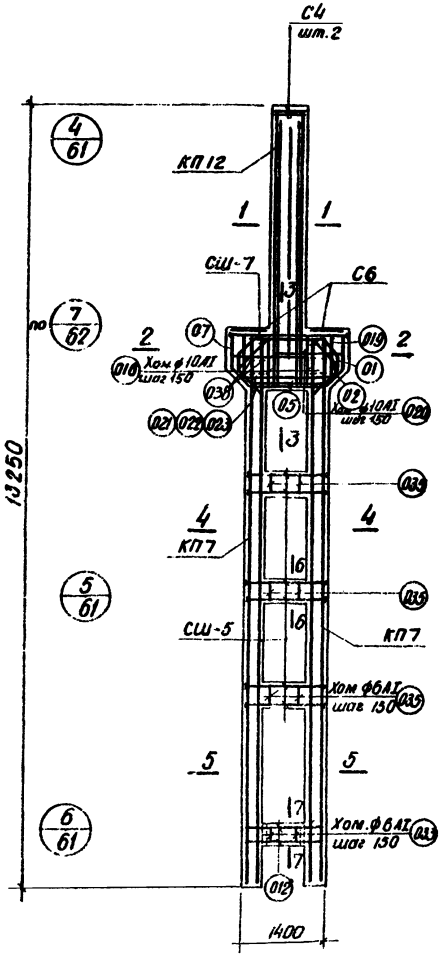

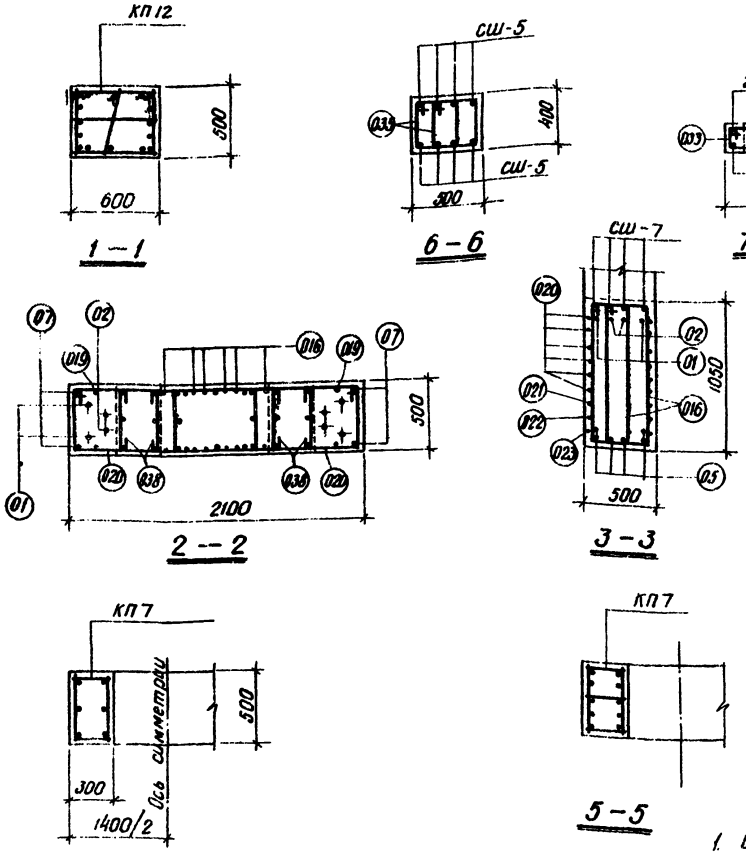

Спецификация арматурных изделий на одну колонну

59

Марка колонны	Марка арматурного изделия	Кол-во штук	N листа
КДXIIIк-4	КП7	2	69
	КП12	1	70
	СШ-7	4	71
	СШ-5	24	
	С4	2	
	С6	2	
	Поз.01	2	72
	Поз.02	2	
	Поз.05	6	
	Поз.07	4	
	Поз.012	4	
	Поз.016	12	
	Поз.019	2	
	Поз.020	12	
	Поз.021	1	
	Поз.022	1	
	Поз.023	1	
	Поз.033	4	
	Поз.035	36	
	Поз.038	12	

Выборка стали на одну колонну (кг)

Марка колонны	Арматурная сталь по ГОСТ 5781-61											Сталь прокатная марки ВКСт3кп ГОСТ 380-60*			Всего
	Класс А-III						Класс А-I								
	№№ по сортаменту					Итого	ф мм				Итого	Профиль		Итого	
	12	18	22	25	28		6	8	10			-δ=14	-δ=18		
КДXIIIк-4	13.2	72.3	92.6	256.0	697.2	1131.3	12.5	77.1	57.8		154.4	13.4	4.1	17.5	1303

Примечания

1. Опалубочный чертеж колонны помещен на листе 36.
2. Рабочие чертежи каркасов со спецификациями и спецификации на отдельные стержни помещены на листах 64 ÷ 72.
3. При установке пространственных каркасов в опалубку колонны маркированные краской концы стержней должны быть обращены к низу колонны
4. В таблицу расхода стали на колонну не включен расход стали на закладные элементы.
5. Марка бетона колонны — „400".

Гострой СССР Проектный институт г. Ленинград	Нач. отдела	Рашп	Лотмно
	Гл. констр. пр.	Цыборов	
	Рук. группы	Лой	
	Ст. инжен.		
	Инженер	Королев	Котелина
	Исполнит.		Проверил

ТК	Сборные железобетонные двухветвевые колонны	КЭ-01-52 Выпуск XIII
1970	Колонна КДXIIIк-4	Лист 53

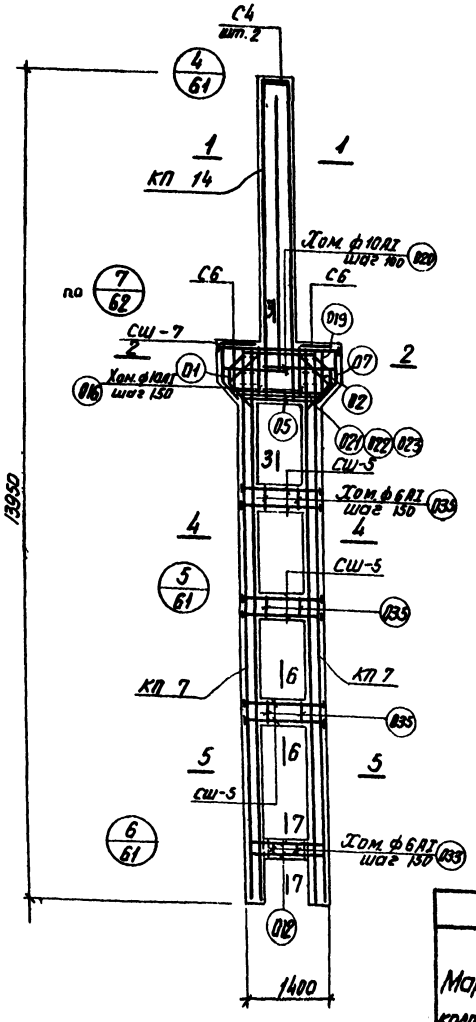

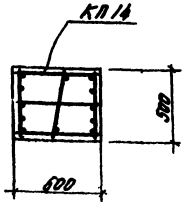

1—1

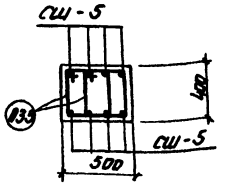

6—6

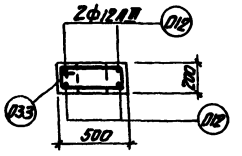

7—7

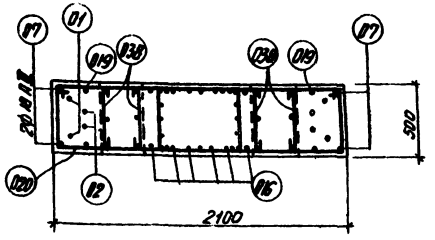

2—2

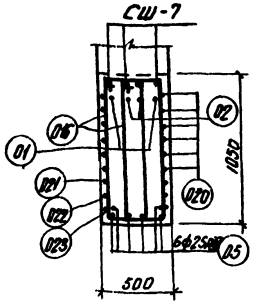

3—3

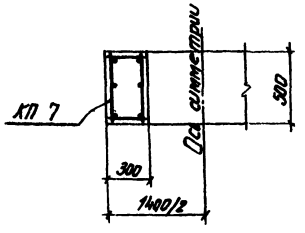

4—4

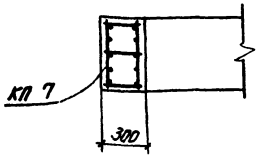

5—5

Спецификация арматурных изделий на одну колонну

60

Марка колонны	Марка арматурн изделия	К-во шт	N листа
КД XIIк-5	КП 14	1	70
	КП 7	2	69
	СШ-7	4	71
	СШ-5	24	
	С4	2	
	С6	2	
	Поз 01	2	72
	" 02	2	
	" 05	6	
	" 07	4	
	" 012	4	
	" 016	12	
	" 019	2	
	" 020	12	
	" 021	1	
	" 022	1	
	" 023	1	
	" 033	4	
	" 035	36	
	" 038	12	

Примечания

1. Опалубочный чертеж колонны помещен на листе 36
2. Рабочие чертежи каркасов со спецификациями и спецификации на отдельные стержни помещены на листах 64-72.
3. При установке пространственных каркасов в опалубку колонн маркированные краской концы стержней должны быть обращены к низу колонн
4. В таблицу расхода стали на колонну не включен расход стали на закладные элементы.
5. Марка бетона колонны — „400".

Выборка стали на одну колонну (кг)

Марка колонны	Арматурная сталь по ГОСТ 5781-61															Сталь прокатная марки ВКСт.3кп ГОСТ 380-60*			Всего
	Класс А-III								Итого	Класс А-I				Итого		Профиль		Итого	
	N по сортаменту									ф мм						-δ=14	-δ=18		
	12	18	22	25	28					6	8	10							
КД XIIк-5	15,2	22,3	44,2	146,6	855,6				1129,9	14,0	88,9	57,8		160,6		13,4	4,1	17,5	1308

ТК	Сборные железобетонные двухветвевые колонны	К9-01-52 Выпуск XII
1970	Колонна КД XIIк-5	Лист 54

10592 61

Госстрой СССР
Проектный институт
г. Ленинград

Нач. отд.		Рощо	Исполнитель	Ленинград	Лопина
Гл. констр. пр.		Гнидоров			
Рук. группы		Поп			
Ст. инжен.		Корольк	Проверил	Ямайн	Котелина
Инженер					

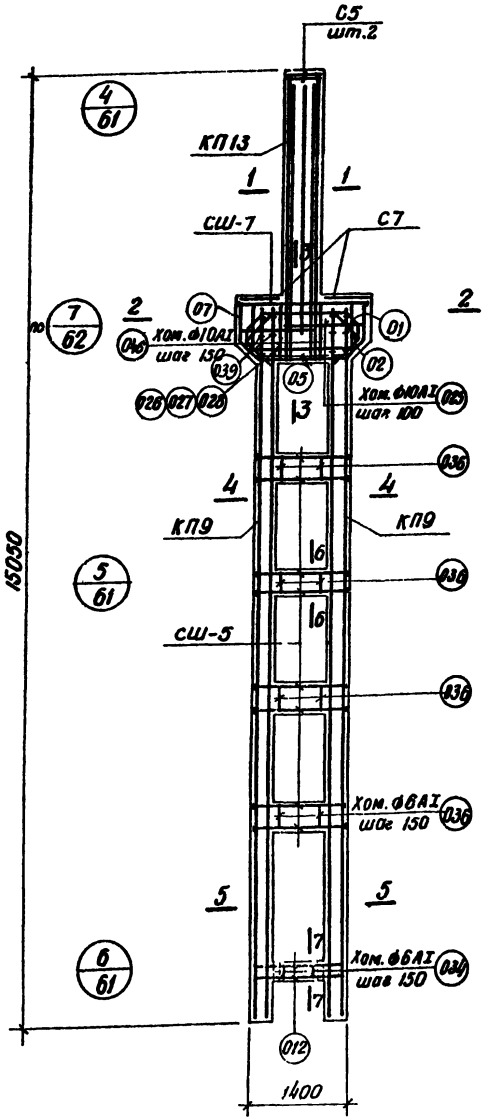

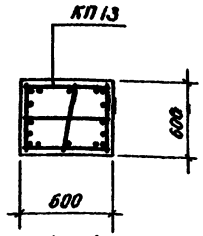

1—1

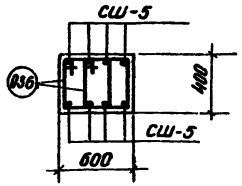

Б—Б

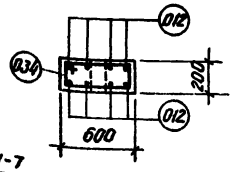

7—7

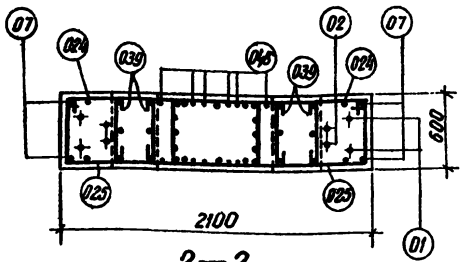

2—2

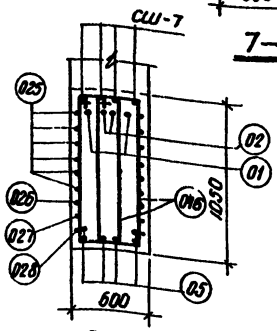

3—3

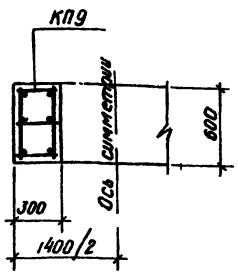

4—4

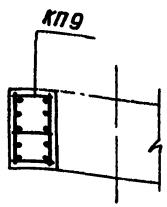

5—5

Спецификация арматурных изделий на одну колонну

61

Марка колонны	Марка арматурн. изделий	Кол-во штук	№ листа
КДXIIк-6	КП 13	1	70
	КП 9	2	69
	СШ-5	32	71
	СШ-7	4	
	С5	2	
	С7	2	
	Поз. 01	2	72
	Поз. 02	2	
	Поз. 05	6	
	Поз. 07	4	
	Поз. 012	8	
	Поз. 046	12	
	Поз. 024	2	
	Поз. 025	12	
	Поз. 026	1	
	Поз. 027	1	
	Поз. 028	1	
	Поз. 034	4	
	Поз. 036	48	
	Поз. 039	12	

Выборка стали на одну колонну (кг)

Марка колонны	Арматурная сталь по ГОСТ 5781-61										Сталь прокатная марки ВКСт 3 кп ГОСТ 380-60*			Всего
	Класс А-III						Класс А-I							
	№ по сортаменту					Итого	⌀ мм			Итого	Профиль		Итого	
	12	18	22	25	28		6	8	10		-δ=14	-δ=18		
КДXIIк-6	19.2	93.8	92.6	772.0	210.4	1188.0	38.9	58.6	62.7	160 2	17.9	4.1	22.0	1370

Примечания

1. Опалубочный чертеж колонны помещен на листе 36.
2. Рабочие чертежи каркасов со спецификациями и спецификации на отдельные стержни помещены на листах 64 ÷ 72.
3. При установке пространственных каркасов в опалубку колонны маркированные краской концы стержней должны быть обращены к низу колонны
4. В таблицу расхода стали на колонну не включен расход стали на закладные элементы.
5. Марка бетона колонны -„400."

ТК	Сборные железобетонные двухветвевые колонны	К9-01-52 Выпуск XII
1970	Колонна КДXIIк-6	Лист 55

Госстрой СССР
Проектный институт №1
г. Ленинград

Нач. отдела	Рощин	Исполнитель	Жемчужин	Хопина
Гл. констр. пр.	Шиборов			
Рук. группы	Лой			
Ст. инженер	Коваль	Проверил	Жемчужин	Котелина
Инженер				

10592 62

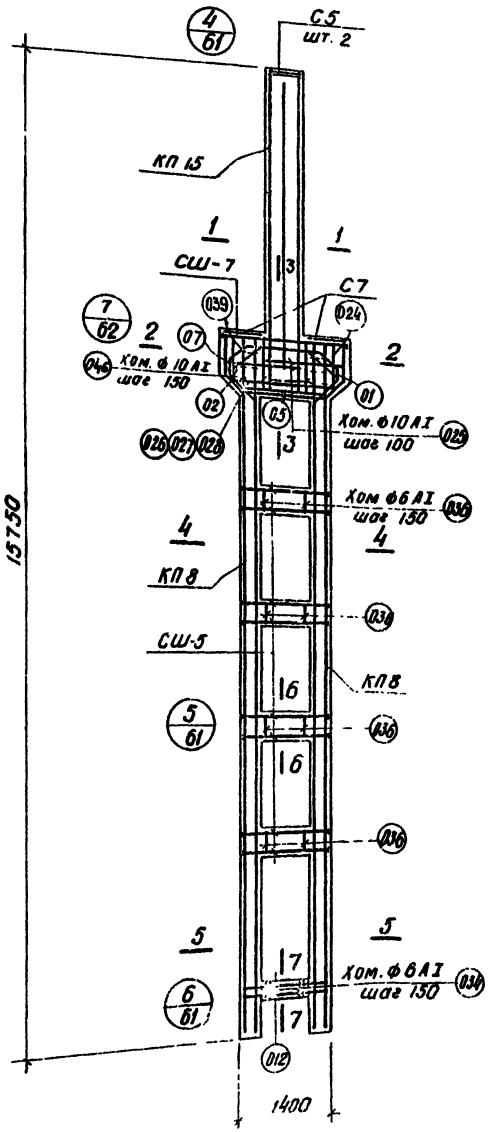

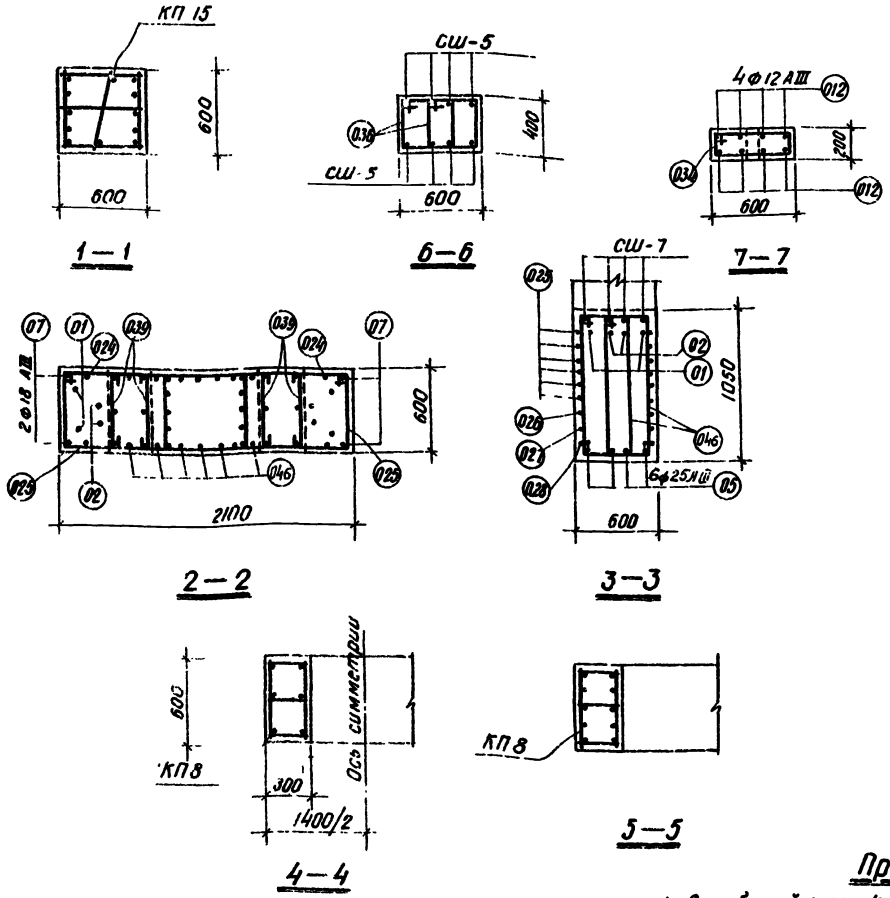

Спецификация арматурных изделий на одну колонну

62

Марка колонны	Марка арматурн. изделия	Кол-во штук	№ листа
КДXIIк-7	КП15	1	70
	КП8	2	69
	СШ-1	4	71
	СШ-5	32	
	С5	2	
	С7	2	
	Поз. 01	2	72
	" 02	2	
	" 05	6	
	" 07	4	
	" 012	8	
	" 046	12	
	" 024	2	
	" 025	12	
	" 026	1	
	" 027	1	
	" 028	1	
	" 034	4	
	" 036	48	
	" 039	12	

Выборка стали на одну колонну (кг)

Марка колонны	Арматурная сталь по ГОСТ 5781-61											Сталь прокатная марки ВСт3кп ГОСТ 380-60*			Всего
	Класс А-III							Класс А-I							
	№ по сортаменту						Итого	ф мм			Итого	Профиль		Итого	
	12	18	22	25	28			6	8	10		ф14	ф18		
КДXIIк-7	20.4	93.8	40.2	830.6	158.4		1143.4	51.5	40.5	62.7	154.7	17.9	4.1	22.0	1320

Примечания

1. Опалубочный чертеж колонны помещен на листе 36.
2. Рабочие чертежи каркасов со спецификациями и спецификации на отдельные стержни помещены на листах 64 ÷ 72.
3. При установке пространственных каркасов в опалубку колонны маркировонные краской концы стержней должны быть обращены к низу колонны.
4. В таблицу расхода стали на колонну не включен расход стали на закладные элементы.
5. Марка бетона колонны — „400".

ТК	Сборные железобетонные двухветвевые колонны	КЭ-01-52 Выпуск XII
1970	Колонна КДXIIк-7	Лист 56

Госстрой СССР, Гл. отделение, Гл. конструктор, Рук. группы, Ст. инженер, Инженер

Проектный институт №1, г. Ленинград

Рыжа, Цыборов, Лой, Коробль

Исполнит., Проверил, Лапина, Котелина

10592 63

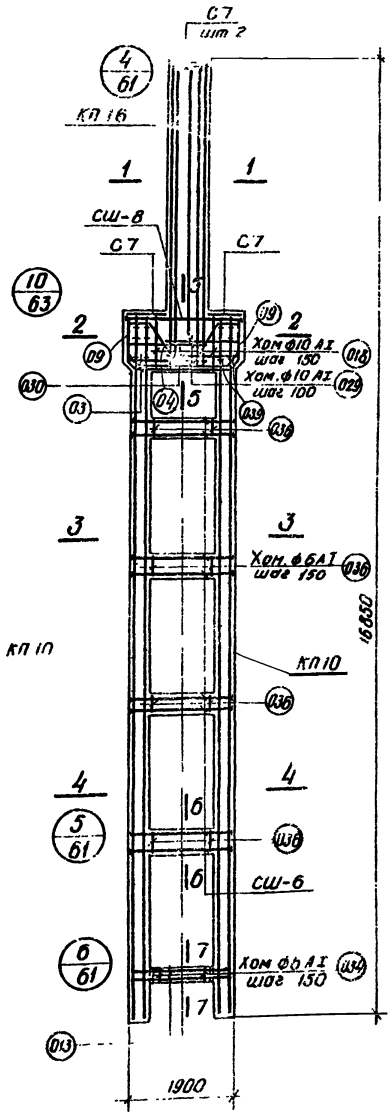

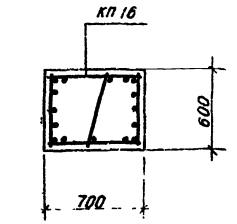

1—1

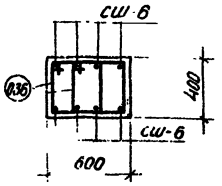

6—6

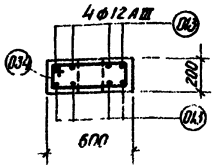

7—7

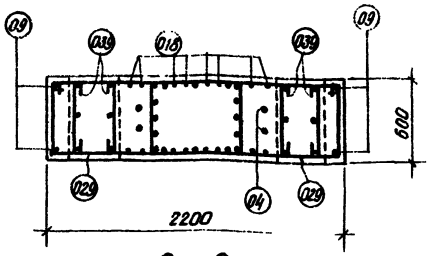

2—2

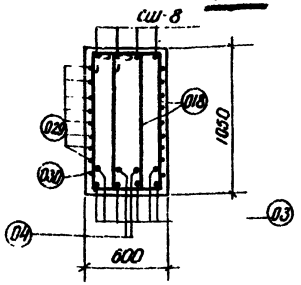

5—5

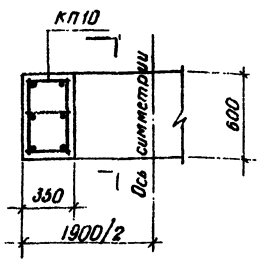

3—3

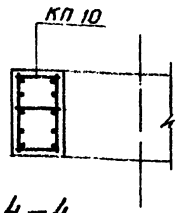

4—4

Спецификация арматурных изделий на одну колонну

63

Марка колонны	Марка арматурных изделий	Кол-во штук	№ листа
КДXIIIк-8	КП 10	2	69
	КП 16	1	70
	СШ-6	32	71
	СШ-8	4	
	С7	4	
	Поз 03	6	72
	„ 04	2	
	„ 09	4	
	„ 013	8	
	„ 018	16	
	„ 029	16	
	„ 030	2	
	„ 034	7	
	„ 036	64	
	„ 039	12	

Выборка стали на одну колонну (кг)

Марка колонны	Арматурная сталь по ГОСТ 5781-61											Сталь прокатная марки ВКСт.3 кп ГОСТ 380-80*			Всего
	Класс А-III							Класс А-I							
	№ по сортаменту						Итого	ф мм			Итого	Профиль		Итого	
	12	18	22	25	28			6	8	10		-δ=14	-δ=16		
КДXIIIк-8	23.6	26.7	135.4	395.4	389.2		1410.3	42.3	63.4	75.6	181.3	2.2	20.2	22.4	1614

Примечания

1. Опалубочный чертеж колонны помещен на листе 37.
2. Рабочие чертежи каркасов со спецификациями и спецификации на отдельные стержни помещены на листах 64 ÷ 72.
3. При установке пространственных каркасов в опалубку колонны маркированные краской концы стержней должны быть обращены к низу колонны.
4. В таблицу расхода стали на колонну не включен расход стали на закладные элементы.
5. Марка бетона колонны – „400".

ТК	Сборные железобетонные двухветвевые колонны	КЭ-01-52 Выпуск XIII
1970	Колонна КДXIIIк-8	Лист 37

Госстрой СССР Проектный институт № 1 г. Ленинград

Нач. отд. Рошо; Гл. конструктор Цыбаров; Рук. гр. Лой; Инженер Королев; Исполнил Инженер Жевелов; Проверил Инженер Котелина

10592

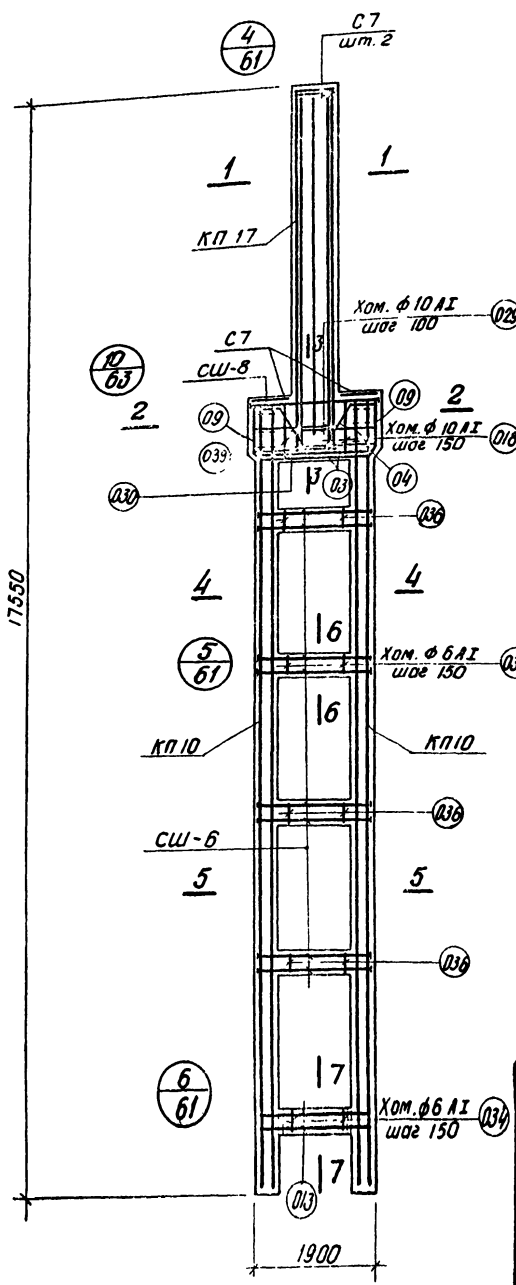

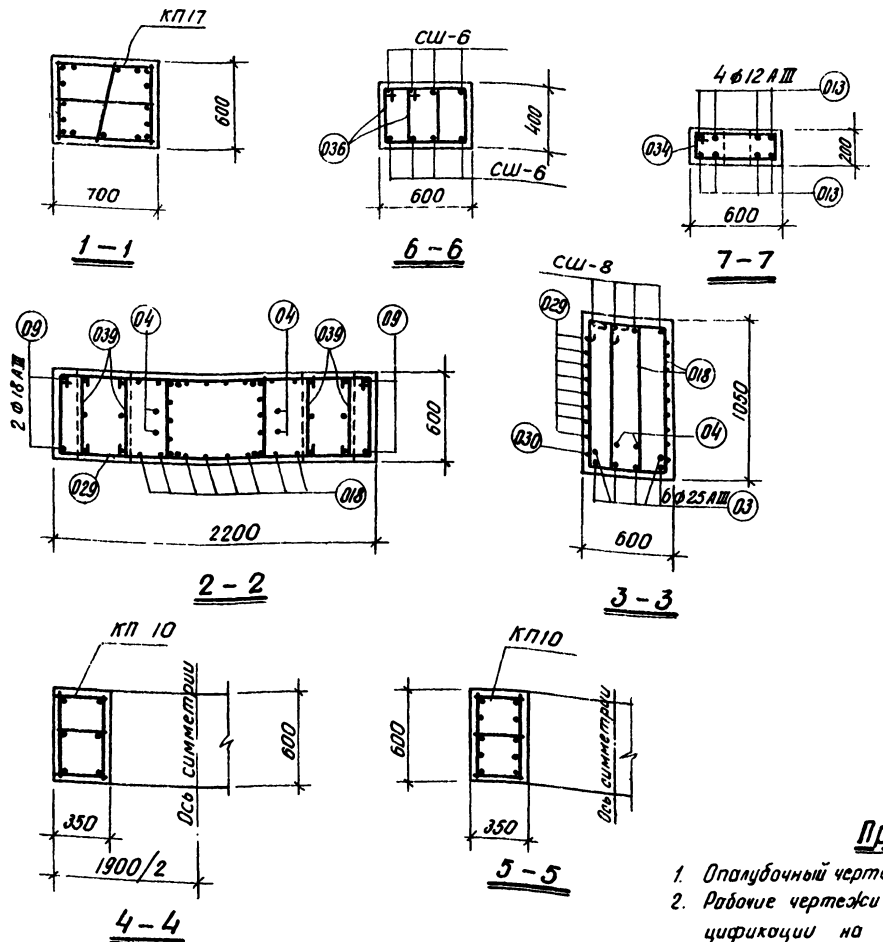

Спецификация арматурных изделий на одну колонну

64

Марка колонны	Марка арматурн. изделия	К-во шт.	№ листа
КД XII к-9	КП 10	2	69
	КП 17	1	70
	СШ-6	32	71
	СШ-8	4	
	С7	4	
	Поз 03	6	72
	" 04	2	
	" 09	4	
	" 013	8	
	" 018	16	
	" 029	16	
	" 030	2	
	" 034	7	
	" 036	64	
	" 039	12	

Примечания

1. Опалубочный чертеж колонны помещен на листе 37.
2. Рабочие чертежи каркасов со спецификациями и спецификации на отдельные стержни помещены на листах 64 ÷ 72.
3. При установке пространственных каркасов в опалубку колонны маркированные краской концы стержней должны быть обращены к низу колонны
4. В таблицу расхода стали на колонну не включен расход стали на закладные элементы.
5. Марка бетона колонны — „400".

Выборка стали на одну колонну (кг)

Марка колонны	Арматурная сталь по ГОСТ 5781-61													Сталь прокатная марки ВКСт.3кп ГОСТ 380-60*			Всего
	Класс А-III							Итого	Класс А-I				Итого	Профиль		Итого	
	N по сортаменту								ф мм					δ=14	δ=16		
	12	18	22	25	28				6	8	10						
КДXIIк-9	25.0	26.7	244.6	856.0	233.6			1385.9	71.0	55.4	75.6	202.0		2.2	20.2	22.4	1610

ТК	Сборные железобетонные двухветвевые колонны	КЭ-01-52 Выпуск XII	
1970	Колонна КДXIIк-9	Лист	58

Госстрой СССР Проектный институт №1 г. Ленинград

Нач отд — Рамо; Зам. конструктора — Цыборов; Руководитель гр. — Король; Инженер — Королев; Исполнил — Зышковская, Орлова; Проверил — Котелина

10592 65

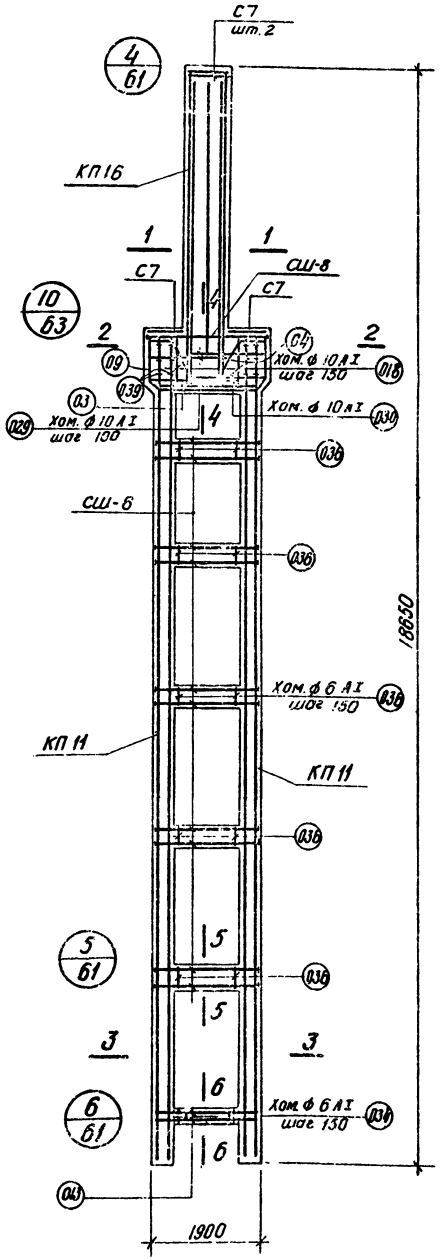

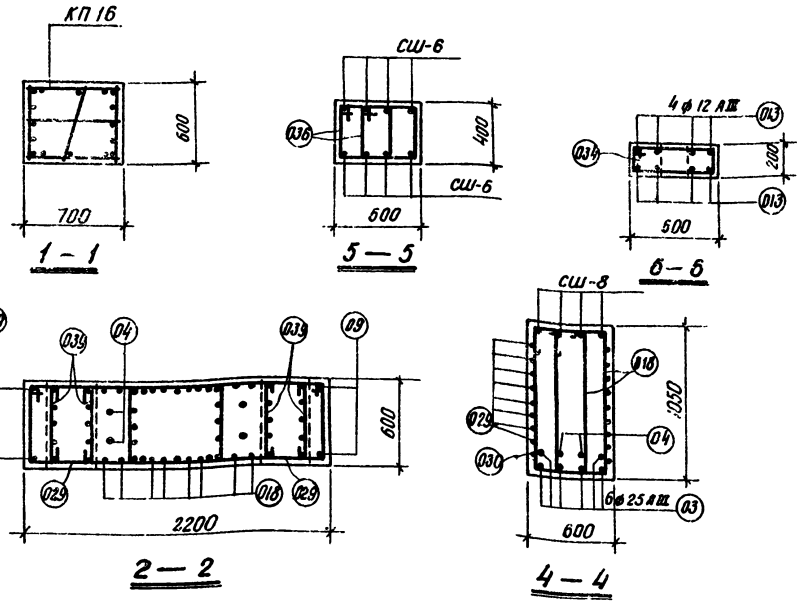

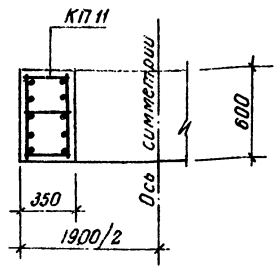

Спецификация арматурных изделий на одну колонну

65

Марка колонны	Марка арматурн. изделия	Кол-во штук	№ листа
КДXIIIк-10	КП 11	2	69
	КП 16	1	70
	СШ-6	40	71
	СШ-8	4	
	С7	4	
	Поз. 03	6	72
	" 04	2	
	" 09	4	
	" 013	8	
	" 018	16	
	" 029	16	
	" 030	2	
	" 034	7	
	" 036	80	
	" 039	12	

Примечания

1. Опалубочный чертеж колонны помещен на листе 37.
2. Рабочие чертежи каркасов со спецификациями и спецификации на отдельные стержни помещены на листах 64 ÷ 72.
3. При установке пространственных каркасов в опалубку колонны маркированные краской концы стержней должны быть обращены к низу колонны.
4. В таблицу расхода стали на колонну не включен расход стали на закладные элементы.
5. Марка бетона колонны — „400."

Выборка стали на одну колонну (кг)

Марка колонны	Арматурная сталь по ГОСТ 5781-61												Сталь прокатная марки ВК ст. 3кп ГОСТ 380-60*			Всего
	Класс А-III							Класс А-I								
	№ по сортаменту						Итого	ф мм				Итого	Профиль		Итого	
	12	18	22	25	28			6	8	10			-δ=14	-δ=16		
КДXIIIк-10	23.6	26.7	219.2	578.2	702.4		1850.1	57.5	94.8	75.6		227.9	2.2	25.2	27.4	2105

ТК	Сборные железобетонные двухветвевые колонны	КЭ-01-52 Выпуск XII	
1970	Колонна КДXIIIк-10	Лист	59

Госстрой СССР Проектный институт №1 г. Ленинград

Нач. отд.			
Зт. пластр. по			
Рук. гр.			
Инженер			
Разработ.	Чибисов		
Исполнит.			
Гл. инж.		Гинзбургская	
Гл. арх.		Перова	
Проверил			Котелнико

10592 66

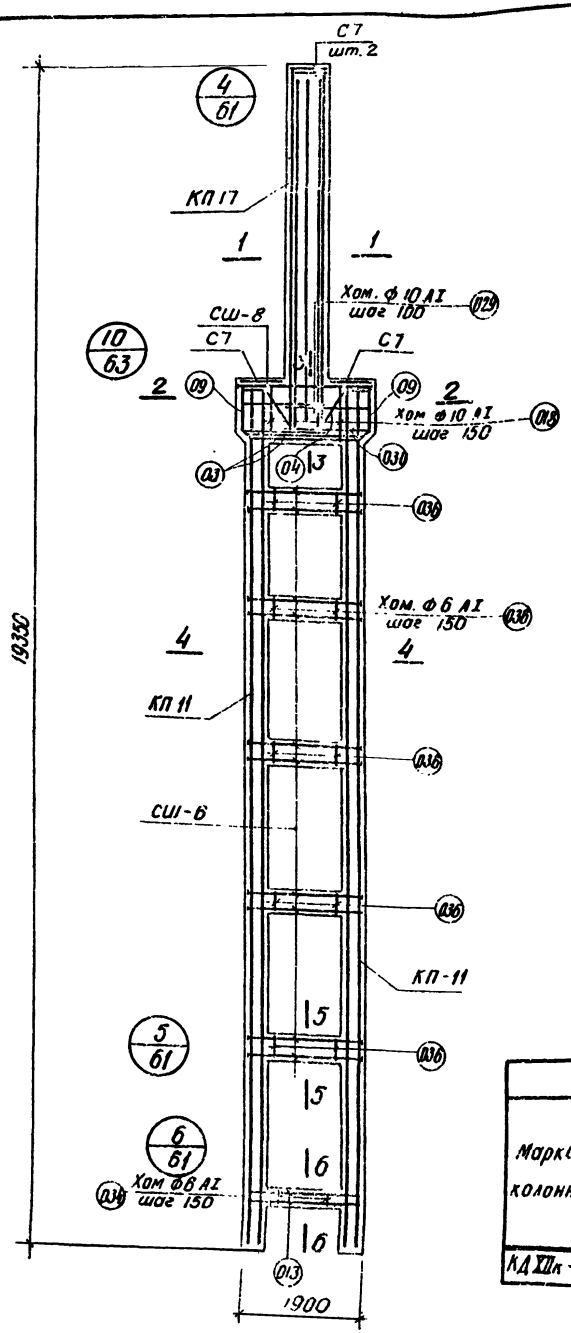

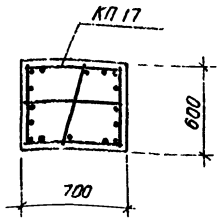

1—1

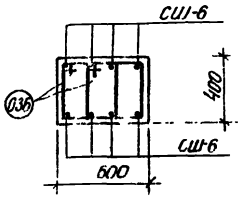

5—5

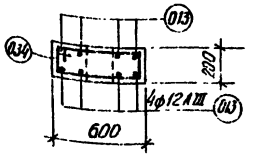

6—6

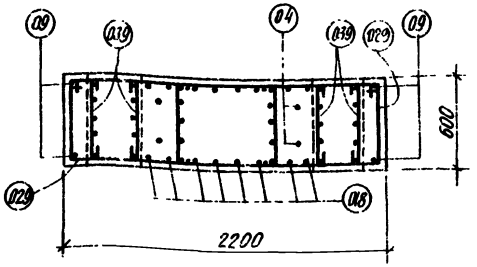

2—2

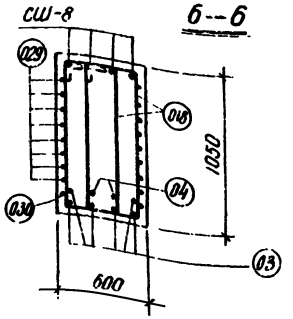

3—3

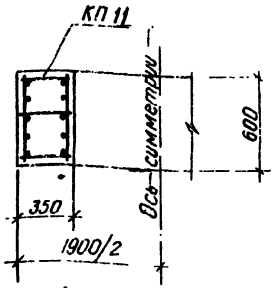

4—4

Спецификация арматурных изделий на одну колонну

66

Марка колонны	Марка арматурн. изделия	Кол-во штук	№ листа
КДXII к-11	КП 11	2	69
	КП 17	1	70
	СШ-6	40	71
	СШ-8	4	
	С7	4	
	Поз 03	6	72
	„ 04	2	
	„ 09	4	
	„ 013	8	
	„ 018	16	
	„ 029	16	
	„ 030	2	
	„ 034	7	
	„ 036	80	
	„ 039	12	

Примечания

1. Опалубочный чертеж колонны помещен на листе 37.
2. Рабочие чертежи каркасов со спецификациями и спецификации на отдельные стержни помещены на листах 64 — 72
3. При установке пространственных каркасов в опалубку колонны маркированные краской концы стержней должны быть обращены к низу колонны.
4. В таблицу расхода стали на колонну не включен расход стали на закладные элементы.
5. Марка бетона колонны — „400".

Выборка стали на одну колонну (кг)

Марка колонны	Арматурная сталь по ГОСТ 5781-61													Сталь прокатная марки ВК Ст 3 кп ГОСТ 380-60*			Всего
	Класс А-III								Класс А-I								
	№ по сортаменту							Итого	ф мм			Итого		Профиль		Итого	
	12	18	22	25	28				6	8	10			-δ=14	-δ=16		
КДXIIк-11	25.0	267	288.4	938.8	546.8			1825.7	63.8	86.8	75.6	226.2		2.2	25.2	27.4	2079

ТК	Сборные железобетонные двухветвевые колонны	КЭ-01-52 Выпуск XII
1970	Колонна КДXII к-11	Лист 60

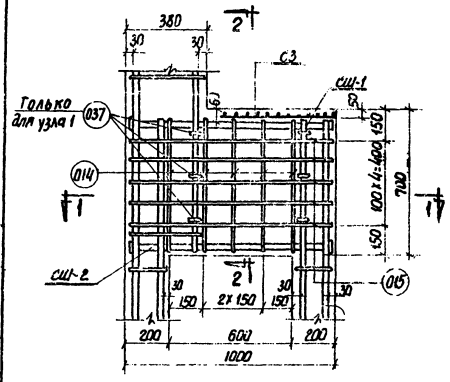

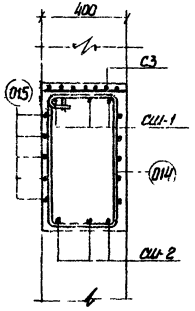

2—2

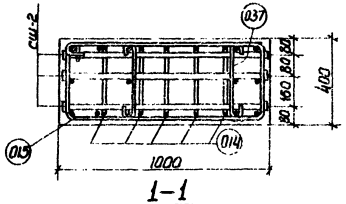

1—1

1 2

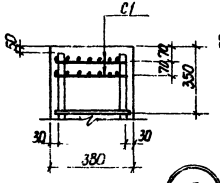

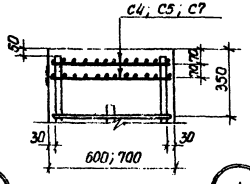

3 4

Для железобетонных стропильных и подстропильных конструкции

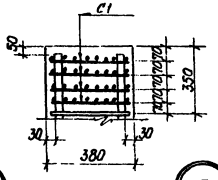

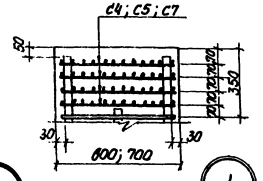

3 4

Для стальных стропильных и подстропильных конструкций

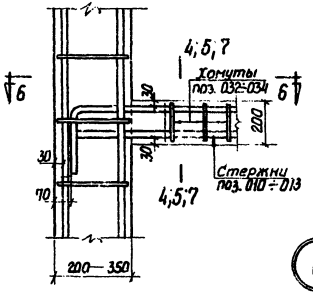

6

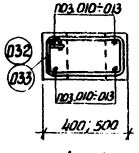

4—4

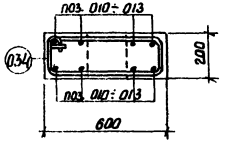

5—5

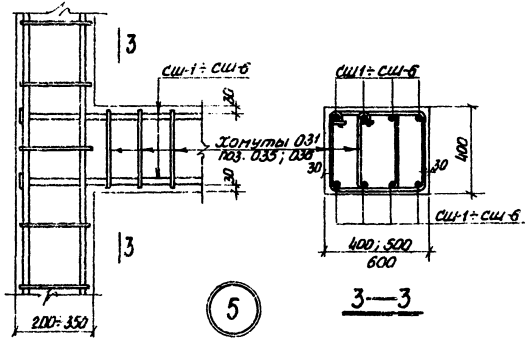

5

3—3

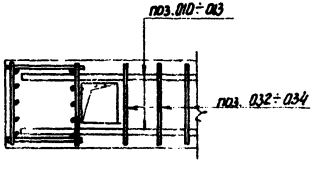

6—6

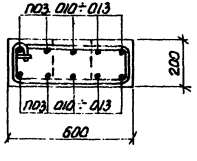

7—7

ТК	Сборные железобетонные двухветвевые колонны	КЗ-01-52 Выпуск XII	
1970	Детали армирования колонн. Узлы 1÷6	Лист	61

Госстрой СССР Проектный институт г. Ленинград

Нач. отд.		Даша Шибаров	Лапина
Гл. кон. пр.		Лой Котелина	Котелина
Рук. группы			Зверин
Инженер			

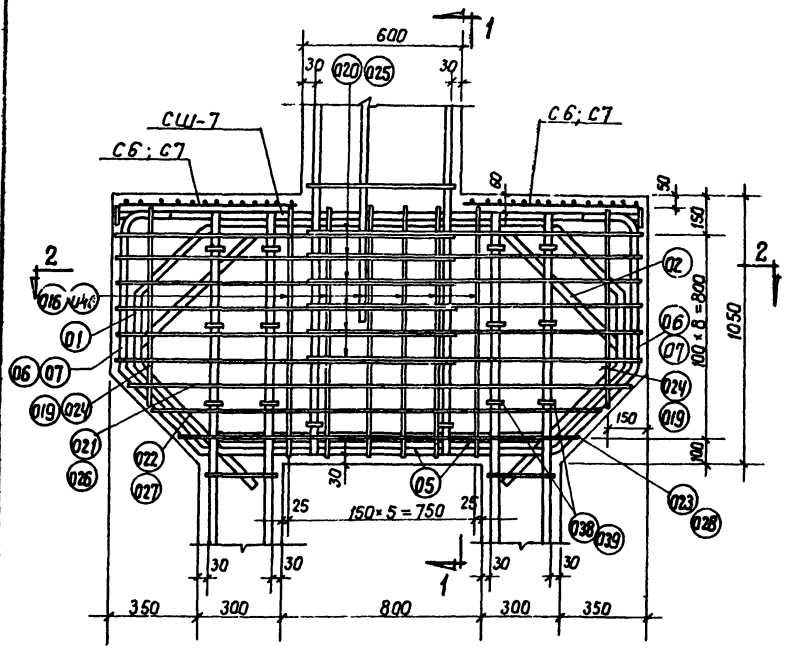

7

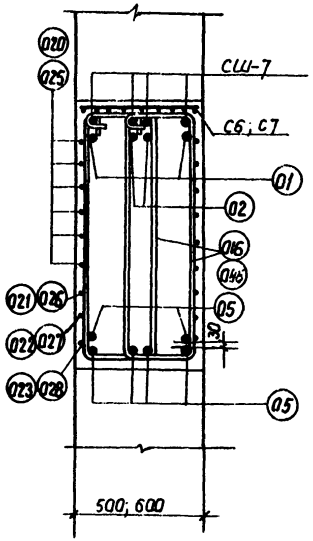

1 – 1

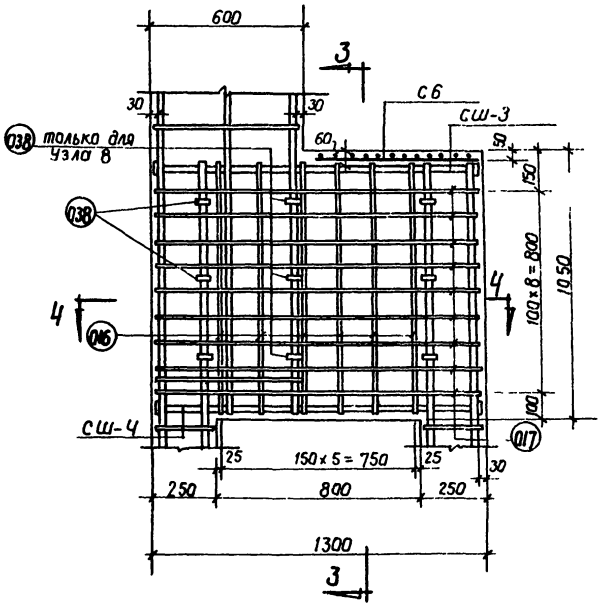

8 9

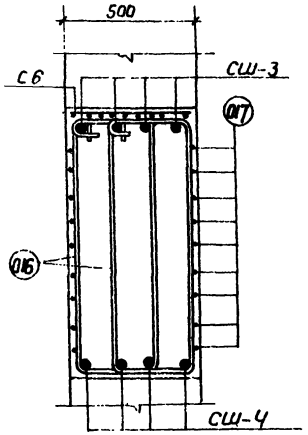

3 – 3

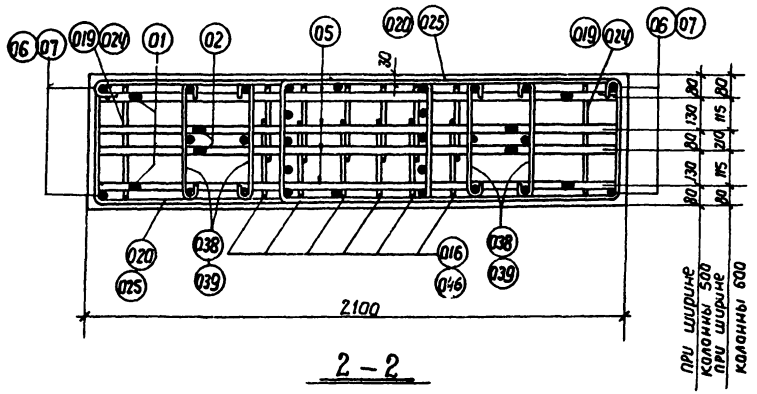

2 – 2

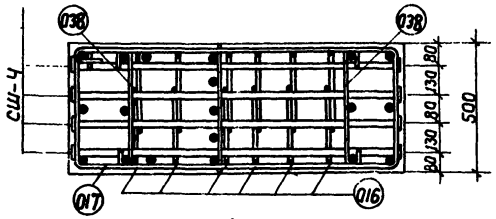

4 – 4

Примечание

Армирование колонн см. на листах 39 ÷ 60

ТК	Сборные железобетонные двухветвевые колонны	КЭ-01-52 Выпуск XII	
1970	Детали армирования колонн Узлы 7 ÷ 9	Лист	62

Госстрой СССР
Проектный институт N 1
г. Ленинград

Нач. отдела		Рецин	
Гл. констр. пр.		Цибуров	
Рук. группы		Лой	
Инженер	Королев	Королев	Проверил
			Исполнил
			Перова
			Котелина

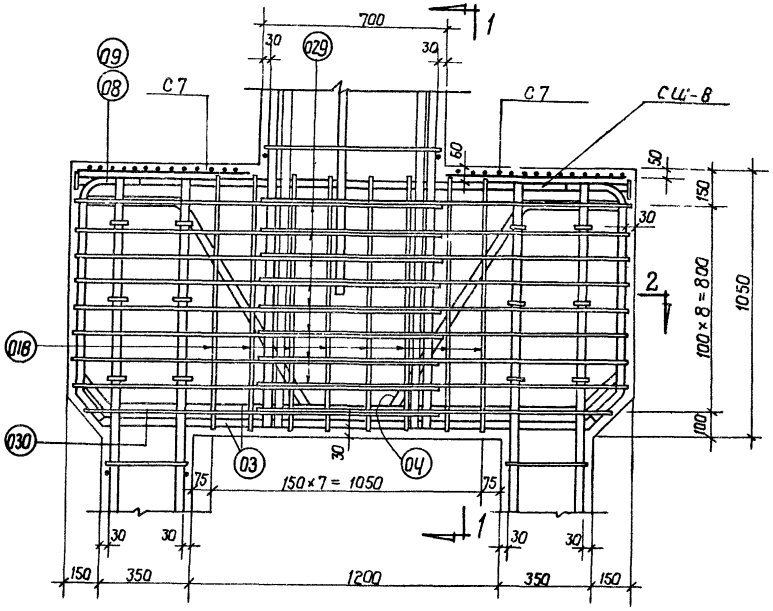

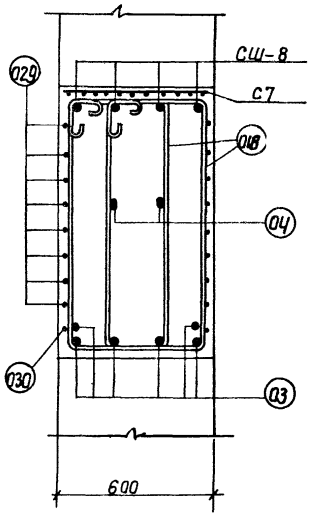

1 — 1

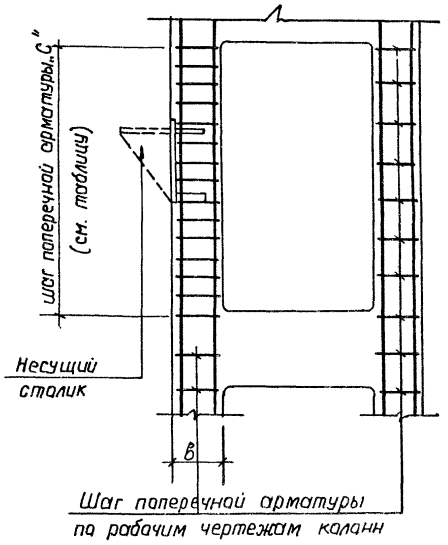

Деталь Б

Шаг поперечной арматуры в местах установки несущих столиков для стеновых панелей

Шаг колонн 6 м		Шаг колонн 12 м	
в	с	в	с
200	100	250	75

10

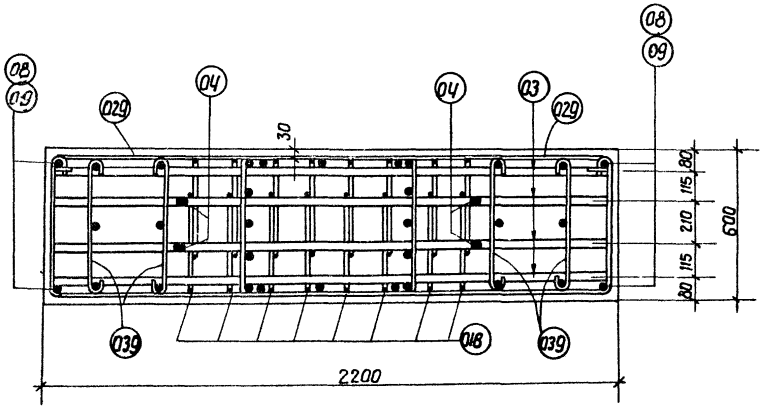

2 — 2

Примечания

1. Установку поперечной арматуры по детали „Б" выполнять во всех колоннах в местах расположения столиков для опирания стеновых панелей.
2. Расход стали на дополнительную поперечную арматуру не включен в общий расход стали на колонны.
3. Армирование колонн см. на листах 39÷60.

ТК	Сборные железобетонные двухветвевые колонны	КЭ-01-52 Выпуск XII
1970	Детали армирования колонн Узел „10". Деталь „Б"	Лист 63

Госстрой СССР
Проектный институт N1
г. Ленинград

Нач. отдела			
Гл. констр. пр.	Рощин	Исполнитель	Перова
Рук. группы	Цибараб		
Инженер	Лой	Проверил	Котелина
	Карелев		

10592 70

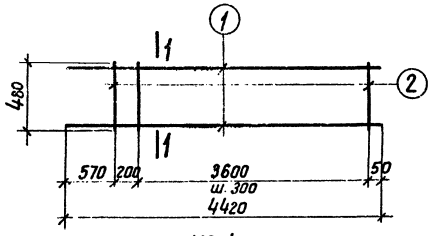

КР 1

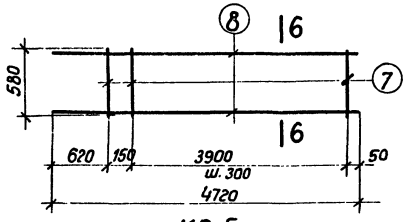

КР 5

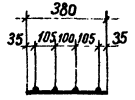

3—3

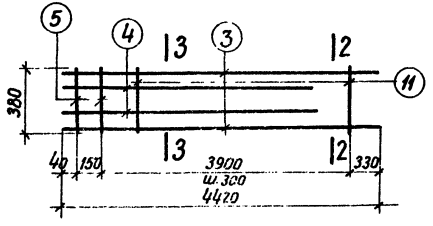

КР 2

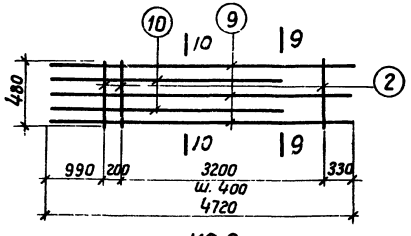

КР 6

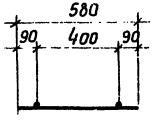

4—4

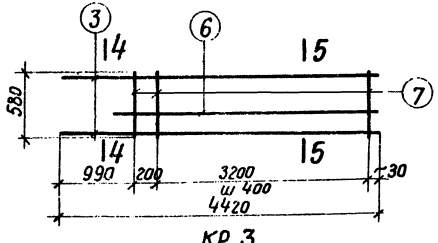

КР 3

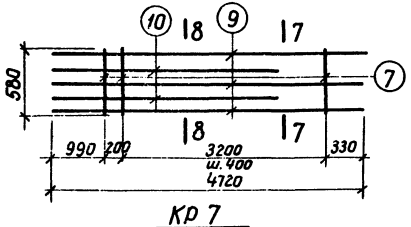

КР 7

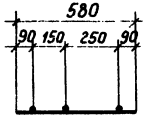

5—5

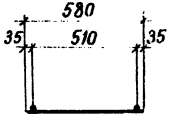

6—6

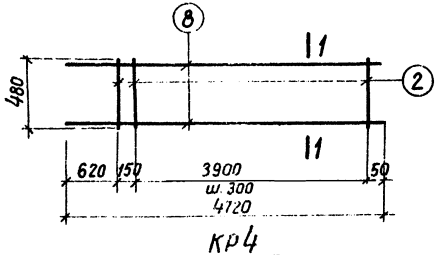

КР4

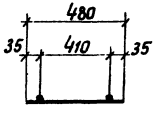

1—1

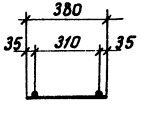

2—2

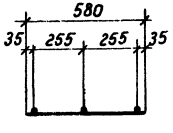

7—7

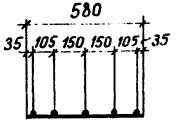

8—8

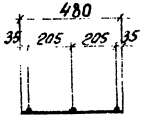

9-9

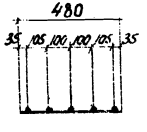

10-10

Примечание см на листе 67

Спецификация стали на одну арматурное изделие

70

Марка изделия	NN поз.	Эскиз	Ф мм	Длина мм	Кол шт	Общая длина м	Вес кг
КР1	1	—	12AIII	4420	2	8,8	7,8
	2		6AI	480	14	6,7	1,5
						Итого	9,3
КР2	3	—	22AIII	4420	2	8,8	26,2
	4		16AIII	3100	2	7,4	11,7
	5		16AIII	380	2	0,8	1,3
	11		6AI	380	13	4,9	1,1
						Итого	40,3
КР3	3	—	22AIII	4420	2	8,8	26,2
	6		12AIII	4000	1	4,0	3,6
	7		6AI	580	10	5,8	1,3
						Итого	31,1
КР4	8	—	12AIII	4720	2	9,4	8,4
	2		6AI	480	15	7,2	1,6
						Итого	10,0
КР5	8	—	12AIII	4720	2	9,4	8,4
	7		6AI	580	15	8,7	1,9
						Итого	10,3
КР6	9	—	25AIII	4720	3	14,2	54,1
	10		25AIII	4000	2	8,0	30,8
	2		6AI	480	10	4,8	1,1
						Итого	86,6
КР7	9	—	25AIII	4720	3	14,2	54,7
	10		25AIII	4000	2	8,0	30,8
	7		6AI	580	10	5,8	1,3
						Итого	86,8

Госстрой СССР	Нач. отдела		Исполнил
ПРОЕКТНЫЙ ИНСТИТУТ №1	Гл. констр. пр.	Раша	Шидаров
г. Ленинград	Рук. группы		Лой
	Ст. инженер		Проверил
	Инженер		Королев.

Гл. специалист Королев

ТК 1970

Сборные железобетонные двухветвевые колонны

Пл. с коробкой
КР1 - КР7

КЭ 01-52
Выпуск XII
лист 64

10592 71

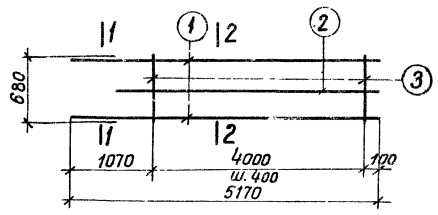

КР 8

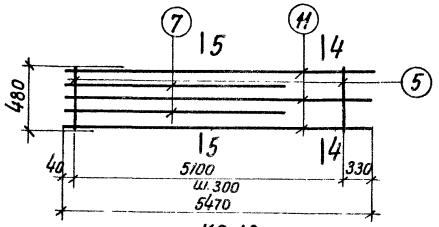

КР 12

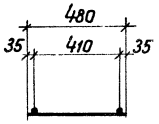

3—3

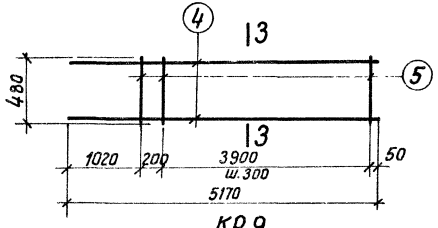

КР 9

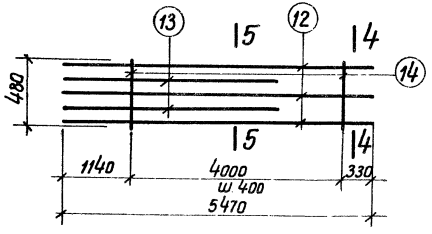

КР 13

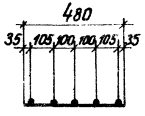

5—5

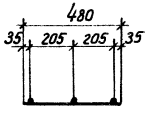

4—4

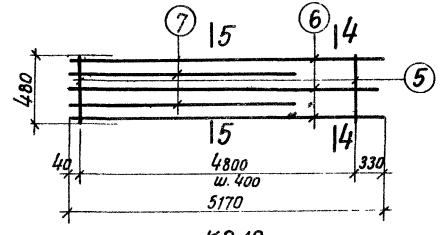

КР 10

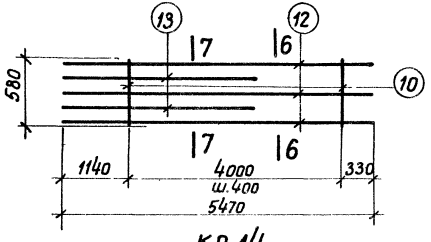

КР 14

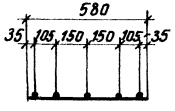

7—7

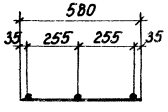

6—6

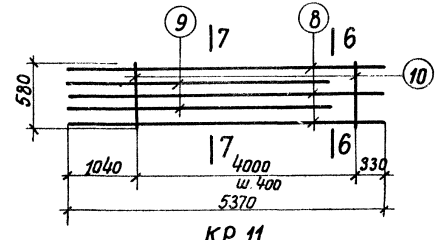

КР 11

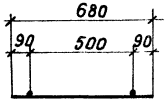

1—1

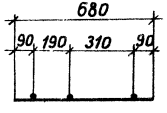

2—2

Спецификация стали на одно арматурное изделие

71

Марка изделия	Н/Н поз.	Эскиз	Ф мм	Длина мм	Кол. шт.	Общ. длина м	Вес кг.
КР 8	1	—	25АIII	5170	2	10,3	39,7
	2		12АIII	4720	1	4,7	4,2
	3		6АI	680	11	7,5	1,7
						Итого	45,6
КР 9	4	—	12АIII	5170	2	10,3	9,2
	5		6АI	480	15	7,2	1,6
						Итого	10,8
КР 10	6	—	22АIII	5170	3	15,5	46,2
	7		22АIII	4000	2	8,0	23,8
	5		6АI	480	13	6,2	1,4
						Итого	71,4
КР 11	8	—	28АIII	5370	3	16,1	77,8
	9		25АIII	4420	2	8,8	33,9
	10		8АI	580	11	6,4	2,5
						Итого	114,2
КР 12	11	—	22АIII	5470	3	16,4	48,9
	7		22АIII	4000	2	8,0	23,8
	5		6АI	480	18	8,6	1,9
						Итого	74,6
КР 13	12	—	28АIII	5470	3	16,4	79,2
	13		25АIII	4000	2	8,0	30,8
	14		8АI	480	11	5,3	2,1
						Итого	112,1
КР 14	12	—	28АIII	5470	3	16,4	79,2
	13		25АIII	4000	2	8,0	30,8
	10		8АI	580	11	6,4	2,5
						Итого	112,5

Примечания см. на листе 67.

Госстрой СССР Проектный институт N1 г. Ленинград	Нач. отдела	Рыжа	Бабушкин
	Гл. инженер. пр.	Цыбров	
	Рук. группы	Лой	Королев
	Ст. инженер		Проверил
	Инженер	Королев	Исполнит.

ТК 1970	Сборные железобетонные двухветвевые колонны. Плоские каркасы КР 8 ÷ КР 14	КЭ-01-52 Выпуск XII. Лист 65

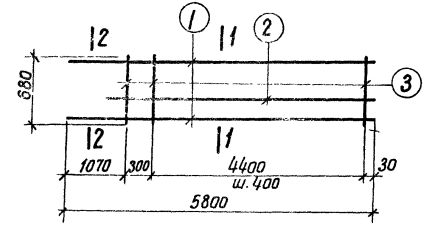

КР 15

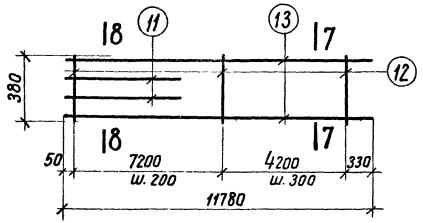

КР 19

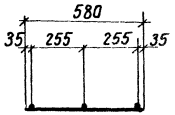

3—3

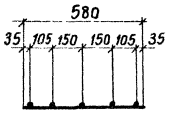

4—4

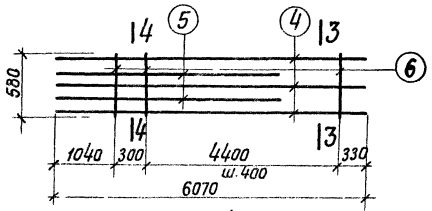

КР 16

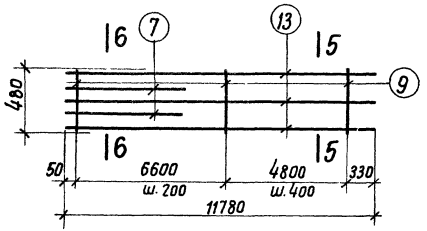

КР 20

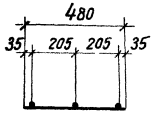

5—5

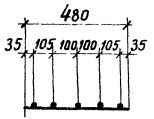

6—6

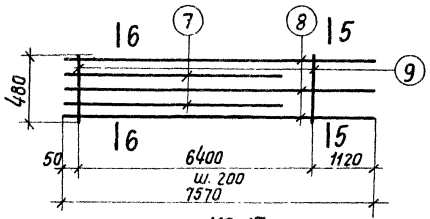

КР 17

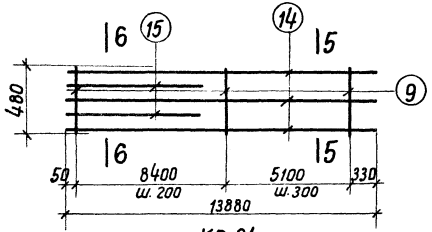

КР 21

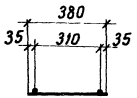

7—7

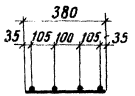

8—8

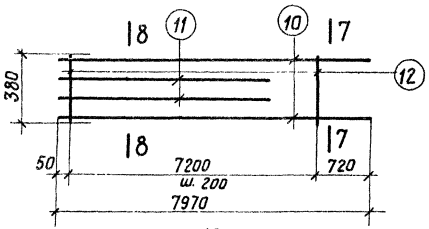

КР 18

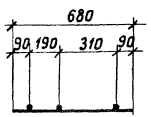

1—1

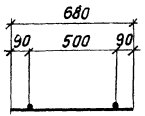

2—2

Спецификация стали на одно арматурное изделие. 72

Марка издел.	№№ поз.	Эскиз	Ф мм	Длина мм	Кол. шт.	Общ. длина м	Вес кг
КР15	1	—	22AIII	5800	2	11,6	34,6
	2		12AIII	5470	1	5,5	4,9
	3		6AI	680	13	8,8	2,0
						Итого	41,5
КР16	4	—	25AIII	6070	3	18,2	70,0
	5		25AIII	4420	2	8,8	33,9
	6		6AI	580	13	7,5	1,7
						Итого	105,6
КР17	7	—	28AIII	4000	2	8,0	38,6
	8		25AIII	7570	3	22,7	87,4
	9		8AI	480	33	15,8	6,2
						Итого	132,2
КР18	10	—	25AIII	7970	2	15,9	61,2
	11		22AIII	4000	2	8,0	23,8
	12		6AI	380	37	14,1	3,1
						Итого	88,1
КР19	13	—	25AIII	11780	2	23,6	90,9
	11		22AIII	4000	2	8,0	23,8
	12		6AI	380	51	19,4	4,3
						Итого	119,0
КР20	13	—	25AIII	11780	3	35,3	135,9
	7		28AIII	4000	2	8,0	38,6
	9		8AI	480	46	22,1	8,7
						Итого	183,2
КР21	14	—	28AIII	13880	3	41,6	200,9
	15		25AIII	5470	2	10,9	42,0
	9		8AI	480	60	28,8	11,4
						Итого	254,3

Примечания см. на листе 67

Госстрой СССР Проектный институт № 1 г. Ленинград	Нач. отдела		Бабушкин
	Гл. констр. пр.		
	Рук. группы	Раша	Королев
	Ст. инженер	Цибаров	
	Инженер	Лой	
	Исполнит.		Королев
	Проверил		

ТК 1970	Сборные железобетонные двухветвевые колонны. Плоские каркасы КР 15 – КР 21	КЭ-01-52 Выпуск XII Лист 66

10.5.92 73

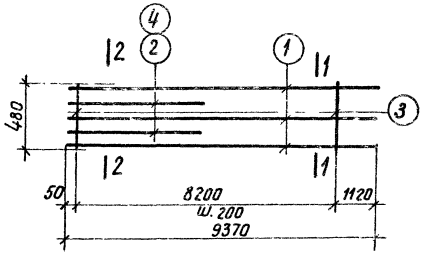

КР22, КР23

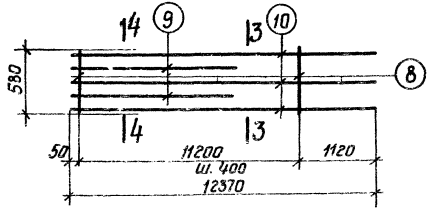

КР 26

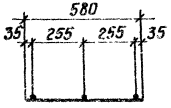

3—3

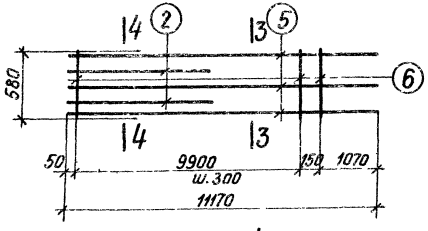

КР 24

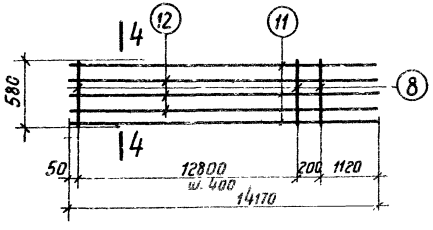

КР 27

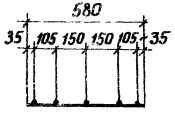

4—4

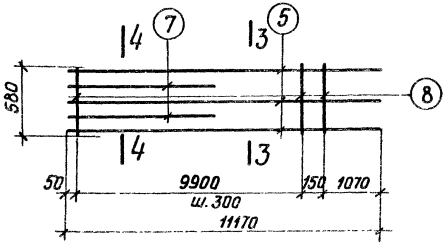

КР 25

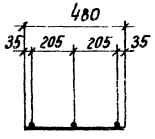

1—1

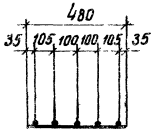

2—2

Спецификация стали на одна арматурное изделие

73

Марка издел.	Нн поз	Эскиз	ф мм	Длина мм.	Кол шт.	Общая длина м	Вес кг.
КР 22	1	—	28АIII	9370	3	28,1	135,7
	2		25АIII	5470	2	10,9	42,0
	3		8АI	480	42	20,2	8,0
						Итого	185,7
КР 23	1	—	28АIII	9370	3	28,1	135,7
	4		28АIII	4000	2	8,0	38,6
	3		8АI	480	42	20,2	8,0
						Итого	182,2
КР 24	5	—	25АIII	11170	3	33,5	129,0
	2		25АIII	5470	2	10,9	42,0
	6		6АI	580	35	20,3	4,6
						Итого	175,6
КР 25	7	—	28АIII	5470	2	10,9	52,6
	5		25АIII	11170	3	33,5	129,0
	8		8АI	580	35	20,3	8,0
						Итого	189,6
КР 26	9	—	28АIII	6070	2	12,1	58,4
	10		25АIII	12370	3	37,1	142,8
	8		8АI	580	29	16,8	6,6
						Итого	207,8
КР 27	11	—	28АIII	14170	2	28,3	136,7
	12		25АIII	14170	3	42,5	163,5
	8		8АI	580	34	19,7	7,8
						Итого	308,0

Примечания

1. Каркасы и сетки изготовлять при помощи контактной точечной электросварки в соответствии с ГОСТ 10922-64 „Арматура и закладные детали сварные для ж-бет. конструкций и „Указаниями по сварке соединений арматуры и закладных деталей ж-бет. конструкций" СН 393-69.
2. Для облегчения сборки пространственных каркасов, следует маркировать краской концы стержней продольной арматуры плоских каркасов, обращенные к низу колонн (на чертеже — все левые концы стержней).

Госстрой СССР Проектный институт г. Ленинград	Начальник	Рашид	Бабчинцк
	Гл. инж. пр.	Цибаров	
	Рук. группы	Лой	Королев
	Ст. инженер		
	Инженер	Королев	
	Исполнит		
	Проверил	Королев	Королев

ТК	Сборные железобетонные двухветвевые колонны	КЭ-01-52 Выпуск XII
1970	Плоские каркасы КР 22 КР 27	лист 67

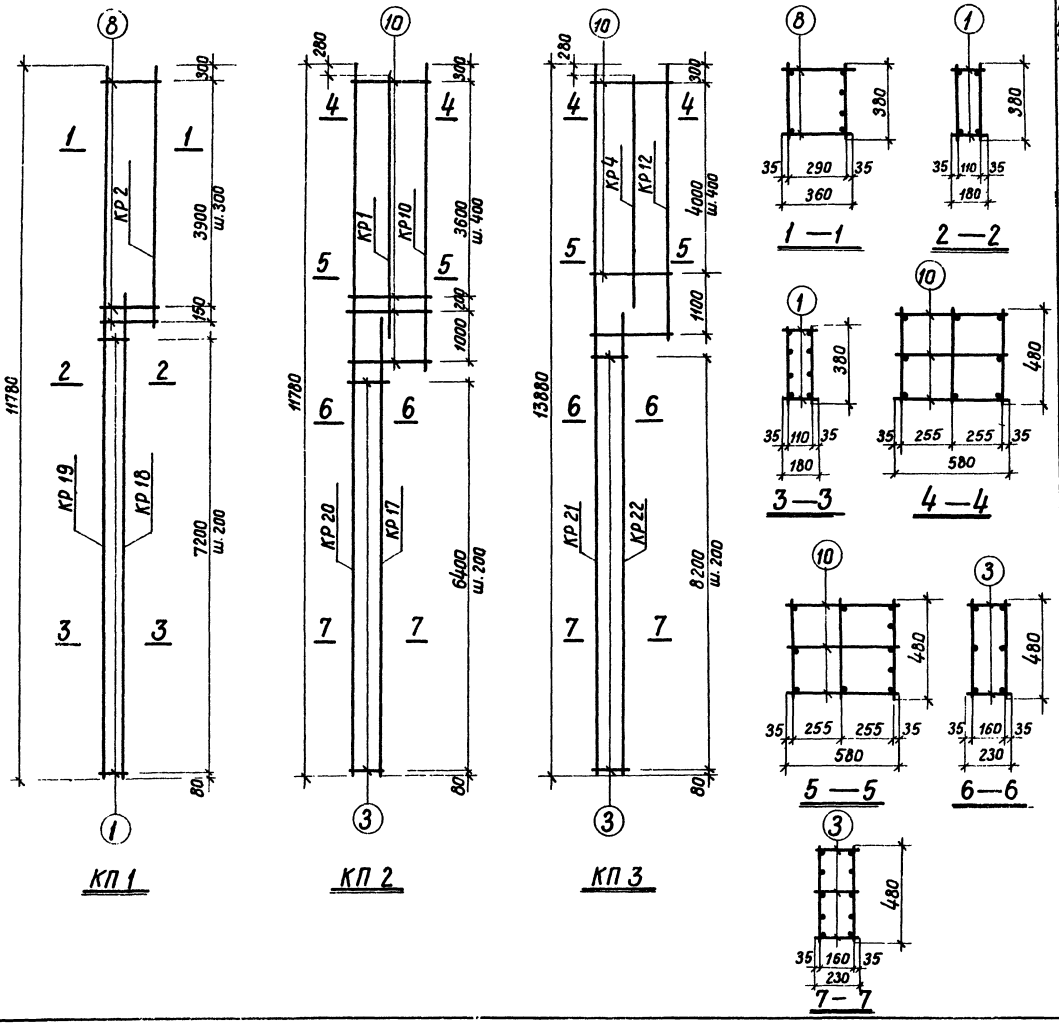

Выборка плоских каркасов и отдельных стержней на один пространственный каркас

Марка пространственного каркаса	Марка плоского каркаса и отдельных стержней	Кол. штук	Вес кг	№ листа
КП 1	КР 18	1	88,1	66
	КР 19	1	119,0	
	КР 2	1	40,3	64
	поз.1	74	30	68
	поз.8	30	2,4	
	Итого		252,8	
КП 2	КР 20	1	183,2	66
	КР 17	1	132,2	
	КР 10	1	71,4	65
	КР 1	1	9,3	64
	поз.3	86	7,8	68
	поз.10	36	4,6	
	Итого		408,5	
КП 3	КР 21	1	254,3	66
	КР 22	1	185,7	67
	КР 12	1	74,6	65
	КР 4	1	10,0	64
	поз.3	111	10,1	68
	поз.10	36	4,6	
	Итого		539,3	

Спецификация отдельных стержней для образования пространственных каркасов

74

№ поз.	Эскиз	Ф мм	Длина мм	Вес кг
1	—	6AI	180	0,040
2		6AI	230	0,051
3		8AI	230	0,091
4		6AI	280	0,062
5		8AI	280	0,111
6		6AI	330	0,073
7		8AI	330	0,130
8		6AI	360	0,080
9		6AI	480	0,104
10		6AI	580	0,129
11		8AI	580	0,229
12		6AI	680	0,151
13		8AI	680	0,269

Примечания

1. Сборка пространственных каркасов должна производится при помощи контактной сварки, выполняемой сварочными клещами в соответствии с „Указаниями по сварке соединений арматуры и закладных деталей железобетонных конструкций" (СН 393-69) и ГОСТ 10922-64.
2. При сборке пространственных каркасов маркированные краской концы плоских каркасов должны быть обращены в одну сторону (на чертеже маркированные концы расположены внизу)

Госстрой СССР Проектный институт №1 г. Ленинград	Нач. отдела	Рыжов	
	Гл. констр. пр.	Сидоров	
	Рук. группы	Лои	
	Ст. инженер	Коз	
	Инженер	Коз	
	Исполнит.	Бабушкин	
	Проверил	Королев	

ТК	Сборные железобетонные двухветвевые колонны	КЭ-01-52 Выпуск XII
1970	Пространственные каркасы КП1, КП2, КП3	Лист 68

1 32 75

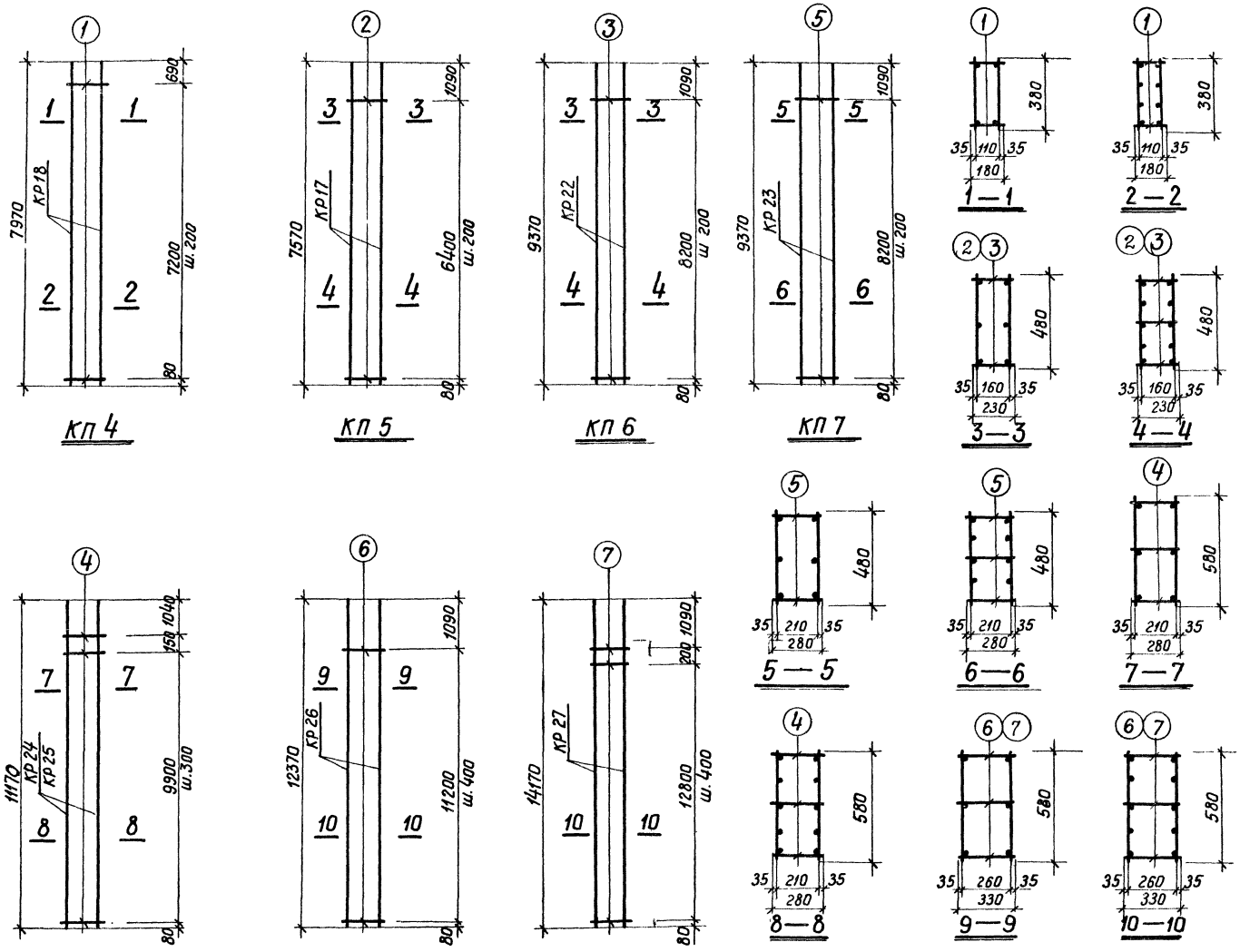

Примечание см. на листе 68

Выборка плоских каркасов и отдельных стержней на один пространственный каркас 75

Марка простр-ранственного каркаса	Марка плоского каркаса и отдельн. стержн.	Колич. штук	Вес кг.	№ листа
КП 4	КР 18	2	176,2	66
	поз.1	74	3,0	68
		Итого	179,2	
КП 5	КР 17	2	264,4	66
	поз.2	86	4,4	68
		Итого	268,8	
КП 6	КР 22	2	371,4	67
	поз.3	111	10,1	68
		Итого	381,5	
КП 7	КР 23	2	364,4	67
	поз.5	104	11,5	68
		Итого	375,9	
КП 8	КР 24	2	351,2	67
	поз.4	105	6,5	68
		Итого	357,7	
КП 9	КР 25	2	379,2	67
	поз.4	105	6,5	68
		Итого	385,7	
КП 10	КР 26	2	415,6	67
	поз.6	87	6,4	68
		Итого	422,0	
КП 11	КР 27	2	616,0	67
	поз.7	102	13,3	68
		Итого	626,3	

Госстрой СССР Проектный институт №1 г. Ленинград	Нач.отдела	Раша	Исполнит. Бабушкин
	Гл.констр.пр.	Цибаров	
	Рук.группы	Лой	Проверил Королёв
	Гл.инженер		
	Инженер	Королёв	

ТК	Сборные железобетонные двухветвевые колонны	КЭ-01-52 Выпуск XII
1970	Пространственные каркасы КП 4 ÷ КП 11	лист 69

10592 76

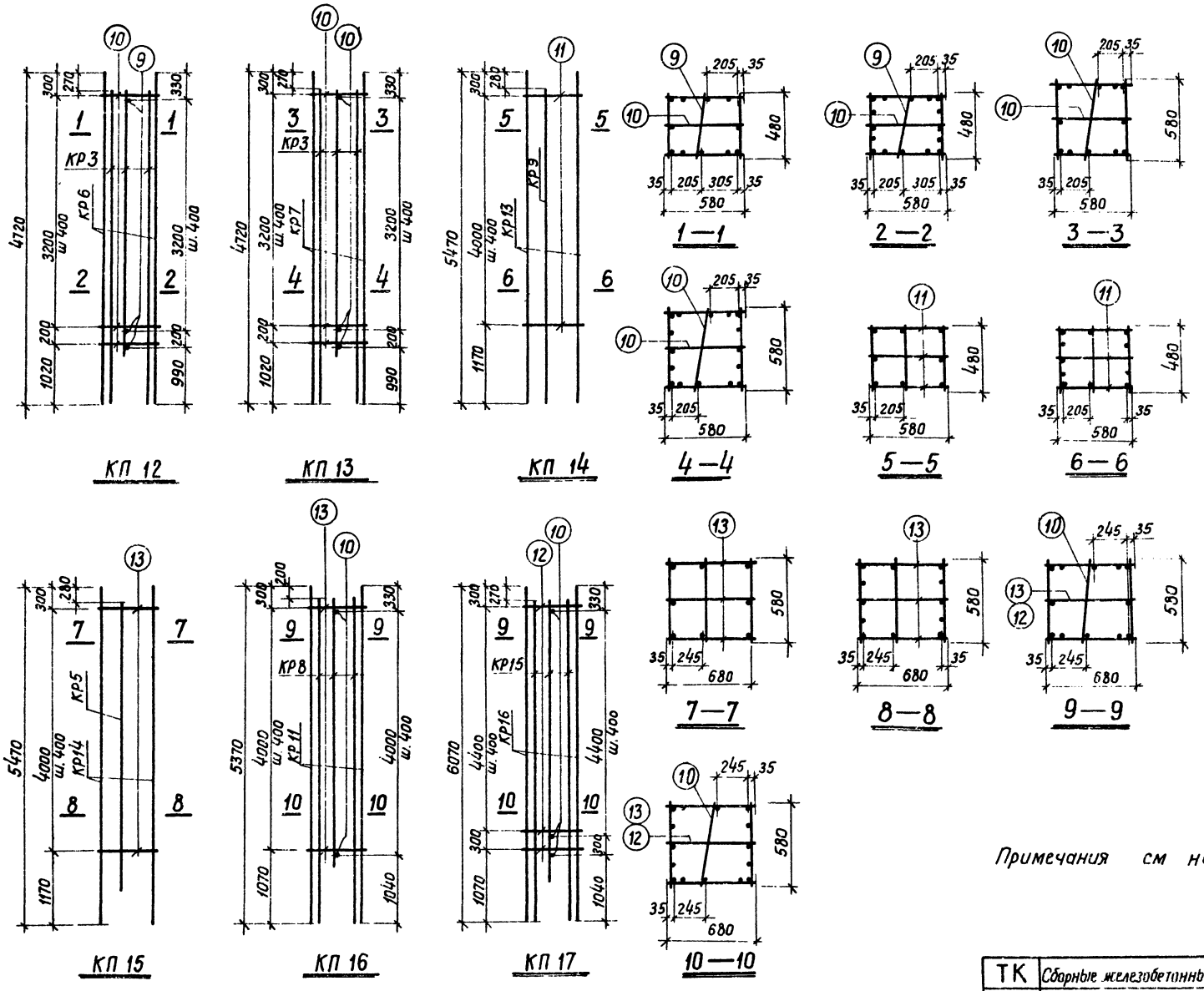

Примечания см на листе 68

Выборка плоских каркасов и отдельных стержней на один пространственный каркас				76
марка пространственного каркаса	марка плоского каркаса и отдельных стержней	Колич штук	Вес кг	№ листа
КП 12	КР 6	2	173,2	64
	КР 3	2	62,2	
	поз. 9	10	1,0	68
	поз. 10	10	1,3	
		Итого	237,7	
КП 13	КР 7	2	173,6	64
	КР 3	2	62,2	
	поз. 10	20	2,6	68
		Итого	238,4	
КП 14	КР 13	2	224,2	65
	КР 9	1	10,8	
	поз. 11	33	7,6	68
		Итого	242,6	
КП 15	КР 14	2	224,8	65
	КР 5	1	10,3	64
	поз. 13	33	8,9	68
		Итого	244,0	
КП 16	КР 11	2	228,4	65
	КР 8	2	91,2	
	поз. 10	11	1,4	68
	поз. 13	11	3,0	
		Итого	324,0	
КП 17	КР 16	2	211,2	66
	КР 15	2	83,0	
	поз. 10	13	1,7	68
	поз. 12	13	2,0	
		Итого	297,9	

ТК	Сборные железобетонные двухветвевые колонны	КЭ-01-52 Выпуск XII
1970	Пространственные каркасы КП12 ÷ КП1	лист 70

Госстрой СССР ПРОЕКТНЫЙ ИНСТИТУТ №1 г. Ленинград

Нач. отдела — Бабушкин; Гл. констр. пр. — Цилстров; Рук. группы — Лой; Ст. инженер — Королев; Инженер — Коваль; Исполнит. — Проверил

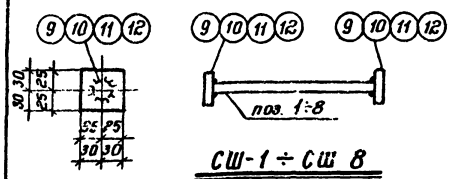

СШ-1 ÷ СШ 8

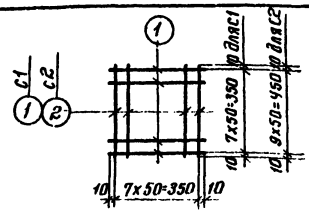

C1; C2

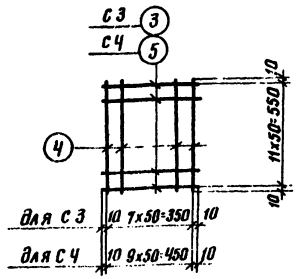

C3; C4

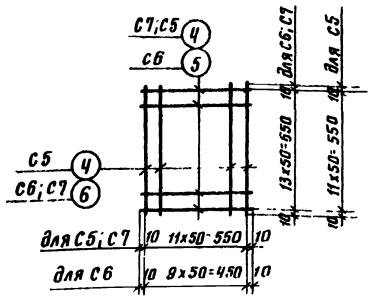

C5; C6; C7

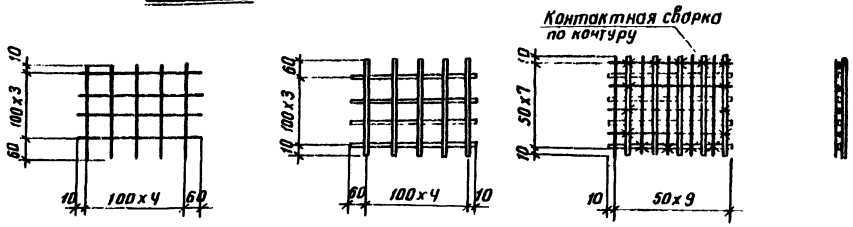

Пример решения сетки из двух товарных сеток

Спецификация стали на отдельные стержни марки „СШ"

Марка изделия	№№ поз.	Эскиз	Профиль по сортаменту	Длина мм	К-во шт.	Вес кг.
СШ-1	1	—	16А III	940	1	1.49
	9	-50x12		50	2	0.48
					Итого	1.97
СШ-2	2	—	22А III	940	1	2.80
	10	-50x16		50	2	0.63
					Итого	3.43
СШ-3	3	—	16А III	1240	1	1.96
	9	-50x12		50	2	0.48
					Итого	2.44
СШ-4	4	—	22А III	1240	1	3.70
	10	-50x16		50	2	0.63
					Итого	4.33
СШ-5	5	—	18А III	1340	1	2.68
	11	-50x14		50	2	0.56
					Итого	3.24
СШ-6	6	—	22А III	1840	1	5.48
	10	-50x16		50	2	0.63
					Итого	6.11
СШ-7	7	—	25А III	2040	1	7.85
	12	-60x18		60	2	1.02
					Итого	8.87
СШ-8	8	—	18А III	2140	1	4.28
	11	-50x14		50	2	0.56
					Итого	4.84

Спецификация стали на одно арматурное изделие.

Марка изделия	№№ поз.	Эскиз	Профиль по сортаменту	Длина мм	К-во шт.	Общая длина м	Вес кг.
С1	1	—	6АI	370	16	5.9	1.3
						Итого	1.3
С2	1	—	6АI	370	10	3.7	0.8
	2	—	6АI	470	8	3.8	0.8
						Итого	1.6
С3	3	—	8АI	370	12	4.4	1.7
	4	—	8АI	570	8	4.6	1.8
						Итого	3.5
С4	4	—	8АI	570	10	5.7	2.2
	5	—	8АI	470	12	5.6	2.2
						Итого	4.4
С5	4	—	8АI	570	24	13.7	5.2
						Итого	5.2
С6	5	—	8АI	470	14	6.6	2.6
	6	—	8АI	670	10	6.7	2.6
						Итого	5.2
С7	4	—	8АI	570	14	8.0	3.2
	6	—	8АI	670	12	8.0	3.2
						Итого	6.4

Примечания

1. Указания об изготовлении сеток даны на листе 67.
2. Приварку шайб к стержням производить в табр под слоем флюса. При отсутствии возможности сварки под слоем флюса, лист просверлить, выполнить раззенковку и стержни приварить дуговой сваркой пруговыми швами. Сварку вести электродами Э-50А-Ф по ГОСТ 9467-60 (см деталь „Д")
3. Сетки С1÷С7 могут быть заменены каждая двумя товарными сетками по ГОСТ 8478-66 с ячейками 100x100 мм, устанавливаемыми попарно со сдвижкой одной относительно другой на 50 мм (см. пример на данном листе).
4. Длины позиций 1÷8 в сш-1 ÷ сш-8 даны без учета оплавления и осадки.

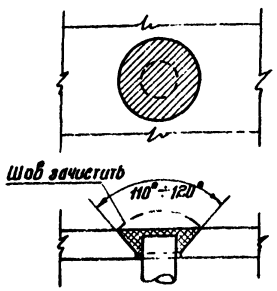

Деталь „Д"

ТК	Сварные железобетонные двухветвевые колонны.	КЭ-01-52 выпуск XII	
1970	Отдельные стержни СШ-1 ÷ СШ-8. Сетки С1 ÷ С7	лист	71

Госстрой СССР Проектный институт № 1 г. Ленинград

Нач. отдела	Раша	исполнитель	Лапина
Гл. констр.	Шоворов		
Рук. группы	Лай		
Ст. инженер	Котелина	проверил	Котелина
Инженер			

Спецификация отдельных стержней

№№ поз	Эскиз	Ф или № по сортаменту	Длина мм	Вес кг	№№ поз.	Эскиз	Ф или № по сортаменту	Длина мм	Вес кг
01	Эскизы см. на чертеже	25 AIII	3670	14.1	024	610 330 760 520	10 AI	2740	1.68
02		25 AIII	3290	12.7	025	630 1380 1290 540	10 AI	3840	2.36
03		25 AIII	2320	8.9	026	630 2030 1940 540	10 AI	5140	3.17
04		25 AIII	3070	11.8	027	630 1830 1740 540	10 AI	4740	2.91
05		22 AIII	2260	6.7	028	630 1630 1540 540	10 AI	4340	2.67
06		16 AIII	1000	1.6	029	630 1480 1390 540	10 AI	4040	2.49
07		18 AIII	1000	2.0	030	630 1430 1340 540	10 AI	3940	2.43
08		16 AIII	1200	1.9	031	215 415 340 210	6 AI	1250	0.28
09		18 AIII	1200	2.4	032	215 415 340 140	6 AI	1110	0.25
010	300 900 300	12 AIII	1500	1.3	033	215 515 440 140	6 AI	1310	0.29
011	250 1200 250	12 AIII	1700	1.5	034	215 615 540 140	6 AI	1510	0.34
012	200 1300 200	12 AIII	1700	1.5	035	345 415 340 270	6 AI	1370	0.31
013	150 1800 150	12 AIII	2100	1.9	036	415 445 370 340	6 AI	1570	0.35
014	395 685 610 320	8 AI	2010	0.8	037	340	8 AI	520	0.20
015	415 1015 940 340	8 AI	2710	1.07	038	440	8 AI	620	0.24
016	360 1050 960 270	10 AI	2640	1.62	039	540	8 AI	720	0.28
017	530 1330 1240 440	10 AI	3540	2.17	040	215 415 340 140	8 AI	1110	0.44
018	610 1200 960 370	10 AI	3140	1.93	041	215 515 440 140	8 AI	1310	0.52
019	510 850 760 420	10 AI	2540	1.56	042	215 615 540 140	8 AI	1510	0.60
020	530 1380 1290 440	10 AI	3640	2.24	043	340	6 AI	490	0.11
021	530 2030 1940 440	10 AI	4940	3.04	044	440	6 AI	590	0.13
022	530 1830 1740 440	10 AI	4540	2.79	045	540	6 AI	690	0.15
023	530 1630 1540 440	10 AI	4140	2.54	046	460 1050 960 370	10 AI	2840	1.75

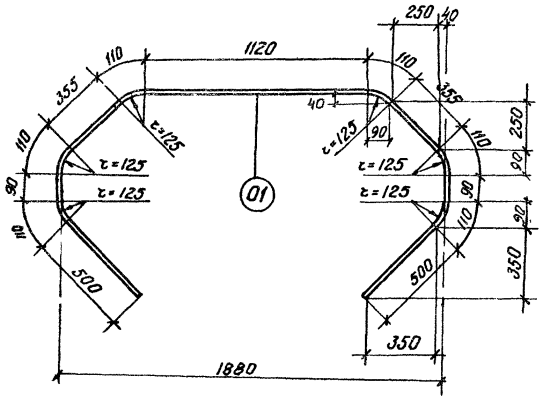

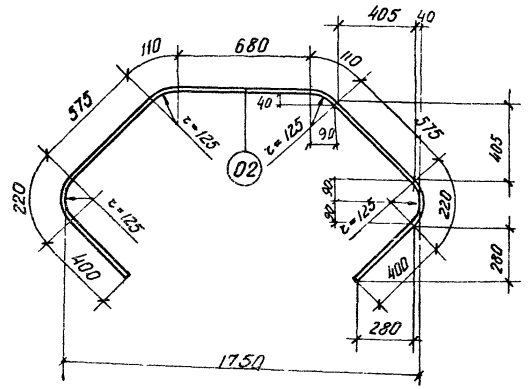

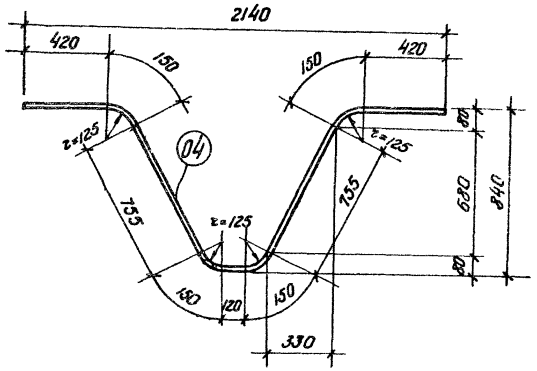

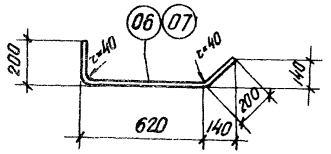

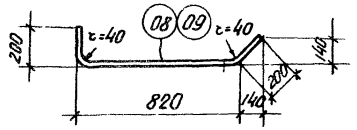

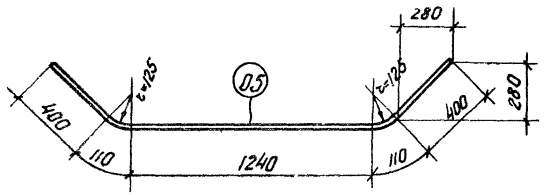

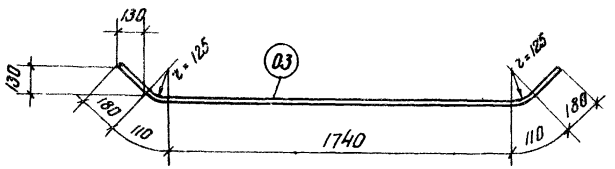

ТК	Сборные железобетонные двухветвевые колонны	КЭ-01-52 Выпуск XII
1970	Спецификация отдельных стержней	Лист 72

Госстрой СССР
Проектный институт №1
г. Ленинград

Нач. отдела — Лопина
Вл. конструктор — Лопина
Рук. группы — Котелино
Ст. инжен. — Котелино
Инженер — Королёв
Исполнит. — Рашо
Чиборов
Лой
Проверил — Королёв

10592 79

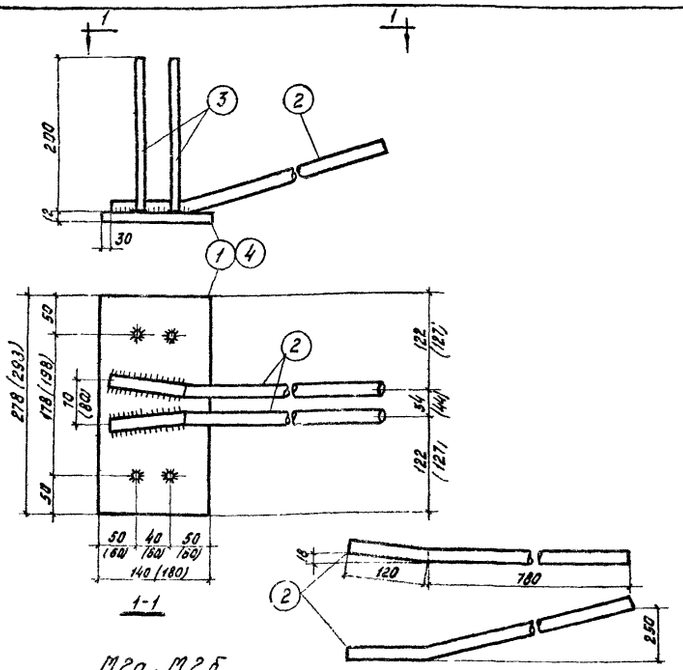

М2а, М2б

(размеры в скобках-для М2б)

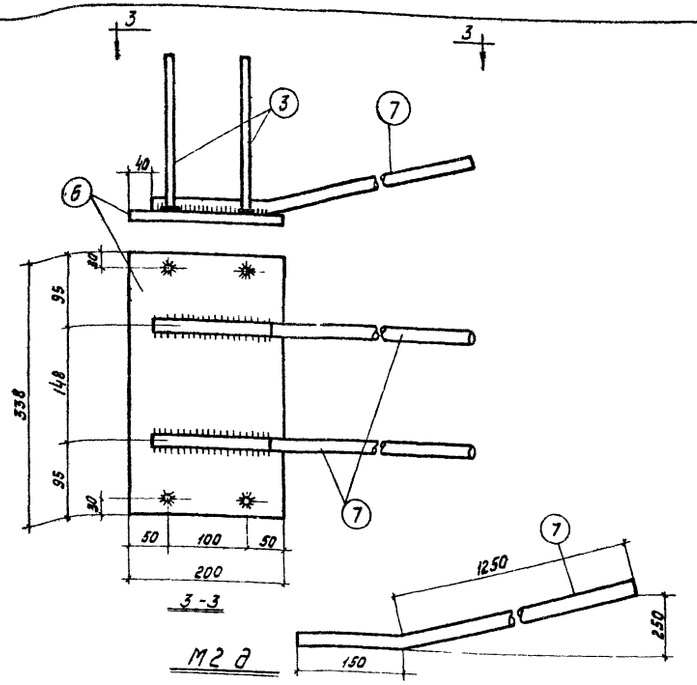

М2 д

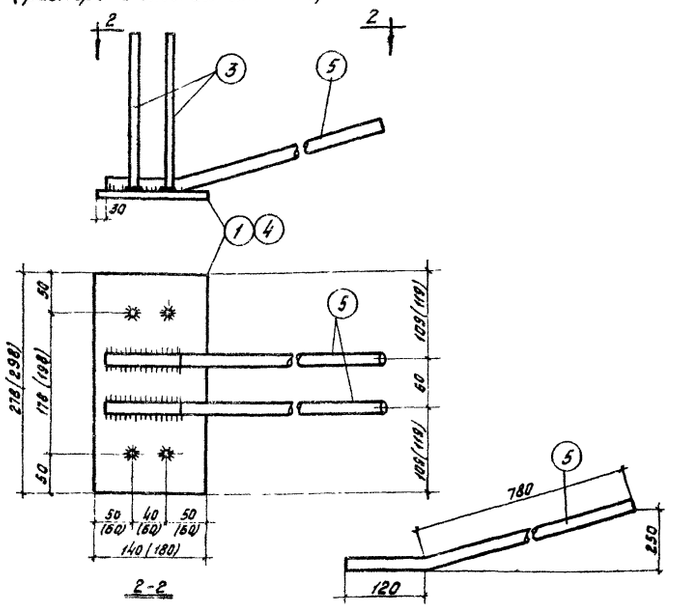

М2в, М2г

(размеры в скобках-для М2г)

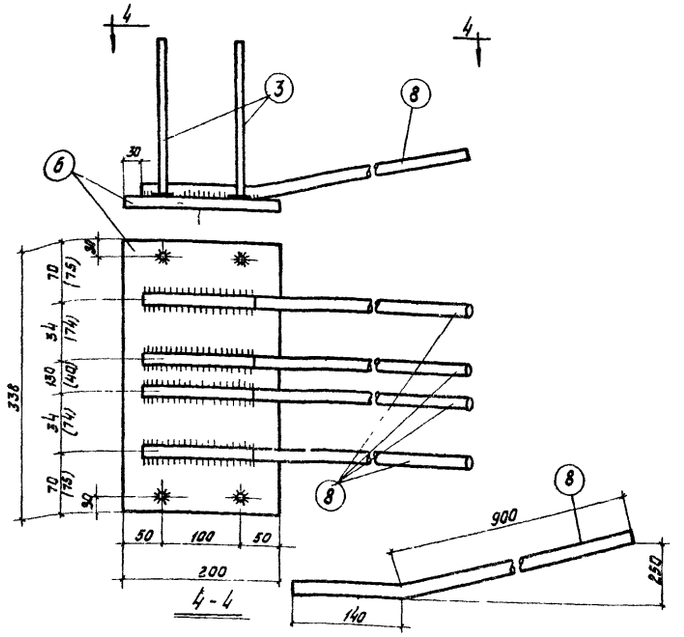

М2е, М2ж

(размеры в скобках - для М2ж)

Спецификация и расход стали на одно изделие

Марка изделия	№ поз.	Ф или сечение, мм	Длина, мм	К-во, штук	Выборка стали: Ф или сечение, мм	Общая длина, м	Общий вес, кг
М2а	1	-140×12	278	1	18АIII	1,8	3,6
	2	18АIII	900	2	10АIII	0,8	0,5
	3	10АIII	200	4	-140×12	0,28	3,9
					Вес изделия		8,0
М2б	2	18АIII	900	2	18АIII	1,8	3,6
	3	10АIII	200	4	10АIII	0,8	0,5
	4	-180×12	298	1	180×12	0,3	5,1
					Вес изделия		9,2
М2в	1	-140×12	278	1	18АIII	1,8	3,6
	3	10АIII	200	4	10АIII	0,8	0,5
	5	18АIII	900	2	-140×12	0,28	3,7
					Вес изделия		7,8
М2г	3	10АIII	200	4	18АIII	1,8	3,6
	5	18АIII	900	2	10АIII	0,8	0,5
	4	-180×12	298	1	-180×12	0,3	5,1
					Вес изделия		9,2
М2д	3	10АIII	200	4	28АIII	2,8	13,6
	6	-200×16	338	1	10АIII	0,8	0,5
	7	28АIII	1400	2	-200×16	0,34	8,6
					Вес изделия		22,7
М2е, М2ж	3	10АIII	200	4	20АIII	4,2	10,4
	6	-200×16	338	1	10АIII	0,8	0,5
	8	20АIII	1040	4	-200×16	0,34	8,6
					Вес изделия		19,5

Спецификация марок измененных закладных деталей дополнительная выборка и дополнительный расход стали на одну подкрановую балку.

Марка подкрановой балки по серии КЭ-01-50	Закладные детали: Марка	Колич. штук	Стержневая арматура периодического профиля по ГОСТ 5781-61 класса А-III, Ф, мм: 28АIII	20АIII	18АIII	Дополнительный расход стали, кг
БКН Б6-1	М2а вместо М2	4	–	–	14,4	14,4
БКН Б6-2 ÷ БКН Б6-4	М2б вместо М2	4	–	–	14,4	14,4
БКН А6-1; БКН В6-1	М2в вместо М2	4	–	–	14,4	14,4
БКН А6-2÷БКН А6-4; БКН В6-2÷БКН В6-4	М2г вместо М2	4	–	–	14,4	14,4
БКН Б12-1 ÷ БКН Б12-3	М2д вместо М2	4	54,4	–	–	54,4
БКН А12-1 ÷ БКН А12-3	М2е вместо М2	4	–	41,6	–	41,6
БКН В12-1 ÷ БКН В12-3	М2ж вместо М2	4	–	41,6	–	41,6

Примечания: 1. Сварку следует производить электродами Э50А в соответствии с СН 393-69.

2. Приварку поз. 3 к поз. 1,4,6 производить дуговой сваркой многослойными кольцевыми швами ($h_ш$ = 6мм) или дуговой сваркой с устройством в пластинке поз. 1,4,6 разделанных отверстий, или под слоем флюса.

Приварку поз. 2,5,7,8 к поз. 1,4,6 производить дуговой сваркой ($b_ш$=10мм, $h_ш$=5мм - для поз. 2,5,8. и $b_ш$=14мм, $h_ш$=7мм - для поз. 7); приварку поз. 2,5,8 допускается производить контактной сваркой (не менее двух точек по стержню).

ТК	Сборные железобетонные двухветвевые колонны	КЭ-01-52 выпуск XIV	
1970	Измененные опорные закладные детали железобетонных подкрановых балок	лист	73

Госстрой СССР ЦНИИПРОМЗДАНИЙ Москва

Шифр

Марка-лист

Инв. №

Нач. отд. Розенблат; Гл. инж. пр. Шелопутина; Рук. группы Слобск; Инженер Кузнецова; Техник

10592 80

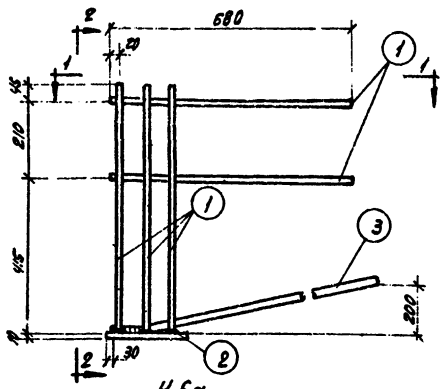

К6а

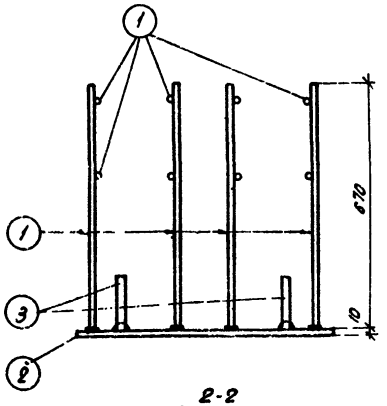

2-2

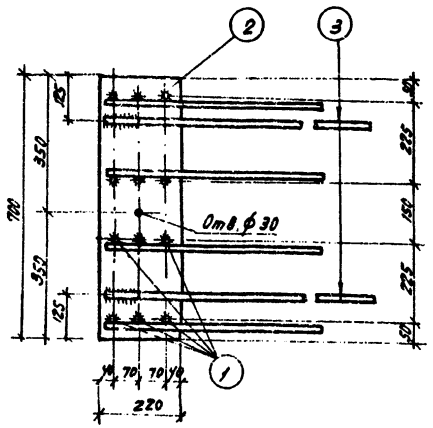

1-1

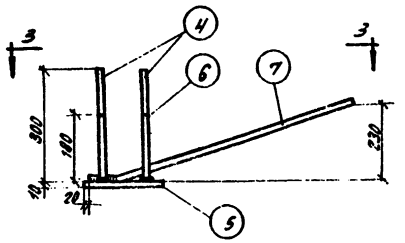

М3а

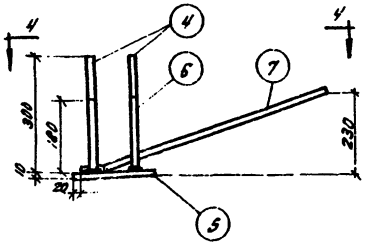

М3б, М3в

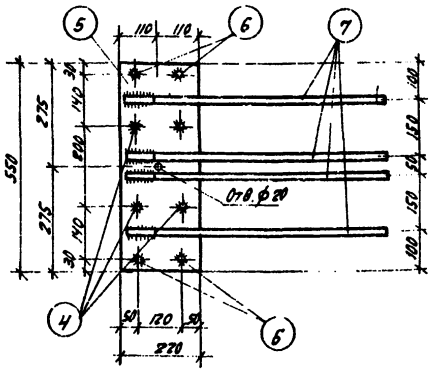

3-3

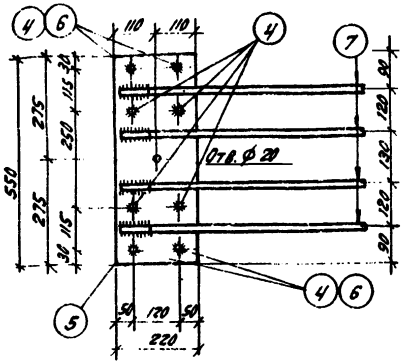

4-4

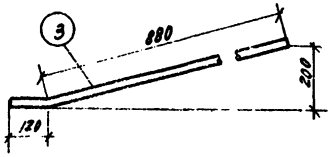

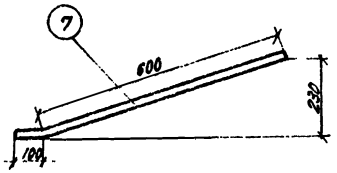

Спецификация и расход стали на одно изделие

Марка изделия	№ поз.	Ф или сечение мм.	Длина, мм.	К-во шт.	Выборка стали: Ф или сечение, мм.	Общая длина, м.	Общий вес кг.
К6а	1	12 А III	680	20	20 А III	20.0	5.0
	2	-220×10	700	1	12 А III	13.6	12.1
	3	20 А III	1000	2	220×10	0.7	12.1
					Вес изделия		29.2
М3а М3в	4	12 А III	300	4	12 А III	2.0	1.8
	5	-220×10	550	1	14 А III	2.8	3.4
	6	12 А III	180	4	-220×10	0.55	9.5
	7	14 А III	700	4			
					Вес изделия		14.7
М3б	4	12 А III	300	8	12 А III	2.4	2.2
	5	-220×10	550	1	14 А III	2.8	3.4
	7	14 А III	700	4	-220×10	0.55	9.5
					Вес изделия		15.1

Спецификация марок измененных закладных деталей, дополнительная выборка и дополнительный расход стали на одну конструкцию.

Вид конструкции	Закладные детали: Марка	Колич. штук	Сторонняя арматура периодического профиля по ГОСТ 5781-61 класс А-III Ф, мм.: 20 А III	14 А III	Дополнительный расход стали кг.
Подстропильная балка по серии ПП-01-03/64 вып I	К6а вместо К6	2	10.0	--	10.0
Подстропильная ферма по серии ПП-01-04/68	М3а вместо М3	2	—	6.8	6.8
Подстропильная ферма по серии ПК-01-140	М3б вместо М3	2		6.8	6.8
Подстропильная ферма по серии ПК-01-110/68	М3в вместо М3	2	--	6.8	6.8

Примечания:

1. Сварку следует производить электродами Э50А в соответствии с СНиП III-B.1-62.
2. Приварку поз. 1,4,6 к поз. 2,5 производить дуговой сваркой многослойными кольцевыми швами ($h_ш$=6 мм) или дуговой сваркой с устройством в пластинке поз 2.5 разделанных отверстий или под слоем флюса.
   Приварку поз 3,7 к поз. 2,5 производить контактной (не менее двух точек на стержень) или дуговой ($в_ш$=10 мм, $h_ш$=5 мм. - для поз 3, $h_ш$. - 4 мм - для поз. 7) сваркой.

ТК	Сборные железобетонные двухветвевые колонны	4.3-01-52 Выпуск XII	
1970	Измененные опорные закладные детали железобетонных подстропильных конструкций	Лист	74