ТИПОВОЙ ПРОЕКТ 903-1-278.90

КОТЕЛЬНАЯ С 4 КОТЛАМИ ДЕ-25-14ГМ. ОТОПИТЕЛЬНО-ПРОИЗВОДСТВЕННАЯ, ОТКРЫТАЯ СИСТЕМА ТЕПЛОСНАБЖЕНИЯ. ЗДАНИЕ ИЗ СБОРНЫХ ЖЕЛЕЗОБЕТОННЫХ КОНСТРУКЦИЙ. ТОПЛИВО – ГАЗ И МАЗУТ.

АЛЬБОМ 6

АР РЕШЕНИЯ АРХИТЕКТУРНЫЕ стр. 3...13

КЖ1 КОНСТРУКЦИИ ЖЕЛЕЗОБЕТОННЫЕ стр. 14...59

КМ КОНСТРУКЦИИ МЕТАЛЛИЧЕСКИЕ стр. 60...68

АЗ АНТИКОРРОЗИЙНАЯ ЗАЩИТА КОНСТРУКЦИЙ стр. 69

ПОЗ 24218-08

Отпускная цена на момент реализации указана в счет-накладной

ТИПОВОЙ ПРОЕКТ 903-1-278.90
КОТЕЛЬНАЯ С 4 КОТЛАМИ ДЕ-25-14ГМ
ОТОПИТЕЛЬНО-ПРОИЗВОДСТВЕННАЯ, ОТКРЫТАЯ СИСТЕМА ТЕПЛОСНАБЖЕНИЯ
ЗДАНИЕ ИЗ СБОРНЫХ ЖЕЛЕЗОБЕТОННЫХ КОНСТРУКЦИЙ
ТОПЛИВО-ГАЗ И МАЗУТ

АЛЬБОМ 6

СОСТАВ ПРОЕКТА

АЛЬБОМ 1	ПЗ	Пояснительная записка.
АЛЬБОМ 2 части 1,2	ТМ1	Тепломеханические решения. **ГСВ1** Газоснабжение. **ВП** Станция водоподготовки.
АЛЬБОМ 3	ТМ2	Блоки тепломеханического оборудования
АЛЬБОМ 4		Строительно-технологическая блок-секция котлоагрегата ДЕ-25-14ГМ. **ТМ3** Тепломеханические решения. **ГСВ2** Газоснабжение. **КЖ** Конструкции железобетонные.
	АТМ1	Автоматизация.
АЛЬБОМ 5 части 1,2		Строительно-технологическая блок-секция котлоагрегата ДЕ-25-14ГМ. Металлоконструкции газовоздухопроводов и вспомогательного оборудования.
АЛЬБОМ 6	АР	Решения архитектурные. **КЖ1** Конструкции железобетонные. **КМ** Конструкции металлические. **АЗ** Антикоррозийная защита конструкций.
АЛЬБОМ 7		Строительные изделия.
АЛЬБОМ 8	АТМ2	Автоматизация. **АП** Пожарная сигнализация
АЛЬБОМ 9 части 1,2		Щиты автоматики и КИП. Задание заводу-изготовителю.
АЛЬБОМ 10	ЭМ	Силовое электрооборудование. **ЭО** Электрическое освещение. **СС1** Связь и сигнализация
АЛЬБОМ 11		Задание заводу-изготовителю на низковольтные комплектные устройства.
АЛЬБОМ 12	ОВ	Отопление и вентиляция. **ВК** Внутренние водопровод и канализация. **ТС2** Тепловые сети
АЛЬБОМ 13	ГП	Генеральный план. **НВК** Наружные сети водоснабжения и канализации. **ЭК** Внутриплощадочные кабельные линии. **ЭН** Электрическое освещение территории.
	СС2	Связь и сигнализация. **ТС1** Тепловые сети.
АЛЬБОМ 14 части 1,2	СО	Спецификации оборудования
АЛЬБОМ 15	СО	Спецификации оборудования. Строительно-технологическая блок-секция котлоагрегата ДЕ-25-14ГМ.
АЛЬБОМ 16	ВМ	Ведомости потребности в материалах.
АЛЬБОМ 17	ВМ	Ведомости потребности в материалах. Строительно-технологическая блок-секция котлоагрегата ДЕ-25-14ГМ.
АЛЬБОМ 18 кн.1÷7	С	Сметы. Котельная.

ПРИМЕНЕННЫЕ ТИПОВЫЕ МАТЕРИАЛЫ

Типовой проект 907-2-251.83	Труба дымовая кирпичная H=60м, Dо=2,1м для котельных с котлами ДЕ-25-14ГМ и экономайзерами контактного типа АЗ-06. (Распространяет Ленинградское отделение ВНИПИ „Теплопроект").
Типовое проектное решение 907-02-222 Ал. 1.3	Световое ограждение высотных дымовых труб (Распространяет ВНИПИ „Теплопроект" г.Москва)
Типовой проект 903-2-26.86	Установка мазутоснабжения Q=3,25 и 6,5 м³/ч с металлическими резервуарами 2×100, 2×200, 2×400 м³. Железнодорожный слив. (Распространяет Казахский филиал ЦИТП, г. Алма-Ата).
Типовой проект 704-1-159.83	Резервуар стальной горизонтальный цилиндрический для хранения нефтепродуктов емкостью 5 м³. (Распространяет казахский филиал ЦИТП г. Алма-Ата).

Разработан
проектным институтом
„ЛАТГИПРОПРОМ"
Главный инженер института — В. Архипов
Главный инженер проекта — Я. Нидальский

Утвержден Госстроем СССР
протокол №78 от 23.11.88г.

				Привязан
Инв. №				

24218-08 2

Альбом 6

Типовой проект 903-1-278.90

Содержание альбома

Лист	Наименование	Стр.
	Решения архитектурные АР	
1	Общие данные (начало)	3
2	Общие данные (продолжение)	4
3	Общие данные (окончание). Ведомость отделки помещений	5
4	План пола на отм. 0,000; +3,300. План кровли. Экспликация полов.	6
5	План на отм. 0,000. Фрагмент 1	7
6	План на отм. +3,300. Фрагмент 3. Узел 6	8
7	Разрезы 1-1, 2-2, Сечение а-а Фрагмент 4. Узел 1, 2	9
8	Фрагмент 2. План подвесного потолка на отм. +5,900. Узел 3, 4, 5	10
9	Фасад 1-11, 11-1, А-Д, Д-А	11
10	Спецификация на листы 5, 6, 7, 8, 9, 10. Узел 7, 8, 9, 10	12
11	Боров. План на отм. +2,500. Разрезы. Фасады. Узлы.	13
	Конструкции железобетонные КЖ1	
1	Общие данные (начало)	14
2	Общие данные (продолжение)	15
3	Общие данные (окончание)	16
4	Схема расположения фундаментов и фундаментных балок	17
5	Фрагменты 1, 2 Узел 1	18
6	Фрагменты 3, 4 Узел 2	19
7	Фрагмент 5. Узлы 3, 5. Сечение а-а	20
8	Фм1; Фм2; Фм3. Опалубка и армирование	21
9	Фм3 Разрезы 4-4...6-6; Узлы. Фм4; Фм.5 Опалубка и армирование.	22
10	Схема расположения подземных конструкций в осях 1...11	23
11	ЛРм1, КНм2, ФОм1, ФОм2. Опалубка и армирование. Разрезы а-а, б-б, в-в, г-г, д-д, е-е	24
12	Монолитные участки Ум1-1, Ум2-1	25
13	Монолитный участок Ум3-1. Спецификации на КНм1	26
14	Схема расположения канала КНм1	27
15	ФОм3, ФОм4. Опалубка и армирование	28
16	Фрагмент I	29
17	Схема расположения элементов КТП	30
18	Схема расположения элементов КТП Разрезы 2-2...6-6. Узел 1	31
19	Схема расположения конструкций наружного оборудования в осях 2...7	32
20	Фрагмент 1-1. Разрезы 1-1. Узел 6. ФОм1-1; ФОм2-1; ФОм1-2 Опалубка и армирование	33
21	Фм1-1. Опалубка и армирование. Спецификация ФОм1-1...ФОм4-1, ФОм9-1; Фм1-1.	34
22	Схема расположения площадки ПМ1, ФОм9-1	35
23	Узлы 7, 8. ФОм8-1. Опалубка.	36
24	ФОм3-1...ФОм7-1. Опалубка и армирование	37
25	Вид А-А	38
26	Схемы расположения фундаментов, балок, плит перекрытий и покрытий борова	39
27	ФМ1-2, ОП1, П1. Опалубка и армирование. Узлы 15; 19	40
28	Продувочный колодец ПКм1. Разрезы 1-1; 2-2 Опалубка и армирование	41
29	Продувочный колодец ПКм1 Разрез 3-3 Деталь гидроизоляции	42
30	Склад соли. Опалубка. План на отм. 0,000	43
31	Склад соли. План на отм. 1,000. Схема расположения плит покрытия на отм. 2,700	44
32	Склад соли. Приямок СПр1. План на отметке 0,000. Армирование	45
33	Склад соли. Приямок СПр1. Армирование. Разрезы 3-3; 4-4. Узел А	46
34	Склад соли. Узлы Б...Д. Деревянный ящик ДЯ1	47
35	Схема расположения колонн и ригелей	48
36	Схема расположения плит перекрытий на отм. 3,200. Ум1, Ум2. Опалубка и армирование	49
37	Ум3...Ум5, Ум8. Опалубка и армирование	50
38	Ум6, Ум7. Опалубка и армирование. Узел А, Б	51
39	Схема расположения ферм покрытия. Узлы Д, Е	52
40	Схема расположения плит покрытия	53
41	Узлы В, Г	54
42	Схема расположения перегородок по оси Б	55
43	Схема расположения стеновых панелей в осях 1-11 по оси А	56
44	Схема расположения стеновых панелей в осях 11-1 по оси Д	57
45	Схема расположения стеновых панелей в осях А-Д, Д-А	58
46	Узлы I, II, III	59
	Конструкции металлические КМ	
1	Общие данные (начало)	60
2	Общие данные (продолжение)	61
3	Общие данные (окончание)	62
4	Схема расположения подвесных путей и подвесок кабелей. Разрезы 1-1; 2-2	63
5	Схема расположения подвесных путей и подвесок кабелей. Разрезы 3-3, а-а, в-в, г-г. Узел Б	64
6	Схема расположения опор под трубопроводы	65
7	Схема расположения опор под трубопроводы ОП1...ОП7 Балка МБ1	66
8	Схема расположения опор под трубопроводы Узел 1. Разрезы 4-4...6-6, 9-9, 10-10	67
9	Схемы расположения ПМ1, ПМ2. Схема ограждения площадки на отм. 3,300	68
	Антикоррозийная защита конструкций АЗ	
1	План на отм. -1,750, -1,350, 0,000 Узлы. Общие данные	69

Инв. № подл. | Подпись и дата | Взам. инв. №

Альбом 6

Ведомость рабочих чертежей основного комплекта АР

Лист	Наименование	Примечание
1	Общие данные (начало)	
2	Общие данные (продолжение)	
3	Общие данные (окончание) ведомость отделки помещен.	
4	План пола на отм. 0,000, +3,300. План кровли. Экспликация полов.	
5	План на отм. 0,000. Фрагмент 1.	
6	План на отм. +3,300. Фрагмент 3. Узел 6.	
7	Разрезы 1-1, 2-2. Сечение а-а. Фрагмент 4. Узел 1, 2. Фрагмент 2.	
8	План подвесного потолка на отм. +5,900. Узел 3, 4, 5.	
9	Фасад 1-11; 11-1; А-Д; Д-А.	
10	Спецификации на листы 5, 6, 7, 8, 9, 10. Узел 7, 8, 9, 10	
11	Боров. План на отм. +2,500. Разрезы. Фасады. Узлы.	

Ведомость ссылочных и прилагаемых документов

Обозначение	Наименование	Примечание
	Ссылочные документы	
ГОСТ 14624-84	Двери деревянные для производственных зданий	
ГОСТ 24698-81	Двери деревянные наружные для жилых и общественных зданий.	
ГОСТ 6629-88	Двери деревянные внутренние для жилых и общественных зданий.	
2.435-6 Выпуск 1,2,3	Противопожарные двери и ворота промышленных зданий.	
ГОСТ 12506-81	Окна деревянные для производственных зданий.	
ГОСТ 11214-86	Окна деревянные для жилых и общественных зданий.	
2.436-17	Узлы окон с деревянными переплетами по ГОСТ 12506-81	
Выпуск 0	Материалы для проектирования	
Выпуск 1	Узлы. Рабочие чертежи	
ГОСТ 8242-88	Детали профильные из древесины и древесных материалов для строительства	
1.435.9-17 Вып. 0,3,4.	Ворота распашные	

Типовой проект разработан в соответствии с действующими нормами и правилами и предусматривает мероприятия, обеспечивающие взрывную, взрывопожарную и пожарную безопасность при эксплуатации здания.

Главный инженер проекта /Нидбальский/

Ведомость ссылочных и прилагаемых документов

Обозначение	Наименование	Примечание
ГОСТ 6785-80	Плиты подоконные железобетонные	
1.038.1-1	Перемычки железобетонные для зданий с кирпичными стенами	
Выпуск 1	Перемычки брусковые для жилых и общественных зданий. Рабочие чертежи.	
2.430-20	Узлы стен из кирпича одноэтажных зданий промышленных предприятий.	
Выпуск 1	Узлы цоколя и деформационных швов в стенах.	
Выпуск 2	Узлы сопряжения стен с покрытиями -парапетов, карнизов, деформационных швов в местах перепада высот кровли.	
Выпуск 3		
Выпуск 4	Узлы сопряжения стен из кирпича с железобетонным каркасом.	
	Соединительные изделия.	
2.460-18 Выпуск 0	Узлы покрытий одноэтажных производственных зданий с рулонными кровлями и железобетонными плитами.	
	Материалы для проектирования.	
Выпуск 1	Узлы при уклонах кровель до 10%	
Выпуск 2	Узлы при уклонах кровель более 10%	
2.460-14	Типовые узлы покрытий промышленных зданий в местах пропуска вентиляционных шахт.	
Выпуск 0	Рабочие чертежи типовых узлов.	
2.460-15	Типовые узлы покрытий промышленных зданий в местах установки крышных вентиляторов.	
Выпуск 1	Рабочие чертежи типовых узлов.	
1.400-15	Унифицированные закладные изделия железобетонных конструкций для крепления технологических коммуникаций и устройств.	
Выпуск 1	Рабочие чертежи унифицированных закладных изделий.	
1.243.1-4	Плиты плоские железобетонные длиной 80, 110, 130 и 160 см армированные сварными сетками из стали класса Вр.I	
1.431.6-28 Выпуск 0,1,2	Перегородки кирпичные зданий промышленных предприятий	
1.050.1-2	Сборные железобетонные марши. Площадки и проступи для мнгоэтажных общественных зданий производственных и вспомогательных зданий промышленных предприятий	
Выпуск 1	Лестничные марши площадки и проступи	
Выпуск 2	Ограждения лестниц	

Ведомость ссылочных и прилагаемых документов

Обозначение	Наименование	Примечание
1.020-1/83	Конструкции каркаса межвидового применения для многоэтажных общественных зданий производственных и вспомогательных зданий промышленных предприятий.	
Выпуск 0-1	Указания по применению изделий для зданий с перекрытиями из многопустотных плит.	
Выпуск 6-1	Монтажные узлы.	
Выпуск 7-1	Изделия соединительные стальные	
1.045.9-1	Неразходные подвесные потолки для общественных зданий производственных и вспомогательных зданий промышленных предприятий.	
Выпуск 1-0	Материалы для проектирования.	
Выпуск 1-1	Потолки из гипсовых и цементно-стружечных плит. Конструкции и узлы. Рабочие чертежи.	
Выпуск 2	Изделия. Рабочие чертежи.	
	Прилагаемые документы	
ТП 903-1-278.90 Альбом 7 КЖ1.И	Котельная. Строительные изделия.	
ТП 903-1-278.90 Альбом 16 АР.ВМ	Ведомости потребности в материалах.	
ТП 903-1-278.90 Альбом 14 АР.СО	Спецификации оборудования.	

Ведомость спецификаций

Лист	Наименование	Примечание
8	Спецификация элементов подвесного потолка	
10	Спецификация элементов заполнений проемов	
10	Спецификация перемычек.	
10	Спецификация элементов на листы 5, 6, 7, 8, 9, 10	
11	Спецификация элементов борова	

Привязан

Инв. №

ТП 903-1-278.90 АР

ГИП	Нидбальский	
Нач. СО-1	Штиберман	
Н. контр.	Шубина	
Гл. арх.	Демидова	
Гл. конст.	Андреевская	
Рук. гр.	Шубина	
Вед. арх.	Прищепа	
Арх.	Василишина	

Котельная с 4 котлами ДЕ-25-14ГМ. Открытая система теплоснабжения. Здание из СО. Ж.О. конструк.

Стадия	Лист	Листов
Р	1	11

Общие данные (начало)

ЛАТГИПРОПРОМ

Инв. № подл. | Подпись и дата | Взам. инв. №

24218-08 4 копировал Дубова формат А2

Альбом 6

Общие указания

1. Здание котельной запроектировано для следующих условий строительства:
   - расчетная зимняя температура наружного воздуха (средняя наиболее холодной пятидневки) -20°С; -30°С; -40°С;
   - зона влажности - сухая и нормальная;
   - нормативное значение ветрового давления для I, II, III и IV ветровых районов СССР по СНиП 2.01.07-85;
   - нормативное значение веса снегового покрова для I, II, III и IV районов СССР по СНиП 2.01.07-85;
   - рельеф территории спокойный, без подработки горными выработками;
   - грунты в основании непросадочные, непучинистые нескальные со следующими нормативными характеристиками $\varphi = 28°$, $C^н = 0$; $E = 14{,}7$ МПа (150 кг/см²) $\gamma = 1{,}8$ т/м³ - для сухих несвязных грунтов; для связных грунтов с грунтовыми водами: $\varphi^н = 20°$, $\gamma = 1{,}9$ т/м³, $C^н = 2$ кПа; $E = 9{,}8 \ldots 14{,}7$ МПа (100...150 кгс/см²);
   - грунтовые воды:
     а) отсутствуют;
     б) находятся на глубине 1,5м от поверхности планировки;
   - воды неагрессивны к бетону нормальной плотности;
   - сейсмичность района не более 6 баллов.
2. Представленные в проекте чертежи разработаны для районов с расчетной $t°$ наружного воздуха -30°С, нормативным значением ветрового давления по I району, нормативным значением веса снегового покрова по III району (согласно СНиП 2.01.07-85).
   Переменные данные для иных условий даны в таблицах на чертежах рабочих марок проекта.
   Сочетания IV снегового и IV ветрового района не рассматриваются.
3. Категория производства по пожарной опасности Г; встроенные электропомещения - категория В; степень огнестойкости - II; класс здания по степени ответственности - I; по санитарной характеристике производственные процессы относятся к группе 1б, 1в IIа.
4. Режим внутренних помещений - сухой и нормальный. Ограждающие конструкции рассчитаны на следующие параметры внутреннего воздуха:
   - котельный зал $t°_{вн} \geq +12°$С; влажность - 50%;
   - административно-бытовые помещения и КИП $t°_{вн} = +18°$С, влажность $\leq 60\%$;
   - санузлы $t°_{вн} = +14°$С;
   - электропомещения, склад соли $t°_{вн} = +5°$С.
5. За условную отметку 0,000 принят уровень пола 1-го этажа котельной, соответствующий абсолютной отметке [ ].
6. Горизонтальная гидроизоляция стен на отм. -0,030 из цементно-песчаного раствора состава 1:2 толщ. 20мм.
7. Материалы стен и перегородок:
   а) наружные стены - панели из керамзитобетона $\gamma_m = 1000$ кг/м³ по серии 1.030.1-1, фактуренные с фасадной стороны в заводских условиях лицевым слоем с применением цветных смесей;
   б) кирпичные участки наружных стен выполняются из керамического пустотелого обыкновенного кирпича КРП 75/1480/25 ГОСТ 530-80 с расшивкой швов „в подрезку" на сложном растворе марки 25;
   в) оконные простенки из газобетонных блоков по ГОСТ 21520-76 выполняются на цементном растворе М50. Наружные и внутренние поверхности штукатурятся по строительной сетке под фактуру стеновых панелей;
   г) перегородки железобетонные по серии 1.030.9-2; газобетонные из блоков по ГОСТ 21520-76 на растворе М50 с армированием арматурными сварными сетками в каждом ряду кладки.
   Кирпичные - из КРП 75 (1480) 15, для душевых КР 75 (1050) 15 ГОСТ 530-80 на растворе М25.

   Узлы крепления и конструкция - согласно серии 1.431.6-28.
8. Наружные стены (панельные в бытовых помещениях и помещений КИП) утеплить минераловатными плитами по узлу 1, лист 7 согласно таблицы №2 на листе 3.
9. Толщина наружных стен принята из расчета требуемого сопротивления теплопередаче; при привязке проекта экономически целесообразная толщина стен должна быть проверена в зависимости от продолжительности отопительного сезона и стоимости тепловой энергии по СНиП II-3-79**.
10. Швы между панелями заполняются изнутри помещения цементным раствором, с наружной стороны - герметизирующими прокладками и защитной мастикой УМС-60 по детали на листе 1.030.1-1.3-3-480.
11. При кладке стен и перегородок в проемах окон и дверей для крепления коробок заложить антисептированные деревянные „кирпичи" с каждой стороны через 750мм по высоте.
12. Над всеми технологическими отверстиями шириной 300мм и менее в перегородках и стенах выполнить перемычки - рядовые из расчета два стержня ф10АII на каждые 120мм толщины стены в слое цементного раствора толщ. 30мм с запуском на опоры по 250мм.
13. В местах примыкания кровли к парапетам и вентиляционным стаканам усилить водоизоляционный ковер наклейкой дополнительных 3-х слоев рубероида.
14. Полы, примыкающие к наружным стенам и лежащие на грунте, утеплить в зоне примыкания к стене шириной 800мм керамзитом толщ. 300мм, уложенным по утрамбованному грунту
15. Работу по устройству чистых полов и бетонную подготовку под них; производить после укладки труб электропроводки, по чертежам ЭМ (в слое подготовки) и чертежам оборудования.
16. Окна и двери - деревянные окрасить эмалевой краской. Цвет -
17. Двери трансформаторной, жалюзи и остальные металлические изделия окрасить эмалью ПФ-115 за 2 раза по слою грунта ГФ-021. Цвет -
18. Указания по антикоррозийной защите элементов здания даны непосредственно на чертежах всех марок и части АЗ.
19. Шкаф, обозначенный поз.3 на листе 5, устанавливать после монтажа устройств для сушки одежды, высверлив в днище отверстия 10мм, общей площадью 50% от площади днища.
20. Проект рассчитан на производство работ в летних условиях. Методом замораживания, без специальных мероприятий, может быть выполнена кирпичная кладка стен до высоты 30м. При большей высоте должны быть предусмотрены мероприятия по временному раскреплению кладки обеспечивающие ее устойчивость в период оттаивания или применение противоморозных химических добавок.
    Назначение добавки, ее дозировка и марки материалов производятся при привязке проекта в зависимости от $t°$ наружного воздуха при производстве работ, в соответствии с указаниями СНиП 3.03.01-87; СНиП 3.01.01-85.
21. По периметру здания устраивается асфальтовая отмостка шириной 750мм по щебеночному основанию толщиной 100мм.
22. Количество оконных проемов обеспечивает взрывобезопасность здания. Площадь остекления составляет 30% от поверхности наибольшей стены.
23. Все открытые металлические элементы каркаса и перекрытия оштукатурить по строительной сетке.
24. Перечень ответственных конструкций, подлежащих промежуточной приемке авторским надзором:
    - грунты основания фундаментов;
    - исполнительная схема фундаментов здания и трубы;
    - исполнительная схема монтажа колонн, балок, ригелей, плит перекрытия и покрытия;
    - работы по устройству кровли.

Согласовано

Инв.№ подл. | Подпись и дата | Взам. инв.№

Привязан

Инв.№

ГИП	Житомский		ТП 903-1-278.90 АР	
Нач. со-р	Штеренфельд			
Н.контр.	Шульгина		Котельная с 4 котлами ДЕ-25-14ГМ. Открытая система теплоснабжения. Здание из сб. ж/б конст.	Стадия / Лист / Листов: Р / 2
Гл.арх.	Демидова			
Гл.конст.	Андреевский			
Рук.гр.	Шульгина		Общие данные (продолжение)	ЛАТГИПРОПРОМ
Вед.арх.	Прищепа			
Арх.	Вдовишина			

24218-08 5 копировал Соколова формат А2

Альбом 6

Таблица №1

Районы строительства	Марка мастик ГОСТ 2889-80 для строительства	
	Кровель с уклоном 2,5% - менее 10%	Мест примыканий
Севернее географической широты 50° для европейской и 53° для азиатской части СССР	МБК-Г-65 МБК-Х-65	МБК-Г-85
Южнее этих районов	МБК-Г-75 МБК-Х-75	МБК-Г-100

Таблица №2

Расчетная наружная температура (средняя, наиболее холодной пятидневки)	Стены толщиной, мм				Утеплитель толщиной, мм	
	производственные пом.		Административно бытовые помещения, помещ. КИП		Плиты теплоизоляционные из минваты п.175 $\gamma = 300$ кг/м3 стены административно бытовых помещений и помещ. КИП	
	Панельные	Кирпичные ГОСТ 530-80	Панельные	Кирпичные	Панельные	Кирпичные
-20°С	200	380	200*	380	—	40
-30°С	200	380	200*	380	40	60
-40°С	200	380	200*	380	40	60

Основные строительные показатели

№ п.п	Наименование	Ед. изм.	Количества			Примечание
			Здание	Склад соли	Всего	
1	Площадь застройки	м²	1507	71	1578	
2	Общая площадь	м²	1687,5	185	1705	
3	Строительный объем	м³	12658	122	12780	

* Принятая в проекте толщина панельных стен, в соответствии с режимом внутренних помещений, обеспечивает предел допустимых t° наружного воздуха:
- котельный зал - 40°С;
- бытовые помещения и КИП - 23°С.

Ведомость отделки помещений (площадь в м²)

Наименование или номер помещения	Потолок		Стены перегородки		Отделка низа стен или перегородок (панель)			Колонны		Примечание
	Площадь	Вид отделки	Площадь	Вид отделки	Площадь	Вид отделки	Высота, мм	Площадь	Вид отделки	
101; 116 201; 102	1245,4	Затирка швов известковая окраска	918 263,5 1181,5	Затирка швов панельных участков кирпичных участков известковая окраска	29,4	Плитка * стеклянная облицовочная ТУ 21-23-146-81	—	146,4	Известковая окраска	См. примеч. п.1 Панель на участке ВПУ в осях 1-3; Б-Г
104	10,5	Затирка швов известковая окраска	21 3,5 24,5	Штукатурка кирпичных участков Затирка швов панельн. стен известковая окраска	20,5	Плитка стеклянная облицовочная ТУ 21-23-146-81	1500	-	См. стены	Штукатурка и окраска выше панели
107; 103; 114	101	Затирка швов, известковая окраска	151 9 170	Штукатурка кирпичных участков. Затирка швов панельн. стен известк. окр.	—	—	—	24	См. стены	См. примеч. п.1
206; 208 106; 207	142	Затирка швов клеевая окраска	207 55 246	Штукатурка кирпичн. уч. Затирка швов панельн. стен клеевая окраска	—	—	—	21	См. стены	См. примеч. п.1
202	12	Затирка швов эмульсион. окраска	40	Штукатурка эмульсионная окраска	16	Плитки стеклянные облицовочные ТУ-21-23-146-81	1200	0,12	См. стены	См. примеч. п.1
204; 205	18,2	Затирка швов известковая окраска	73	Штукатурка известковая окраска	—	—	—	—	См. стены	См. примеч. п.1
111	3,2	Затирка швов масляная окраска	11,2	Штукатурка * масляная окраска	16,5	Плитки стеклянные облицовочные ТУ-21-23-146-81	1800	—	—	Штукатурка и окраска. Выше панели см. примеч. п1
110; 105; 103; 108; 109	51,5	Затирка швов эмульсионная окраска	73,5 3,4 76,9	Штукатурка кирпичн. уч. Затирка швов панельн. стен эмульсионная окраска	92,3	Плитки стеклянные облицовочные ТУ-21-23-146-81	1500	14	—	Штукатурка и окраска. Выше панели см. примеч. п.1, п.2
113; 112; 115;	25,8	Затирка швов клеевая окраска	65,6 36 101,6	Штукатурка кирпичн. уч. Затирка швов панельн. стен клеевая окраска	31,4 3	Эмульсионная окраска Масляная окраска	1500 200*	4,8	—	См. примеч. п.1, п2 * над ступеньками
209	1,8	Затирка швов масляная окраска	17,7	Штукатурка газобетонных стен. Затирка швов панельных стен, масляная окраска	—	—	—	—	—	См. примеч. п.1

1. Затирка швов и штукатурка цементно-известковым. цементным раствором согл. СН 290-74.
2. В помещениях 105, 108, 109, 110, 202, 203 плиткой облицовывается поверхность стен у умывальников и раковин, в уборных - по всему периметру стен на высоту 150 мм.

Привязан

Инв. №

ГИП	Никольский		
Нач.ОП-1	Шттерерский		
Н.контр.	Шульгина		
Гл.арх.	Демидова		
Гл.констр.	Андриевская		
Рук.гр.	Шульгина		
Вед.арх.	Прищепа		
Арх.	Василишина		

ТП-903-1-278.90 АР

Котельная с 4 кот. ДКВР и ДЕ-25-14 ГМ. Открытая система теплоснабжен. Здание из сб. ж/б конструкций

Стадия	Лист	Листов
Р	3	

Общие данные (окончание) Ведомость отделки помещений

ЛАТГИПРОПРОМ

Взам. инв. № | Подп. и дата | Инв. № подл.

24218-08 6 Копировал 38 Формат А2

Альбом 6

План пола на отм. 0,000

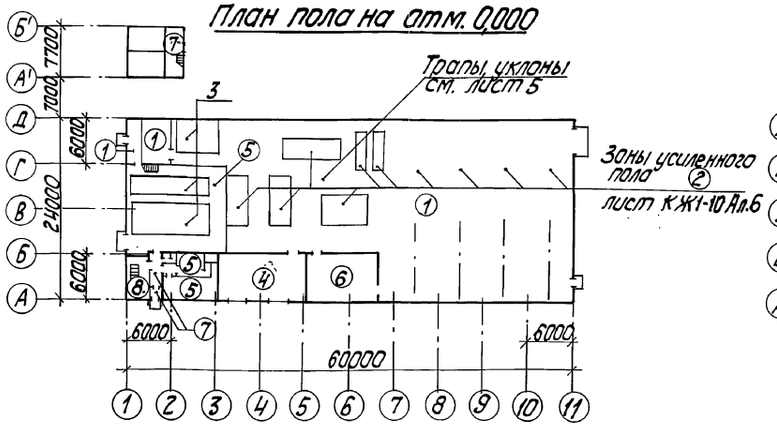

План пола на отм. +3,300

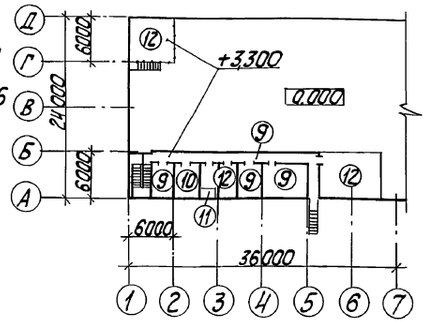

План кровли

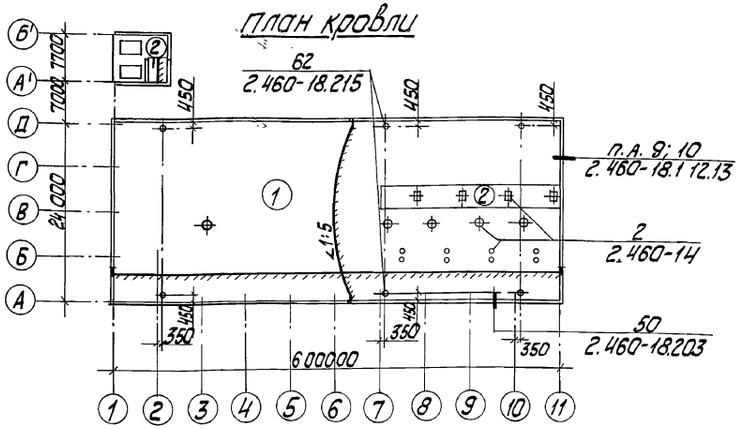

Экспликация полов.

Номер помещения по проекту	Тип пола по пр-ту	Схема пола	Элементы пола и их толщина	Площадь пола м²
101 102 103 104	1		Покрытие - бетон в 25-25 мм подстилающий слой бетон В25 - 100 мм основание - уплотненный грунт с втрамбованным в него слоем щебня или гравия	782,5
101	2		Покрытие - бетон В 12,5 армированный (КЖ - 300 мм Основание - уплотненный грунт с втрамбованным в него слоем щебня или гравия - 40... 60 мм	266,5
102	3		Покрытие - керамические плитки (ГОСТ 6787-80) - 13 мм прослойка и заполнения швов - цементно-песч. раств М 150 - 15 мм подстилающий слой а - бетон В 12,5 армированный (КЖ - 300 мм Основание - уплотненный грунт с втрамбованным в него слоем щебня или гравия - 40... 60 мм	97,8
107	4		Покрытие - бетон В 15 - 20 мм Подстилающий слой бетон В 12,5 - 180 мм Основание - уплотненный грунт с втрамбованным в него слоем щебня или гравия - 40...60 мм	67,5
105 108 109 110 111 114	5		Покрытие - керамические плитки (ГОСТ 6787-80) - 13 мм прослойка и заполнение швов цементно-песчаным раствором М 150 - 10 мм подстилающий слой - бетон В 12,5 - 80 мм основание - уплотненный грунт с втрамбованным в него слоем щебня или гравия - 40... 60 мм	118,9
106	6		Покрытие - линолеум поливинилхлоридный многослойный ГОСТ 14632-79 - 15 мм прослойка - холодная мастика на водостойких вяжущих - 1 мм стяжка - цементно-песчаный раствор М 150 - 20 мм керамзитобетон В 12,5 $\gamma \leq 1400$ кг/м³ - 120 мм Основание - уплотненный грунт с втопленным в него слоем щебня или гравия - 40... 60 мм	36,0
	7		см. А3 лист 1	

Номер помещения по проекту	Тип пола по пр-ту	Схема пола	Элементы пола и их толщина	Площадь пола по пр-ту
112 113 115	8		Покрытие - мозаичный состав (терацца) В25 - 25 мм Стяжка - цементно-песчаный раствор М 200, - 40 мм подстилающий слой - бетон В 12,5 - 80 мм Основание - уплотненный грунт с втрамбованным в него слоем щебня или гравия - 40...60 мм.	25,8
202 206 207 208	9		Покрытие - линолеум поливинилхлоридный многослойный ГОСТ 14632-79 - 1,5 мм Прослойка - холодная мастика на водостойких вяжущих - 1 мм стяжка - цементно-песчаный раствор М 150 - 20 мм керамзитобетон В 12,5 $\gamma \leq 1400$ кг/м³ - 76 мм Плита перекрытия	96,0
203	10		Керамические плитки ГОСТ 6787-80 - 13 мм прослойка и заполнение швов битумной мастикой } 3 мм Гидроизоляция - 2 слоя Гидроизоляция на бит. мастике стяжка из бетона В 12,5 - 80 мм Плита перекрытия	16,0
209	11		Покрытие - цементно-песчаный раствор М 200 - 20 мм Стяжка - цементно-песчаный раствор М 150 - 20 мм Гидроизоляция - 2 слоя изола на битумной мастике, по холодной грунтовке с обмазкой, битумной мастикой - 1 слой с посыпкой горячим песком - 10 мм Стяжка - цементно-песчаный раствор М 150 - 40 мм Теплоизоляция - ячеистый бетон γ = 400 кг/м³ - 100 мм Плита перекрытия	1,8
201 204 205 210	12		Покрытие - цементно-песчаный раствор М 200 - 20 мм Стяжка - керамзитобетон В 5 γ = 1400 кг/м³ - 80 мм Плита перекрытия	105,2

Номер помещений по проекту	Тип кровли по пр-ту	Схема кровли	Элементы кровли и их толщина	Площадь кровли м²
Кровля	1		Защитный слой - слой гравия размерами зерен 5... 10 мм (ГОСТ 8268-82). (в ендовах) Основной водоизоляционный ковер - 1 слой рубероида, РКК-400 Б, на битумной мастике; 1 слой рубероида РКМ-350 Б на битумной мастике (см. табл. №1) Комплексные железобетонные плиты с утеплителем из ячеистого бетона с 1 слоем рубероида	1411,0
Кровля	2		Защитный слой - слой гравия размерами зерен 5÷10 мм на антисептированной бит. мастике (см. табл. №1) основной водоизоляционный ковер - 1 слой рубероида кровельного с мелкозернистой посыпкой РКМ-350 Б (ГОСТ 10923-82) на битумной мастике (см. табл. №1) Грунтовка битумом марки БНГ в керосине в соотнош. по весу 1:2 стяжка - цементно-песчаный раствор М 50 - 15 мм Утеплитель - ячеистый бетон γ = 400 кг/м³ - 80 мм Плита покрытия	105,5

Согласовано
ВК

привязан

инв. №

ГИП	Нидбальский		ТП 903-1-278.90 АР
Нач. СОГ	Эпперский		
Н. контр.	Шульгина		Котельная с 4 котлами АЕГ-7 - 14 гм. открытая система теплоснабжения. Здание из сб. ж/б. конструкций
Гл. арх.	Демидова		Стадия: Р; Лист: 4; Листов:
Гл. констр.	Андриевская		
Рук. гр.	Шульгина		План пола на отм. 0,000; +3,300 План кровли. Экспликация полов
Вед. арх.	Прищепа		ЛАТГИПРОПРОМ
Арх.	Василишина		

24218-08 7

Копировал Ку-

Формат А2

Альбом 6

План на отм. 0,000

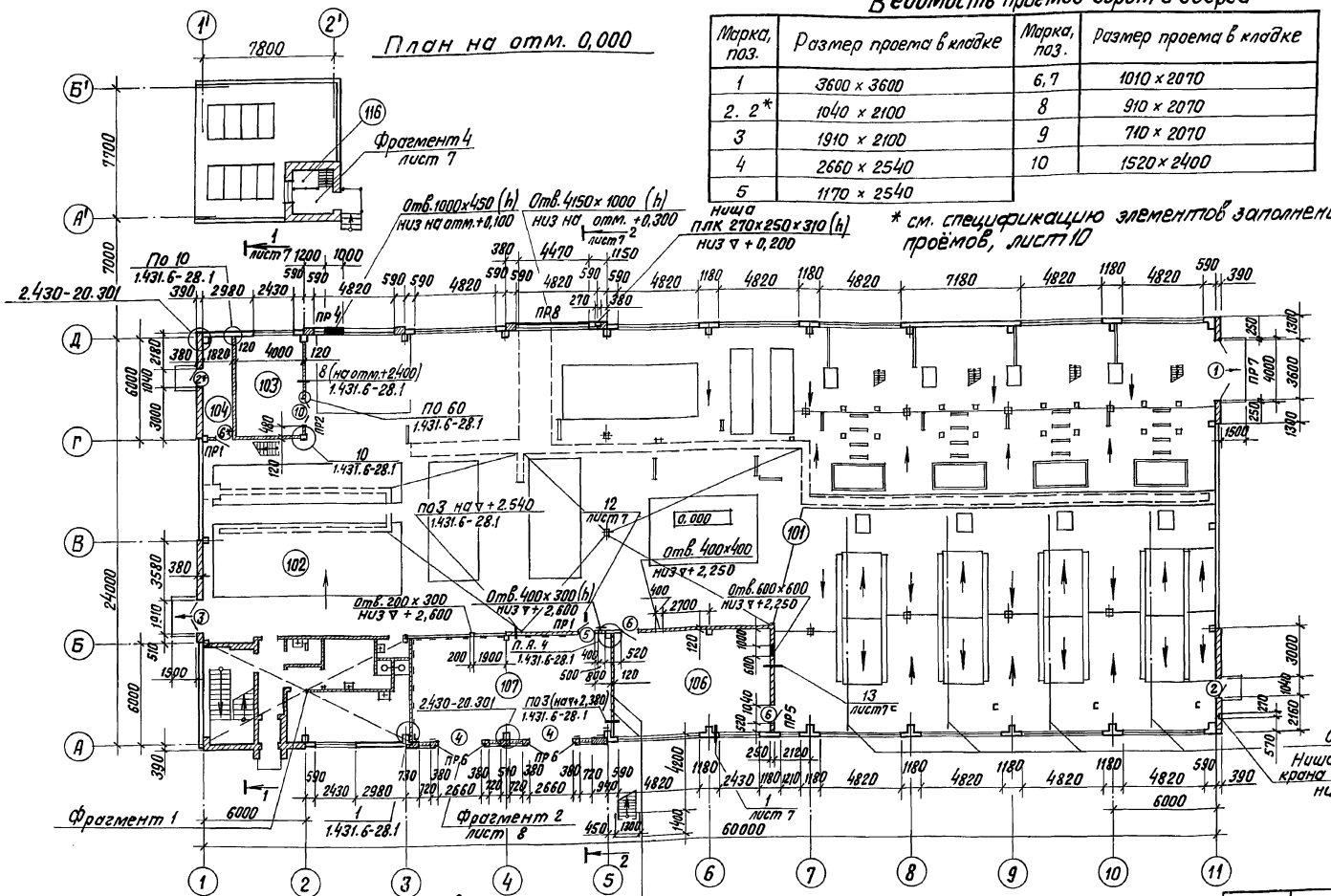

* см. спецификацию элементов заполнения проёмов, лист 10

Ведомость проемов ворот и дверей

Марка, поз.	Размер проема в кладке	Марка, поз.	Размер проема в кладке
1	3600 × 3600	6, 7	1010 × 2070
2. 2*	1040 × 2100	8	910 × 2070
3	1910 × 2100	9	710 × 2070
4	2660 × 2540	10	1520 × 2400
5	1170 × 2540		

Экспликация помещений

Номер по плану	Наименование	Площадь м²	Категория помещений по взрыво-пожарной и пожарной опасности
101	Котельный зал	1190	Г
102	То же (ВПУ)	—	Г
103	Ремонтный пункт	24	Г
104	Склад фильтрующего материала	10,5	В
105	Санузел	3,0	—
106	Щитовая КИПиА	58	Д
107	КТП	74	В
108	Мужская гардеробная	21,2	—
109	Женская гардеробная	9,2	—
110	Кладовая уборочного инвентаря	2,1	—
111	Душевая	2×1,6	—
112	Вестибюль	7	—
113	Тамбур	1,8	—
114	Тамбур гардеробных	3,0	—
115	Лестничная клетка	17	—
116	Склад соли	18,4	Д

Ведомость перемычек

Марка, поз.	Схема сечения
пр1	1
пр2	2
пр3	1
пр4	1
пр5	3, 1
пр6	5, 4
пр7	6
пр8	7

Фрагмент 1

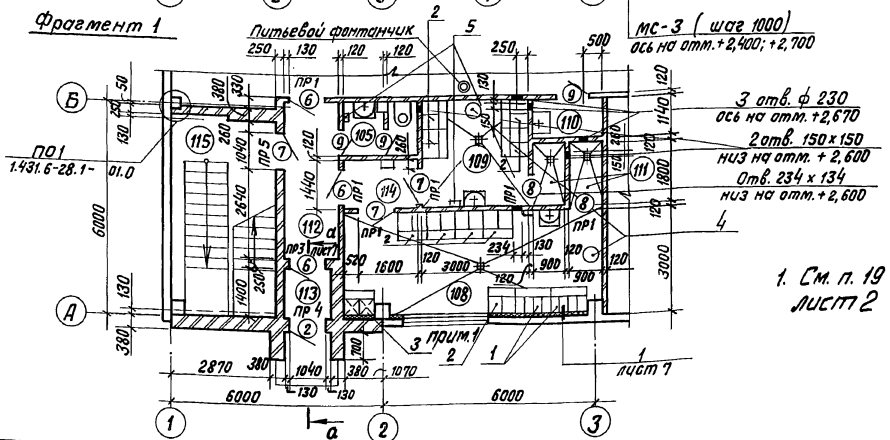

1. См. п. 19 общих указаний, лист 2

ГИП	Жидальский		ТП 903-1-278.90 АР
Нач. отд.	Гуттеревский		
Н. контр.	Демидова		Котельная с 4 котлами ДЕ-25-14ГМ. Открытая система теплоснабжения. Здание из сб. ж/б констр. — Стадия Р, Лист 5, Листов
Гл. арх.	Демидова		
Гл. констр.	Андреевская		План на отм. 0,000. Фрагмент 1. — ЛАТГИПРОПРОМ
Нач. гр.	Шульгина		
Вед. арх.	Прищепа		
Арх.	Василишина		

Привязан

Инв. №

24218-08 8 Копировал В.Су Формат А2

Согласовано: Гл. арх. ТО Бедняшкина; Гл. конструктор ТО Гуськотис; ТМ Кузьменко

Инв. № подл. | Подпись и дата | Взам. инв. №

Виктюнис, Ивбанк, Широкис, КИП и А, ТС, Жуковский, Сиркис, Заринская, Ивченко, ТМ хим., Отв. ТП, ОВ, ВК

Альбом 6

План на отм. +3,300

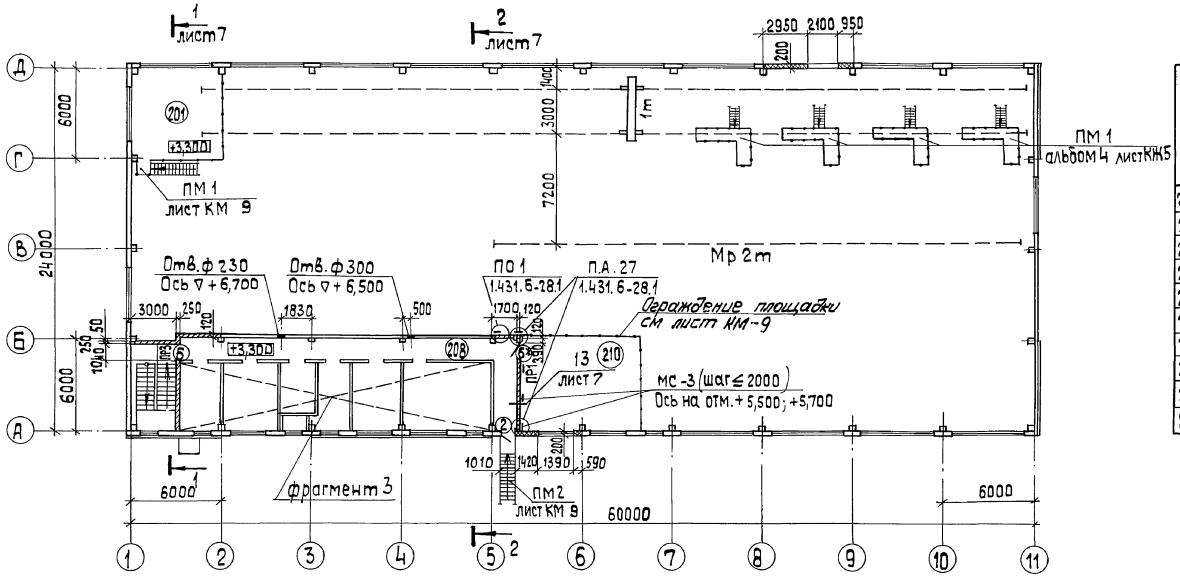

Экспликация помещений

Номер на плану	Наименование	Площадь м²	Категория помещений по взрыво-пожарной и пожарной опасности
201	ГРУ	37	Г
202	Комната приема пищи	12	—
203	Лаборатория ВПУ	16	В
204	Приточная Венткамера	8	Д
205	Вытяжная Венткамера	10,2	Д
206	Комната начальника котельной	15	Д
207	Лаборатория КИП и А	26,5	Д
208	Коридор	42,5	—
209	Помещение Воздухозабора	1,8	—
210	Технологическая площадка	48	Г

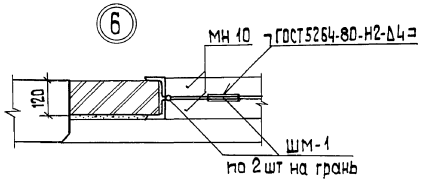

Фрагмент 3

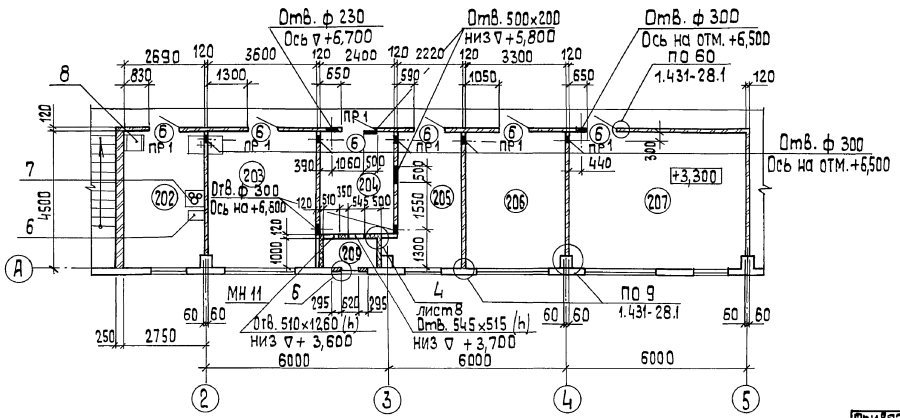

Ведомость проемов ворот и дверей

Марка, поз.	Размер проема мм
6, 6*	1010 × 2070
2	1010 2100

*См. спецификацию элементов заполнения проёмов, лист 10

Марка, поз.	Схема сечения
Пр.1	1
Пр.3	1

ГИП	Кибальский		
Нач. отд.	Гуттеревский		
Н. контр.	Демидова		
Гл. арх.	Демидова		
Гл. констр.	Андриевская		
Нач. гр.	Шульгина		
Вед. арх.	Прищепа		
Арх.	Василишина		

Привязан

Инв. №

ТП 903-1-278.90 АР

Котельная с 4 котлами ДЕ-25-14ГМ. Открытая система теплоснабжения. Здание из с.б.к/б конструкций

Стадия	Лист	Листов
Р	6	

План на отм. + 3,300. Фрагмент 3. Узел 6.

ЛАТГИПРОПРОМ

24218-08 9 Копировал 38 формат А2

Согласовано: Гл. арх. ТП Березинский; Гл. конструктор Дрокитис; ТМ Сергеичкин

ОВ Якубенко; ВК Ежемский; ЭО Инкоане; КИП и А

ТМ ХИМ. Жиравлев

Взамен инв. №

Подп. и дата

Инв. № подл.

Альбом 6

Разрез 1-1

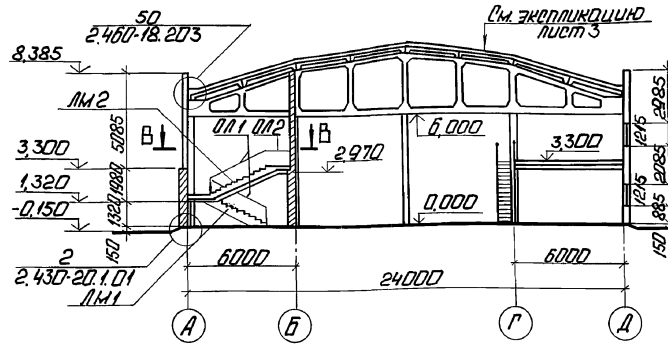

Разрез 2-2

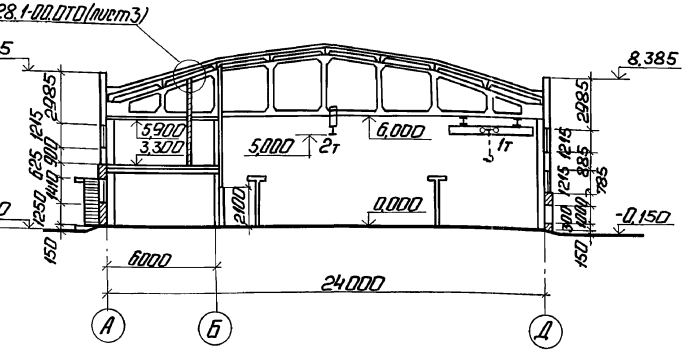

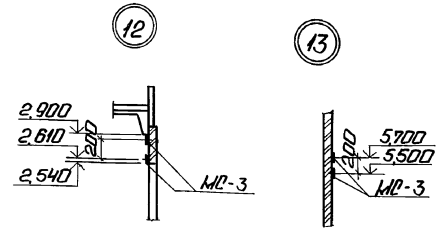

2

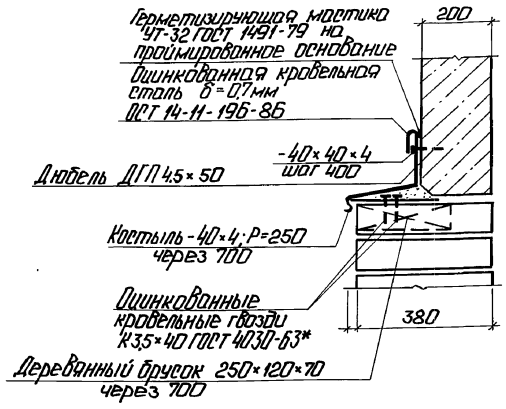

1

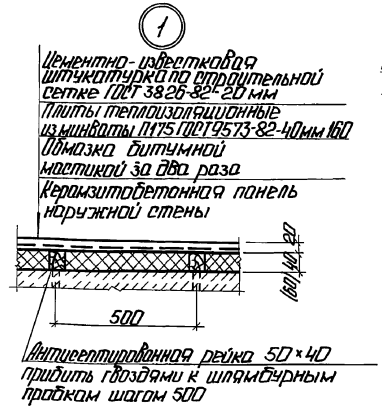

А - А

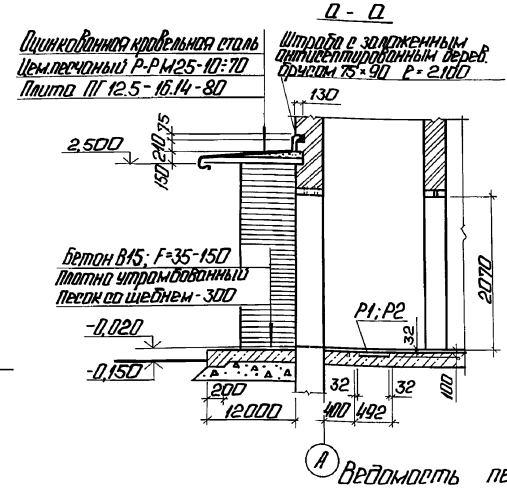

В - В

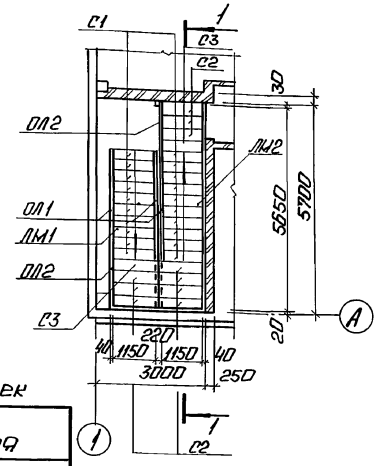

Фрагмент 4

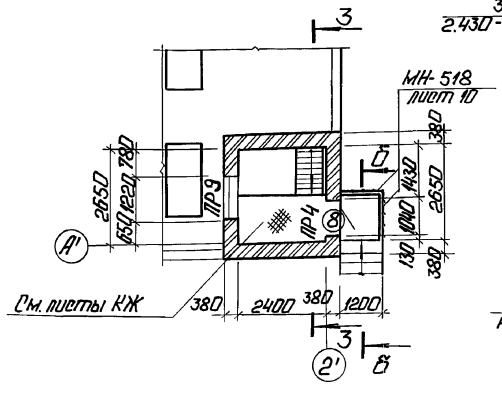

Разрез 3-3

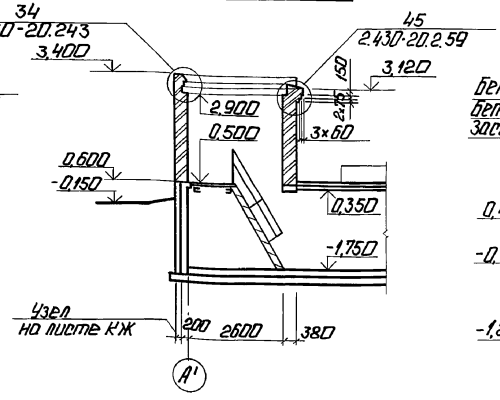

Б - Б

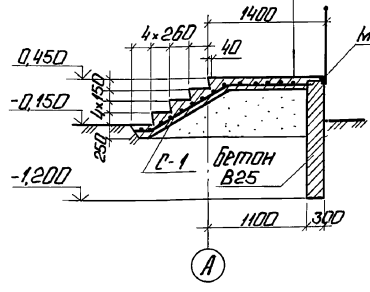

Ведомость перемычек

Марка поз.	Схема сечения
ПР4	1
ПР9	2

Привязан

Инв. №

ГИП	Николаевский		ТП 903-1-278.90 АР				
Нач.ОТ-1	Четверский						
Н.контр.	Демидова		Котельная с 4 котлами ДЕ25-14ГМ. Открытая система теплоснабжения. Здание из сб.ж/б конструкций.	Стадия	Лист	Листов	
Гл.арх.	Демидова			Р	7		
Гл.контр.	Андриевский						
Рук.гр.	Шульгина		Разрез 1-1; 2-2. Сечение а-а. Фрагмент 4. Узел 1,2.	ЛАТГИПРОПРОМ			
Арх.	Пришелец						

24218-08 10

Копировал:

Формат А2

Альбом 6

Согласовано: Гл.арх. ТП, Гл.конструктор ТП, Гл.инж. ТП, Гл.арх. и Гл.конструктор ТП, Инв. № подл. | Подп. и дата | Взам. инв. №

Подп. ОВ, Подп. ВК, Подп. Э — Здания: Лобаченко, Чернышев, Кондрина

Альбом 6

План подвесного потолка на отм. + 5,900

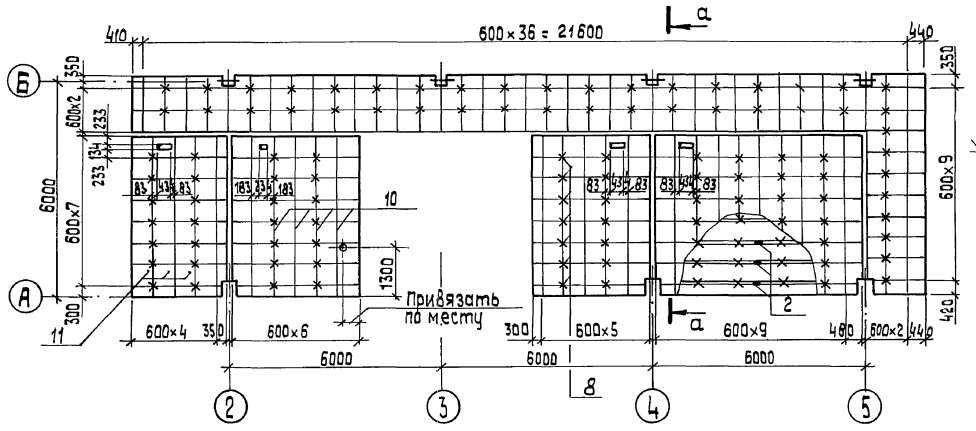

а – а

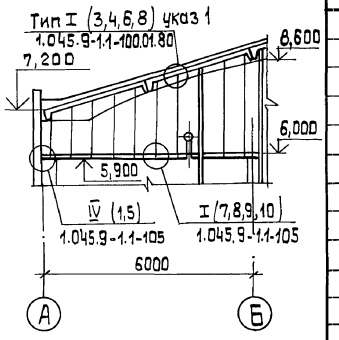

Спецификация элементов подвесного потолка

Марка, поз.	Обозначение	Наименование	Кол.	Масса ед., кг	Примечание
1	1.045.9-1.2.00.00.09	Профиль пристенный ПП-1	174	1,06	м
2	1.045.9-1.2.00.00.11	Накладка соединительная	35	0,04	
		Лист 1.0 ГОСТ 19904-74 / ст.3 КП ГОСТ 14918-80			
		100×45			
3		Гайка М8 ГОСТ 5915-70	158		
4		Шайба 8 ГОСТ 11371-78	158		
5		Дюбель-гвоздь 4,5×40 Ц6×Р	80	0,007	
		ТУ 14-4-1231-83 М4М			
6		Дюбель-винт	158	0,008	
		Д8НМ8×35 Ц6×Р			
		ТУ 14-4-1375-86 М4М			
7		Профиль 0,6 ТУ 67-522-83 МТ СССР / 2,5350 Ц ст3кп ГОСТ 14918-80	54	2,38	
		ℓ = 3600			
8	1.045.9-1.2.00.01.00	Подвеска тип I	285		м
9	1.045.9-1.2.00.00.10	Пластина соединительная	345	0,034	
10		Профиль 0,6 ТУ 67-522-83 МТ СССР / 2,5350 Ц ст3кп ГОСТ 14918-80	314	0,346	
		ℓ = 550			
11		Плита цементно-стружечная ГОСТ 26816-86	336		
		595×595×10			

В – В

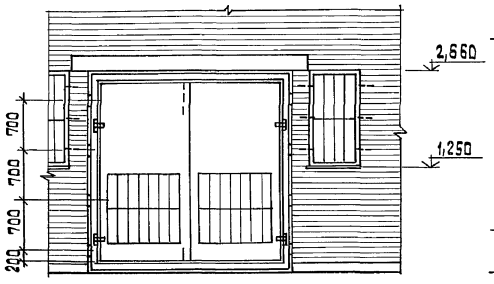

Б – Б

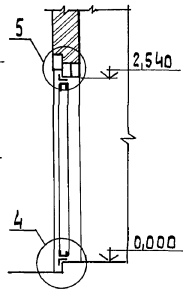

фрагмент 2

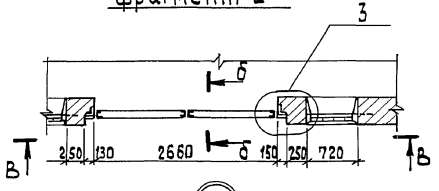

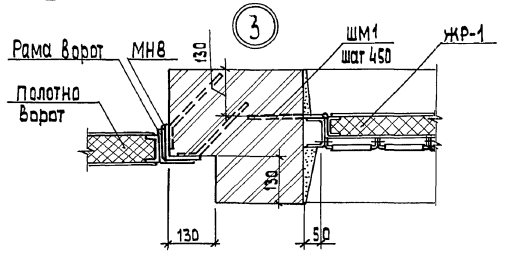

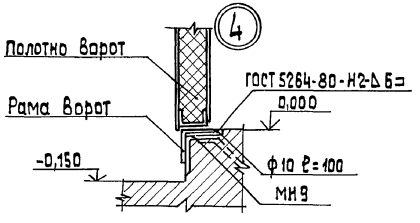

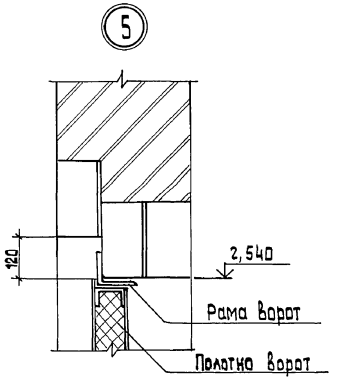

Согласовано: ОВ, Зарина, Викмонис

Инв.№ подл. | Подп. и дата | Взам. инв.№

Привязан

Инв.№

ГИП	Никольский		ТП 903-1-278.90 АР
Нач. СО-1	Гуттеревский		
Н.контр.	Шульгина		Котельная с 4 котлами ДЕ-25-14 ГМ. Открытая система теплоснабжения. Здание из сб.ж/б конструкций.
Гл. арх.	Демидова		Стадия: Р; Лист: 8; Листов:
Гл. констр.	Андриевская		Фрагмент 2. План подвесного потолка на отм. 5,900. Узел 3; 4; 5.
Рук. гр.	Шульгина		ЛАТГИПРОПРОМ
Арх.	Прищепа		

24218-08 11 Копировал 38 формат А2

Альбом 6

Фасад 1-11

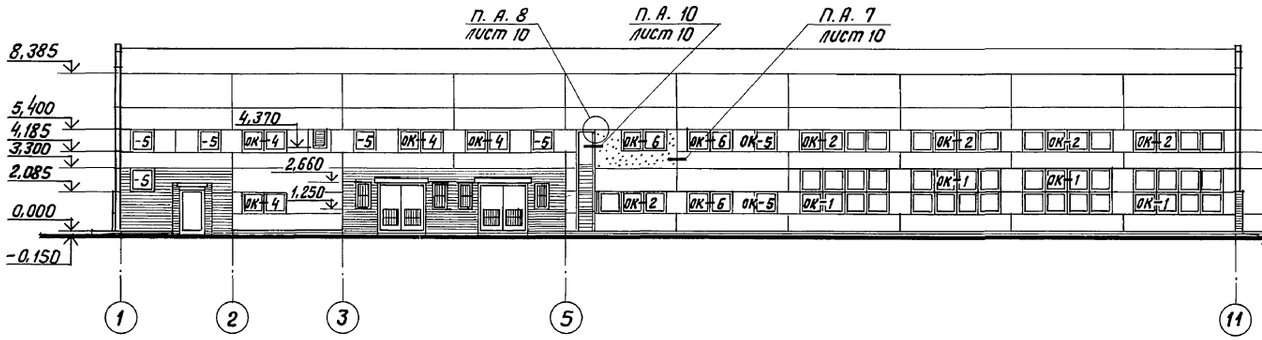

Фасад А-Д

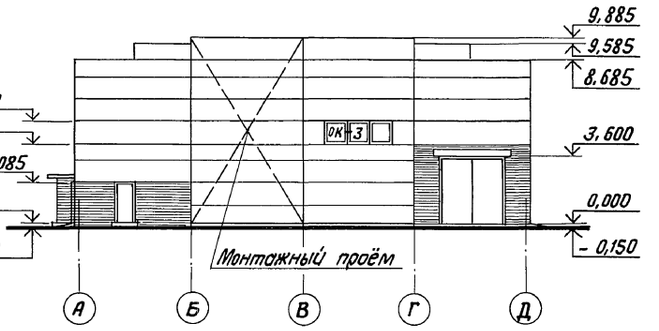

Фасад 11-1

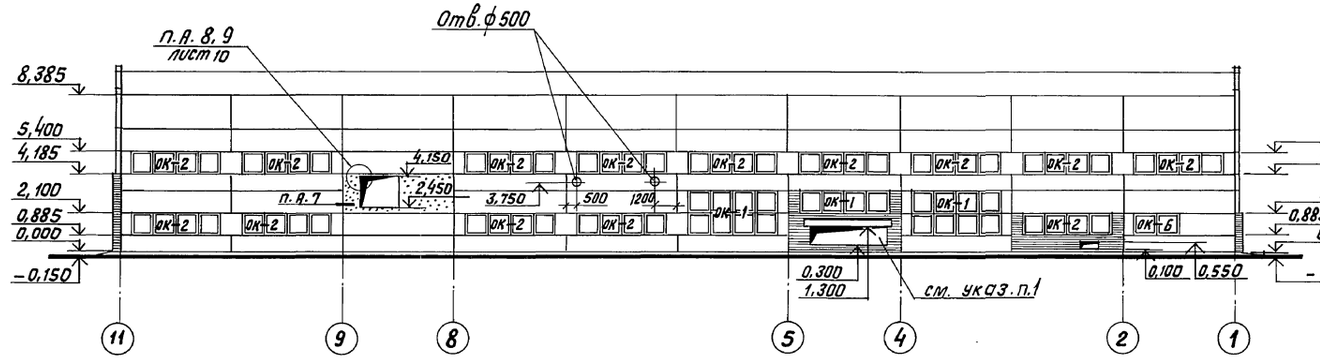

Фасад Д-А

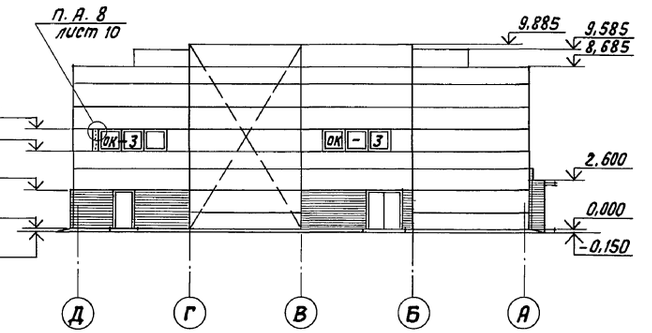

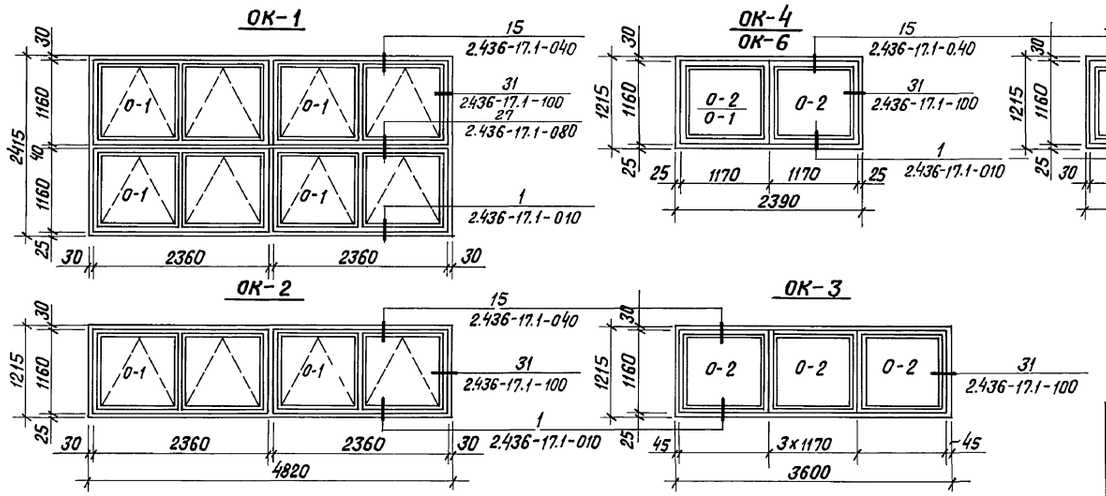

1. Вокруг трубопроводов, в местах прохода через стену, поставить гильзы ℓ = 450 мм. После монтажа проем заделать кирпичем на глинянном растворе на всю толщину стены. Зазор между гильзой и трубой заполнить мастикой УМС-50.

Согласовано: ОВ Зарина; ТС Ширакс

Согласовано: Гл. спец. ТО Берзиньш; Гл. констр. ТО Пикштис; ТМ Сорокин

Инв. № подл. | Подпись и дата | Взам. инв. №

Привязан

Инв. №

ГИП	Нюдольский		ТП 903-1-279.90 АР
Нач. СО-1	Гуттерерский		
Н. контр.	Демидова		Котельная с 4 котлами ДЕ-25-14ГМ. Открытая система теплоснабжения. Здание из сб. ж/б констр.
Гл. арх.	Демидова		Стадия: Р; Лист: 9; Листов:
Гл. констр.	Андреевская		Фасад 1-11; 11-1; А-Д; Д-А.
Рук. гр.	Шульгина		ЛАТГИПРОПРОМ
Вед. арх.	Прищепа		
Арх.	Висилишина		

24218-08 12 Копиров. ВБ

Формат А2

альбом 6

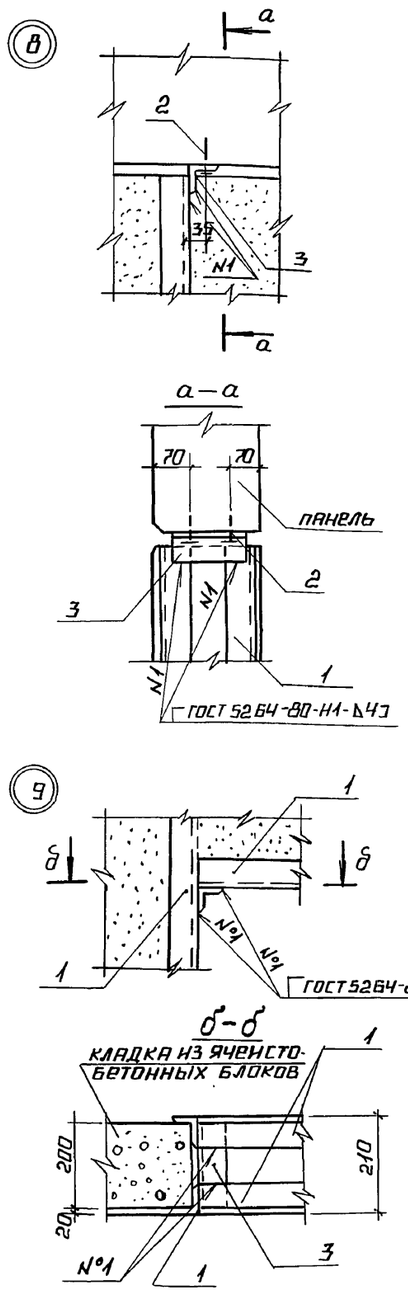

Спецификация элементов заполнения проемов

Марка, поз.	Обозначение	Наименование	Количество 0.000	3.300	всего	Масса ед., кг	Примечание
1	1.435.9-17.вып.0.3.4	ворота ВР 36×36-Д	1	—	1		
2 2*		дверной блок ДНГ 21-10Л ГОСТ 14624-84	3	1	4		*указ.1
3		дверной блок ДН 21-19Г ГОСТ 24698-81	1	—	1		
4	ТП 903-1-278.90 ал.7 кж1и.10.000	ворота ВТУ-3	2	—	2		
5	ТП 903-1-278.90 ал.7 кж1и.11.000СБ	дверной блок ДВ-1	1	—	1		
6, 6*		дверной блок ДГ 21-10Л ГОСТ 6629-88	6	8	14		*указ.2
7		дверной блок ДГ 21-10 ГОСТ 6629-88	3	—	3		
8		дверной блок ДГ 21-9 ГОСТ 6629-88	2	—	2		
9		дверной блок ДГ 21-7Л ГОСТ 6629-88	3	—	3		
10		дверной блок ДН 24-15Г ГОСТ 24698-81	1	—	1		
О-1		окно ПВД 12-24.1 ГОСТ 12506-81	40	28	68		
О-2		окно ОР 12-12В ГОСТ 11214-86	4	20	24		
		подоконная доска ПД 13-14 ГОСТ 8242-88	2	5	7		
		подоконная доска ПД 25-14 ГОСТ 8242-88	3	5	8		
		подоконная доска ПО 16.15.45 ГОСТ 6785-80	39	—	39		указ.3
ЗКР-1	ТП 903-1-278.90 ал.7 кж1и.3.13	изделие закладное ЗКР-1	4	—	4		
ШМ1		А-I-10 ГОСТ 5781-82 ℓ=150	40	—	40		
МН9	ТП 903-1-278.90 ал.7 кж1и.2.9	изделие закладное МН9	2	—	2	38	
МН10	ТП 903-1-278.90 ал.7 кж1и.2.10	изделие закладное МН10	—	2	2	16	
МН11	ТП 903-1-278.90 ал.7 кж1и.2.11	изделие закладное МН11	—	1	1	13,9	

1. В дверном полотне, под верхней обвязкой, вырезать отверстие 445×145 (h) с последующим обрамлением L 50×50×5.
2. Дверное полотно и коробку обшить кровельной сталью внахлестку по асбестовому картону (со стороны помещения).
3. Применяется в окнах ОК-1 и ОК-2 нижнего яруса по 3 шт. на окно.

Спецификация перемычек

Марка, поз.	Обозначение	Наименование	Количество 0.000	3.300	всего	Масса ед., кг	Примечание
1	1.038.1-1.1 020000-05	2ПБ 16-2-п	20	9	29	65	
2	1.038.1-1.1 030000-03	2ПБ 19-3-п	4	—	4	81	
3	1.038.1-1.1 090000-03	3ПБ 16-37-п	2	—	2	102	
4	1.038.1-1.1 100000-01	4ПБ 30-4-п	4	—	4	259	
5	1.038.1-1.1 160000-03	5ПБ 34-20-п	2	—	2	483	
6	1.038.1-1.1 100000-03	4ПБ 44-8-п	3	—	3	384	
7	1.038.1-1.1 110000-01	4ПБ 48-8-п	3	—	3	418	

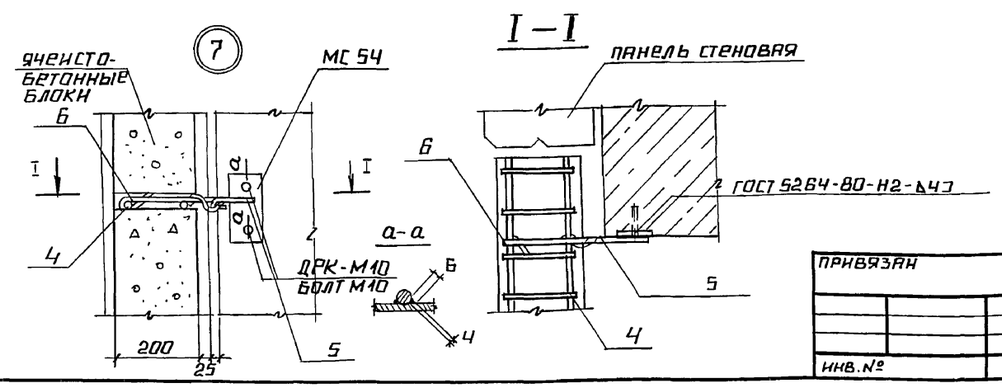

Спецификация элементов на листах 5,6,7,8,9,10

Марка, поз.	Обозначение	Наименование	Кол.	Масса ед., кг	Примечание
		Элементы лестницы			
М1	1.050.1-2.1.13.0.00.0	лест. марш ЛМП 57.11.17-5-3	1	2100	
М2	1.050.1-2.1.04.0.00.0	лест. марш ЛМП 57.11.17-5	1	2400	
С1	1.050.1-2.1 18.0.00.0-01	накладная проступь 1лн 12.3	20	40	
С2	1.050.1-2.1 18.0.00.0-06	накладная проступь 2лн 12.3	10	40	
С3	1.050.1-2.1 18.0.00.0-14	накладная проступь 2лн 12.3в	2	40	
ОЛ1	1.050.1-2.2.01.0	ограждение ОМ 17-1	3	38,2	
ОЛ2	1.050.1-2.2	ограждение ОМВ 17-1	2	15,8	
МН518	1.400-15.1 520-01	изделие закладное МН-518	2.2	10,5	м
Р1	ТП 903-1-278.90 Ал.7 кж1.И.3.11	рама Р1	1	9,96	
Р2	ТП 903-1-278.90 Ал.7 кж1.И.3.12	решётка Р2	1	9,07	
	1.243.1-4	плита плоская ПТ 19.5-16.14	1	448	
		Элементы крепления стен и перегородок			
		Изделия соединительные			
	2.430-20.4 010	МС1	31	0.52	
	2.430-20.4 020	МС2	31	0.52	
	1.431.6-28.2-29.0-02	МС54	31	0.34	
	11761.00.00.000	дюбель ДРК-М10	62	0.04	
		болт М10×30.58 ГОСТ 2298-70* с шайбой 10.01 ГОСТ 11371-78*	62	0.03	
	1.431.6-28.2-33.0	МС64-1	43	0.23	
	1.431.6-28.2-34.0	МС65-1	20	0.22	
	1.431.6-28.2-39.0	МС74-1	16	0.07	
	1.431.6-28.2-09.0	МС20-1	2	7.62	указ.4
	1.431.6-28.2-06.0-01	МС9-1	2	7.82	указ.5
	1.431.6-28.2-06.0-04	МС10-2	10	0.69	указ.6
	1.431.6-28.2-38.0-01	МС73	130	0.10	
С-1	ГОСТ 23279-85	ЦСР БА III-100 / ЦВР1-100 95×250	1	7,9	разр.В34-4 лист
МС-3		лист 8.0×150×150 ГОСТ 19903-74 / Вст3кп2 ГОСТ 14637-79	58	1,42	
1	ТП 903-1-278.90 ал.7 кж1и.2.12	изделие закладное МН12	18,4	10,7	м
2		дюбель-гвоздь ДГ 4,5×60 ТУ 14-4-1231-83	24		
3		уголок 63×63×5 ГОСТ 8509-86 ℓ=150 / Вст3кп2 ГОСТ 535-79	10	0.7	
4	ТП 903-1-278.90 ал.7 кж1и.1.5	сетка С5	21	0,385	м
5		А-I-10 ГОСТ 5781-82 ℓ=150	9	0.09	
6		проволока 4ВрI ГОСТ 6727-80 ℓ=250	9	0.03	

4. Применяется в перегородках по осям 2 и „Г."
5. —"— в перегородке по оси 5 на отм. 0.000 и в перегородке между 5 и 6 осями на отм. +3.300.
6. Применяется в дверных проемах при длине перегородки более 5,5 м.

ГИП	Нидбальский		
Нач. отд.	Гуттерерский		
Н.контр.	Шульгина		
Гл. арх.	Демидова		
Гл. конст.	Андреевская		
Рук. гр.	Шульгина		
Вед. арх.	Прищепа		
Арх.	Василишина		

Привязан

Инв. №

ТП-903-1-278.90 АР

Котельная с 4 котлами ДЕ-25-14ГМ. Открытая система теплоснабжения. Здание из сб. ж/б. конструкц.

Стадия	Лист	Листов
Р	10	

Спецификации на листы 5,6,7,8,9,10. Узел 7,8,9,10.

ЛАТГИПРОПРОМ

Инв. № подл. | Подпись и дата | Взам. инв. №

24218-08 13

Копировал | Формат А2

АЛЬБОМ 6

ФАСАД Д-Е

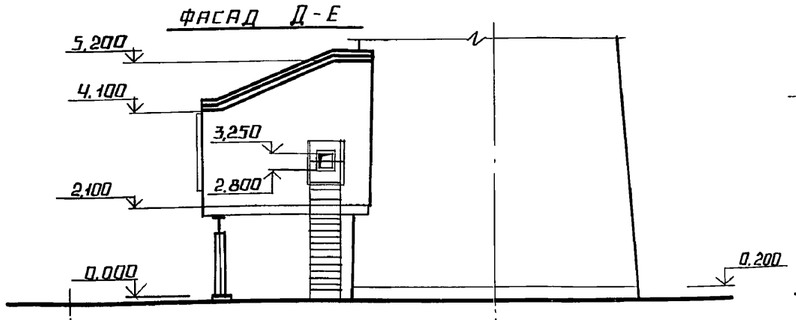

ФАСАД 8-9

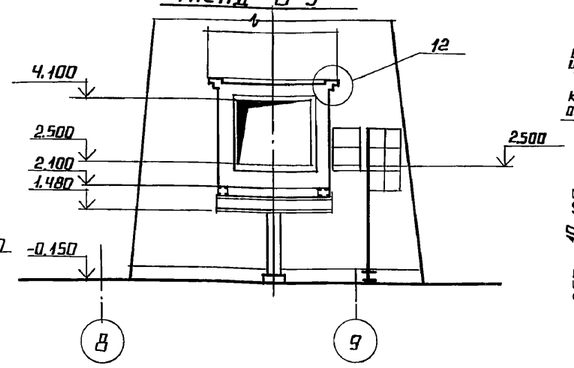

ПЛАН НА ОТМ.+2,500

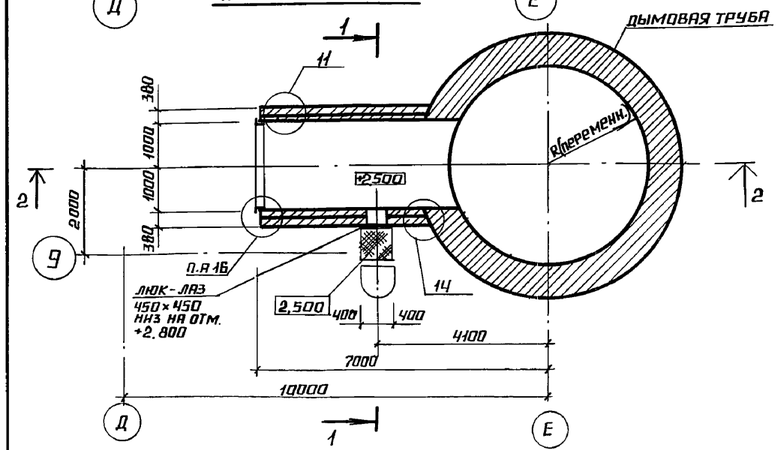

ЗАЩИТНЫЙ СЛОЙ ИЗ ГРАВИЯ (ГОСТ 8269-87), ВТОПЛЕННОГО В АНТИСЕПТИРОВАННУЮ БИТУМНУЮ МАСТИКУ (СМ. ТАБЛИЦУ №1 ЛИСТ 3)	
3 СЛОЯ РУБЕРОИДА МАРКИ РМ-350 (ГОСТ 10923-82) НА БИТУМНОЙ МАСТИКЕ (СМ. ТАБЛИЦУ №1 ЛИСТ 3)	
ОГРУНТОВКА РАСТВОРОМ БИТУМА ЛЯТОЙ МАРКИ В КЕРОСИНЕ 1:2	
ЦЕМЕНТНАЯ СТЯЖКА М100	-15 ММ
ЯЧЕИСТЫЙ БЕТОН γ=400 КГ/М3	-120 ММ
ЖЕЛЕЗОБЕТОННАЯ ПЛИТА	

ФУТЕРОВКА ДНИЩА ИЗ КИСЛОТОУПОРНОГО КИРПИЧА НА КИСЛОТОУПОРНОМ РАСТВОРЕ С ОКИСЛОВКОЙ ШВОВ 20% РАСТВОРОМ СЕРНОЙ КИСЛОТЫ	-120 ММ
2 СЛОЯ СТЕКЛОТКАНИ НА ЭПОКСИДНОЙ ШПАКЛЕВКЕ-10 ММ ЭП-0010 (ГОСТ 10277-76*) ЗАВЕСТИ НА СТЕНКИ НА 200 ММ ПО ВЫРОВНЕННОМУ ОСНОВАНИЮ	
ЯЧЕИСТЫЙ БЕТОН γ=400 КГ/М3	-100 ММ
ВЫРАВНИВАЮЩАЯ ЦЕМЕНТНАЯ СТЯЖКА	-20 ММ
ЖЕЛЕЗОБЕТОННАЯ ПЛИТА	

РАЗРЕЗ 1-1

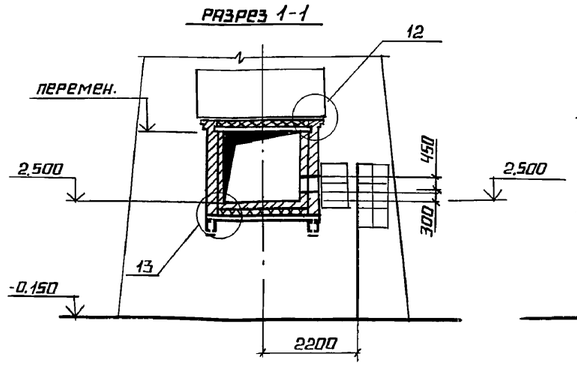

РАЗРЕЗ 2-2

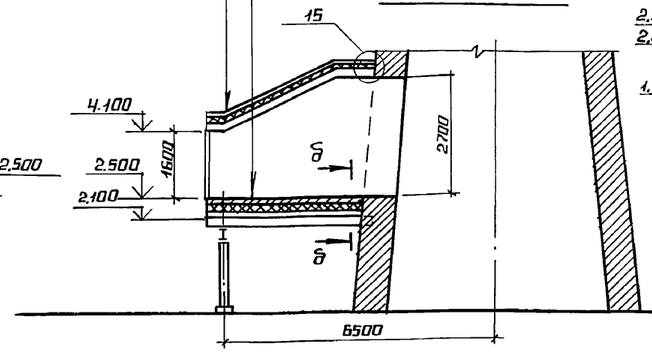

8-8

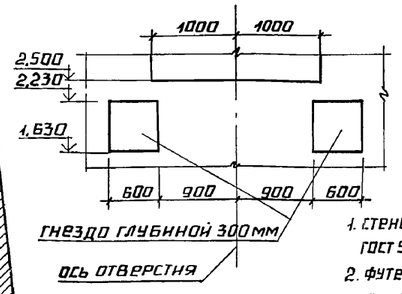

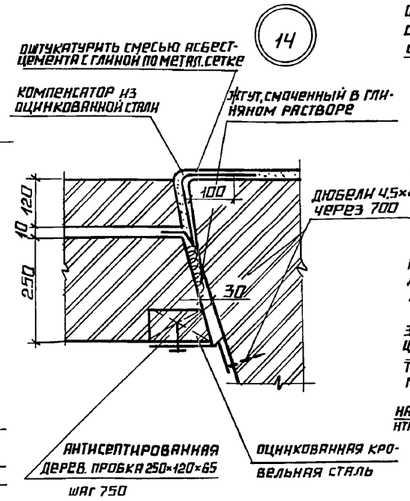

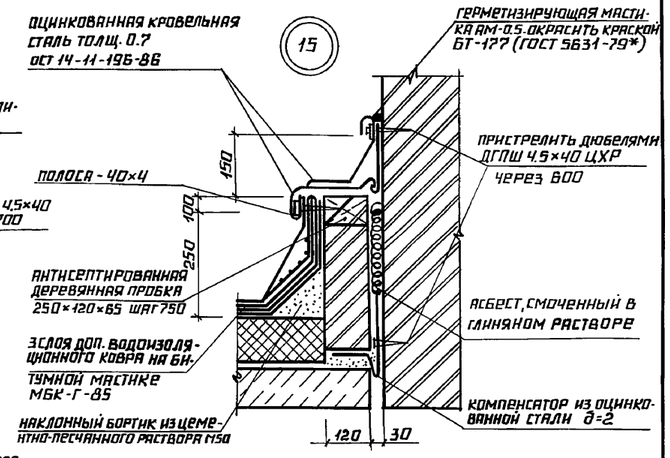

СПЕЦИФИКАЦИЯ ЭЛЕМЕНТОВ БОРОВА

МАРКА ПОЗ.	ОБОЗНАЧЕНИЕ	НАИМЕНОВАНИЕ	КОЛ.	МАССА ЕД., КГ	ПРИМЕЧ.
С2		С 4ВрI-80 / 4ВрI-80 530 ГОСТ 8478-81	8	1,38	М
1		А-I-10 ГОСТ 5781-82 L=850	8	0,53	
2		А-I-16 ГОСТ 5781-82 L=300	8	0,48	
3		А-I-6 ГОСТ 5781-82 L=500	11	0,11	
-40×4		ПОЛОСА Б4 40 ГОСТ 103-76 / В ст3 кп2 ГОСТ 535-79	3,5	0,63	М
МН518	1.400-15. в.1. 520-01	ИЗДЕЛИЕ ЗАКЛАДНОЕ МН518	8	8,1	М
МС4	ТП 903-1-278.90 ал.7 КЖ1.И.3.3	ИЗДЕЛИЕ СОЕДИНИТЕЛЬНОЕ МС4	1	97,60	
С3		С 4ВрI-80 / 4ВрI-80 32×60 ГОСТ 8478-81	12	1,38	
-40×4		ПОЛОСА Б4 40×500 ГОСТ 103-76 / В ст3 кп2 ГОСТ 535-79	12	0,63	

1. СТЕНЫ БОРОВА ВЫПОЛНИТЬ ИЗ ПОЛНОТЕЛОГО КЕРАМИЧЕСКОГО ОБЫКНОВЕННОГО КИРПИЧА КР-100 (16,50) 35 ГОСТ 530-80 НА СЛОЖНОМ РАСТВОРЕ М50 С ВНУТРЕННЕЙ ФУТЕРОВКОЙ ИЗ ТОГО ЖЕ КИРПИЧА ТОЛЩ. 120 ММ.
2. ФУТЕРОВКА АНКЕРИТСЯ К СТЕНАМ ПО ОСИ КОЛОННЫ ПО УЗЛУ „11" ЗАЗОР МЕЖДУ ФУТЕРОВКОЙ И КЛАДКОЙ ЗАПОЛНЯЕТСЯ ЦЕМЕНТНЫМ РАСТВОРОМ.
3. ВНУТРЕННИЕ ПОВЕРХНОСТИ СТЕН И ПОКРЫТИЯ ЗАЩИЩАЮТСЯ ОКРАСКОЙ ОРГАНОСИЛИКАТНЫМ СОСТАВОМ ОС-74-01 В 3 СЛОЯ СОГЛАСНО ТЕХ. УСЛОВИЯМ ТУ-84-725-78 (ИЗГОТОВ. ИМ. МОРОЗОВА, Г. ВСЕВОЛОЖСК, ЛЕНИНГРАД. ОБЛ.)
4. РАБОТЫ ПО ВЫПОЛНЕНИЮ КЛАДКИ СТЕН ФУТЕРОВКИ И АНТИКОРРОЗИИ ПРИ ЗАЩИТЕ ВЫПОЛНЯТЬ В СООТВЕТСТВИИ С ТРЕБОВАНИЯМИ СНиП 3.03.01-87, СНиП III-24-75; СНиП 3.04.03-85 И СНиП III-4-80.
5. СОСТАВ ДЫМОВЫХ ГАЗОВ (%) ПРИ СЖИГАНИИ:

	МАЗУТА	ГАЗА	ПРИ РАБОТЕ КТАНА
H_2	74,3	74,5	75
O_2	4,6	4,5	4,7
H_2O	10,0	16,6	12,7
CO_2	11,0	7,4	7,6
SO_2	0,1	—	—
tp (ТОЧКА РОСЫ)	140	70	60
tgr (t° ДЫМОВЫХ ГАЗОВ)	230	150	80

11

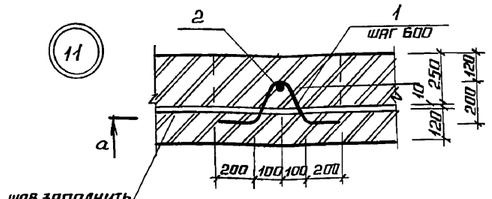

а-а

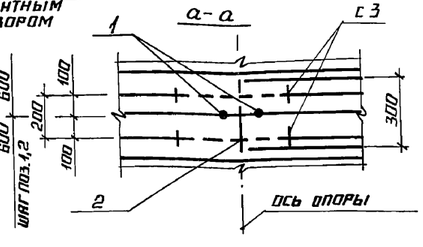

12

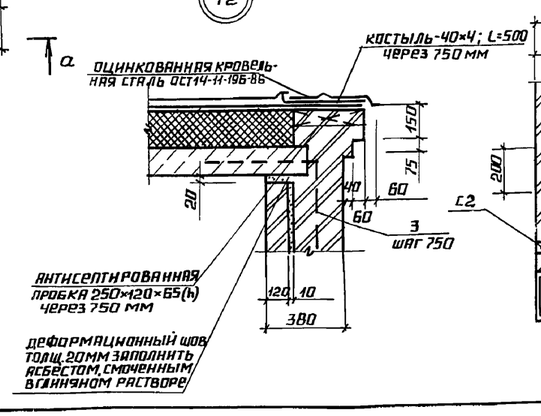

13

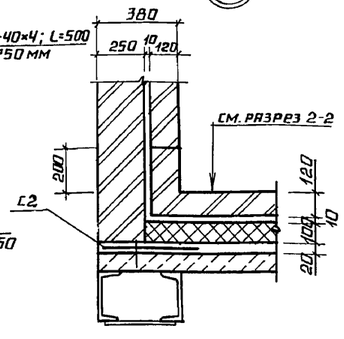

16

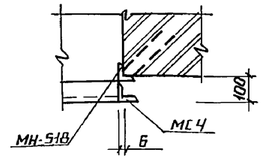

СОГЛАСОВАНО
ТМ СУРМОНИН

ПРИВЯЗАН:

ИНВ. №

ГИП	ЖИДБАЛЬСКИЙ		ТП 903-1-278.90 АР
НАЧ. СО-1	ГУТТЕРЕРСКИЙ		
Н. КОНТР.	ШУЛЬГИНА		КОТЕЛЬНАЯ С 4 КОТЛАМИ ДЕ-25-14ГМ. ОТКРЫТАЯ СИСТЕМА ТЕПЛОСНАБЖЕНИЯ. ЗДАНИЕ ИЗ СБОРНЫХ ЖБ КОНСТРУКЦ.
ГЛ. АРХ.	ДЕМИДОВА		
ГЛ. КОНСТР.	ЯКУРИЕВСКАЯ		
РУК. ГР.	ШУЛЬГИНА		БОРОВ. ПЛАН НА ОТМ. +2,500. РАЗРЕЗЫ ФАСАДЫ УЗЛЫ.
ВЕД. АРХ.	ПРИЩЕПА		
АРХ.	ВАСИЛИШИН		

СТАДИЯ	ЛИСТ	ЛИСТОВ
Р	11	

ЛАТГИПРОПРОМ

24218-08 14 КОПИРОВАЛ ФОРМАТ А2

ИНВ. № ПОДЛ. | ПОДПИСЬ И ДАТА | ВЗАМ. ИНВ. №

Альбом 6

Ведомость рабочих чертежей основного комплекта КЖ 1.

Лист	Наименование	Примечание
1	Общие данные (начало).	
2	Общие данные (продолжение).	
3	Общие данные (окончание).	
4	Схема расположения фундаментов и фундаментных балок.	
5	Фрагменты 1,2. Узел 1.	
6	Фрагменты 3, 4. Узел 2.	
7	Фрагмент 5. Узлы 3,5. Сечение а-а.	
8	Фм 1; фм 2; фм 3. Опалубка и армирование	
9	Фм 3. Разрезы 4-4...6-6. Узлы. Фм 4; фм 5. Опалубка и армирование.	
10	Схема расположения подвемных конструкций в осях 1...11.	
11	ПРм1, КНм2, фм1, фм2. Опалубка и армирование. Разрезы а-а, б-б, в-в, г-г, д-д, е-е.	
12	Монолитные участки Ум 1-1, Ум 2-1.	
13	Монолитный участок Ум 3-1. Спецификации на КНм 1.	
14	Схема расположения канала КНм 1.	
15	Фм 3, фм 4. Опалубка и армирование.	
16	Фрагмент I	
17	Схема расположения элементов КТП.	
18	Схема расположения элементов КТП. Разрезы 2-2... 6-6. Узел 1.	
19	Схема расположения конструкций наружного оборудования в осях 2... 7.	
20	Фрагмент 1-1. Разрез 1-1. Узел 6. фм1-1, фм2-1, фм 1-2. Опалубка и армирование.	
21	Фм 1-1. Опалубка и армирование. Спецификация фм 1-1... фм 4-1, фм 9-1, фм 1-1	
22	Схема расположения площадки ПМ1. фм 9-1.	
23	Узлы 7, 8. фм 8-1. Опалубка.	
24	Фм 3-1... фм 7-1. Опалубка и армирование.	
25	Вид А÷А.	
26	Схемы расположения фундаментов, балок, плит, перекрытий и покрытий борова.	
27	Фм 1-2, ОП1, Пм1. Опалубка и армирование. Узлы 15,19.	
28	Продувочный колодец ПК м 1. Разрезы 1-1, 2-2. Опалубка и армирование.	
29	Продувочный колодец ПК м 1. Разрез 3-3. Деталь гидроизоляции.	
30	Склад соли. Опалубка. План на отметке 0.000.	
31	Склад соли. План на отметке 1.000 Схема расположения плит покрытия на отм. 2,700.	
32	Склад соли. Приямок Спр 1. План на отметке 0.000. Армирование.	
33	Склад соли. Приямок спр 1. Армирование Разрезы 3-3, 4-4. Узел А.	
34	Склад соли. Узлы Б...Д. Деревянный ящик Дя 1.	
35	Схема расположения колонн и ригелей.	
36	Схема расположения плит перекрытия на отметке 3.200. Ум 1, Ум 2. Опалубка и армирование.	
37	Ум 3...Ум 5, Ум 8. Опалубка и армирование.	
38	Ум 6, Ум 7. Опалубка и армирование. Узел А, Б.	
39	Схема расположения ферм покрытия. Узлы Д; Е.	
40	Схема расположения плит покрытия.	
41	Узлы В, Г.	
42	Схема расположения перегородок по оси Б.	
43	Схема расположения стеновых панелей в осях 1÷11 по оси А.	

Типовой проект разработан в соответствии с действующими нормами и правилами и предусматривает мероприятия, обеспечивающие взрывную, взрывопожарную и пожарную безопасность при эксплуатации здания.
Главный инженер проекта Жидальский

Инв. № подл. | Подп. и дата | Взам. инв. №

Согласовано

Инв. №

ГИП	Жидальский			ТП 903-1-278.90	КЖ1
Нач.отд.	Литерский				
Гл.спец.	Шульдина				
Н.отд.	Андреенков				
Ст.инж.	Шульдина				
Инженер	Чуковцев			Общие данные (начало)	Стадия Р, Лист 1, Листов 46
Технолог	Золотых				ЛАТГИПРОПРОМ

Предприятие Б-4 Холодильник Д-23-10 Тм. Отдельная система теплоснабжения. Здание 65 с.м.з. канстро

24218-08 15 Копировал Формат А2

альбом 6

Ведомость рабочих чертежей основного комплекта КЖ1

Лист	Наименование	Примечание
44	Схема расположения стеновых панелей в осях 11÷1 по оси Д.	
45	Схема расположения стеновых панелей в осях А÷Д, Д÷А.	
46	Узлы I, II, III.	

Ведомость ссылочных и прилагаемых документов

Обозначение	Наименование	Примечание
	Ссылочные документы	
ГОСТ 13580-85	Плиты железобетонные ленточных фундаментов.	
ГОСТ 13579-78	Блоки бетонные для стен подвалов.	
ГОСТ 22701.0-77 ГОСТ 22701.1-77 ГОСТ 22701.2-77	Плиты железобетонные ребристые предварительно напряженные размером 3×6м для покрытий производственных зданий.	
ГОСТ 3634-79	Люки чугунные для колодцев	
ГОСТ 23279-85	Сетки арматурные сварные для железобетонных конструкций и изделий.	
1.412.1-4	Монолитные железобетонные фундаменты на естественном основании под железобетонные стойки фахверка.	
1.415.1-2 вып.1,2,3	Балки фундаментные железобетонные для наружных и внутренних стен производственных зданий промышленных зданий промышленных предприятий	
1.423.1-7 вып.0,1,2	Колонны железобетонные предварительно напряженные одноэтажных зданий промышленных предприятий без мостовых кранов.	
1.020-1/83 вып.2-1; 2-15; 3-4; 3-5; 3-6; Б-1; 7-1	Конструкции каркаса межвидового применения для многоэтажных общественных зданий, производственных и вспомогательных зданий промышленных предприятий	
1.463.1-3/87 вып. 1-1, 4,5,7	Железобетонные предварительно напряженные безраскосые фермы пролетами 18 и 24м для покрытий зданий со скатной кровлей	
1.450.3-3 вып. 0, вып.141, 42	Стальные лестницы, площадки, стремянки и ограждения	
3.006.1-2.87 вып. 0,1,2,6	Сборные железобетонные каналы и тоннели из лотковых элементов	
1.465.1-10/82 вып.0,1.	Комплексные железобетонные плиты покрытий одноэтажных промышленных зданий.	
ПК-01-88	Железобетонные плиты покрытий производственных зданий.	
2.460-15 вып.0	Типовые узлы покрытий промышленных зданий в местах установки крышных вентиляторов.	
1.494-24 вып.1	Стаканы для крепления крышных вентиляторов, дефлекторов и зонтов.	
2.460-14 вып.0	Типовые узлы покрытий промышленных зданий в местах пропуска вентиляционных шахт.	
2.460-2 вып. 2	Монтажные детали сборных железобетонных конструкций покрытий одноэтажных промышленных зданий.	
1.041.1-2 вып.5	Сборные железобетонные многопустотные плиты перекрытий многоэтажных общественных зданий, производственных и вспомогательных зданий промышленных предприятий.	
1.030.1-1 вып.0-0; 1-1; 3-2; 4-1.	Стены наружные из однослойных панелей для каркасных общественных зданий, производственных и вспомогательных зданий промышленных предприятий.	
1.030.9-2 вып.2,5,6,7,4.2	Перегородки панельные зданий промышленных и сельскохозяйственных предприятий.	
1.038.1-1 вып.1	Перемычки железобетонные для зданий с кирпичными стенами	
3.015-2/82 вып.I вып.II-2	Унифицированные одноярусные эстакады под технологические трубопроводы.	
1.042.1-4 вып.1	Плиты железобетонные ребристые высотой 300мм для перекрытий производственных и общественных зданий.	

Привязан

Инв. №

ГИП	Нидбальский		ТП 903-1-278.90 КЖ1
Нач. отд.	Гуттерерский		
Н.контр.	Шульгина		Котельная с 4 котлами ДЕ-25-14ГМ. Открытая система теплоснабжения. Здание из сб.ж/б конструкций. — Стадия Р, Лист 2, Листов
Гл. спец.	Андреевская		
Рук.гр.	Шульгина		Общие данные (продолжение)
Инженер	Кучковица		ЛАТГИПРОПРОМ
Техник	Шолотюк		

Инв. № подл. | Подпись и дата | Взам. инв. №

Альбом 6

Ведомость ссылочных и прилагаемых документов.

Обозначение	Наименование	Примечание
	Ссылочные документы	
5.900-2	Сальники набивные Ду50÷1400 мм для пропуска труб сквозь стены.	
1.410-3 Вып.1	Сетки сварные для армированных железобетонных конструкций.	
3.400-6/76	Унифицированные закладные детали сборных железобетонных конструкций инженерных сооружений промышленных предприятий.	
1.400-15 Вып.1	Унифицированные закладные изделия железобетонных конструкций для крепления технологических коммуникаций и устройств.	
3.900-3 Вып.7 часть 1,2	Сборные железобетонные конструкции емкостных сооружений для водоснабжения и канализации.	
1.412-1/77 вып. 1-6, 1-4,3	Монолитные железобетонные фундаменты под типовые колонны прямоугольного сечения для одноэтажных производственных зданий.	
1.427.1-5 В.0,1,2	Колонны железобетонные предварительно напряженные прямоугольного сечения для продольного торцевого фахверка одноэтажных зданий промышленных предприятий	
3.015-8/84 В.2	Фундаменты монолитные железобетонные под типовые конструкции эстакад и отдельно стоящих опор технологических трубопроводов	
1.141-1 В.63	Панели перекрытий железобетонные многопустотные.	

Ведомость ссылочных и прилагаемых документов.

Обозначение	Наименование	Примечание
2.430-20 В.4	Узлы стен из кирпича одноэтажных зданий промышленных предприятий.	
	Прилагаемые документы	
ТП 903-1-278.90 КЖ1.И. Альбом 7	Строительные изделия	
ТП 903-1-278.90 Альбом 16 КЖ1.ВМ	Ведомость потребности в материалах	

Ведомость спецификаций

Лист	Наименование	Примечание
КЖ1-4	Спецификация к схеме расположения фундаментов и фундаментных балок.	
КЖ1-11	Спецификация к схеме расположения подземных конструкций.	
КЖ1-16	Спецификация к фрагменту I	
КЖ1-17	Спецификация к схеме расположения элементов КТП.	
КЖ1-19	Спецификация к схеме расположения наружного оборудования.	
КЖ1-22	Спецификация к схеме расположения площадки Пм1.	
КЖ1-25	Спецификация к схеме расположения элементов по виду А-А.	
КЖ1-26	Спецификация к схеме расположения фундаментов балок, плит перекрытия и покрытия барана	
КЖ1-28	Спецификация к схеме расположения продувочного колодца ПК м1.	
КЖ1-35,41	Спецификация к схеме расположения колонн и ригелей.	
КЖ1-36	Спецификация к схеме расположения плит перекрытия.	
КЖ1-39	Спецификация к схеме расположения ферм покрытия.	
КЖ1-40,41	Спецификация к схеме расположения плит покрытия.	
КЖ1-42	Спецификация к схеме расположения перегородок	
КЖ1-45,46	Спецификация к схеме расположения стеновых панелей.	
КЖ1-30	Спецификация элементов на склад соли.	

Ведомость объемов сборных бетонных и железобетонных конструкций по рабочим чертежам основного комплекта марки КЖ

	Наименование группы элементов конструкций.	Код	Кол. м³ Бетон	Кол. м³ Черная метал.	Примечание
1	Колонны	582100	126,7		
2	Ригели	582500	6,72		
3	Плиты перекрытий	584200	17,6		
4	Плиты покрытий	584100	87,6		
5	Перегородки	583300	9,83		
6	Стеновые панели.	583100		188,2	
7	Перемычки	582800	2,72		
8	Конструкции и детали каналов	585800	11,63		
9	Фундаментные балки	582400	7,44		
10	Блоки стен подвала	581100	18,92		
11	Фермы	526131	46,2		
12	Лестницы	589100	1,8		
13					
	Всего бетона и железобетона		337,16	188,2	

Материалы на изготовление бетонных и железобетонных конструкций учтены в ведомости потребности в материалах и отдельно не учитываются.

Общие указания

1. Конструктивная часть проекта разработана на основании документов, указанных на листе АР-2.
2. Климатологические условия строительства, параметры внутреннего воздуха даны на листе АР-2.
3. За отм. 0,000 принят уровень пола I этажа зала котельной.
4. Монтаж сборных ж.б. элементов производить в соответствии со СНиП 3.03.01-87, III-4-80 и указаниями, данными в пояснительных записках серии применяемых сборных элементов.
5. Монтажную сварку элементов производить электродами марки Э42. Высота неразваренных сварных швов - 6 мм.
6. Небетонированные монтажные стыки сборных элементов покрыть двумя слоями эмали ПФ-115 ГОСТ 6465-76 по грунту ГФ021 ГОСТ 25129-82 толщ. 55 мкм.

Привязан

Инв. №

Г.И.П.	Найбальский		
Нач.отд.	Гутеверский		
Н.контр.	Шульгина		
Гл.конст.	Андриевская		
Рук.гр.	Ольгина		
Инженер	Кяковица		
Техник	Шалотюк		

ТП 903-1-278.90 КЖ1

Котельная с 4 котлами ДЕ-16-14ГМ открытой системы теплоснабжения. Здание из сб.ж.б. конст.

Стадия	Лист	Листов
Р	3	

Общие данные (окончание)

ЛАТГИПРОПРОМ

Формат А2

24218-08 17 Копировал

Альбом 6

Схема расположения фундаментов и фундаментных балок

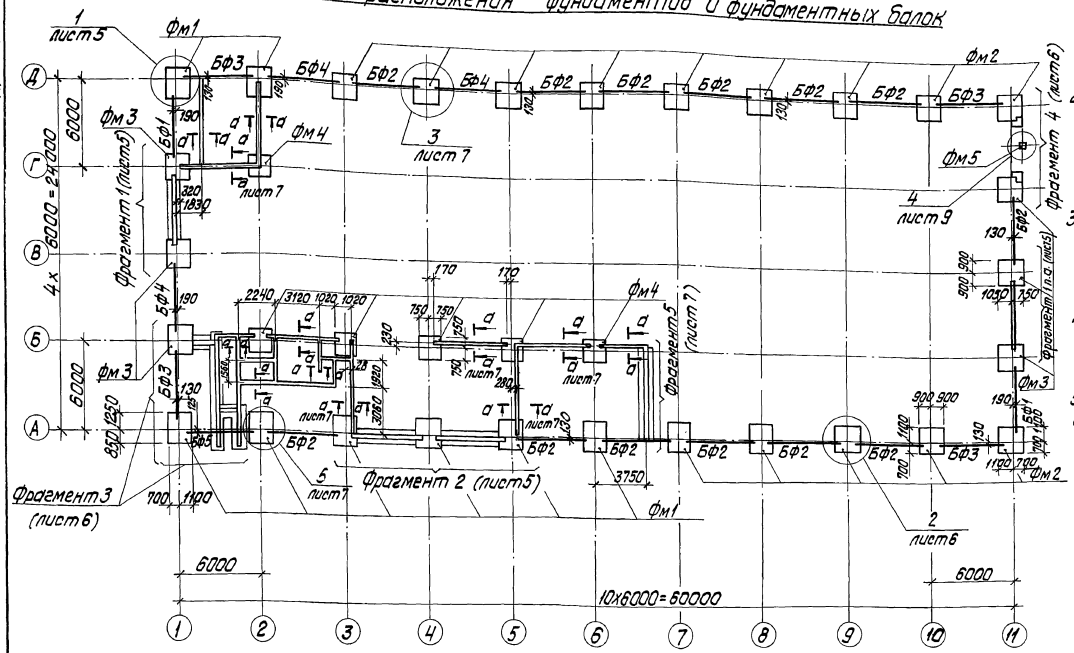

1. Фундаменты запроектированы для геологических условий, оговоренных на листе АР-2.
При определении R по формуле 7 СНиП 2.02.01-83 приняты следующие коэффициенты: $\gamma_{c1}=1{,}25$; $\gamma_{c2}=1{,}0$; $k=1{,}0$. При других условиях фундаменты должны быть перепроектированы на основании таблицы нагрузок на листе 9.
2. Под монолитные фундаменты выполнить подготовку из тощего бетона В3,5 толщиной 100мм по выравненному основанию.
При водонасыщенных грунтах и агрессивных водах защита назначается при привязке проекта в соответствии с ГОСТ'ом 21513-83.
3. Набетонки под фундаментные балки выполнить совместно с фундаментами из бетона В 12,5 заделки между блоками, набетонки под стены на стаканах и другие местные заделки выполнить из бетона В12,5.
4. Фундаментные балки укладывать на слой цементного раствора М200 толщиной 20мм.
Зазоры между торцами фундаментных балок и фундаментами заделать бетоном В12,5.
5. Привязки фундаментных балок даны по осям балок.
6. Обратную засыпку пазух фундаментов основания под фундаменты оборудования и полы выполнять минеральным грунтом с послойным уплотнением при оптимальной влажности согласно ГОСТ22733-77 и контролем плотности каждого слоя. Коэффициент уплотнения, контроль качества и методы производства работ принимаются в соответствии с требованиями СН536-81 „Инструкции по устройству обратных засыпок в стесненных местах" (Москва, 1982г.).
7. Объем монолитного бетона класса В12,5 на монолитные заделки между блоками - 8,0м³.

Спецификация к схеме расположения фундаментов и фундаментных балок

Марка	Обозначение	Наименование	Кол.	Масса ед., кг	Примечание
		Фундаментные балки			
БФ1	1.415.1-2.1-3-55	3БФ6-17АIV	2	1000	
БФ2	1.415.1-2.1-1-04	1БФ6-5	13	680	
БФ3	1.415.1-2.1-1-06	1БФ6-7	4	630	
БФ4	1.415.1-2.1-3-50	3БФ6-12АIV	3	1100	
БФ5	1.415.1-2.1-4-45	4БФ6-17АIV	1	1200	
		Блоки стен подвала			
а	ГОСТ 13579-78	ФБС24.4.6-Т	4	1300	
б	ГОСТ 13579-78	ФБС9.4.6-Т	22	390	
в	ГОСТ 13579-78	ФБС24.3.6-Т	11	970	
г	ГОСТ 13580-85	ФЛ8.12.3	26	550	
д	ГОСТ 13579-78	ФБС.9.3.6-Т	17	350	

Марка	Обозначение	Наименование	Кол.	Масса ед., кг	Примечание
		Фундаменты			
Фм1	КЖ1-8	Фм1	8		
Фм2	КЖ1-8	Фм2	14		
Фм3	КЖ1-8	Фм3	6		
Фм4	КЖ1-9	Фм4	6		
Фм5	КЖ1-9	Фм5	1		
		Детали			
		А-III-10 ГОСТ 5781-82			
1		ℓ=700	6		
2		ℓ=750	8		
		Стандартные изделия			
3		БАЛТ 1.1.М18х70 ГОСТ 24379.1-80	8		

Привязан

Инв. №

ГИП	Удальский		
Нач. отд.	Ципелевич		
Н. контр.	Андреевская		
Гл. конструктор	Андреевская		
Нач. гр.	Шульмина		
Инж.	Куковица		
Инж.	Леонова		

ТП903-1-278.90 КЖ1

Котельная с 4 котлами ДЕ-25-14ГМ. Открытая система теплоснабжения. Здание из сб. ж/б конструк.

Стадия	Лист	Листов
Р	4	

Схема расположения фундаментов и фундаментных балок

ЛАТГИПРОПРОМ

24218-08 18 Копировал Сурьева

формат А2

Инв. № подл. | Подпись и дата | Взам. инв. №

Альбом 6

Фрагмент 1

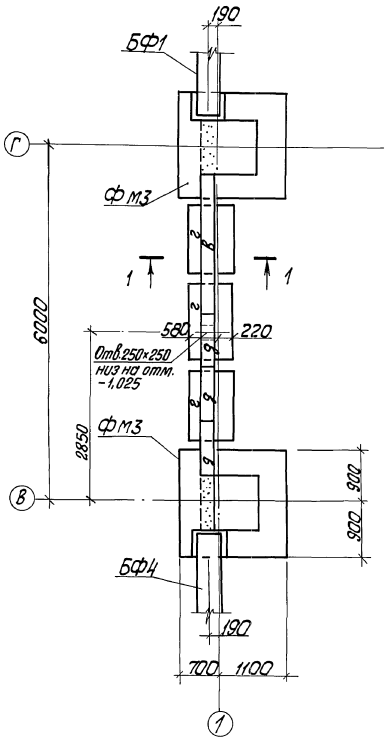

Фрагмент 2

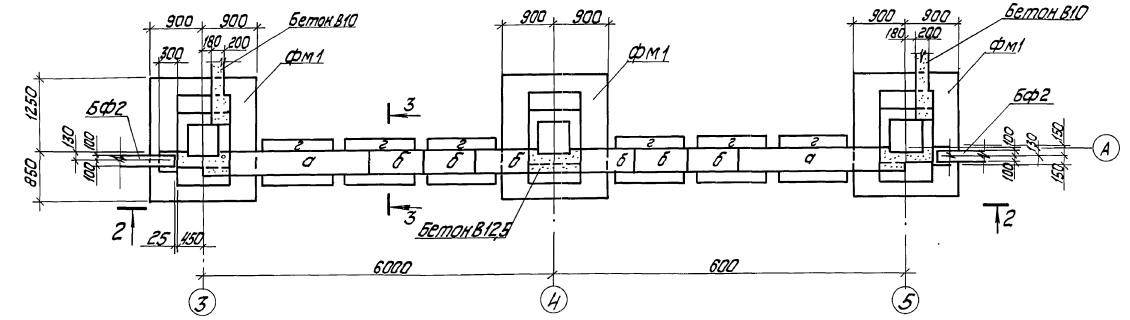

2 - 2

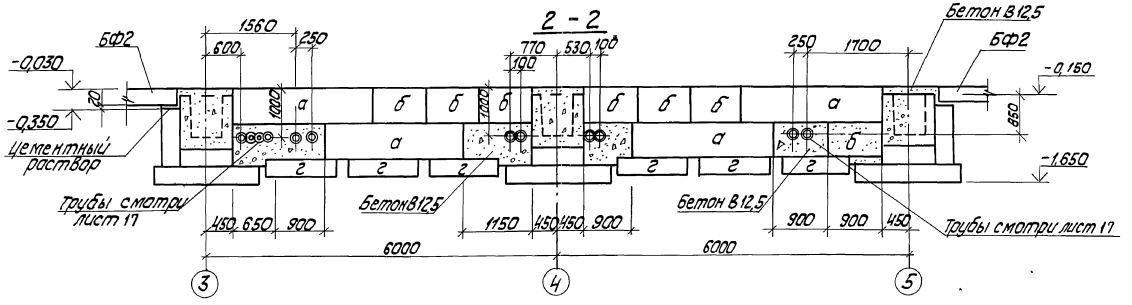

1 — 1

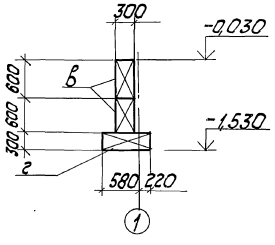

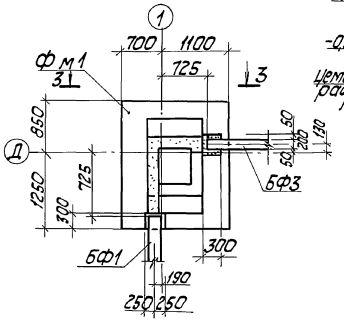

3 — 3

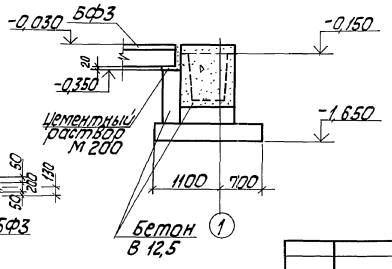

Привязан							
Инв.№							
			ТП903-1-278.90 КЖ1				
Гип	Новольский		Котельная с 2 котлами ДЕ-25-14 ГМ. Опросный лист. Система теплоснабжения. Здание ч.с. Ж.б. констр.	Стадия	Лист	Листов	
Нач.отд.	Гутеревский			Р	5		
Н.контр.	Шклягина						
Гл.констр.	Андриевская		Фрагменты 1,2 Узел 1	ЛАТГИПРОПРОМ			
Нач.гр.	Шклягина						
Инж.	Кучкова						
Инж.	Леонова						

Инв.№подл. | Подп. и дата | Взам.инв.№

24218-08 19 Копировал. Формат А2

Альбом 6

Фрагмент 3

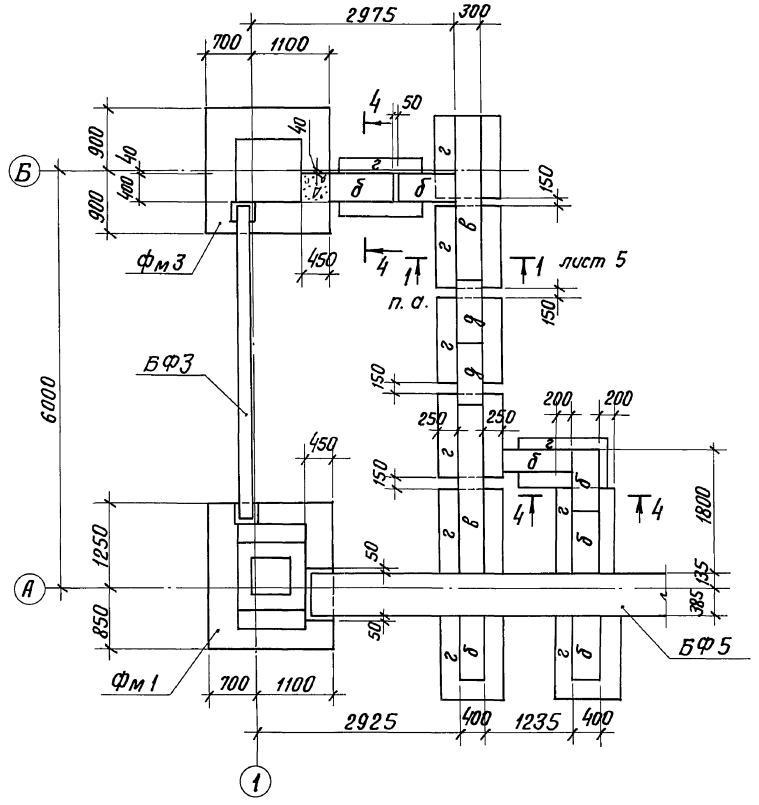

Фрагмент 4

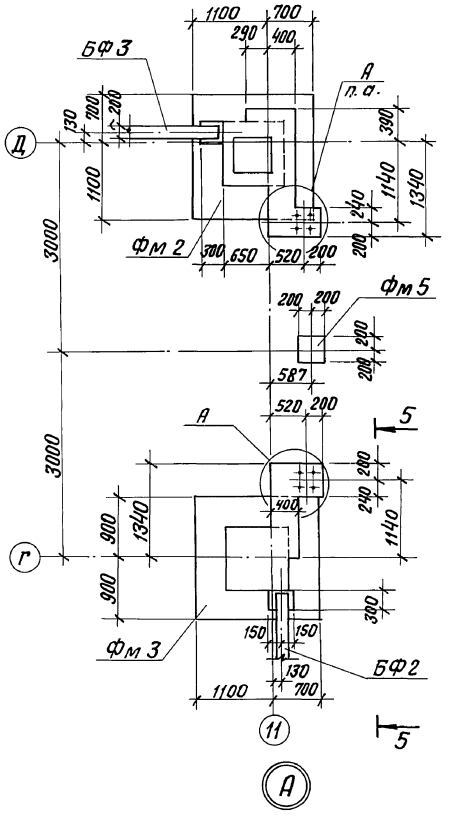

Б-Б

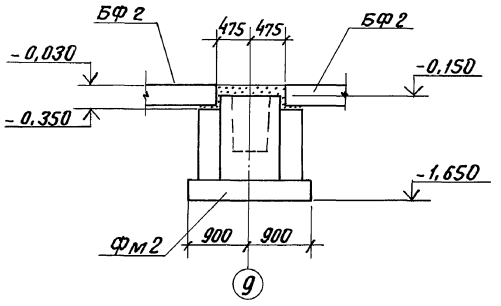

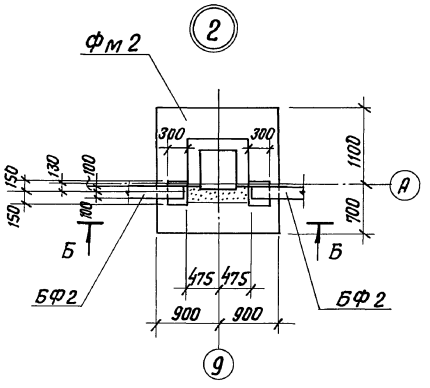

4 - 4

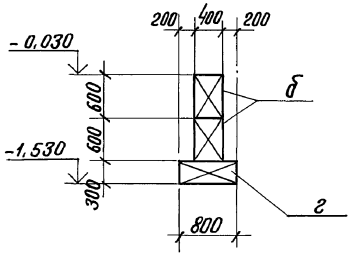

5 — 5

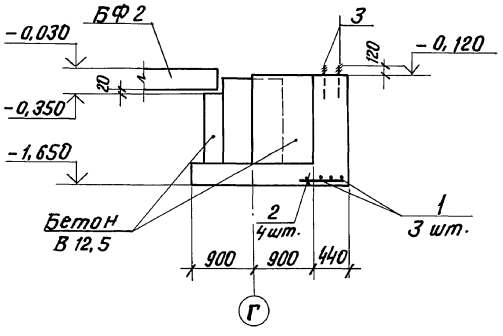

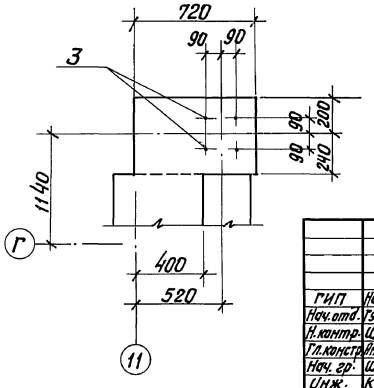

				ТП 903-1-278.90		КЖ1	
ГИП	Нифальский						
Нач.отд.	Гутеревский			Котельная с 4 котлами ДЕ-25-14ГМ.	Стадия	Лист	Листов
Н.контр.	Шульгина			Открытая система теплоснабжения.	Р	6	
Гл.констр.	Нафиевская			Здание из сб. ж/б конструкции			
Нач.гр.	Шульгина			Фрагменты 3, 4.	ЛАТГИПРОПРОМ		
Инж.	Куковица			Узел 2.			
Инж.	Леонова						

Привязан

Инв. №

Инв. № подл. | Подпись и дата | Взам. инв. №

24218-08 20 Копиров. В. Ор

Формат А2

Альбом 6

Фрагмент 5

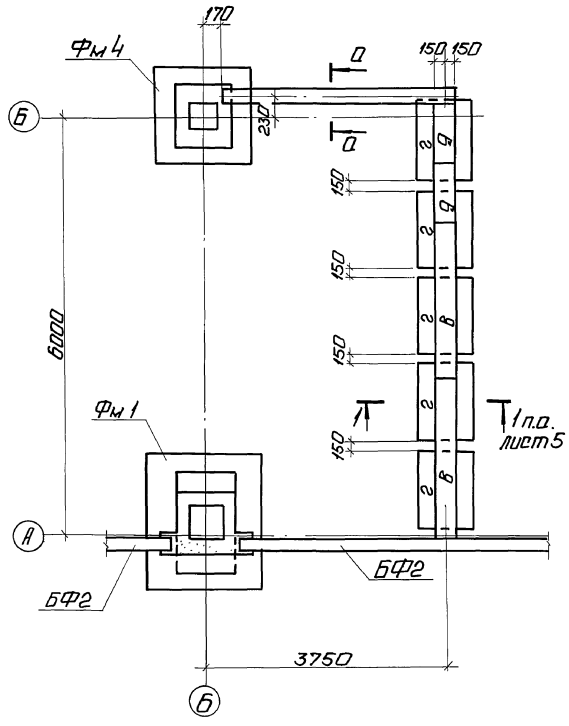

7 - 7

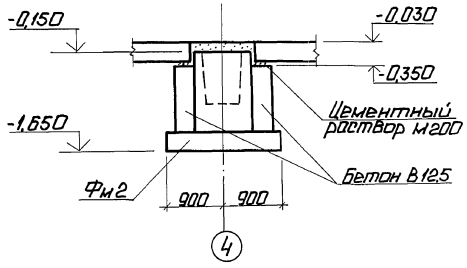

8 - 8

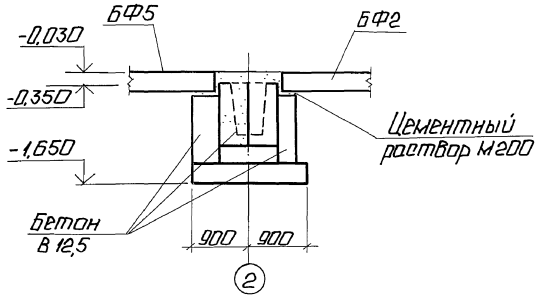

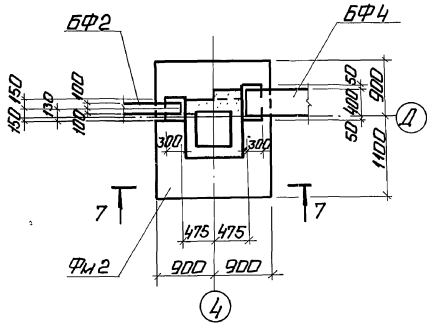

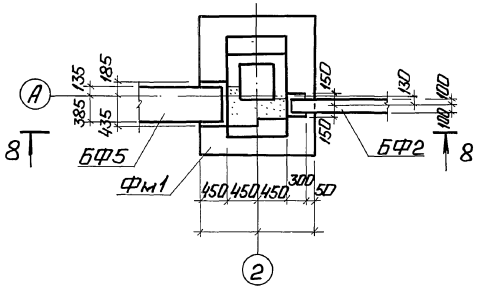

а - а

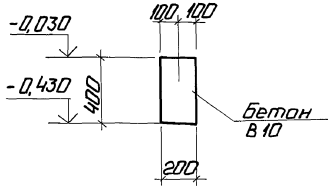

1. Грунты обратной засыпки под ленточные фундаменты для перегородок уплотнить до коэффициента стандартного уплотнения грунтов равного 0,98.
2. Расход бетона класса В10 на ленточные фундаменты для перегородок (см. а-а) 6,0 м³.

Привязан

Инв. №

				ТП 903-1-278.90		КЖ1	
ГИП	Нидольский						
Нач. отд.	Чугеревский			Котельная с 4 котлами ДЕ-25-14ГМ. Открытая сушильно теплонагнетательная. Здание 03	Стадия	Лист	Листов
Н. контр.	Шульгина				Р	7	
Гл. конст.	Андриевский			Фрагмент 5. Узлы 3,5. Сечение а-а.	ЛАТГИПРОПРОМ		
Нач. гр.	Шульгина						
Инж.	Куковина						
Инж.	Леонова						

24218-08 21

Копировал: Ф. 1

Формат А2

АЛЬБОМ 6

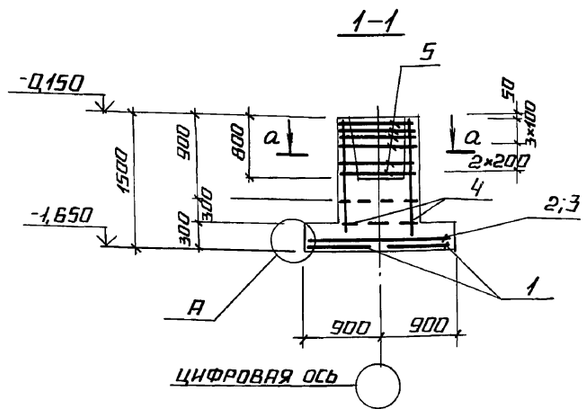

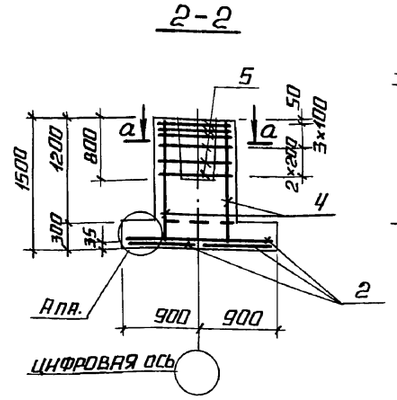

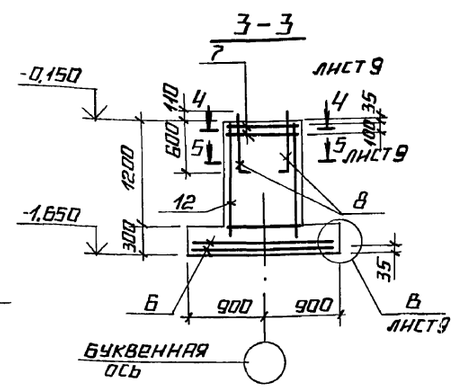

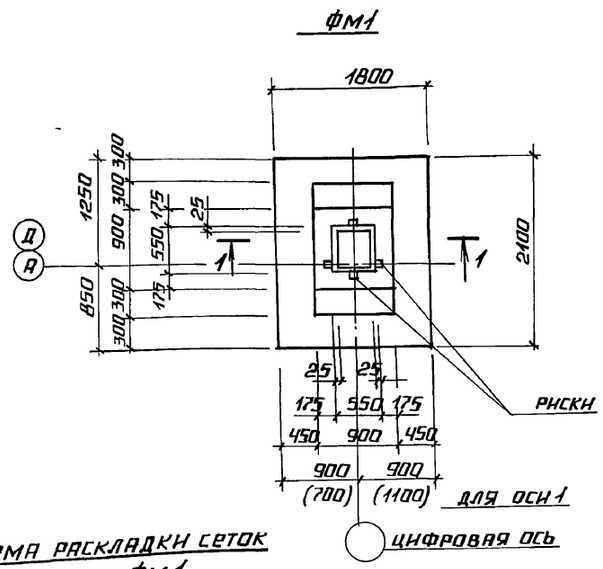

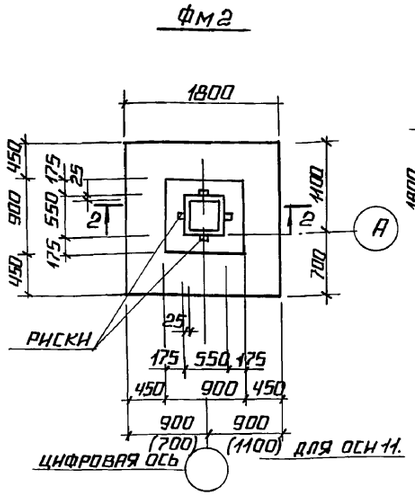

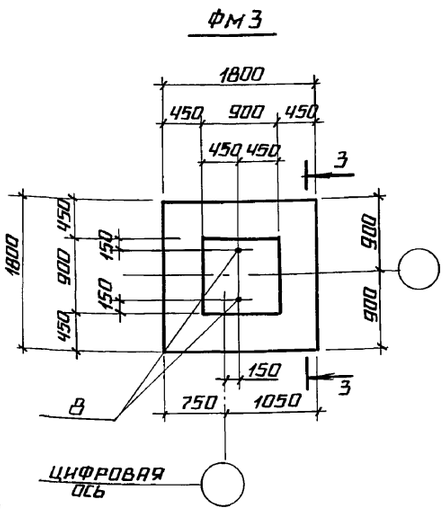

Схема раскладки сеток подошвы ФМ1

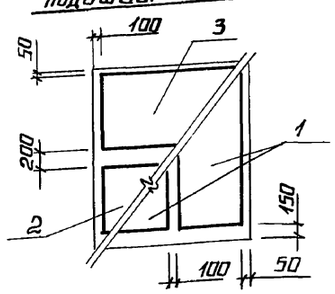

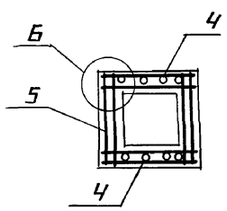

Схема раскладки сеток подошвы ФМ2

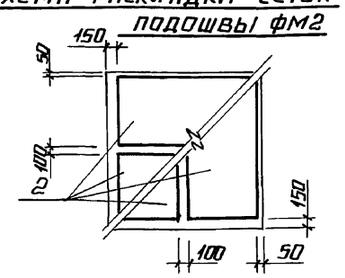

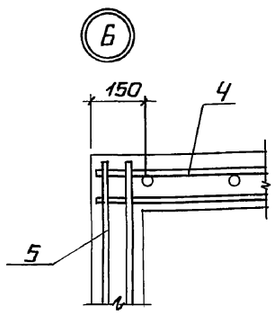

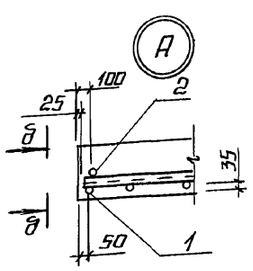

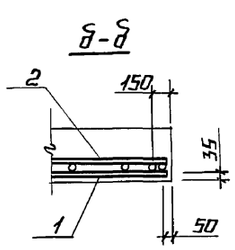

*1. К сеткам поз. 2,3,6 приварить поперечные стержни (по одному с каждой стороны сетки) на расстоянии 75 мм от концов продольных стержней.

2. Соединение сеток поз. 12 фундамента ФМ3 смотри серию 1.412.1-4.

3. Схему раскладки сеток подошвы ФМ3 см. на листе 9.

Формат	Зона	поз.	Обозначение	Наименование	Кол.	Примечание
				ФМ1		
				Сборочные единицы		
				Сетки арматурные		
А3		1	1.410-3.1-01	1С $\frac{10АIII}{6АIII}$ 85×205	2	
А3		2*	1.410-3.1-01	1С $\frac{10АIII}{6АIII}$ 85×175	1	
А3		3*	1.410-3.1-02	1С $\frac{10АIII}{8АIII}$ 105×175	1	
А3		4	1.412-1/77 вып.3	СН 12АII-6×15	2	
А4		5	1.412-1/77 вып.3	СА 8АI	6	
				Материалы		
				Бетон класса В15	2,0	м³
				ФМ2		
				Сборочные единицы		
				Сетки арматурные		
А3		2*	1.410-3.1-01	1С $\frac{10АIII}{6АIII}$ 85×175	4	
А3		4	1.412-1/77 вып.3	СН12АII-6×15	2	
А4		5	1.412-1/77 вып.3	СА-8АI	6	
				Материалы		
				Бетон класса В15	1,74	м³
				ФМ3		
				Сборочные единицы		
				Сетки арматурные		
А3		6*	1.410-3.1-05	1С $\frac{10АIII}{6АIII}$ 165×175	2	
А3		7	1.412.1-4.050	СН-6АI	2	
А3		12	1.410-3.1-01	1С $\frac{10АIII}{6АIII}$ 85×145	4	
				Изделия закладные		
А3		8	1.412.1-4.060	МН1	2	
				Соединительные элементы		
А3		9	1.412.1-4.080	ММ1	4	Элементы соединения каркасов
А3		10	-01	ММ2	4	
А3		11	-02	ММ3	4	
				Материалы		
				Бетон класса В15	1,94	м³

Привязан

Инв. №

ГИП	Индбальский		
Нач. отд.	Гуттерерский		
Н. контр.	Андриевская		
Гл. констр.	Андриевская		
Нач. гр.	Шульгина		
Инж.	Куковица		
Инж.	Леонова		

ТП 903-1-278.90 КЖ1

Котельная с 4 котлами ДЕ-25-14ГМ. Открытая система теплоснабжения. Здание из сб. ж/б конструкц.

ФМ1, ФМ2, ФМ3 опалубка и армирование.

Стадия	Лист	Листов
Р	8	

ЛАТГИПРОПРОМ

Инв. № подл. | Подпись и дата | Взам. инв. №

24218-08 22 Копировал Формат А2

Альбом 6

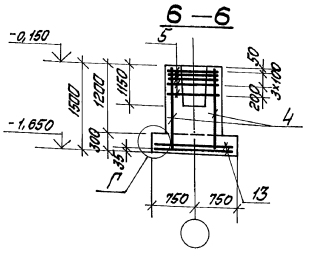

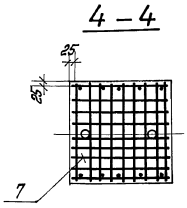

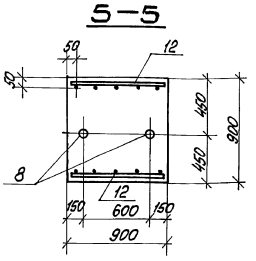

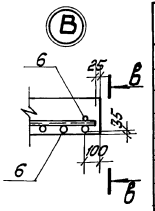

Спецификация на Фм4, Фм5

Формат	Зона	Поз.	Обозначение	Наименование	Кол.	Примечание
				Фм4		
				Сборочные единицы		
				Сетки арматурные		
А3		4	1.412-1/77 вып. 3	СН 12 АII-6×15	2	
А3		5	1.412-1/77 вып. 3	СА-8АI	5	
Б4		13	1.410-3.1-04	1С $\frac{10АIII}{6АIII}$ 145×145	2	
				Материалы		
Б4				Бетон класса В15	1,47	м³
				Фм5		
А4		14	ТП 903-1-278.90 Ал. 7	КЖ1.К2.1 Изделие закладное М14		
				Материалы		
Б4				Бетон класса В15	0,26	м³

Фм 4

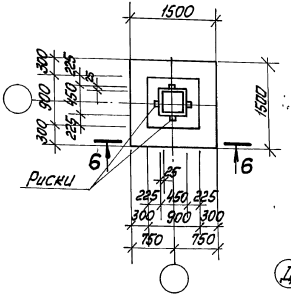

Схема раскладки сеток подошвы Фм4

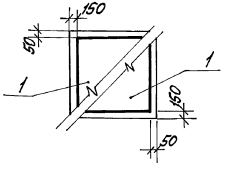

Схема раскладки сеток подошвы Фм3

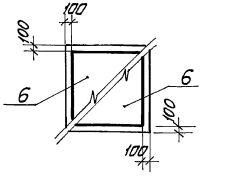

В — В

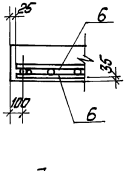

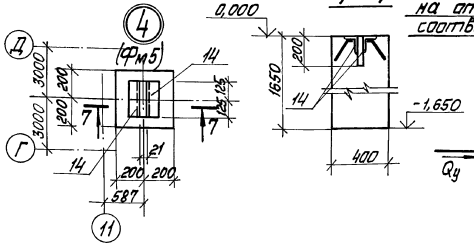

7 — 7

Схема нагрузок на фундаменты на отм. -0,150 (направление У-У соответствует цифровым осям)

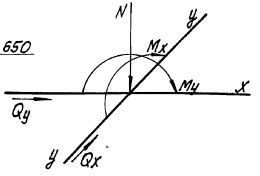

Таблица расчётных нагрузок на фундаменты

Марка фундамента	Постоянные и длительные нагрузки					Нагрузки от снегового покрова	Ветровые нагрузки		
	N (кН)	Mx (кНм)	My (кНм)	Qx (кН)	Qy (кН)	N (кН)	Mx (кНм)	Qx (кН)	Qy (кН)
Фм1	801,4	12,75		7,40		99,12	28,83	7,16	
Фм2	342,30	7,99		4,80		99,12	28,83	7,16	
Фм3	9,42	—				—	28,83	7,16	
Фм4	518,61					—	—	—	—

1. Постоянные нагрузки приведены для веса конструкций при расчётной наружной t=-30°С.
2. Нагрузки от веса снегового покрова приведены для III района. Для I района их следует уменьшать в 2 раза, для II - в 1,4 раза, для IV - увеличивать в 1,5 раза.
3. Нагрузки от ветра приведены для I района местности типа А, для II района их следует увеличивать в 1,3 раза, для III района - 1,7 раза, для IV - в 2 раза

Ведомость расхода стали на элемент, кг

Марка элемента	Изделия арматурные. Арматура класса AI ГОСТ 5781-82 ф8	ф10	ф6	Итого	AII ф12	ф6	ф10	Итого	AIII	Всего	Изделия закладные. Арматура класса AIII ГОСТ 5781-82* ф8	Прокат марки Вст3кп2 ГОСТ 8510-86 -160×80×10	ГОСТ 19903-74* б=8	ГОСТ 2590-71* б.п.п. 20	ГОСТ 5915-70 гайка М20	Всего	Общий расход
Фм 1	17,8			17,8	10,4	3,75	24,5	28,25		55,45							55,45
Фм 2	17,8			17,8	10,4	4,0	21,6	25,6		53,8							53,8
Фм 3		8,4	7,0	15,4		6,0	37,4	43,4		58,8			0,9	5,5	0,4	6,8	65,6
Фм 4	15,1			15,1	10,4	2,0	14,4	16,4		41,9							41,9
Фм 5											0,4	7,8				8,2	8,2

Привязан

Инв. №

ГИП	Недбальский		ТП 903-1-278.90		КЖ1
Нач. отд.	Штеренгерц				
Н. контр.	Шифрина		Котельная с 4 котлами ДЕ-25-14ГМ Открытая система теплоснабжения. Здание из сб. ж/б конструкций	Стадия	Лист	Листов
Гл. конст.	Пфоренсиан			Р	9	
Нач. гр.	Штаина					
Инж.	Кичевица		Фм3. Разрезы 4-4 ... 6-6. Узлы. Фм4, Фм5. Опалубка и армирование	ЛАТГИПРОПРОМ		
Инж.	Лесова					

24218-08 23 Копировал Мака

Формат А2

Инв. № подл. | Подп. и дата | Взам. инв. №

Альбом 6

Схема расположения подземных конструкций (в осях 1...11)

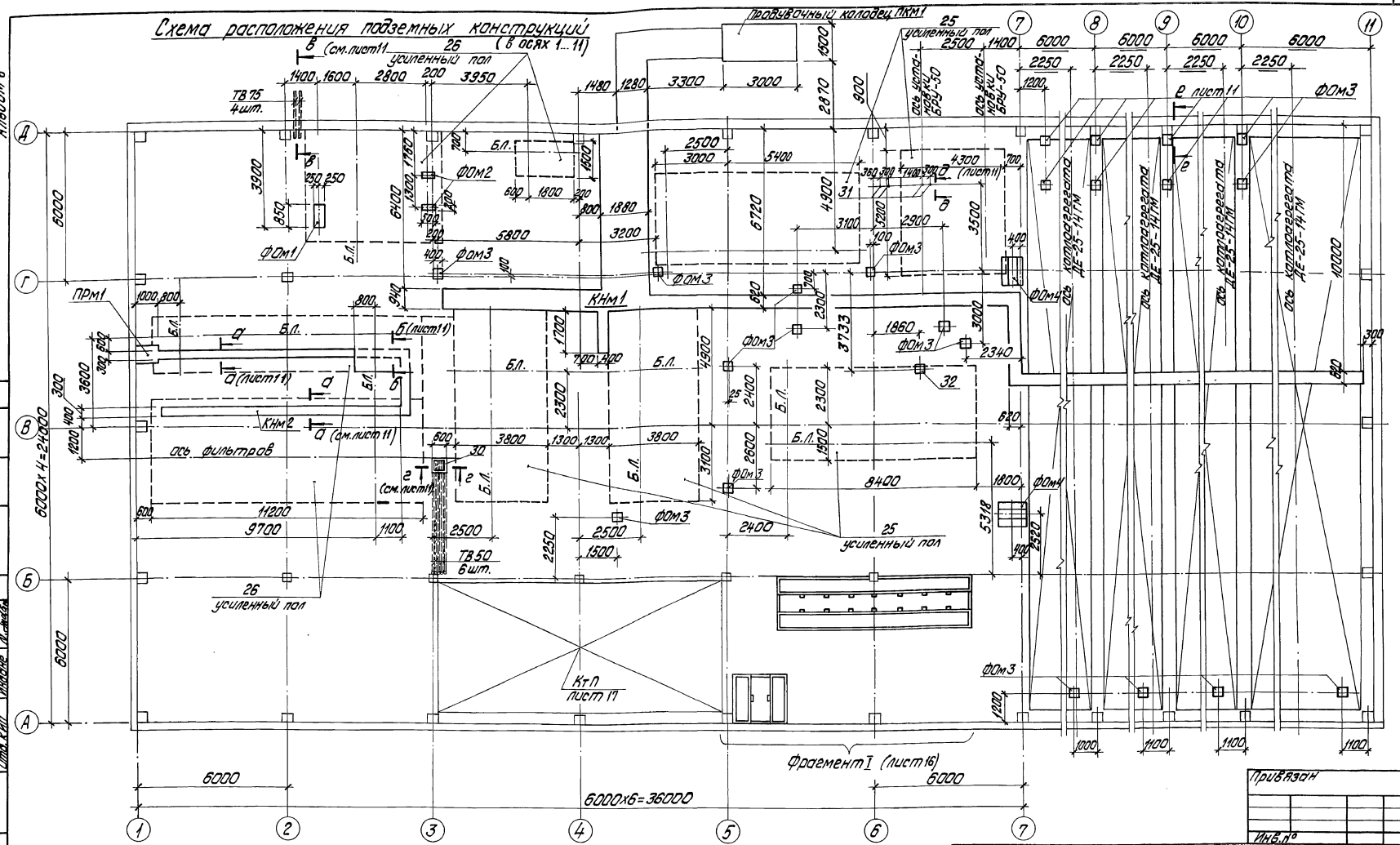

Условные обозначения:

- ------ граница усиленного пола
- Б.л. базисная линия блочного оборудования

1. Спецификацию к схеме расположения подземных конструкций см. на листе 11.
2. Общие указания по устройству каналов и приямков даны на листе 13.

Привязан

Инв.№

ТП903-1-278.90 КЖ1						
ГИП	Жидальский					
Нач.отд	Штерзерский					
Н.контр.	Андриевская		Котельная с 4 котлами ДЕ-25-14ГМ. Открытая система теплоснабжения. Здание из сб. ж/б констр.	Стадия	Лист	Листов
Гл.констр.	Андриевская			Р	10	
Нач.гр.	Шильгина		Схема расположения подземных конструкций в осях 1...11	ЛАТГИПРОПРОМ		
Ст.инж.	Кулковица					
Инж.	Лепкова					

24218-08 24 копировал Дубкова формат А2

Альбом 6

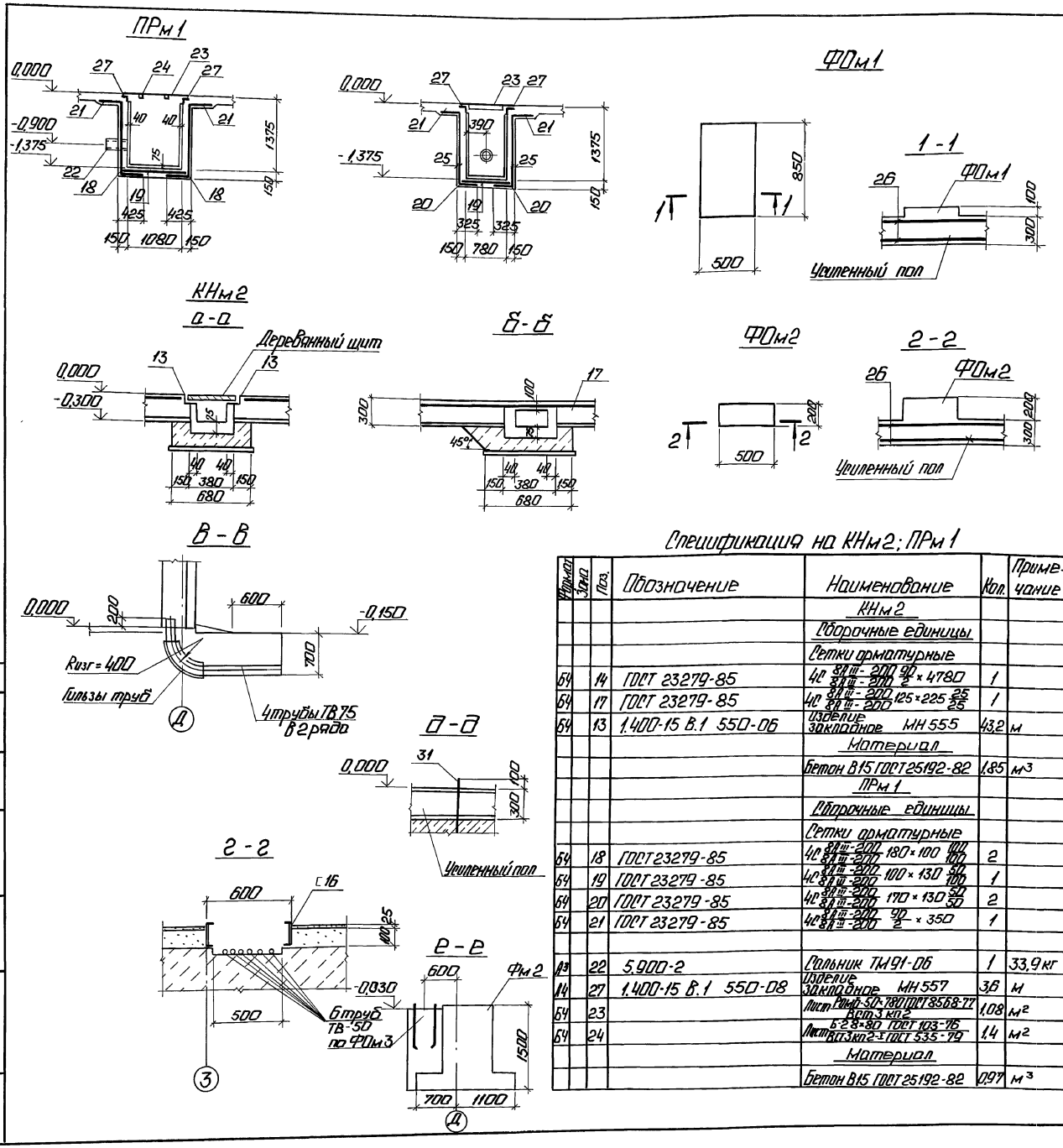

Спецификация к схеме расположения подземных конструкций

Марка поз.	Обозначение	Наименование	Кол.	Масса ед. кг	Примечание
1	ТП903-1- ал.4	Блок-секция котлоагрегата ДЕ-65-14ГМ	4		
КТП	лист 17	КТП	1		
ПРм1	лист 11	Приямок ПРм1	1		
ПКм1	лист 28	Колодец ПКм1	1		
КНм1	лист 14	Канал КНм1	1		
КНм2	лист 11	Канал КНм2	1		
		Фундаменты под оборудование			
ФОм1	лист 11	ФОм1	1		
ФОм2	лист 11	ФОм2	2		
ФОм3	лист 15	ФОм3	22		
ФОм4	лист 15	ФОм4	2		
Фрагмент I	лист 16	Фрагмент I	1		
		Сетки арматурные			
25	ГОСТ 23279-85	4С 8А III-200 / 8А III-200 380×430	11		
26	ГОСТ 23279-85	4С 8А III-200 / 8А III-200 240×190	17		
28	ТУ6-19-051-249-79	Труба ТВ50	30,0		м
29	ТУ6-19-051-249-79	Труба ТВ75	76		м
30		Швеллер № 16 ГОСТ 8240-72 / Швеллер № 3 ГОСТ 8240-72	24		м
31	ГОСТ 24379.1-80	Болт 1.1М24×710 Вст3пс2	4	3,1	
32	1.400-15 В.1	Изделие закладное МН126-2	1	7,0	

1. Защита внутренних поверхностей канала и приямка дана на листе марки А3.
2. Расход бетона В15 на усиленный пол 76 м³.

Спецификация на КНм2; ПРм1

Марка поз.	Зона	Поз.	Обозначение	Наименование	Кол.	Примечание
				КНм2		
				Сборочные единицы		
				Сетки арматурные		
64		14	ГОСТ 23279-85	4С 8А III-200 / 8А III-200 90/2 × 4780	1	
64		17	ГОСТ 23279-85	4С 8А III-200 / 8А III-200 125×225 25/25	1	
64		13	1.400-15 В.1 55Д-06	Изделие закладное МН555	43,2	м
				Материал		
				Бетон В15 ГОСТ 25192-82	1,85	м³
				ПРм1		
				Сборочные единицы		
				Сетки арматурные		
64		18	ГОСТ 23279-85	4С 8А III-200 / 8А III-200 180×100 100/100	2	
64		19	ГОСТ 23279-85	4С 8А III-200 / 8А III-200 100×130 50/100	1	
64		20	ГОСТ 23279-85	4С 8А III-200 / 8А III-200 170×130 50/50	2	
64		21	ГОСТ 23279-85	4С 8А III-200 / 8А III-200 90/2 × 350	1	
13		22	5.900-2	Сальник ТМ91-06	1	33,9 кг
14		27	1.400-15 В.1 55Д-08	Изделие закладное МН557	3,6	м
64		23		Лист Рмкф-5(1×780) ГОСТ 8568-77 / Вст3 кп2	1,08	м²
64		24		Лист Б-2,8×80 ГОСТ 103-76 / Вст3кп2-1 ГОСТ 535-79	1,4	м²
				Материал		
				Бетон В15 ГОСТ 25192-82	0,97	м³

Согласовано: ЛАТГИПРОПРОМ; ЛАТГИПРОПРОМ; Инженер; Инженер

Инв. № подл. | Подп. и дата | Взам. инв. №

Привязан

Инв. №

Нач. отд.	Гутерский		ТП903-1-278.90 КЖ1
Н. контр.	Шульгина		
Гл. конст.	Андриевская		Котельная с 4 котлами ДЕ-25-14ГМ. Открытая, счетчики теплоснабжения. Здание из сборных ж/б конструкций.
Рук. гр.	Шульгина		Стадия: Р; Лист: 11; Листов:
Конст. II к.	Кунавина		ПРм1; КНм2; ФОм1; ФОм2. Опалубка и армирование. Разрезы а-а, б-б, в-в, г-г, д-д, е-е.
Конст. III к.	Конькова		ЛАТГИПРОПРОМ

24218-08 25

Копировал: Формат А2

Альбом 6

Ум 1-1

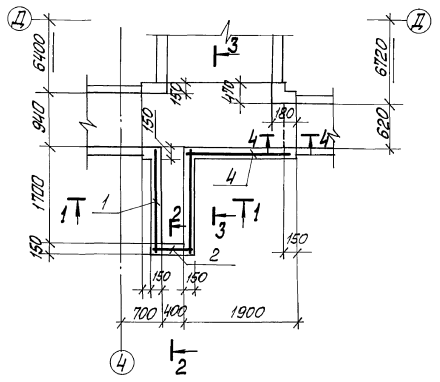

Ум 2-1

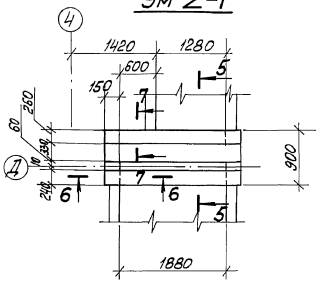

5 – 5

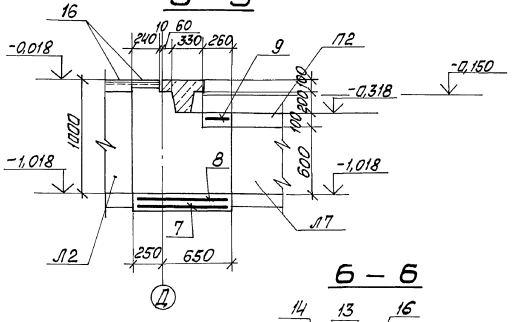

1 – 1

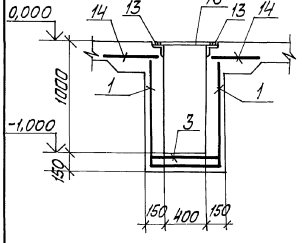

2 – 2

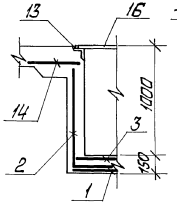

6 – 6

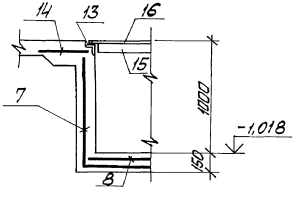

3 – 3

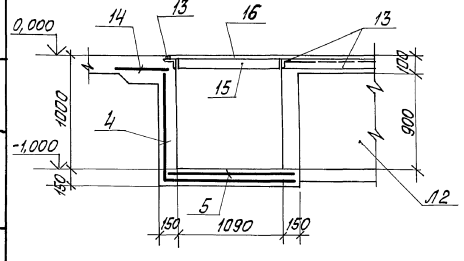

4 – 4

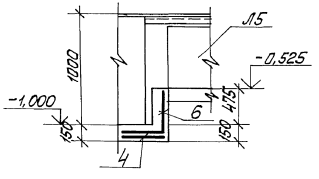

7 – 7

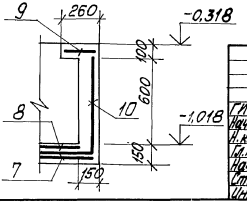

Спецификация на Ум 1-1, Ум 2-1

Формат	Зона	Поз.	Обозначение	Наименование	Кол.	Примечание
				Ум 1-1		
				Сборочные единицы		
				Сетки арматурные		
	*	1	ГОСТ 23279-85	4С $\frac{5ВрI-100}{5ВрI-100}$ 180×275 $\frac{25}{50}$	1	
	*	2	ГОСТ 23279-85	4С $\frac{5ВрI-100}{5ВрI-100}$ 135×180 $\frac{50}{25}$	1	
		3	ГОСТ 23279-85	4С $\frac{5ВрI-100}{5ВрI-100}$ 65×180 $\frac{50}{25}$	1	
	*	4	ГОСТ 23279-85	4С $\frac{5ВрI-100}{5ВрI-100}$ 175×345	1	
		5	ГОСТ 23279-85	4С $\frac{5ВрI-100}{5ВрI-100}$ 135×295	1	
	*	6	ГОСТ 23279-85	4С $\frac{5ВрI-100}{5ВрI-100}$ 75×85	1	
				Материалы		
				Бетон класса В15	1,63	$м^3$
				Ум 2-1		
				Сборочные единицы		
				Сетки арматурные		
	*	7	ГОСТ 23279-85	4С $\frac{5ВрI-100}{5ВрI-100}$ 85×415	1	см. прим. п.1
		8	ГОСТ 23279-85	4С $\frac{5ВрI-100}{5ВрI-100}$ 85×205	1	
		9	ГОСТ 23279-85	4С $\frac{5ВрI-100}{5ВрI-100}$ 20×70	1	
	*	10	ГОСТ 23279-85	4С $\frac{5ВрI-100}{5ВрI-100}$ 70×105	1	
				Материалы		
				Бетон класса В15 F50	0,6	$м^3$

* Схему изгиба сеток поз. 1, 2, 4, 6, 7, 10 см. ведомость деталей на листе 13

1. Сетку поз. 7 в местах, где подходит фундаментная балка, вырезать по месту.
2. Элементы поз. 13 ... 16 вошли в спецификацию на канал КНм1.

Привязан

Инв. №

ТП 903-1-278.90					КЖ 1	
ГИП	Новальский		Котельная с 4 котлами ДЕ-25-14ГМ. Открытая система теплоснабжения. Здание из сборн. конструкций.	Стадия	Лист	Листов
Нач. отд.	Чуттерская			Р	12	
Н. контр.	Шульгина					
Гл. констр.	Ароновская		Монолитные участки Ум 1-1, Ум 2-1.	ЛАТГИПРОПРОМ		
Нач. гр.	Шульгина					
Ст. инж.	Кыновица					
Инж.	Леонова					

Инв. № подл. | Подп. и дата | Взам. инв. №

24218-08 26 Копировал Ольга Формат А2

Альбом 6

Ум3-1

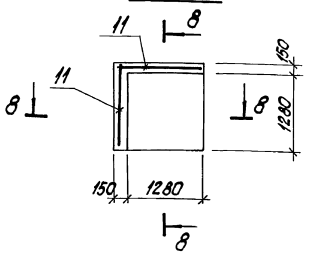

8-8

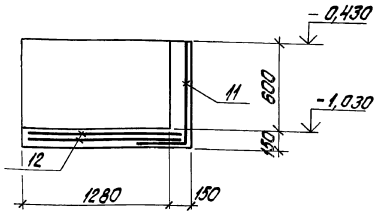

Спецификация на Ум3-1

Формат	Зона	Поз.	Обозначение	Наименование	Кол.	Примечание
				Ум3-1		
				Сборочные единицы		
				сетки арматурные		
	*	11	ГОСТ 23279-85	4С $\frac{5Вр\,I-100}{5Вр\,I-100}$ 1050×1140 $\frac{50}{25}$	2	
		12	ГОСТ 23279-85	4С $\frac{5Вр\,I-100}{5Вр\,I-100}$ 1500×1500 $\frac{50}{50}$	2	
				Материалы		
				Бетон класса В15	0,54	$м^3$
				F50		

* схему изгиба сетки поз. 11 см. ведомость деталей.

Ведомость деталей

Поз.	Эскиз
1	1050 650 1050
2	1025 325
4	1050 2400
6	450 300
7	1050 2050 1050
10	750 300
11	700 350

Спецификация на КНм1

Марка поз.	Обозначение	Наименование	Кол.	Масса ед., кг	Примечание
		КНм1			
		Сборочные единицы			
		Лотки			
Л1	3.006.1-2.87.1-15	ЛВ-5	1	3900	
Л2	3.006.1-2.87.1-39	Л20-5	4	7500	
Л3	3.006.1-2.87.1-5	Л3-8	4	1500	
Л4	3.006.1-2.87.6.-2	ЛУ3-8	2	1450	
Л5	3.006.1-2.87.1-6	Л3д-8	7	190	
Л6	3.006.1-2.87.1-21	Л11-3-1	1	1800	п.а. Л11-3
Л7	3.006.1-2.87.1-22	Л11д-3	3	450	
		Плиты перекрытия каналов			
П1	3.006.1-2.87.2-35	П11-8	2	1100	
П2	3.006.1-2.87.2-11	П11д-8	1	270	
		Монолитные участки			
Ум1-1	лист 12	Ум1-1	1		
Ум2-1	лист 12	Ум2-1	1		
Ум3-1	лист 13	Ум3-1	1		
		Изделия закладные			
13	1.400-15 В1 550-06	МН555	107,5	5,3	м
		сетки арматурные			
14	ГОСТ 23279-85	4С $\frac{5Вр\,I-100}{5Вр\,I-100}$ $\frac{30}{2}$	108,0		м
		Металлические детали			
15		Лист $\frac{3ГОСТ\,19903-74}{ВСт3кп2\,ГОСТ\,14637-88}$	7,15	29,25	$м^2$
16		Лист ромб 5,0 $\frac{}{ВСт3\,кп2\,ГОСТ\,8567-77}$	72,8	42,3	$м^2$

Ведомость расхода стали на один элемент, кг

Марка элемента	Изделия арматурные				Общий расход
	Арматура класса ВрI ГОСТ 6727-80				
	ф5			Итого	
Ум1-1	55,3			55,3	55,3
Ум2-1	18,55			18,55	18,55
Ум3-1	23,1			23,1	23,1

1. В основании каналов и приямков устраивается щебеночная подготовка, втрамбованная в грунт толщиной 100 мм.
2. Все указания по обратной засыпке под полы даны на листе 4.
3. Внутренние поверхности монолитных участков каналов затереть по свежему бетону.
4. Антикоррозийная защита КНм2 и ПРм1 дана на листе марки АЗ.
5. Канал КНм1 перекрывается щитами из рифленой стали. Размеры принимаются по месту, весом не более 50 кг.
6. Металлические элементы внутри канала и щиты перекрытия окрасить эмалью Вл 515 по зачищенной поверхности.

Привязан

Инв. №

			ТП903-1-278.90 КЖ1			
ГИП	Кобальская					
Нач. отд.	Штеренгольц		Котельная с 4 котлами ДЕ-25-14ГМ. Открытая система теплоснабжения. Здание из сб. ж/б констр.	Стадия	Лист	Листов
Н. контр.	Шульгина			Р	13	
Гл. конструктор	Лопухевская		Монолитный участок Ум3-1 Спецификации на КНм1	ЛАТГИПРОПРОМ		
Нач. гр.	Шульгина					
Ст. инж.	Кужовина					
Инж.	Леонова					

24218-08 27 копировал Дубкова формат А2

Альбом 6

Схема расположения канала КНм1

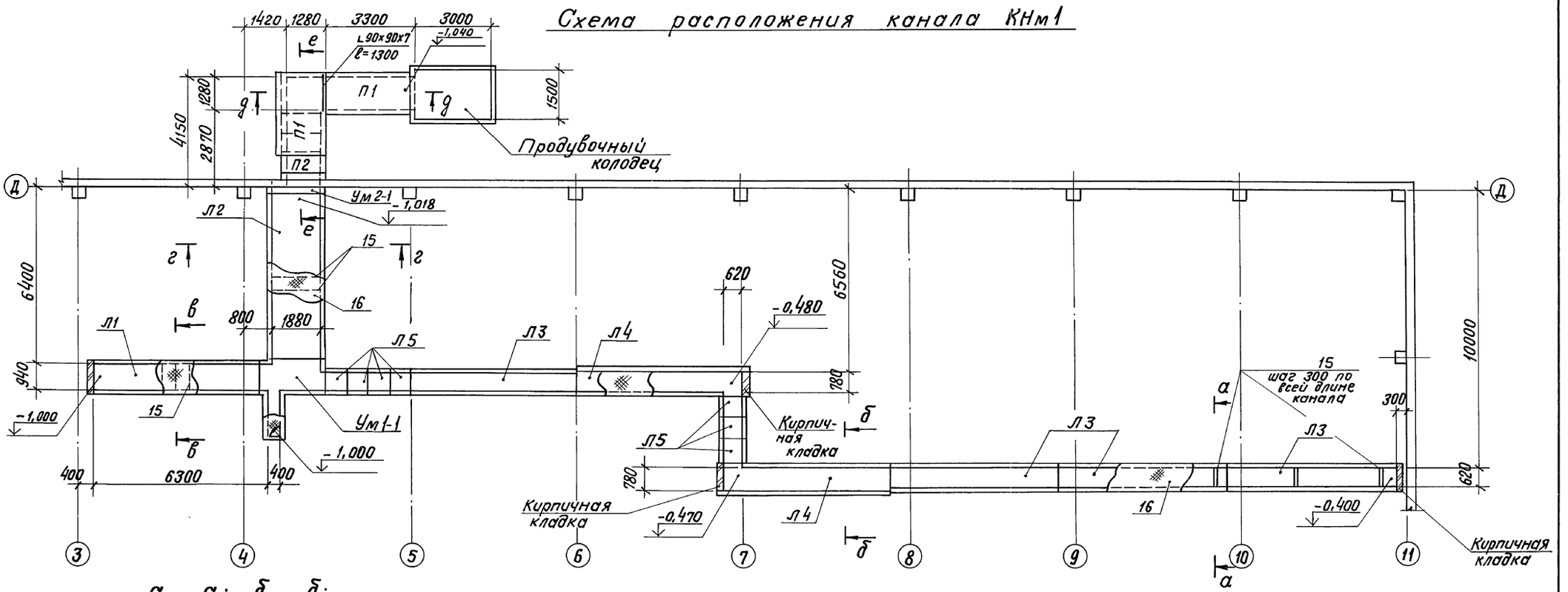

а — а; б — б; в — в; г — г

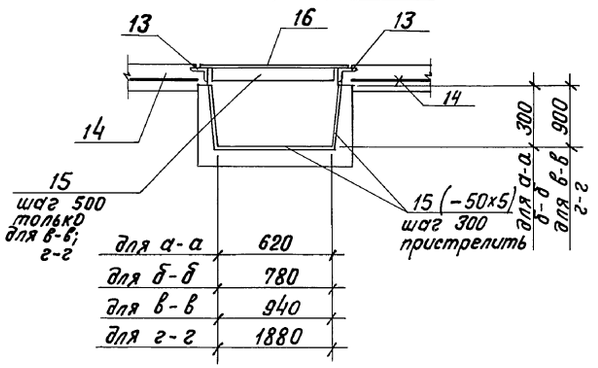

д — д

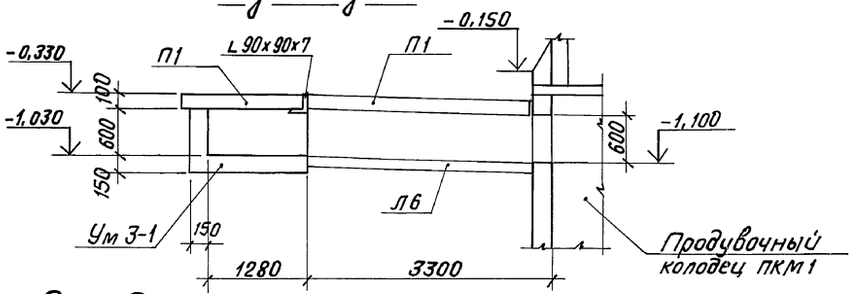

е — е

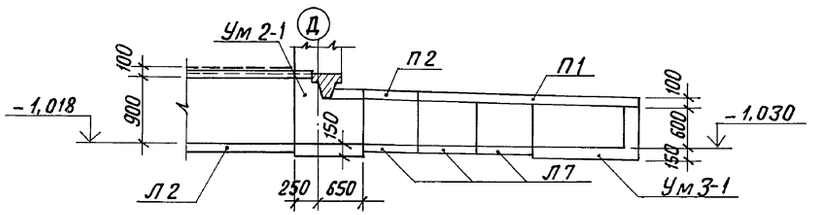

Согласовано
Отв. ТМ Сурмонин

Инв. № подл. | Подпись и дата | Взам. инв. №

Привязан

Инв. №

			ТП 903-1-278.90		КЖ1	
ГИП	Нидбальский					
Нач. отд.	Гуттеревский		Котельная с 4 котлами ДЕ-25-14 ГМ. Открытая система теплоснабжения. Здание из сб. ж/б констр.	Стадия	Лист	Листов
Н. контр.	Андриевская			Р	14	
Гл. констр.	Андриевская					
Нач. гр.	Шульгина		Схема расположения канала КНм1	ЛАТГИПРОПРОМ		
Инж.	Кукавица					
Инж.	Леонова					

24218-08 28 Копиров. В.Бу

Формат А2

Альбом 6

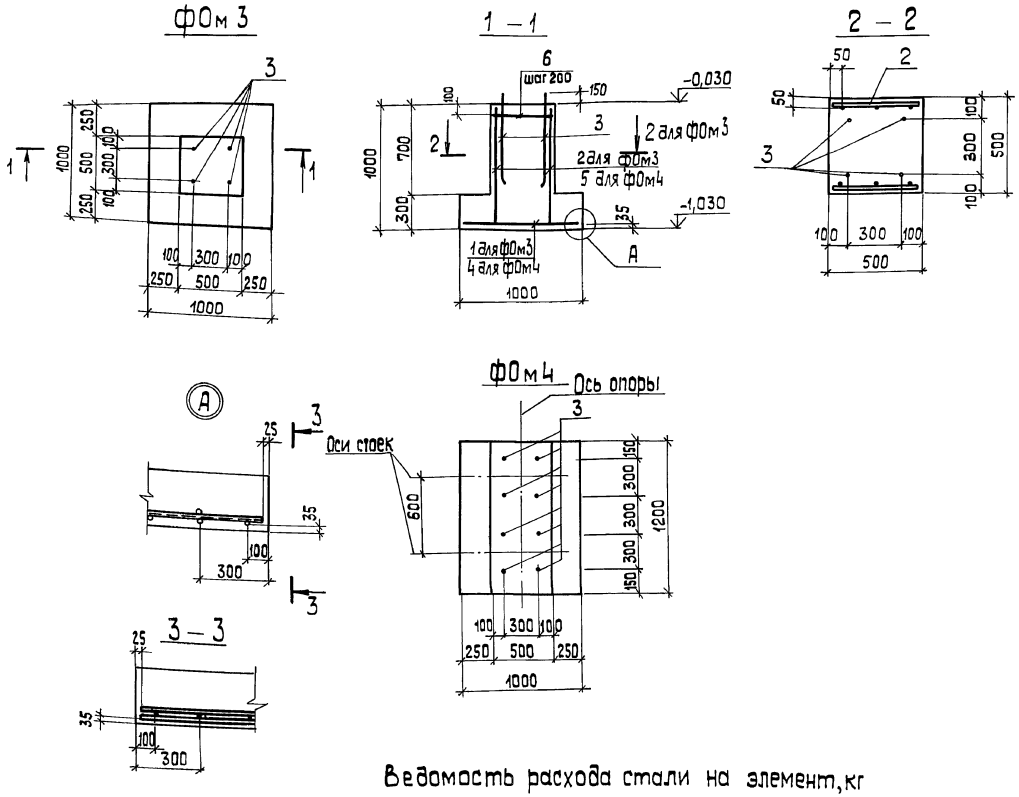

Спецификация на ФОм3, ФОм4, ФОм5

Форм.	Зона	Поз.	Обозначение	Наименование	Кол.	Примечание
				ФОм 3		
				Сборочные единицы		
				Сетки арматурные		
А3		1	ГОСТ 23279-85	4С $\frac{6АIII-100}{6АIII-100}$ 95х95 $\frac{75}{75}$	1	
А3		2	ГОСТ 23279-85	1С $\frac{12АIII-200}{6АIII-200}$ 95х90 $\frac{50}{75}$	2	
				Изделия закладные, детали		
А3		3 / 6	ГОСТ 24379.1-80	Болт 1.1 М24х710 ВСт3пс2 / А-I-6 ГОСТ 5781-82 ℓ=450	4 / 10	3,1 кг
				Материалы		
				Бетон В15 ГОСТ 25192-82	0,475	м³
				ФОм 4		
				Сборочные единицы		
				Сетки арматурные		
А3		4	ГОСТ 23279-85	4С $\frac{8АIII-100}{8АIII-100}$ 95х115 $\frac{75}{75}$	1	
А3		5	ГОСТ 23279-85	1С $\frac{12АIII-200}{6АIII-200}$ 115х95 $\frac{75}{75}$	2	
				Изделия закладные, детали		
А3		3 / 6	ГОСТ 24379.1-80	Болт 1.1 М24х710 ВСт3пс2 / А-I-6 ГОСТ 5781-82 ℓ=450	8 / 10	
				Материалы		
				Бетон В15 ГОСТ 25192-82	0,78	м³

Ведомость расхода стали на элемент, кг

Марка элемента	Изделия арматурные: Арматура класса ВрI ГОСТ 6727-80 ф5		Арматура класса АIII ГОСТ 5781-82* ф6	ф8	ф12			Всего	Изделия закладные: Арматура класса АI ГОСТ 5781-82* ф6		ф8	Прокат марки Вст3кп2: ГОСТ 8510-86 L100х63х6		ГОСТ 8509-86 L63х63х5		ГОСТ 19903-74* $\frac{-}{б=5}$	$\frac{-}{б=8}$	ГОСТ 8568-77 $\frac{-}{б=5}$		Сальник Ду-250	ГОСТ 24379-80 болт М24	Всего	Общий расход
ПРм 1				27,9				27,9	0,8		1,44	27,1					7,6	40,2		33,9		111,04	138,94
КНм 1	71,4							71,4	23,7		34,4			517,1		135,4		3079				3789,6	3861,0
КНм 2				20,4				20,4	9,5		13,8			207,8								231,1	251,0
ФОм 3			2,1	7,5	8,0			17,6	0,1												12,4	12,4	30,1
ФОм 4			2,55	9,6	11,8			23,95	0,1												24,8	24,8	48,85

Привязан

Инв. №

ТП 903-1-278.90 КЖ 1

Нач. отд.	Цуттерерский		
Н. контр.	Шульгина		
Гл. констр.	Андриевская		
Нач. гр.	Шульгина		
Констр. IIк	Кукавица		
Констр. IIк	Конькова		

Котельная с 4 котлами ДЕ-25-14ГМ. Открытая система теплоснабжения. Здание из сборных ж/б конструкций.

ФОм3; ФОм4; Опалубка, армирование.

Стадия	Лист	Листов
Р	15	

ЛАТГИПРОПРОМ

Инв. № подл. | Подп. и дата | Взам. инв. №

24218-08 29 Копировал 38 Формат А2

Альбом 6

Фрагмент I

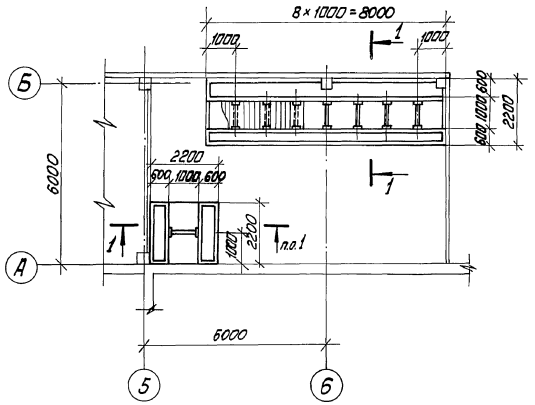

1 – 1

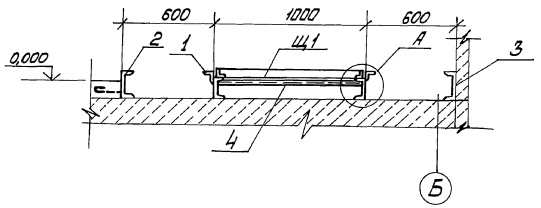

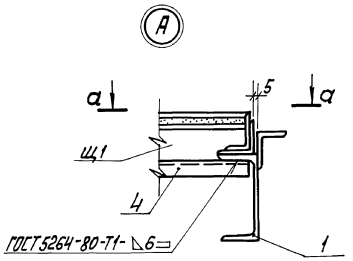

а – а

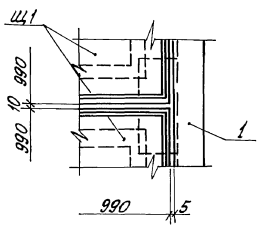

б – б

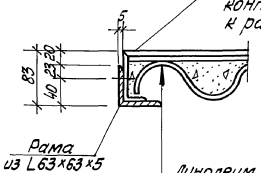

Линолеум ПХВ ГОСТ 7251-77
Стяжка – 10мм
ячеистый бетон γ = 500
листы асбестоцементные унифицированного профиля УВ-7,5-2000 ГОСТ 16233-77*

Щ1

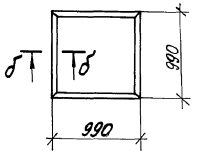

Спецификация к фрагменту I

Марка поз.	Обозначение	Наименование	Кол.	Масса ед. кг	Примечание
1	ТП 903-1-278.90 КЖ1.1 2.7 Лл.7	Изделие закладное МН 7	20,4		м.п.
2	ТП 903-1-278.90 КЖ1.1 2.7 Лл.7	Изделие закладное МН 6	12,4		м.п.
3		Швеллер $\frac{18-ГОСТ\ 8240-72}{Вст3пс6-1-ГОСТ\ 535-79}$	10,2		м.п.
4		Швеллер $\frac{10\ ГОСТ\ 8240-72}{Вст3кп2\ ГОСТ\ 535-79}$	120		м.п.
Щ1		Щит Щ1	10		

1. Расход материалов на щиты:
   а) листы асбестоцементные УВ-7,5-2000 ГОСТ 16233-77* – 5 шт.
   б) уголок 83×63×5 – 190,5 кг
   в) линолеум ПХВ ГОСТ 7251-77 – 10 м²
   г) плинтус ПХВ ГОСТ 19111-77 – 18 м.

Привязан

Инв. №

Нач. отд.	Штерензон		ТП 903-1-278.90 КЖ1			
Н. контр.	Мефриевская		Котельная с 4 котлами ДЕ-25-14ГМ. Открытая система теплоснабжения. Здание из сб. ж/б констр.	Стадия	Лист	Листов
Гл. констр.	Мефриевская			Р	16	
Рук. гр.	Ильгина		Фрагмент I	ЛАТГИПРОПРОМ		
Констр.	Кужовина					
Констр.	Конькова					

24218-08 30 Копировал Формат А2

Инв. № подл. | Подп. и дата | Взам. инв. №
Инв. № дубл. | Подпись и дата

Альбом 6

Схема расположения элементов КТП

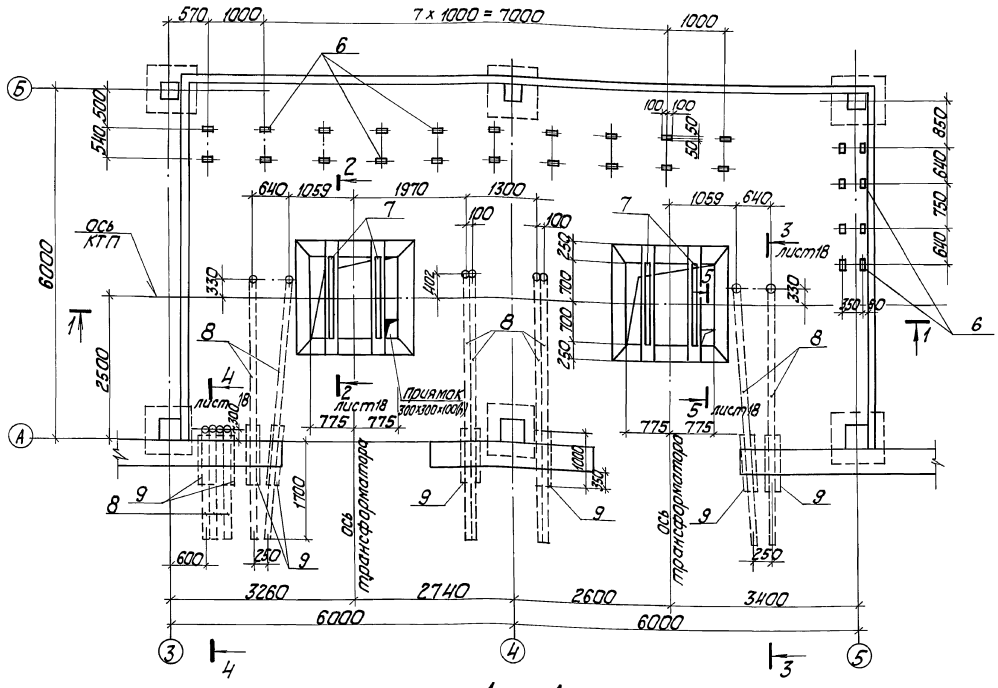

1 — 1

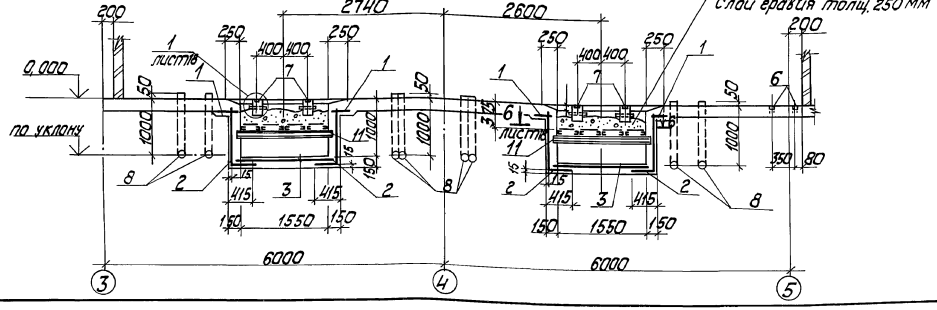

Спецификация к схеме расположения элементов КТП

Формат	Зона	Поз.	Обозначение	Наименование	Кол.	Примечание
				Сборочные единицы		
				Сетки арматурные		
Б4		1	ГОСТ 23279-85	4С $\frac{8\,A\,III-190}{8\,A\,III}$ $\frac{75}{2}$ x 1400 $\frac{50}{250\div30}$	1	
А2	*	2	ГОСТ 23279-85	4С $\frac{5\,Вр\,I-100}{5\,Вр\,I-100}$ 125 x 165	4	
Б4		3	ГОСТ 23279-85	4С $\frac{5\,Вр\,I-100}{5\,Вр\,I-100}$ 165 x 180 $\frac{50}{25}$	2	
А2	*	4	ГОСТ 23279-85	4С $\frac{5\,Вр\,I-100}{5\,Вр\,I-100}$ 125 x 180 $\frac{50}{25}$	4	
А4		5	ТП 903-1-278.90 Ал.7 КЖ1.И.1.1	Сетка С1	8	
				Изделия закладные		
А4		6	1.400-15 В1.410-01	МН 401-2	28	
А4		7	1.400-15 В1.410-10	МН 104-3	56	м
Б4		8		Труба Т8 90 ТУ6-19-051-211-75	53,8	м
Б4		9		Труба $\frac{127\times10\,ГОСТ\,10704-76*}{Ст3кп2\,ГОСТ\,10705-80}$	12	
Б4		10		Труба 40x3,0 ГОСТ 3262-75 ℓ=300	8	
				Детали		
		11		Швеллер $\frac{2\,ГОСТ\,8240-56*-2\,x\,1750}{Ст3кп2\,ГОСТ\,535-79*}$	4	
		12		Швеллер $\frac{2\,ГОСТ\,8240-56*-2\,x\,1980}{Ст3кп2\,ГОСТ\,535-79*}$	16	
				А-I-8 ГОСТ 5781-82		
		13		ℓ = 180	64	
		14		ℓ = 360	392	
		15		ℓ = 50	2	
		16		Лист $\frac{40\times180\times180\,ГОСТ\,19903-74*}{Ст3кп\,ГОСТ\,14637-79}$	2	
		17		Труба $\frac{76\times3\,ГОСТ\,10704-76*}{Ст3кп2\,ГОСТ\,10705-80}$	0,6	м
				Материалы		
				Бетон В15 ГОСТ 26192-82	3,34	$м^3$

* поз. 2 и 4 см. ведомость деталей

Ведомость деталей

Поз.	Эскиз
2; 4	850 / 100

Привязан

Инв. №

ГИП	Найбальский		ТП 903-1-278.90		КЖ1	
Нач.отд.	Григорьев					
Н.контр.	Андреев		Котельная С4 с котлами ДЕ-25-14ГМ. Отработка системы теплоснабжения здания из сборного ж.б. каркаса	Стадия	Лист	Листов
Гл.констр.	Андреев			Р	17	
Нач.пр.	Шульгина		Схема расположения элементов КТП	ЛАТГИПРОПРОМ		
Инж.	Кяквицо					
Инж.	Леонова					

Согласовано: Отдел 2 Никулина; Отдел 4 Шкляр

Инв. № подл. | Подп. и дата | Взам. инв. №

24218-08 31 Копировал — Формат А2

Альбом 6

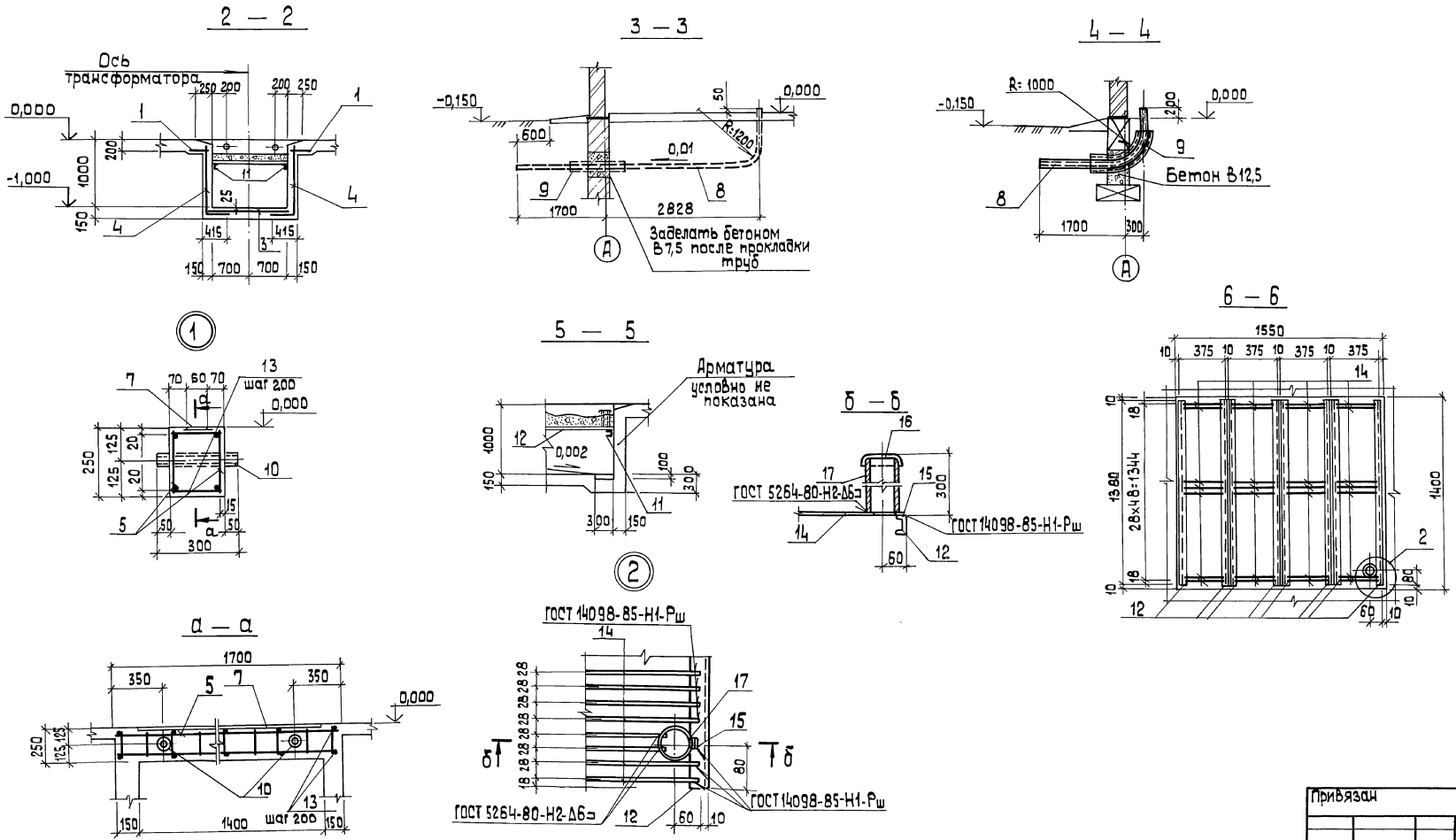

Ведомость расхода стали на один элемент, кг

Марка эл-та	Изделия арматурные						Изделия закладные										Общий расход
	Арматура класса						Арматура класса	Прокат марки									
	ВрI		AI		AIII	Всего	AIII	Вст 3 кп2								Всего	
	ГОСТ 6727-80		ГОСТ 5781-82				ГОСТ 5781-82	ГОСТ 19903-74*		ГОСТ 8240-72*		ГОСТ 3282-75*		ГОСТ 10704-76*			
	ф5		ф8		ф8		ф8	δ=4	δ=6	С8	С12	Δн 45х3,0		Δн 127х3,0	Δн 76х3,0		
КТП	74,4		69,0		54,9	198,3	14,55	1,05	40,9	155,65	12,8	8,0		110,05	3,2	406,2	604,5

Привязан

Инв. №

ГИП	Нибольский		
Нач. отд.	Гутгерерский		
Н. контр.	Анфиевская		
Гл. констр.	Анфиевская		
Нач. гр.	Шильгина		
Инж.	Куковица		
Инж.	Леонова		

ТП 903-1-278.90 КЖ1

Котельная с 4 котлами ДЕ-25-14ГМ. Открытая система теплоснабжения. Здание из сборных ж/б конструкций

Схема расположения элементов КТП. Разрезы 2-2 ... 6-6. Узел 1.

Стадия	Лист	Листов
Р	18	

ЛАТГИПРОПРОМ

формат А2

24218-08 32 Копировал 38

Инв. № подл. | Подп. и дата | Взам. инв. №

Альбом 6

Схема расположения конструкций наружного оборудования в осях 2...7

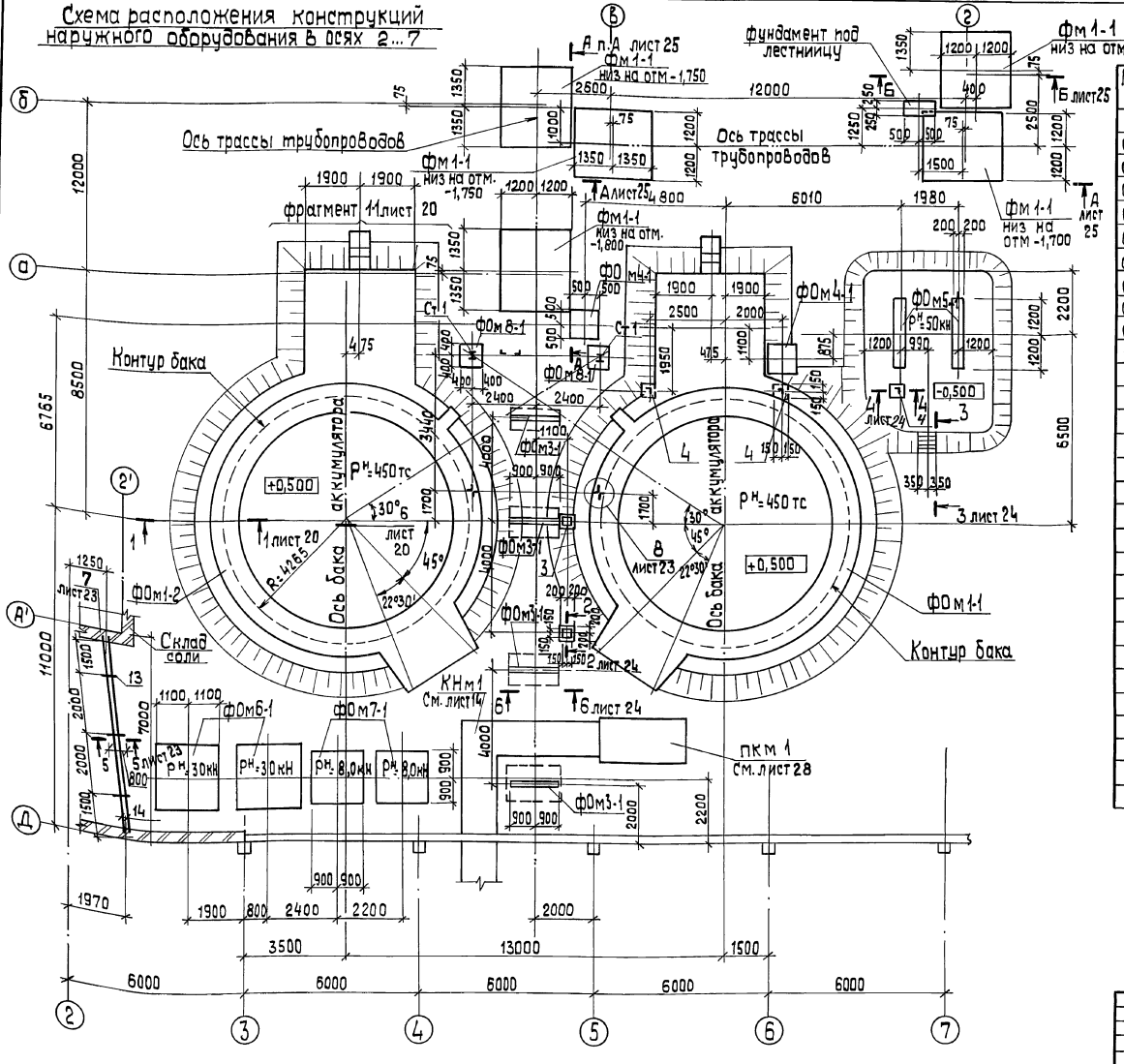

1. Фундамент Фом 1-2 зеркален Фом 1-1 относительно оси бака.

Спецификация к схеме расположения оборудования

Марка, поз.	Обозначение	Наименование	Кол.	Масса ед., кг	Примечание
		Фундаменты под оборудование			
Фом 1-1/Фом 1-2	Фом 1-2 Лист 20	Фом 1-1/Фом 1-2	1/1		См. прим. п-1
Фом 2-1	Лист 20	Фом 2-1	8		
Фом 3-1	Лист 24	Фом 3-1	4		
Фом 4-1	Лист 24	Фом 4-1	2		
Фом 5-1	Лист 24	Фом 5-1	2		
Фом 6-1	Лист 24	Фом 6-1	2		
Фом 7-1	Лист 24	Фом 7-1	2		
Фом 8-1	Лист 23	Фом 8-1	2		
Фом 9-1	Лист 22	Фом 9-1	1		
Фм 1-1	Лист 21	Фм 1-1	5		
		Фундамент под лестницу	0,5		м³ бетон В 12,5
Ст 1	Лист 23	Стойка Ст 1	2		
1	ГОСТ 23279-85	4С $\frac{8А\,III\text{-}100}{8А\,III\text{-}100}$ 65х85	2		гнуть по месту
2	ГОСТ 23279-85	4С $\frac{8А\,III\text{-}100}{8А\,III\text{-}100}$ 65х125	1		гнуть по месту
		Изделия закладные			
3	1.400-15.81.130-56	МН 126-3	2		
4		Уголок $\frac{75х75х6\ ГОСТ\ 8509-86}{Ст3пс6\ ГОСТ\ 535-79}$	3,8	6,89	м
11		Уголок $\frac{75х75х6\ ГОСТ\ 8509-86}{Ст3пс6\ ГОСТ\ 535-79}$			
		ℓ=1730	4	9,85	
5		Швеллер $\frac{12\ ГОСТ\ 8240-72}{Ст3кп2\ ГОСТ\ 535-79}$			
		ℓ=1900	8	19,76	
6		Швеллер $\frac{20\ ГОСТ\ 8240-72}{Ст3пс6-2\ ТУ\ 14-1-3023-80}$			
		ℓ=1750	6	32,2	
7		Швеллер $\frac{30\ ГОСТ\ 8240-72}{Ст3пс6\ ГОСТ\ 535-79}$			
		ℓ=2730	4	86,8	
14		Швеллер $\frac{30\ ГОСТ\ 8240-72}{Ст3пс6\ ГОСТ\ 535-79}$			
		ℓ=7800	2	248,0	
13		Швеллер $\frac{10\ ГОСТ\ 8240-72}{Ст3кп2\ ГОСТ\ 535-79}$			
		ℓ=800	6	6,9	

Согласовано

Отд. ГП	Гуляев	
Отд. ТМ	Страшинский	
Отд. ТС	Шираков	

Инв. № подл. | Подп. и дата | Взам. инв. №

Привязан

Инв. №

ГИП	Нибольский		
Нач. отд.	Штеренберский		
Н. контр.	Андриевская		
Гл. контр.	Андриевская		
Нач. гр.	Шильгина		
Инж. I к.	Левейка		

ТП 903-1-278.90 КЖ 1

Котельная с 4 котлами ДЕ-25-14ГМ. Открытая система теплоснабжения. Здание из сборных конструкций

Схема расположения конструкций наружного оборудования в осях 2...7

Стадия	Лист	Листов
Р	19	

ЛАТГИПРОПРОМ

24218-08 33 Копировал 38 формат А2

Альбом 6

1 - 1

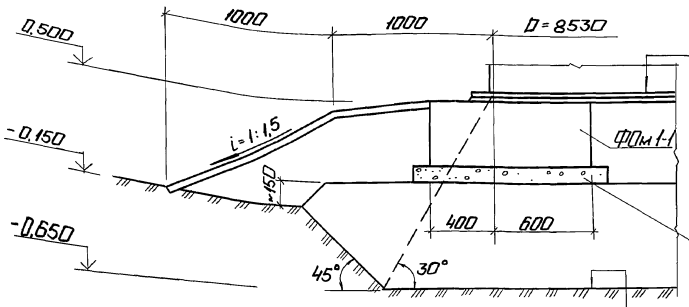

1. Днище резервуара
2. Гидроизолирующий слой (см. примечание)
3. Послойно уплотненная песчано-гравийная смесь
4. Послойно уплотненная песчано-гравийная смесь с добавлением до 40% (по объему) глинистого грунта

Подготовка - 100мм Бетон В7,5

Дно котлована перед возведением основания уплотнить щебнем или гравием 10-ти тонными катками

ФОм 1-2, ФОм 1-1

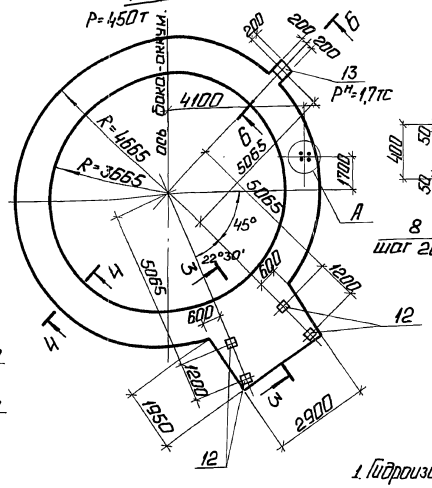

4 - 4

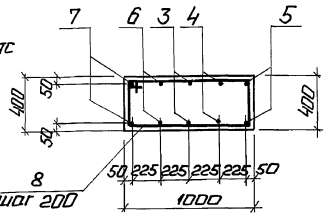

5 - 5

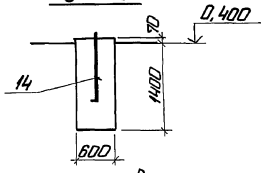

Б - Б

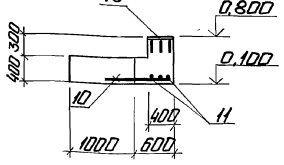

Б

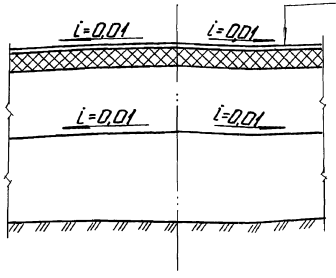

1. Днище резервуара
2. Гидроизолирующий слой (см. примечание)
3. Послойно уплотненная песчано-гравийная смесь
4. Послойно уплотненная песчано-гравийная смесь с добавлением до 40% (по объему) глинистого грунта

3 - 3

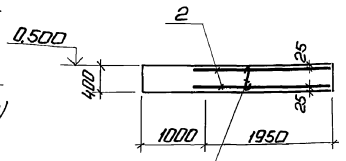

9
шаг 400 в шахматном порядке

ФОм 2-1

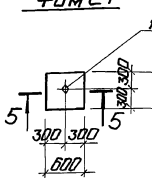

1. Гидроизолирующий слой выполняется из супесчаного грунта влажностью не более 3%, перемешанного с вяжущим веществом (8÷10%) от объема смеси. В качестве вяжущих веществ применяются жидкие нефтяные битумы гудроны, мазуты. Содержание серы в вяжущем не должно превышать 0,5%. Грунт для приготовления смеси должен иметь следующий состав:

а) песок крупностью 0,1÷2мм - от 60 до 85%;

б) песчаные, пылеватые и глинистые частицы менее 0,1мм - от 15 до 40%;

2. Фундамент под баки аккумуляторы V=400м³ разработаны на основании задания института „Гипрокоммунэнерго" г. Москва, по аналогии с фундаментами резервуаров для мазута.
3. Спецификация на ФОм 1-1 и ФОм 2-1 дана на листе 21

А

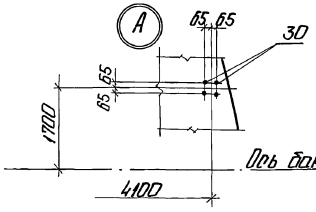

Фрагмент 1-1

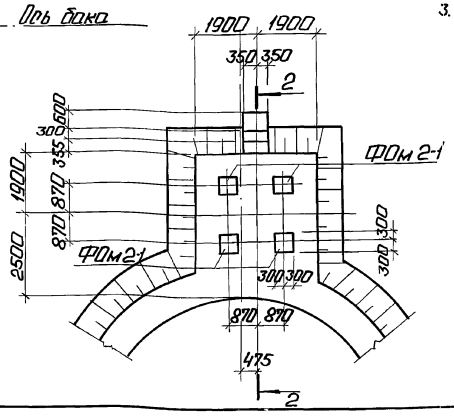

2 - 2

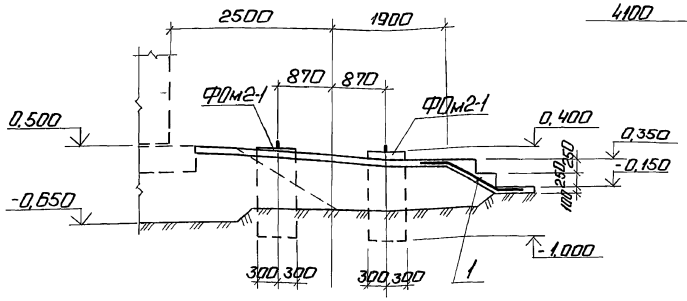

Привязан

Инв. №

				ТП 903-1-278.90		КЖ1	
ГИП	Нудельман			Котельная с 4 котлами ДЕ-25-14ГМ. Открытая система теплоснабжения. Здание из сб. ж/б констр.	Стадия	Лист	Листов
Нач.отд.	Куперман				Р	20	
Н.контр.	Кибуевская						
Гл.контр.	Натриевская			Фрагмент 1, разрез 1-1. Узел ФОм1-2 ФОм2-1 ФОм 1-1. Отмулка и армирование.	ЛАТГИПРОПРОМ		
Нач.гр.	Шульгина						
Инж.пж.	Певейко						

Копировал: Ф.

Формат А2

24218-08 34

Согласовано
Отдел ТМ

Альбом 6

Фм1-1

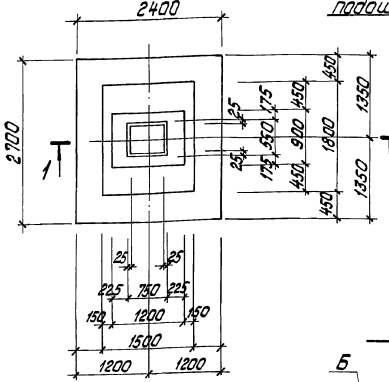

Схема раскладки сеток подошвы фундамента

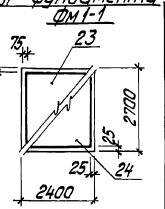

а-а

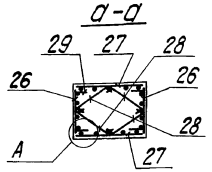

1-1

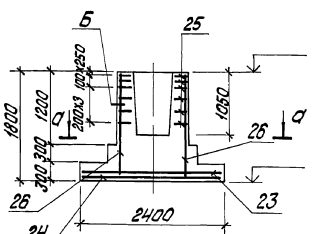

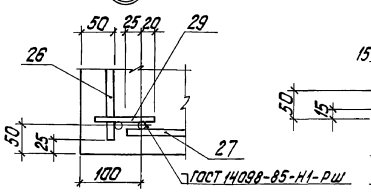

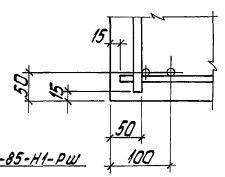

Спецификация на Фм1,Фм2-1,Фм9-1

Формат	Зона	Поз.	Обозначение	Наименование	Кол.	Примечание
				Фм1-1		
				Сборочные единицы		
				Сетка арматурная		
Б4		2	ГОСТ 23279-85	2С $\frac{10АIII-200}{10АIII-200}$ 205×285	2	
				Изделия закладные		
А4		12	1.400-15.В1.130-56	МН126-3	4	
А4		13	1.400-15.В1.170-02	МН152-3	1	
Б4		30		Болт 1.1.М24х1000 Ст.3 пс2 ГОСТ 24379.1-8	4	4,13 кг
				Детали		
				А-III-10-ГОСТ 5781-82*		
		3*		ℓ=26400	2	
		4*		ℓ=27800	2	
		5*		ℓ=29200	2	
		6*		ℓ=25000	2	
		7*		ℓ=23600	2	
		10		ℓ=800	3	
		11		ℓ=370	3	
				А-I-8-ГОСТ 5781-82*		
		8*		ℓ=2680	134	
		9*		ℓ=450	40	
				Материалы		
				Бетон класса В15, F50	12,9	м³
				Фм2-1		
				Детали		
		14		Болт 1.1.М36х1250 Ст.3 пс2 ГОСТ 24379.1-8	1	11,9 кг
				Материал		
				Бетон класса В12,5; F50	0,5	м³
				Фм9-1		
				Материал		
				Бетон класса В12,5; F50	14,9	м²

Спецификация на Фм3-1...Фм4-1, Фм1-1

Формат	Зона	Поз.	Обозначение	Наименование	Кол.	Примечание
				Фм3-1		
				Сборочные единицы		
				Сетки арматурные		
Б4		15	ГОСТ 23279-85	4С $\frac{8АIII-200}{8АIII-200}$ 155×175 $\frac{75}{75}$	1	
Б4		16	ГОСТ 23279-85	4С $\frac{8АIII-200}{8АIII-200}$ 175×175 $\frac{75}{75}$	2	
А4		17	1.400-15.В1.130-04	Изделие закладное МН117-5	6	
				Материалы		
				Бетон класса В15, F50	1,51	м³
				Фм4-1		
				Сборочные единицы		
				Сетки арматурные		
Б4		18	ГОСТ 23279-85	4С $\frac{8АIII-200}{8АIII-200}$ 95×95 $\frac{75}{75}$	1	
				Детали		
				А-III-8-ГОСТ 5781-82*		
				ℓ=1750	4	
				А-I-8-ГОСТ 5781-82*		
				ℓ=1750	8	
				Материалы		
				Бетон класса В15, F50	0,68	м³
				Фм1-1		
				Сборочные единицы		
				Сетки арматурные		
Б4		23	ГОСТ 23279-85	1С $\frac{10АIII}{8АIII}$ 225×265	1	
Б4		24	ГОСТ 23279-85	1С $\frac{10АIII}{8АIII}$ 265×235 $\frac{75}{75}$	1	
А3		25	3.015-8/84 Вып.2	С2-2	6	
А3		26	3.015-8/84 Вып.2	С13	2	
А3		27	3.015-8/84 Вып.2	С16-1	2	
				Детали		
А3		28	3.015-8/84 Вып.2	Стержень Ст1	8	
А3		29	3.015-8/84 Вып.2	Полоса Пл1	8	
				Материал		
				Бетон класса В12,5; F50	4,0	м³

Позиции 3...9 и 20 см. ведомость деталей на листе 22.

Ведомость расхода стали на элемент, кг

Марка элемента	Изделия арматурные															Изделия закладные										Общий расход
	Арматура класса														Всего	Арматура класса						Прокат марки			Всего	
	Вр.I			AI				AII			AIII					AI		AIII				ВСт3кп2				
	ГОСТ 6727-80			ГОСТ 5781-82												ГОСТ 5781-82						ГОСТ 19903-74*				
	ф4		Итого	ф8	ф10	ф12	ф6	Итого	ф12		Итого	ф8	ф10	ф12	Итого	ф6		ф8	ф12	ф10	Итого	б=6	б=8		Итого	
Фм1-1				7,0	28,8	16,0		51,8	19,2		19,2	24,7	40,0		64,7	135,7	1,1						2,2		2,2	3,3	138,0
Фм1-1				147,0				147,0					249,0		249,0	396,0			4,8		4,8		30,3		30,3	35,1	431,1
Фм3-1												35,5			35,5	35,5		2,4			2,4	11,4	2,4		13,8	16,2	51,7
Фм4-1				5,9				5,9				6,5			6,5	12,4											12,4
Фм5-1	0,9		0,9													0,9											0,9
Фм1-2				13,2				13,2						36,0	36,0	49,2				0,6	0,6		3,9		3,9	4,5	54,7
П1							11,0	11,0					59		59,4	70,4											70,7
ОП1												2,5			2,5	2,5											2,5

Привязан

Инв. №

ГИП	Новальский		
Нач. отд.	Артемерский		
Н. контр.	Андриевская		
Гл. констр.	Андриевская		
Нач. пр.	Шульгина		
Инж. III к.	Левейка		

ТП 903-1-278.90 КЖ1

Котельная с 4 котлами ДЕ-25-14 ГМ. Открытая система теплоснабжения. Здание из сб. ж/б конструк.

Фм1-1. Опалубка и армирование. Спецификация Фм1-1... Фм3-1; Фм4-1.

Стадия	Лист	Листов
Р	21	

ЛАТГИПРОПРОМ

24218-08 35 копировал Футкова

формат А2

Взам. инв. №

Подпись и дата

Инв. № подл.

АЛЬБОМ 6

СХЕМА РАСПОЛОЖЕНИЯ ПЛОЩАДКИ ПМ1

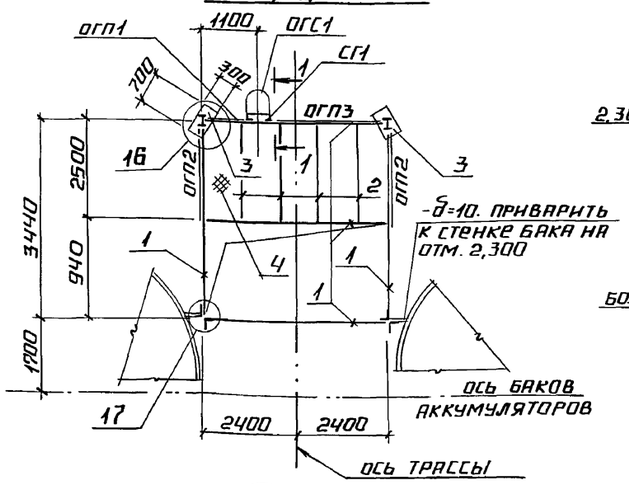

16

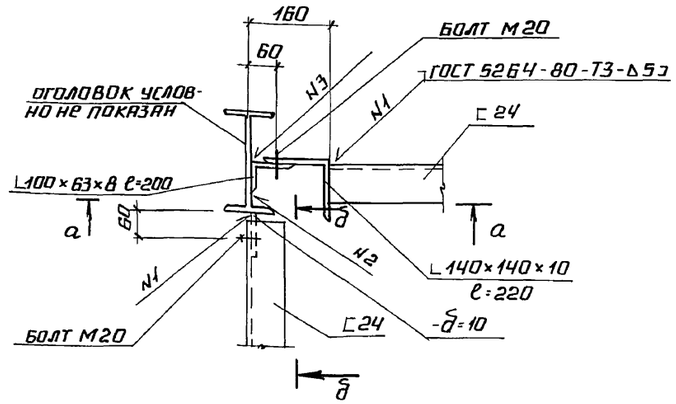

б – б

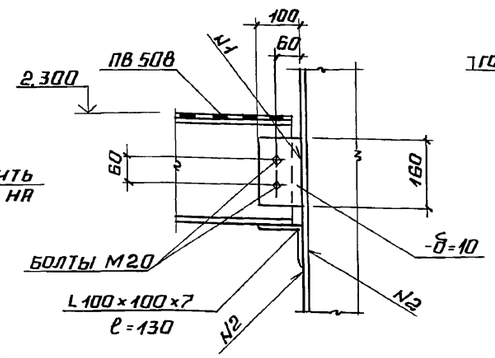

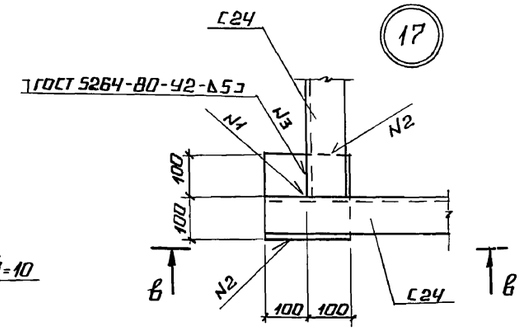

1 – 1

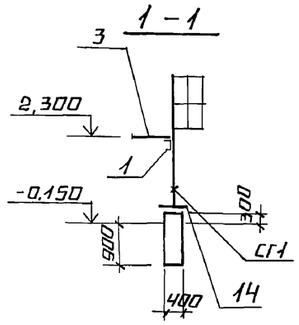

в – в

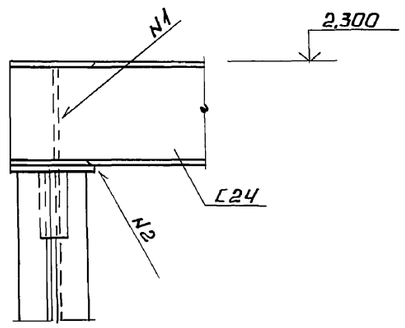

14

а – а

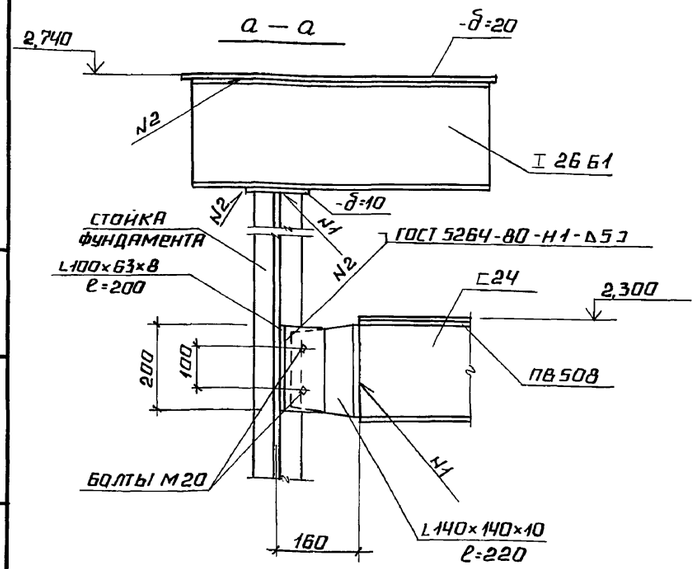

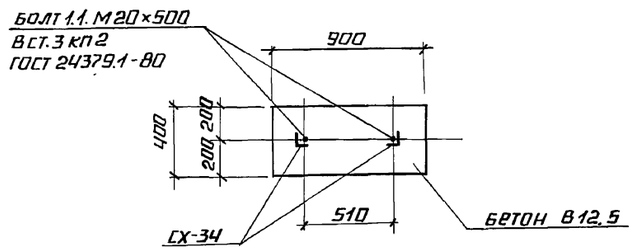

ФОМ 9-1

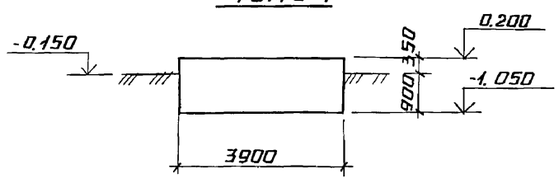

СПЕЦИФИКАЦИЯ К СХЕМЕ РАСПОЛОЖЕНИЯ ПЛОЩАДКИ ПМ1

МАРКА, ПОЗ.	ОБОЗНАЧЕНИЕ	НАИМЕНОВАНИЕ	КОЛ.	МАССА ЕД., КГ	ПРИМЕЧАНИЕ
		ПМ1			
		ОГРАЖДЕНИЕ ПЛОЩАДОК			
ОГП1	1.450.3-3 вып. 0	ОГПМХ 3δ-10.9	1	11	
ОГП2	1.450.3-3 вып. 0	ОГПМХ 3δ-10.24	2	23	
ОГП3	1.450.3-3 вып. 0	ОГПМХ 3δ-10.30	1	29	ℓ=2700
СГ1	1.450.3-3 вып. 0	СТРЕМЯНКА СХ-34	1	57	
ОГС1	1.450.3-3 вып. 0	ОГРАЖДЕНИЕ СТРЕМЯНКИ ОГС-12.4	1	14	
1		ШВЕЛЛЕР $\frac{24\text{-ГОСТ 8240-72}}{\text{В ст.3 пс6 ГОСТ 535-79}}$	21.2	24.0	м
2		УГОЛОК $\frac{\text{L75×75×6-ГОСТ 8509-86}}{\text{В ст.3 пс6 ГОСТ 535-79}}$	9.2	6.89	м
3		ЛИСТ $\frac{\text{200-ГОСТ 19903-74*}}{\text{В ст.3 пс6-1-ТУ 14-1-3023-80}}$	0.42	157.0	м²
4		ЛИСТ $\frac{\text{ПВ 508×900×1650 ГОСТ 8206-76}}{\text{В ст.3 кп2 ГОСТ 535-79}}$	14.8	24.7	м²
		ДВУТАВР $\frac{\text{26Б1 ГОСТ 26020-83}}{\text{В ст.3 пс6-I-ТУ 14-1-3023-80}}$			
		ℓ=700	2	19.6	кг
		ЛИСТ $\frac{\text{10.0-ГОСТ 19903-74*}}{\text{В ст.3 пс6-1-ТУ 14-1-3023-80}}$	0.8	78.5	м²
		БЕТОН КЛАССА В 12.5; F50	0.43		м³

ВЕДОМОСТЬ ДЕТАЛЕЙ

ПОЗ.	ЭСКИЗ
3	R=4165
4	R=4390
5	R=4615
6	R=3940
7	R=3715
8	400; 1000; 940; 340
9	370
20	530; 420; 350; 450

ПРИВЯЗАН

ИНВ. №

ГИП	НИДБАЛЬСКИЙ		
НАЧ. ОТД.	ГУТТЕРЕРСКИЙ		
Н. КОНТР.	АНДРИЕВСКАЯ		
ГЛ. КОНСТР.	АНДРИЕВСКАЯ		
НАЧ. ГР.	ШУЛЬГИНА		
ИНЖ. III К.	ЛЕВЕЙКА		

ТП 903-1-278.90 КЖ1

КОТЕЛЬНАЯ С ЧЕТЫРЬМЯ КОТЛАМИ ДЕ-25-14ГМ. ОТКРЫТАЯ СИСТЕМА ТЕПЛОСНАБЖЕНИЯ. ЗДАНИЕ ИЗ СБ. Ж/Б. КОНСТРУКЦ.

СХЕМА РАСПОЛОЖЕНИЯ ПЛОЩАДКИ ПМ1. ФОМ 9-1

СТАДИЯ	ЛИСТ	ЛИСТОВ
Р	22	

ЛАТГИПРОПРОМ

ИНВ. № ПОДЛ. | ПОДПИСЬ И ДАТА | ВЗАМ. ИНВ. №

24218-08 36 КОПИРОВАЛ ФОРМАТ А2

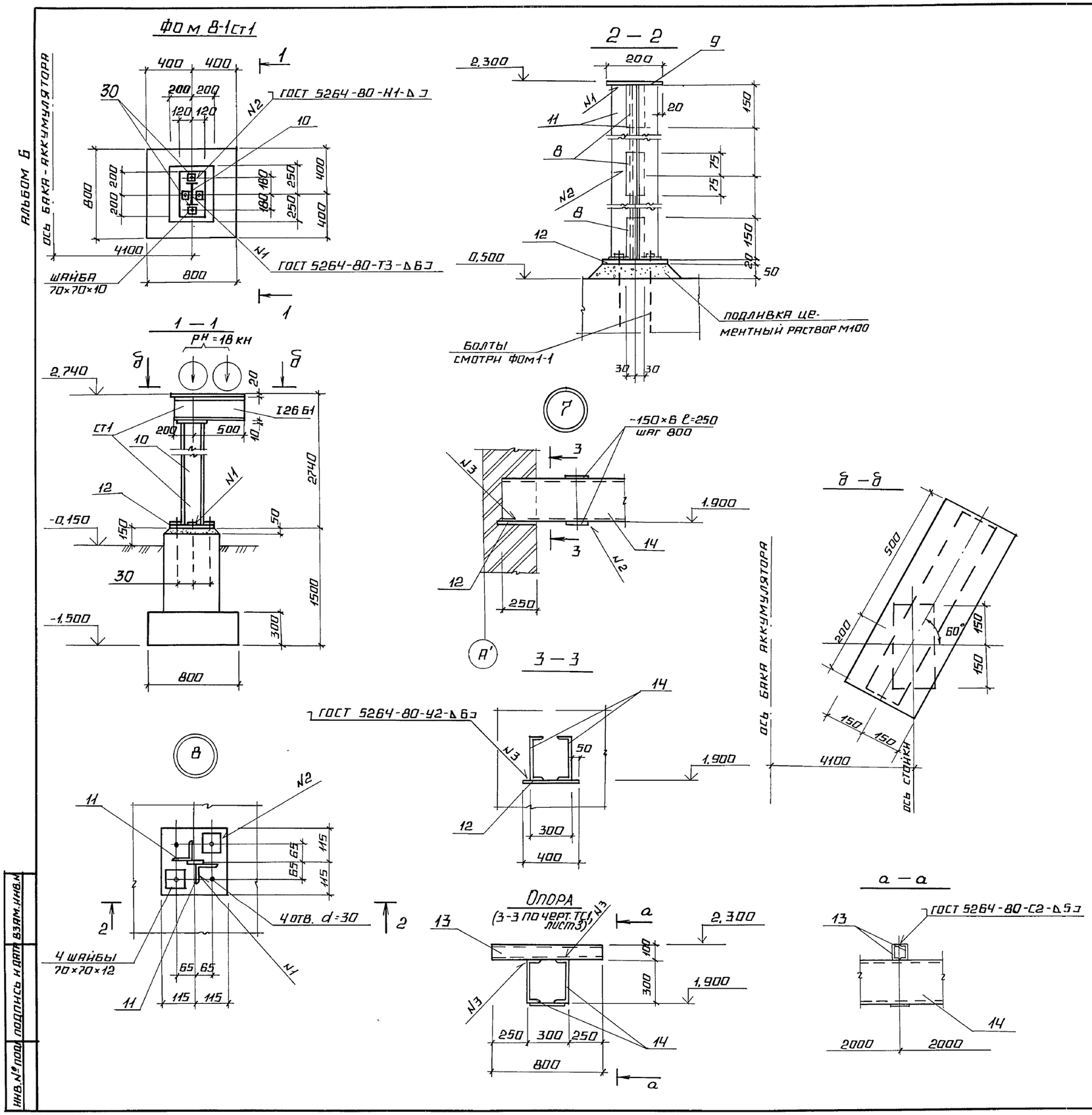

СПЕЦИФИКАЦИЯ СТ1

МАРКА, ПОЗ.	ОБОЗНАЧЕНИЕ	НАИМЕНОВАНИЕ	КОЛ.	МАССА ЕД., КГ	ПРИМЕЧАНИЕ
		ДВУТАВР 26Б1 ГОСТ 26020-83 / ВСТ.3ПС6-1-ТУ14-1-3023-80			
10		ℓ=7800	2	201.2	
8		ЛИСТ 8.0 ГОСТ 19903-74* / ВСТ.3КП2 ГОСТ 535-79	0.8	62.8	м²
		ЛИСТ 10.0 ГОСТ 19903-74* / ВСТ.3ПС6-I-ТУ14-1-3023-80	0.26	78.5	м²
12		ЛИСТ 20.0 ГОСТ 19903-74* / 09Г2С-12 ГОСТ 19282-73	0.58	157.0	м²

СПЕЦИФИКАЦИЯ НА ФОМ 6-1; ФОМ 7-1; ФОМ 8-1

ФОРМА	ЗОНА	ПОЗ.	ОБОЗНАЧЕНИЕ	НАИМЕНОВАНИЕ	КОЛ	ПРИМЕЧАНИЕ
				ФОМ 6-1		
				МАТЕРИАЛ		
				БЕТОН КЛАССА В15, F50	5.8	м³
				ФОМ 7-1		
				МАТЕРИАЛ		
				БЕТОН КЛАССА В15, F50	3.9	м³
				ФОМ 8-1		
				ДЕТАЛИ		
Б4		30		БОЛТ 1.1 М24×1000 ВСТ.3ПС2 / ГОСТ 24379.1-80	4	4.13 кг
				МАТЕРИАЛ		
				БЕТОН КЛАССА В12.5, F50	0.42	м³

ПРИВЯЗАН

ИНВ. №

ТП 903-1-278.90 КЖ1

ГИП	НИДБАЛЬСКИЙ	
НАЧ. ОТД.	ГУТТЕРРЕРСКИЙ	
Н. КОНТР.	АНДРИЕВСКАЯ	
ГЛ. КОНСТР.	АНДРИЕВСКАЯ	
НАЧ. ГР.	ШУЛЬГИНА	
ИНЖ. III К.	ЛЕВЕЙКА	

КОТЕЛЬНАЯ С 4 КОТЛАМИ ДЕ-25-14ГМ. ОТКРЫТАЯ СИСТЕМА ТЕПЛОСНАБЖЕНИЯ. ЗДАНИЕ ИЗ СБОРН. Ж/Б. КОНСТРУКЦ.

УЗЛЫ 7, 8. ФОМ 8-1. ОПАЛУБКА.

СТАДИЯ	ЛИСТ	ЛИСТОВ
Р	23	

ЛАТГИПРОПРОМ

ИНВ. № ПОДЛ. | ПОДПИСЬ И ДАТА | ВЗАМ. ИНВ. №

24218-08 37 КОПИРОВАЛ № ФОРМАТ А2

Альбом 6

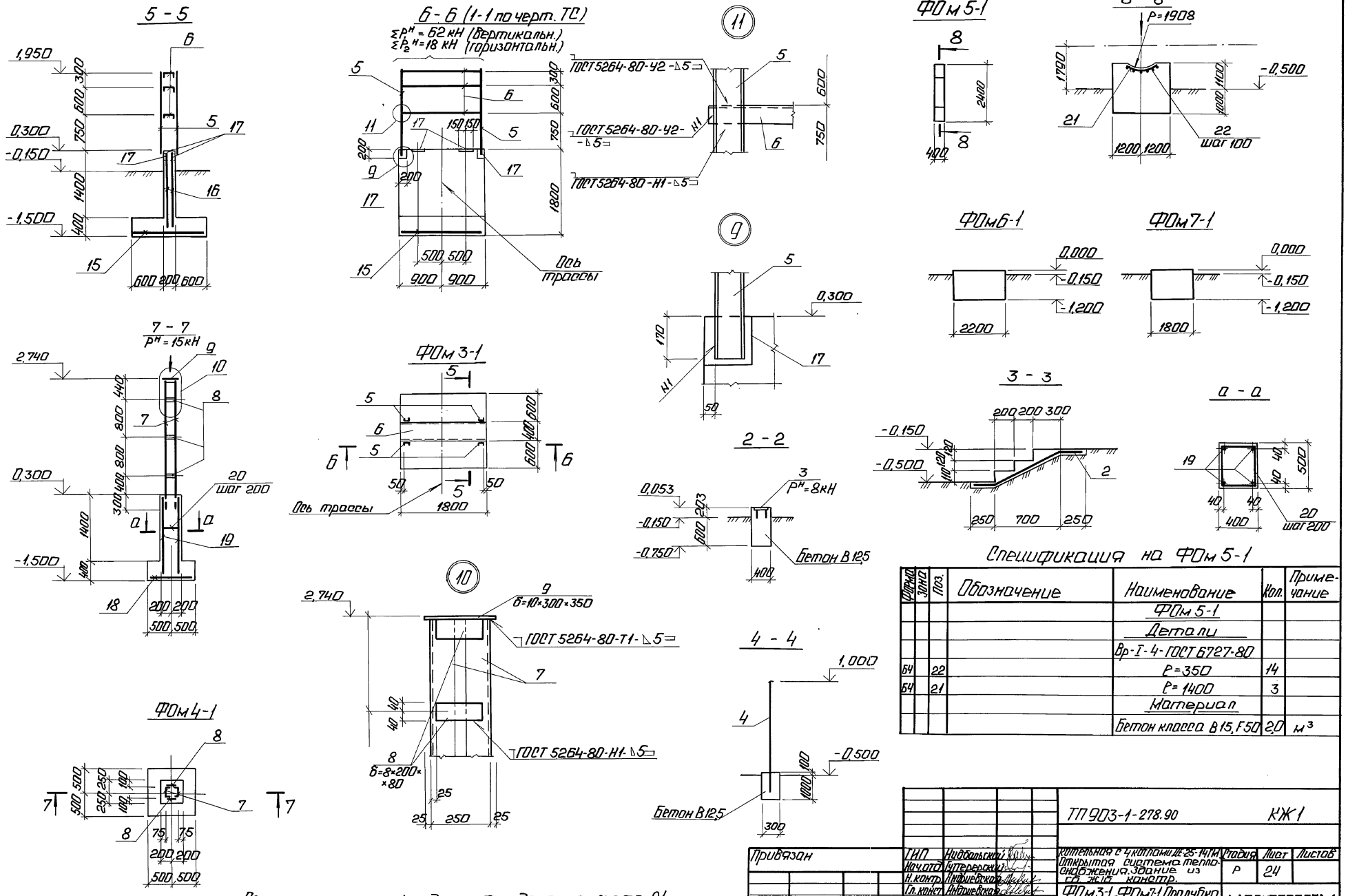

Спецификация на ФОм 5-1

Формат	Зона	Поз.	Обозначение	Наименование	Кол.	Примечание
				ФОм 5-1		
				Детали		
				Вр-I-4-ГОСТ 6727-80		
Б4		22		Р=350	14	
Б4		21		Р=1400	3	
				Материал		
				Бетон класса В15, F50	2,0	м³

Привязан	ГИП	Недбальский		ТП 903-1-278.90 КЖ1			
	Нач.отд.	Бутеревский		Котельная с 4 котлами ДЕ-25-14ГМ. Открытая система теплоснабжения. Здание из сб. ж.б. конструкций.	Стадия	Лист	Листов
	Н.контр.	Андриевская			Р	24	
	Гл.конст.	Андриевская		ФОм 3-1...ФОм 7-1. Опалубка и армирование.	ЛАТГИПРОПРОМ		
Инв.№	Нач.гр.	Шульгина					
	Инж.I к.	Левейко					

Согласовано: Отдел ТМ, Организация

Инв.№подл. | Подп. и дата | Взам.инв.№

24218-08 38 Копировал: Формат А2

Альбом 6

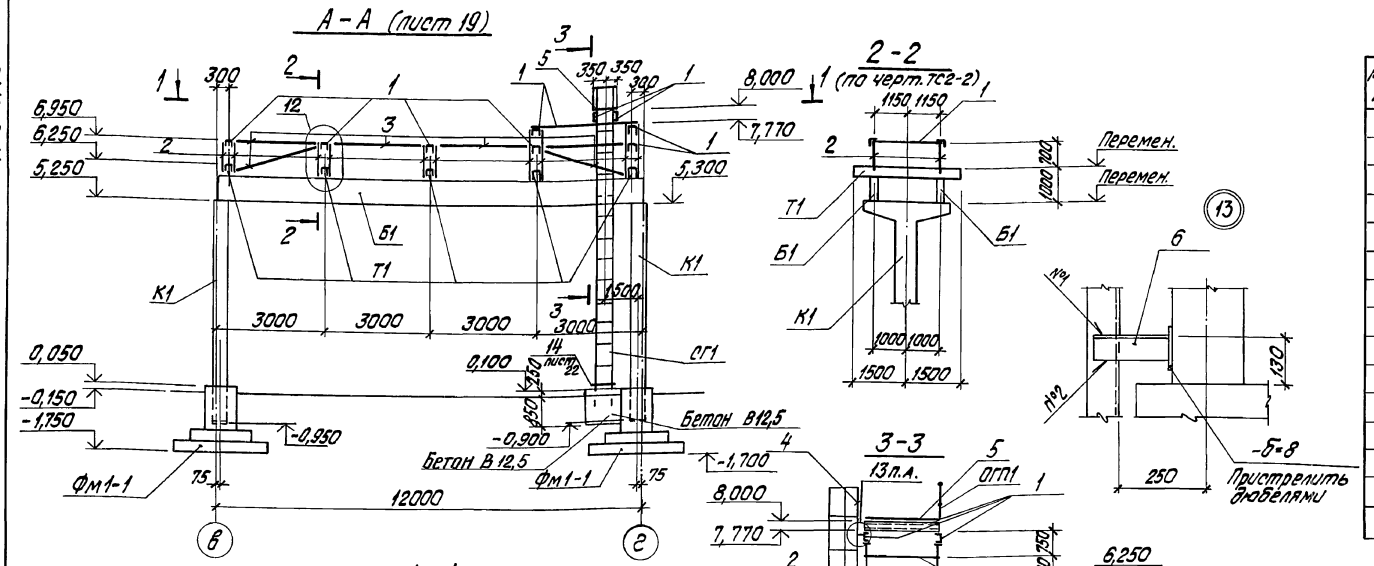

Марка, поз.	Обозначение	Наименование	Кол.	Масса ед, кг	Примечание
К1	3.015-2/82 вып.	Колонна К19-1	5	4800	
Б1	3.015-2/82 вып.	Балка БР12-1АIVа	4	3100	
Т1	3.015-2/82 вып.	Траверса Т1-1	10	550	
СГ1	1.450.3-3 вып.0	Стремянка СХ-82	1	154,5	
ОГС1	1.450.3-3 вып.0	Ограждение ОГС-60.4	1	52,6	
ОГП1	1.450.3-3 вып.0	Ограждение ОГПМУ95-10.9	1	11	
1		Швеллер 24-ГОСТ 8240-72 / ВСт3пс6 ГОСТ 535-79	25,8	24,0	м
2		Швеллер 12-ГОСТ 8240-72 / ВСт3кп2 ГОСТ 535-79	38,1	10,4	м
3		Уголок 90x90x6 ГОСТ 8509-86 / ВСт3пс6-1-ГОСТ 14-1-3023-80	66,4	8,33	м
4		Уголок 80x80x6-ГОСТ 8509-86 / ВСт3пс6-1 ГОСТ 535-79	2,0	7,36	м
5		Лист 18-50А-110x2000 ГОСТ 8706-78 / ВСт3кп2 ГОСТ 535-79	1,42	20,9	$м^2$
		Лист 8,0 ГОСТ 19903-74 / ВСт3кп2 ГОСТ 535-79	0,4	62,8	$м^2$
6		Уголок L75x75x6 ГОСТ 8509-86 / ВСт3пс6 ГОСТ 535-79	2,9	6,89	м
		Бетон класса В12,5	0,38		$м^3$

1. Расчетная технологическая нагрузка на опоры трассы трубопровод составляет 1,1тс/м
2. Конструкции трассы, нагрузки на фундаменты приняты по материалам серии 3.015-2/82 вып.I для эстакады типа IVж при нагрузке 1,5тс/м для IV ветрового района, фундаменты - по серии 3.015-8/84 для соответствующей нагрузки.
3. Грунтовые условия площадки оговорены на листе АР2.
4. Сварку элементов между собой выполнять электродами Э-42.
5. Все стальные элементы окрасить 2мя слоями эмали ПФ115 по грунту ГФ-021 для наружных работ.

Согласовано

Привязан

Инв. №

ТП903-1-278.90			КЖ1	
ГИП	Нибольский	Котельная с 4 котлами ДЕ-25-14ГМ. Открытая система теплоснабжения. Здание из сб.ж/б констр.	Стадия	Лист	Листов
Нач.отд.	Суттерерский		Р	25	
Н.контр.	Андриевская				
Гл.констр.	Андриевская	Вид А-А	ЛАТГИПРОПРОМ		
Нач.гр.	Шульгина				
Инж.III к.	Лебедка				

Инв.№ подл. | Подпись и дата | Взам. инв.№

24218-08 39 Копировал Дузкова

Формат А2

Альбом 6

Схема расположения фундаментов борова

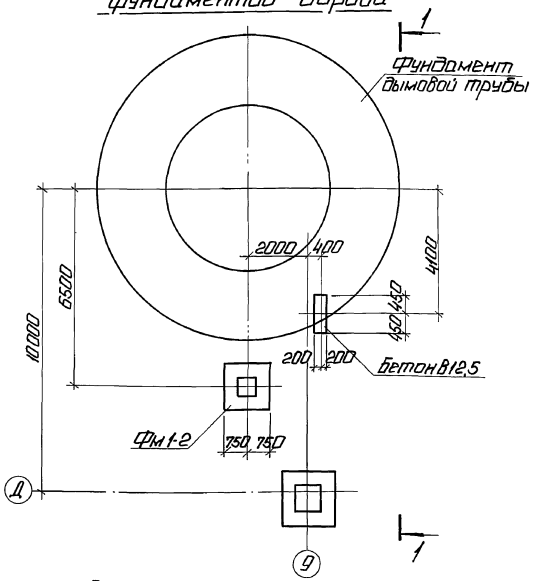

Схема расположения плит перекрытия

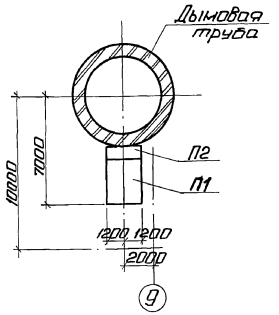

Схема расположения плиты покрытия

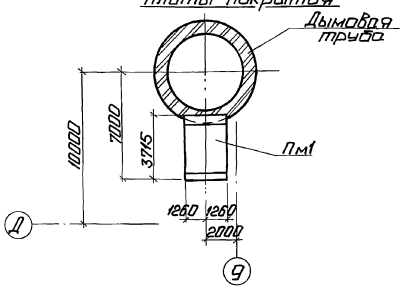

1-1

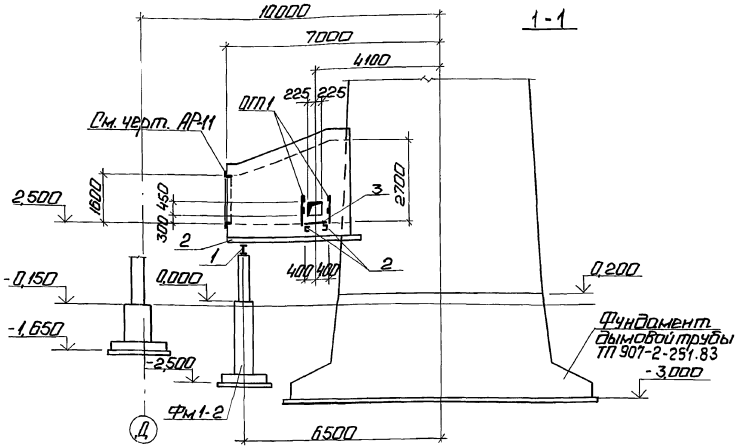

Схема расположения балок перекрытия и площадки

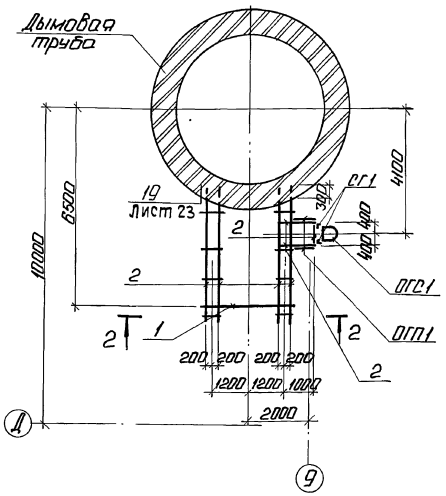

2 - 2

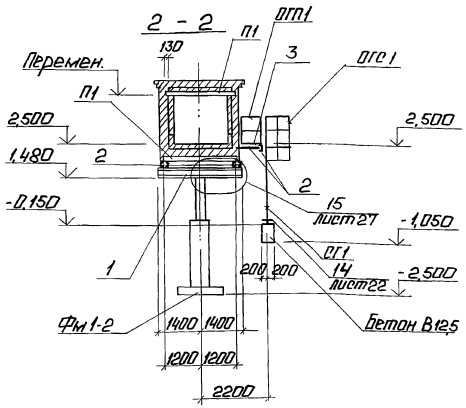

Спецификация к схемам расположения фундаментов, балок, плит перекрытий и покрытия борова

Марка поз.	Обозначение	Наименование	Кол.	Масса ед. кг	Примечание
П1	3.006.1-2.87 Вып.0.2	Плита П20-3	1	2570	
П2	3.006.1-2.87 Вып.0.2	Плита П20д-3	1	640	
Фм1-2	лист 27	Фундамент Фм1-2	1		
ПМ1	лист 27	Монолитная плита ПМ1	1		
СГ1	1.450.3-3 Вып.0	Стремянка СГ-34	1	65	
ОГС1	1.450.3-3 Вып.0	Ограждение стремянки ОГС-12.4	1	14	
ОГП1	1.450.3-3 Вып.0	Ограждение площадки ОГП1х36-109	1	11	
1		Двигатель 4АМ160М4У3 ГОСТ 26821-83 Ст3сп5-Г4 ГОСТ 8239-80	2,8	48,1	
2		Шкив ведущий 22-ПК-2240-72 Ст3пс6 ГОСТ 535-79	21,1	21,0	
3		Лист 1Б538-001-00 ГОСТ 8706-78 Ст3кп2 ГОСТ 535-79	0,72	20,9	
4		Ш0 ГОСТ 10903-74* Лист Ст3кп2 ГОСТ 535-79	0,38	62,8	

Привязан

Инв. №

ГИП	Андольский		
Нач. отд.	Гуперский		
Н. контр.	Андреевский		
Гл. контр.	Андреевский		
Нач. гр.	Шульгина		
Инж. ВК	Пебейко		

ТП 903-1-278.90 КЖ1

Котельная с чугунным ДЕ-25-14ГМ. Открытое размещение. Тепловыделения. Здание из сб. ж/б конструкций.

Схемы расположения фундаментов, балок, плит перекрытий и покрытия борова.

Стадия	Лист	Листов
Р	26	

ЛАТГИПРОПРОМ

Согласовано:
Отд. ТМ Корнильевой

Инв. № подл. | Подп. и дата | Взам. инв. №

24218-08 40

Копировал: Ф.Г.

Формат А2

Альбом 6

Фм1-2

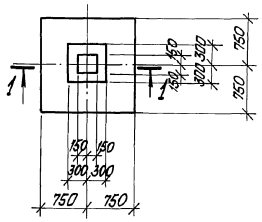

19

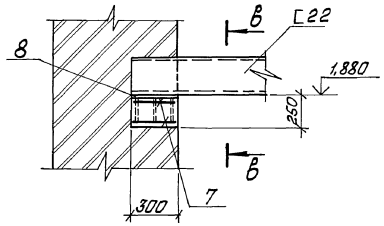

В — В

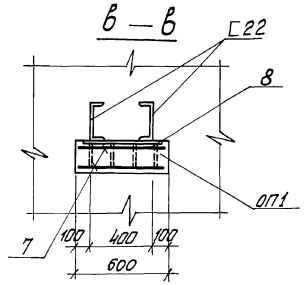

Пм1

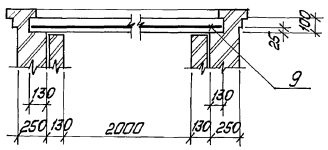

1 — 1

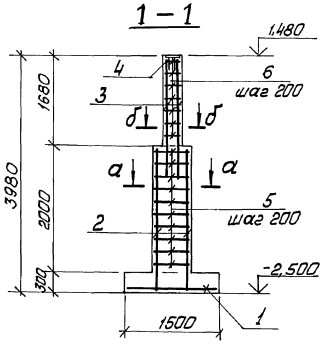

15

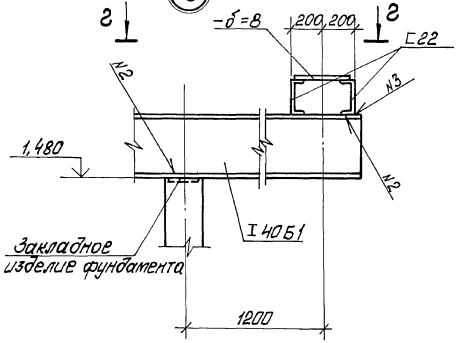

г — г

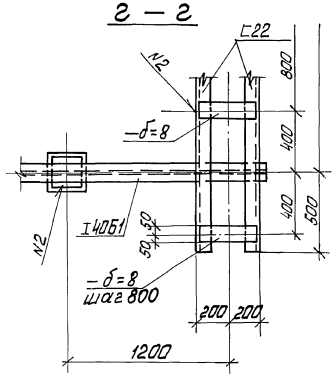

а — а

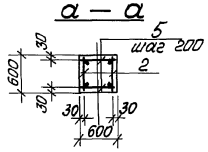

б — б

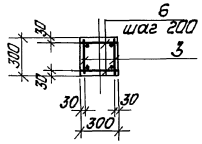

Спецификация на Фм1-2, ОП1, Пм1

Формат	Зона	Поз	Обозначение	Наименование	Кол.	Примечание
				Фм1-2		
				Сборочные единицы		
				Сетка арматурная		
Б4		1	ГОСТ 23279-85	2С $\frac{12АIII-200}{12АIII-200}$ 145х145	1	
А4		2	ТП 903-1-278.90 Ал.7 КЖ1.И.1.2	Каркас. Сетка С2	2	
А4		3	ТП 903-1-278.90 Ал.7 КЖ1.И.1.3	Каркас Сетка С3	2	
А4		4	1.400-15.В1.130-32	Изделие закладное МН122-3	1	
				Детали		
				А-I-8-ГОСТ5781-82		
Б4		5		ℓ=570	22	
Б4		6		ℓ=270	18	
				Материал		
				Бетон класса В15; F50	1,54	$м^3$
				ОП1		
				Сборочные единицы		
				Сетка арматурная		
Б4		7	ГОСТ 23279-85	4С-$\frac{8АIII-100}{8АIII-100}$ $\frac{110}{2}$ х25	2	
А4		8	1.400-15.В1.170-23	Изделие закладное МН155-6	1	
				Материал		
				Бетон класса В15; F50	0,05	$м^3$
				Пм1		
				Сетка арматурная		
Б4		9	ГОСТ 23279-85	4С-$\frac{6АТ-200}{100АIII-100}$ 235х415-$\frac{75}{25}$	1	
				Материал		
				Бетон класса В15; F50	1,1	$м^3$

Привязан

Инв. №

				ТП 903-1-278.90	КЖ1	
Г.И.П.	Нуйбальсинов			Котельная с 4 котлами ДЕ-25-14ГМ Открытая система теплоснабжения Здание из м/б. констр.	Стадия	Лист	Листов
Нач.отд.	Бутторский				Р	27	
Н.контр.	Андриевская						
Гл.констр.	Андриевская			Фм1-2, ОП1, Пм1 Опалубка и армирование. Узлы 15 и 19	ЛАТГИПРОПРОМ		
Нач.гр.	Шульгина						
Инж.III к.	Левочка						

Инв. № подл. | Подп. и дата | Взам. инв. №

24218-08 41 Копировал Формат А2

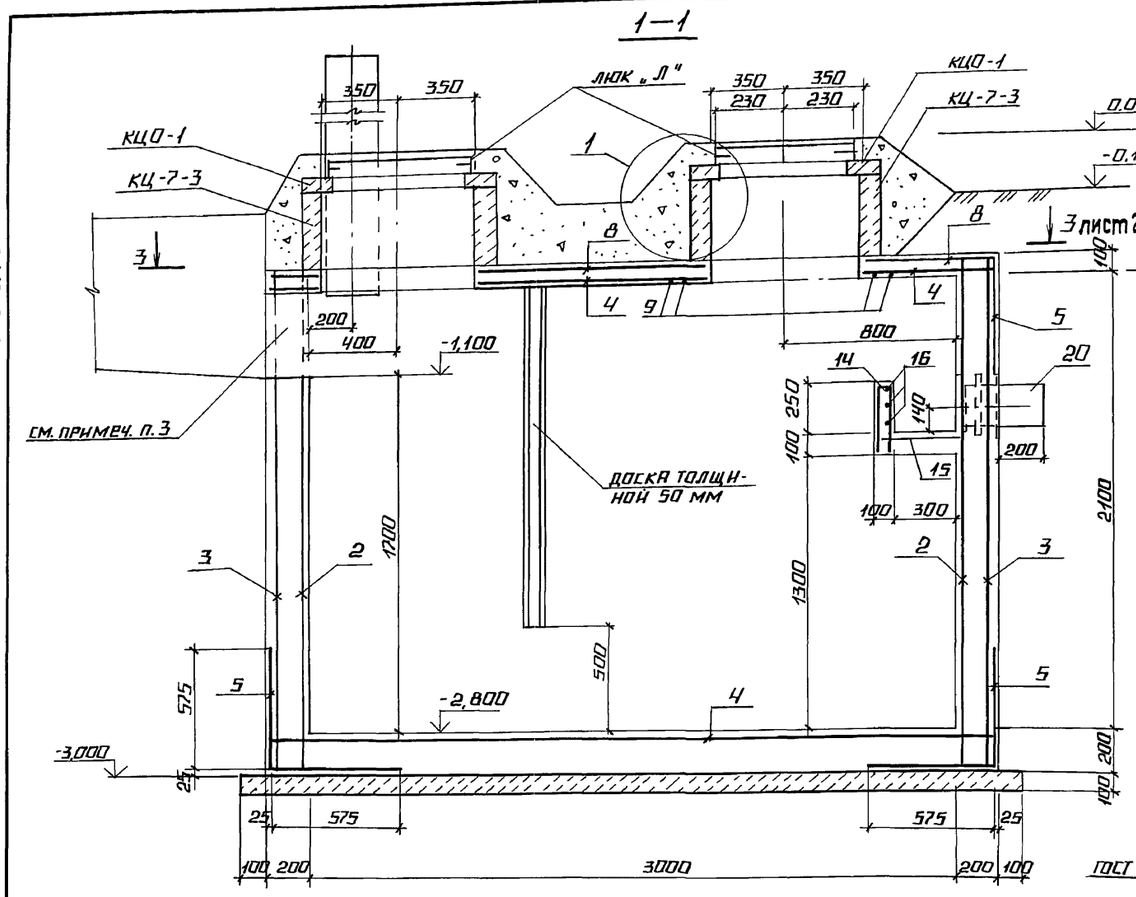

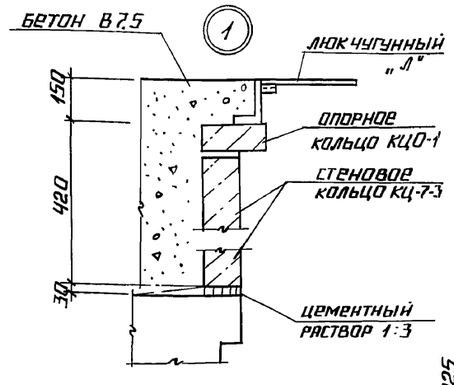

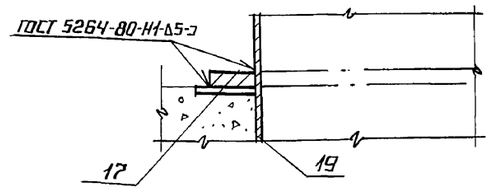

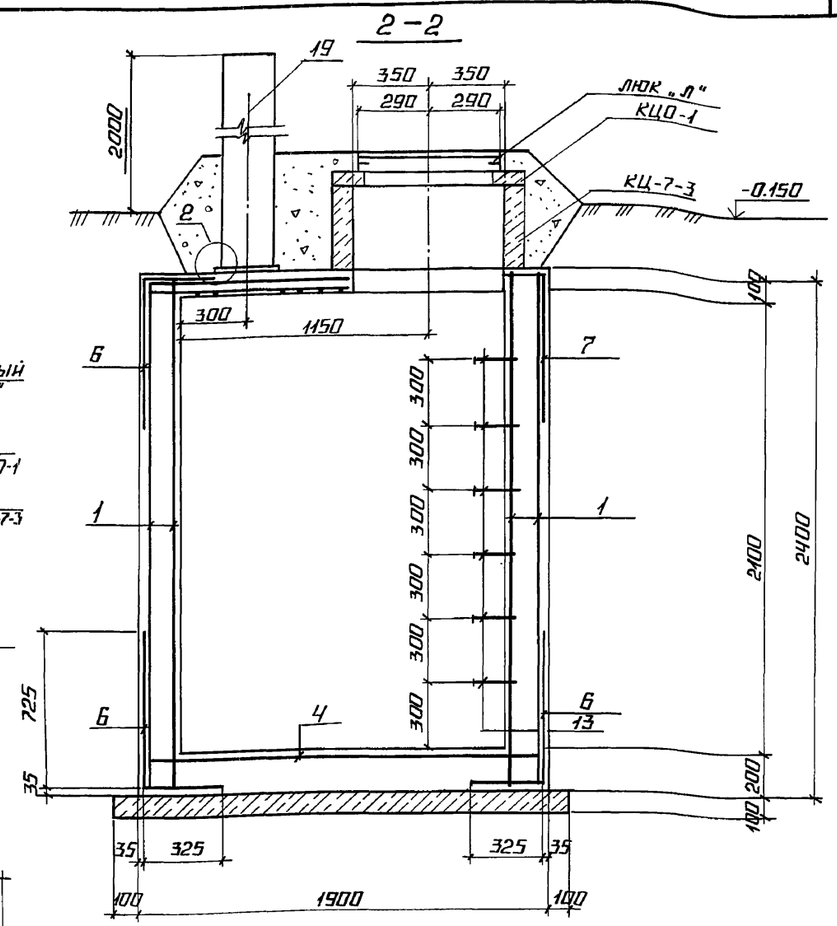

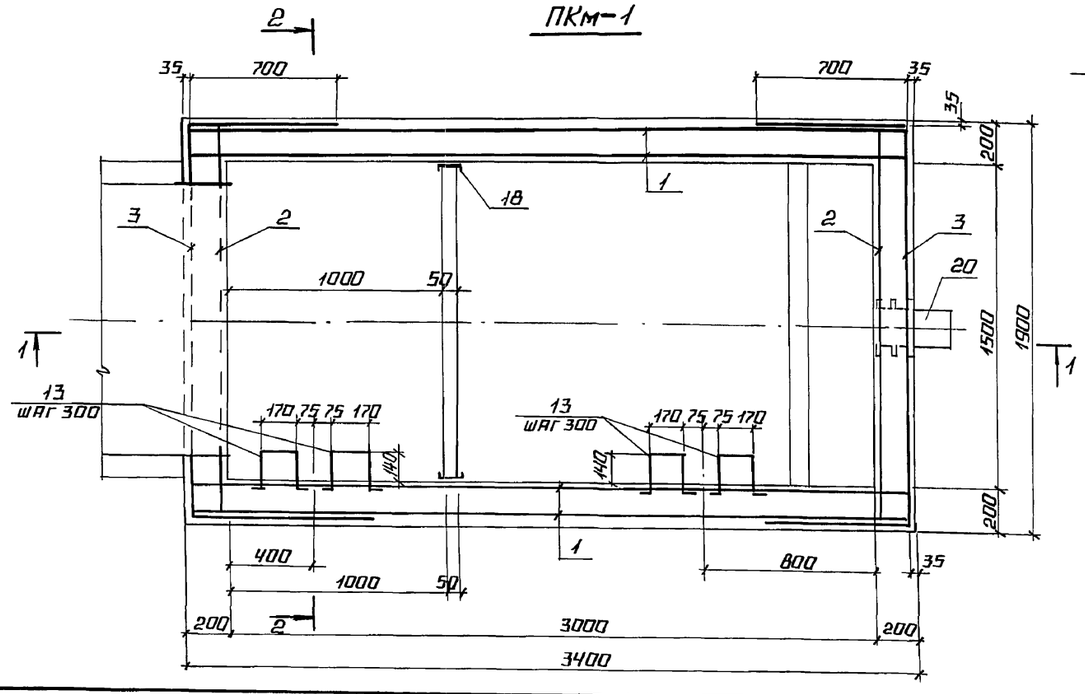

Спецификация к схеме расположения продувочного колодца ПКм-1.

Марка, поз.	Обозначение	Наименование	Кол.	Масса ед., кг	Примечание
КЦ-7-3	3.900-3 вып. 7 ч.1	кольцо стеновое КЦ-7-3	2	130	
КЦО-1	3.900-3 вып. 7 ч.1	кольцо опорное КЦО-1	2	50	
люк „Л"	ГОСТ 3634-79	люк чугунный легкий люк „Л"	2	70	

1. Спецификацию на ПКм-1 см. лист 29.
2. Арматуру в местах прокладки труб резать по месту.
3. После прокладки труб проем забетонировать бетоном В15.

Согласовано: отд. ТМ Гурмонна; отд. ВК Рубленко

Альбом 6

Привязан

Инв. №

ТП 903-1-278.90 КЖ1-

Нач. отд.	Гуттерерский		
Н. контр.	Шульгина		
Гл. констр.	Андриевская		
Рук. гр.	Шульгина		
Констр.	Куковица		
Констр.	Конькова		

Котельная с 4 котлами ДЕ-25-14ГМ. Открытая система теплоснабжения. Здание из сборных ж.б. конструкц.

Продувочный колодец ПКм1. Разрезы 1-1; 2-2. Опалубка и армирование.

Стадия	Лист	Листов
Р	28	

ЛАТГИПРОПРОМ

24218-08 42 Копировал

Формат А2

Альбом 6

3-3

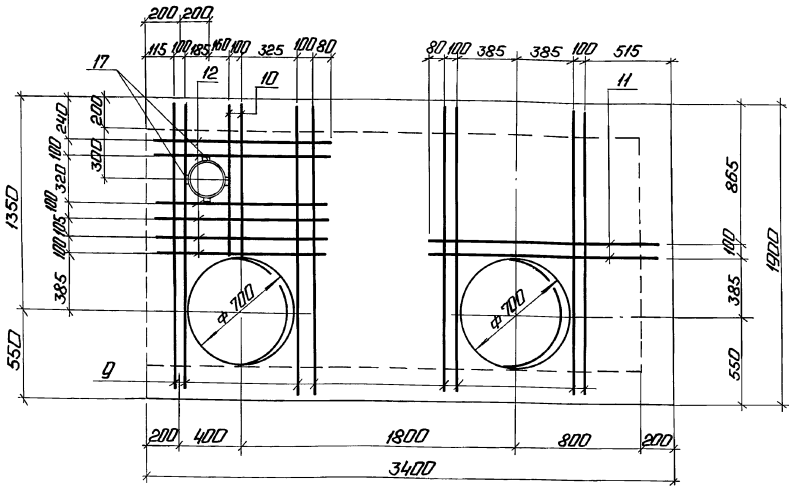

Деталь гидроизоляции колодца для площадок с грунтовыми водами

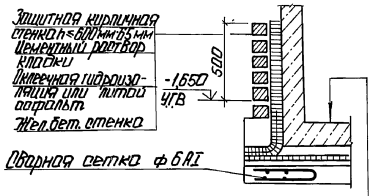

Железобетонное днище
Защитный слой из цементного раствора состава 1:3 - 20мм
Оклеечная гидроизоляция или асфальтобетон
Выравнивающий слой из цементного раствора состава 1:3 - 20мм
Подготовка из бетона В7,5 - 100мм

Ведомость деталей

Поз.	Эскиз
13	240 250 170 250 240
14	70 360 360
15	250 550 80

1. Внутренние поверхности зажелезнить по свежему бетону.
2. Для площадок с грунтовыми водами, при производстве работ, водопонижение не прекращать до выполнения обваловки. Гидроизоляцию днища и стенок выполнять по детали на листе.

Спецификация продувочного колодца ПКм-1

Формат	Зона	Поз.	Обозначение	Наименование	Кол.	Примечание
				ПКм 1		
				Сборочные единицы и детали		
				Сетки арматурные		
Б4		1	ГОСТ 23279-85	4С $\frac{8AIII-100}{8AIII-100}$ 235×355 $\frac{25}{25}$	4	
Б4		2	ГОСТ 23279-85	4С $\frac{8AIII-100}{8AIII-100}$ 185×235 $\frac{25}{25}$	2	
Б4		3	ГОСТ 23279-85	4С $\frac{8AIII-100}{8AIII-100}$ 240×325 $\frac{25}{50}$	2	
Б4		4	ГОСТ 23279-85	4С $\frac{8AIII-100}{8AIII-100}$ 185×335 $\frac{25}{25}$	2	
Б4		5	ГОСТ 23279-85	4С $\frac{8AIII-100}{8AIII-100}$ 115×185 $\frac{25}{25}$	3	
Б4		6	ГОСТ 23279-85	4С $\frac{8AIII-100}{8AIII-100}$ 105×335 $\frac{25}{25}$	4	
Б4		7	ГОСТ 23279-85	4С $\frac{8AIII-100}{8AIII-100}$ 90×335 $\frac{25}{50}$	1	
Б4		8	ГОСТ 23279-85	4С $\frac{8AIII-100}{8AIII-100}$ 60×335 $\frac{25}{50}$	1	
				Детали		
				А-III-16 ГОСТ 5781-82		
Б4		9		ℓ=1850	8	
Б4		10		ℓ=950	2	
Б4		11		ℓ=1540	2	
Б4		12		ℓ=1140	6	
				А-I-20 ГОСТ 5781-82		
Б4		13*		ℓ=1150	12	
				А-I-6 ГОСТ 5781-82		
Б4		14*		ℓ=790	16	
Б4		15*		ℓ=950	16	
Б4		16		ℓ=4500		м
				Изделие закладное		
А4		17	3.400-6/76	МН 3-4	4	
А4		18	ТП 903-1-278.90 ал.7 КЖ1.11.2.2	МН 2	2	
А4		19	ТП 903-1-278.90 ал.7 КЖ1.11.2.3	МН 3	1	
А4		20	ТП 903-1-278.90 ал.7 КЖ1.11.2.4	МН 4	1	
				Бетон В15 ГОСТ 25192-82		
				W6, F50	5,97	м³

* поз. 13, 14, 15 смотри ведомость деталей.

Ведомость расхода стали на элемент, кг

Марка элемента	Изделия арматурные								Изделия закладные								Общий расход
	Арматура класса							Всего	Арматура класса	Прокат марки						Всего	
	AI				AIII				AIII								
	ГОСТ 5781-82*								ГОСТ 5781-82	ГОСТ 8240-72	ГОСТ 19903-74*		ГОСТ 8732-78				
	ф6	ф20		Итого	ф8	ф16		Итого	ф8	Итого	С14	-Б6	-Б10	Тр. ф265-5	Тр. ф273-8	Итого	
ПКм1	7,18	34,1		41,28	758,2	42,1		800,3	3,69	3,89	40,6	1,71	16,83	81,4	21,1	165,54	1006,91

Привязан

Инв. №

Нач.отд.	Гутерерман		
Н.контр.	Шульгина		
Гл.инж.	Интрилевич		
Гл.гр.	Шульгина		
Контр.ГК	Кукавина		
Контр.	Конькова		

ТП 903-1-278.90 КЖ1

Котельная 4 котлов ДЕ-25-14ГМ. Открытая система теплоснабжения. Здание из об. ж/б конструк.

Продувочный колодец ПКм1. Разрез 3-3. Деталь гидроизоляции.

Стадия	Лист	Листов
Р	29	

ЛАТГИПРОПРОМ

24218-08 43

Копировал: Формат А2

Альбом 6

1 – 1

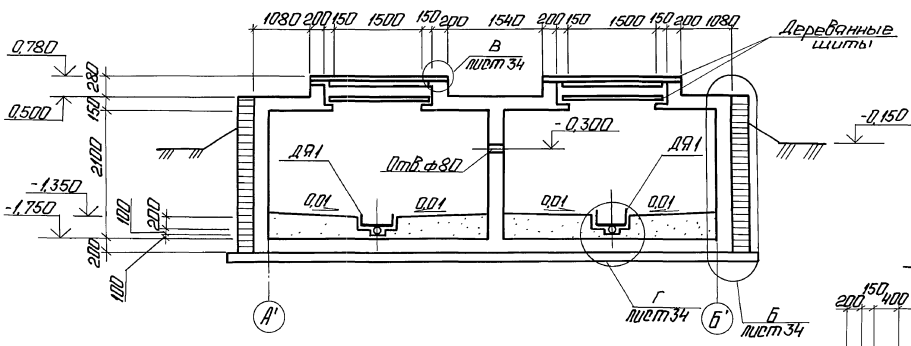

План на отм. 0,000

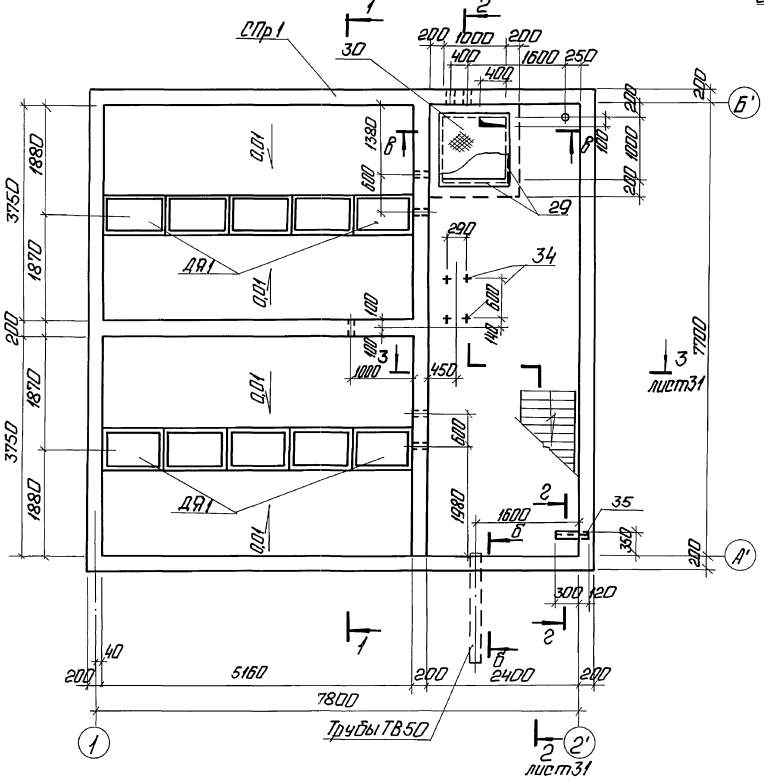

В – В

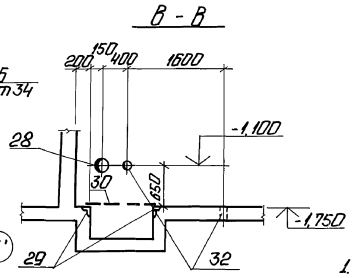

Б – Б

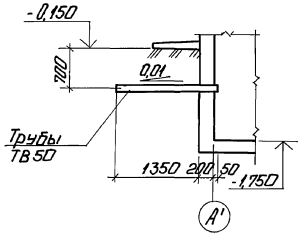

Г – Г

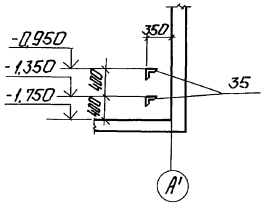

Спецификация элементов на склад соли

Марка, поз.	Обозначение	Наименование	Кол.	Масса ед., кг	Примечание
		Склад соли			
СПр 1	лист 32	Приямок СПр1	1		
ДЯ 1	лист 34	Деревянный ящик ДЯ1	10		
ЛМ1	1.450.3-3.0	Лестница ЛМХШ60-24.8	1	76,2	
		Ограждения			
ОГ1	1.450.3-3.0	ОГпМХБ0-10.24	1	11,1	
ОГ2	1.450.3-3.0	ОГпМХЭб-10.15	1	16,7	
ОГ3	1.450.3-3.0	ОГпМХЭб-10.9	2	10,5	
[14		Швеллер $\frac{14\ ГОСТ\ 8240-72}{Вст3кп2\ ГОСТ\ 535-79}$			
		Р=2400	2	29,5	
Рифл. б=5		Лист ромб. $\frac{5.0\times1250}{Вст3кп2\ ГОСТ\ 8568-77}$	24	25,6	м
-50×5		Уголок $\frac{50\times50\times5\ ГОСТ\ 8509-86}{Вст3кп2\ ГОСТ\ 535-79}$	50	3,77	м
ТВ50	ТУ6-19-051-249-79	ТВ50; Р=1600	4		
П1	ПК-01-88	Плиты покрытия ПЖ1-2	5		

1. Спецификацию на закладные изделия СПр1 (поз. 28...35) см. на листе 33.
2. Деревянные щиты выполнить по месту весом до 50 кг.
3. Все поверхности защитить эпоксидным покрытием III группы (3 слоя ЭП-140, ЭП-575 общей толщиной 0,1 мм) по СНиП 2.03.11-85.
4. Укладку бетона вести с вибрированием в соответствии со СНиП 3.03.01-87.

Привязан

Инв. №

ГИП	Любальская		ТП 903-1-278.90			КЖ1
Нач.отд.	Чтерсерская					
Н.контр.	Любыгина		Котельная с 4 котлами ДЕ-25-14ГМ. Открытая система теплоснабжения. Здание из сб.ж/б конструкций.	Стадия	Лист	Листов
Гл.конст.	Ашурбеков			Р	30	
Рук.гр.	Шульгина		Склад соли. Опалубка. План на отм. 0,000.	ЛАТГИПРОПРОМ		
Вед.инж.	Зайцев Б.					
Инж.	Леонов О.					

Согласовано: Отд. 8Г, Отд. 12, Шорина, Ковыкина, Подп. и дата, Инв. № подл.

24218-08 44 Копировал: Формат А2

Альбом 6

План на отм. 1,000

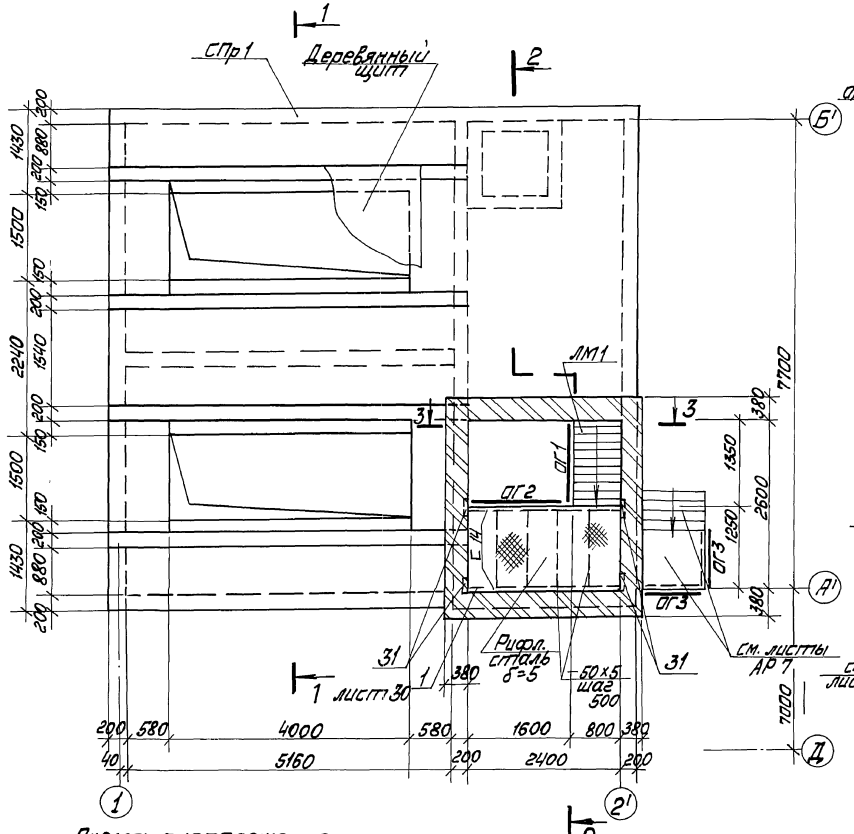

2—2

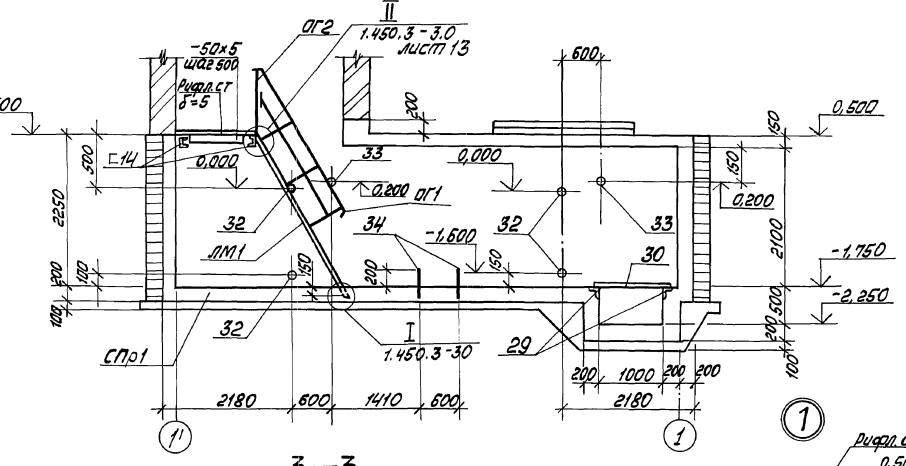

3—3

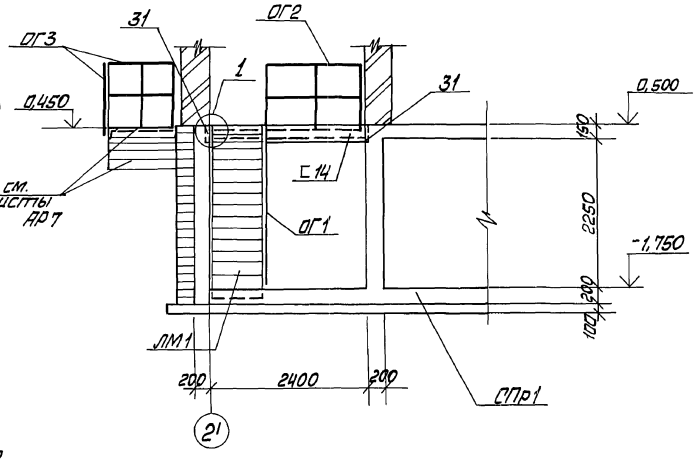

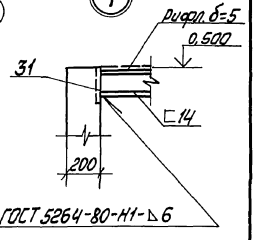

1. Спецификацию на закладные изделия СПр1 /поз. 28... 35/ см. на листе 33

Схема расположения плит покрытия на отм. 2,700

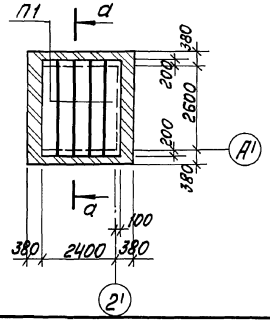

а-а

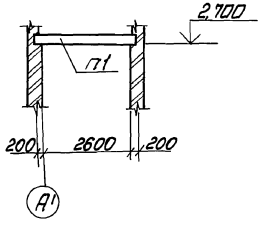

Согласовано:
Отд. ТМ Кулакова

Инв. № подл. | Подп. и дата | Взам. инв. №

Привязан

Инв. №

ТП 903-1-278.90					КЖ1	
ГИП	Новальский					
Нач.отд.	Куперадский		Котельная с 4 котлами ДЕ-25-14ГМ. Горелки. Газ. Система теплоснабжения. Здание из сборных конструкций.	Стадия	Лист	Листов
Н.контр.	Антипьевская			Р	31	
Гл.конст.	Тамбаревская					
Рук. гр.	Шульгина		Склад соли. План на отм. 1,000. Схема расположения. План покрытия на отм. 2,700	ЛАТГИПРОПРОМ		
В.инж.	Зайцев					
Инж.	Леонова					

24218-08 45 Копировал Формат А2

альбом 6

1–1

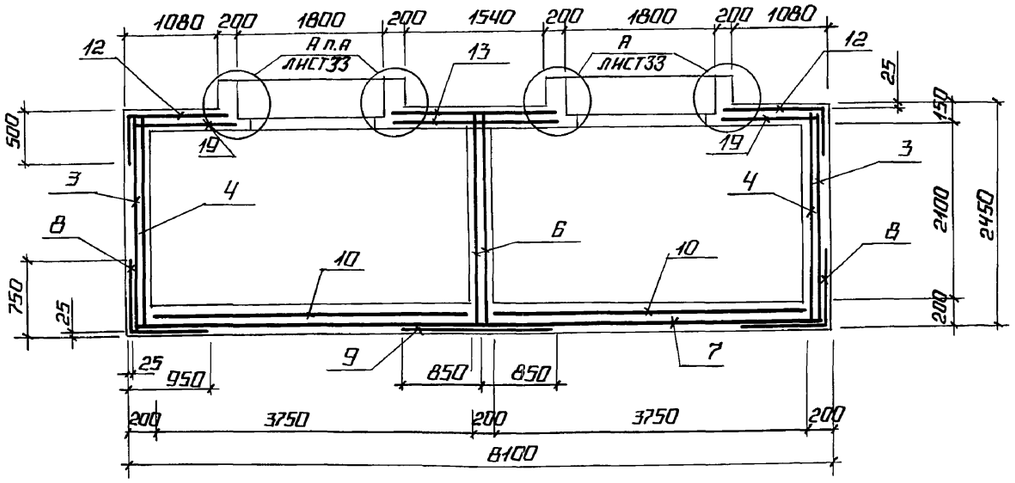

СПр1. План на отм. 0.000 (армирование)

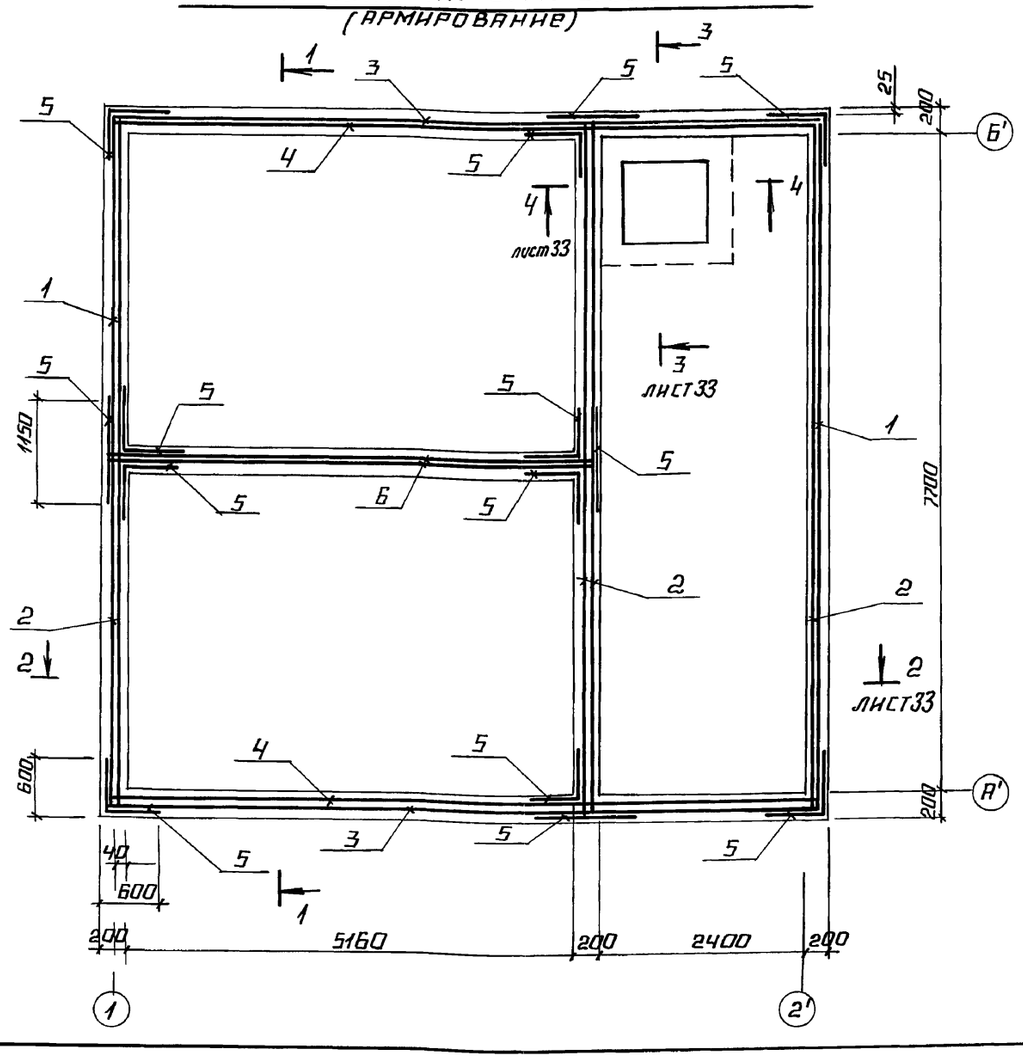

Схема раскладки нижних сеток днища

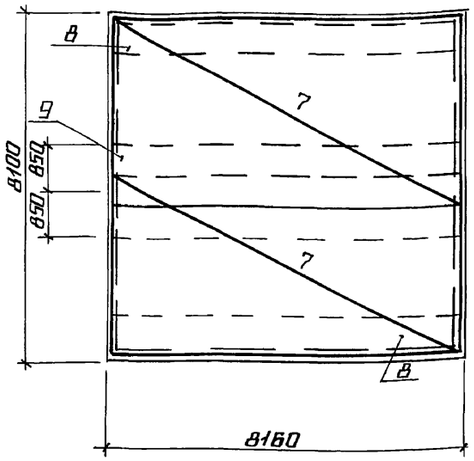

Схема раскладки верхних сеток днища

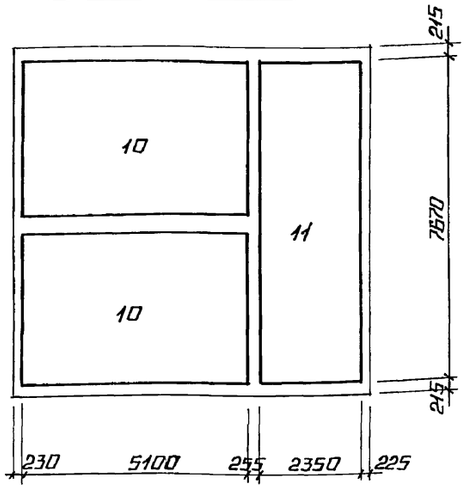

Спецификация на СПр1

Формат	Зона	Поз.	Обозначение	Наименование	Кол.	Примечание
				Сборочные единицы		
				Сетки арматурные		
Б4		1	ГОСТ 23279-85	4С $\frac{8AIII-200(100)}{8AIII-200(150)}$ 235×800	2	
Б4		2	ГОСТ 23279-85	4С $\frac{8AIII-200}{8AIII-200}$ 235×800 $\frac{200}{175}$	4	
Б4		3	ГОСТ 23279-85	4С $\frac{8AIII-200(100)}{8AIII-200(50)}$ 235×800	2	
Б4		4	ГОСТ 23279-85	4С $\frac{8AIII-200}{8AIII-200}$ 235×800 $\frac{200}{275}$	2	
Б4		5*	ГОСТ 23279-85	4С $\frac{8AIII-150}{8AIII-150}$ 115×235 $\frac{50}{50}$	14	гнуть по месту
Б4		6	ГОСТ 23279-85	4С $\frac{8AIII-200}{8AIII-200}$ 235×540 $\frac{100}{75}$	2	
Б4		7	ГОСТ 23279-85	4С $\frac{8AIII-200}{8AIII-200}$ 425×800 $\frac{100}{25}$	2	
Б4		8*	ГОСТ 23279-85	4С $\frac{8AIII-150}{8AIII-150}$ 165×800 $\frac{100}{75}$	2	гнуть по месту
Б4		9	ГОСТ 23279-85	4С $\frac{8AIII-150}{8AIII-150}$ 170×800 $\frac{100}{25}$	1	
Б4		10	ГОСТ 23279-85	4С $\frac{8AIII-200(50)}{8AIII-200(150)}$ 370×510	2	
Б4		11	ГОСТ 23279-85	4С $\frac{8AIII-200(100)}{8AIII-200}$ 235×757 $\frac{35}{25}$	1	
Б4		12*	ГОСТ 23279-85	4С $\frac{8AIII-150}{8AIII-150}$ 168×473 $\frac{40}{310+20}$	2	гнуть по месту
Б4		13	ГОСТ 23279-85	4С $\frac{8AIII-150}{8AIII-150}$ 185×473 $\frac{40}{105}$	2	
Б4		14*	ГОСТ 23279-85	4С $\frac{8AIII-150}{8AIII-150}$ 128×809 $\frac{70}{30+500}$	1	гнуть по месту
Б4		15	ГОСТ 23279-85	4С $\frac{8AIII-150}{8AIII-150}$ 65×160 $\frac{50}{25}$	2	
Б4		16*	ГОСТ 23279-85	4С $\frac{8AIII-150}{8AIII-150}$ 324×529 $\frac{20}{310+30}$	1	гнуть по месту
Б4		17	ГОСТ 23279-85	4С $\frac{8AIII-150}{8AIII-150}$ 276×529 $\frac{20}{30}$	1	
Б4		18	ГОСТ 23279-85	4С $\frac{8AIII-150}{8AIII-150}$ 80×809 $\frac{70}{25}$	1	
Б4		19	ГОСТ 23279-85	4С $\frac{8AIII-150}{8AIII-150}$ 120×473 $\frac{40}{75}$	2	
А4		20	ТП 903-1-278.90 Ал.7 КЖ1.И.1.4	Сетка С4	8	

Продолжение см. лист 33

* поз. 5, 8, 12, 14, 16 смотри ведомость деталей на листе 33

Привязан

Инв. №

ГИП	Нидбальский	
Нач. отд.	Гуттерерский	
Н. контр.	Андриевская	
Гл. констр.	Андриевская	
Рук. гр.	Шульгина	
Вед. инж.	Зайцев	
Инж.	Леонова	

ТП 903-1-278.90 КЖ1

Котельная с 4 котлами ДЕ-25-14ГМ. Открытая система теплоснабжения. Здание из сб. ж/б конструкц.

Склад соли. Прямок СПр1. План на отм. 0.000. Армирование.

Стадия	Лист	Листов
Р	32	

ЛАТГИПРОПРОМ

Инв. № подл. | Подпись и дата | Взам. инв. №

24218-08 46 Копировал Формат А2

Альбом 6

2 – 2

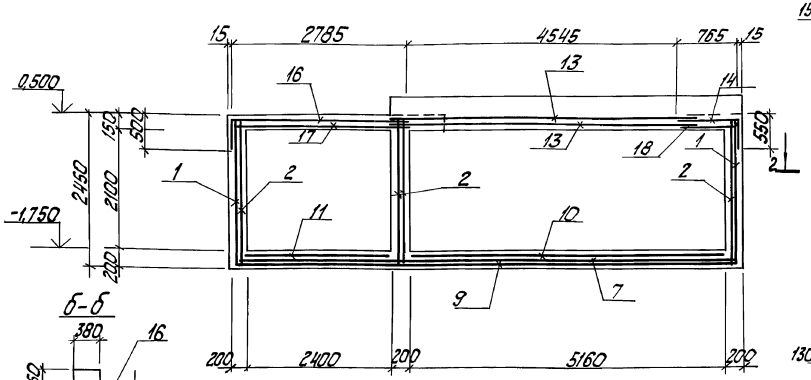

Схема раскладки верхних сеток покрытия

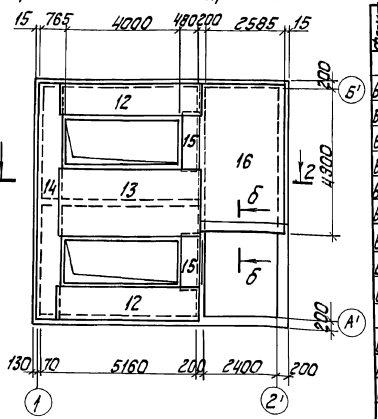

Спецификация на СПр 1 (продолжение).

Формат	Зона	Поз.	Обозначение	Наименование	Кол.	Примечание
				Детали		
Б4				А-I-6 ГОСТ 5781-82		
Б4		21		ℓ=2730	12	
Б4		22		ℓ=1080	12	
Б4		23		ℓ=1350	16	
Б4		24		ℓ=550	108	
Б4		25		ℓ=170	216	
Б4		26		ℓ=5400	8	
Б4		27		ℓ=1980	10	
Б4		35		А-III-10 ГОСТ 5781-82; ℓ=2500	3	
				Изделия закладные		
Б4		28	5.900-2	Сальник Ду100 ℓ=200	1	
А4		29	1.400-15.81.550-06	МН 555	4,25	м
Б4		30		Лист ромб. 5.0х1000 в ст3кп2 ГОСТ 8568-77	1,10	м
А4		31	1.400-15.81.120-59	МН 114-6	4	
		32	5.900-2	Сальник Ду50; ℓ=200	6	
		33	5.900-2	Сальник Ду80; ℓ=200	2	
Б4		34		Болт М20х40 ГОСТ 7798-70 в ст3кп2 ГОСТ 1759-70	4	
		35		Уголок 63х63х5 ГОСТ 8509-86 в ст3кп2 ГОСТ 535-79	1,06	м
				Материалы		
				Бетон класса В15 W6 F50	11,8	м³

3 – 3

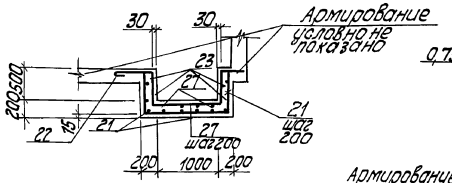

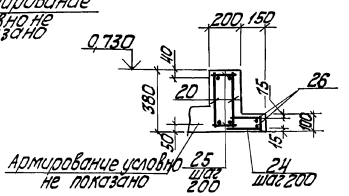

4 – 4

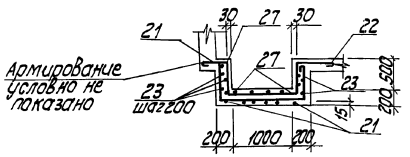

1. Сетки днища, в местах сечений 3-3 и 4-4. Вырезать по месту и отогнуть.

Ведомость деталей

Поз.	Эскиз
5	575 / 575
8	725 / 925 / 1135
12	485 / 745
14	535 / 2755
16	485 / 2755
27	500 / 350 / 1050
21	650 / 1350 / 650
22	500 / 500
24	200 / 70 / 200

Ведомость расхода стали на один элемент, кг

Марка эл-та	Изделия арматурные																																	Общий расход
	Арматура класса												Изделия закладные																					
	AI			AIII									Арматура класса												Прокат марки									
	ГОСТ 5781-82												ГОСТ 5781-82												ВСт3кп2									
																					ГОСТ 8509-86			ГОСТ 19903-74					ГОСТ 8568-77	ГОСТ 1759-70	5.900-2				
																					Уголок 63х5	Уголок 63х5	Итого	Б=8	Б=10	Б=12	Итого	Ал. труба	Болт М20	Сальник Ф50	Сальник Ф80	Сальник Ф100		
	Ф6	Ф8	Итого	Ф8	Ф10	Итого	Ф6		Итого	Ф8	Ф12	Итого																						
СПр1	49,7	31,15	80,85	220,9	59,9	226,9	3	0,95	0,95	1,35	2,4	3,75	25,55	7,6	3,2	10,8	46,5	1,3	3,4	8	13,8	9,0	2496,6	

Привязан

Инв. №

ГИП	Натальский		ТП903-1-278.90	КЖ1
Нач.отд.	Бутепрерский			
Н.контр.	Андриевская		Котельная с 4 котлами ДЕ-25-14ГМ. Открытая система теплоснабжения. Здание 23 со ж/б конст.	Стадия: Р; Лист: 33; Листов:
Гл.констр.	Андриевская			
Рук.гр.	Шульгина		Состав сопл. Поз.Ямок СПр1 Армирование. Разрезы 13-3,14-4. Узел А	ЛАТГИПРОПРОМ
Вер.инж.	Зайцев			
Инж.	Леонова			

24218-08 47 Копировал

Формат А2

Инв.№ подл. | Подп. и дата | Взам.инв.№

Альбом 6

Деревянный ящик ДЯ1

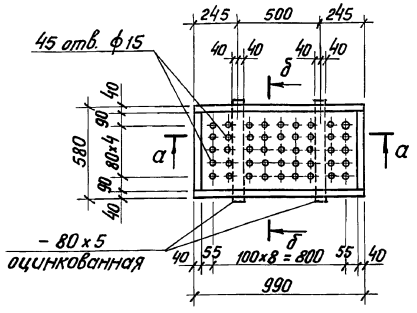

а – а

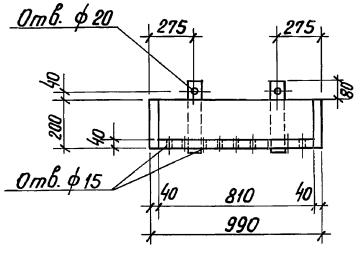

б – б

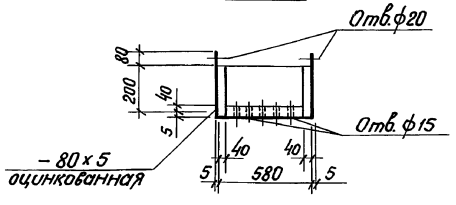

Расход древесины на деревянные ящики	–	4,70 м³
Расход древесины на деревянные щиты	–	3,18 м³
Расход оцинкованной стали – δ=5 мм	–	4,3,0 кг
Расход кровельной стали – δ=1 мм	–	100,0 кг
Расход листовой стали – δ=3 мм	–	48,0 кг

Б

Бетон В15 армир. сеткой 4Ср $\frac{5Вр1-100}{5Вр1-100}$ – 95 ГОСТ 23279-85 – 30 мм

Цементно-песчаный раствор М150 20 мм
2 слоя гидроизола марки ГИ-1 (ГОСТ 7415-86 *) на горячей битумной мастике марки МБК-Г-55 (ГОСТ 2889-80)
Цементно-песчаный раствор М150-20 ÷ 80 мм
Газобетон (битумоперлит) γ=300 кг/м³ – 100 мм
Обмазка горячим битумом за 2 раза
Монолитная жел. бет. плита перекрытия

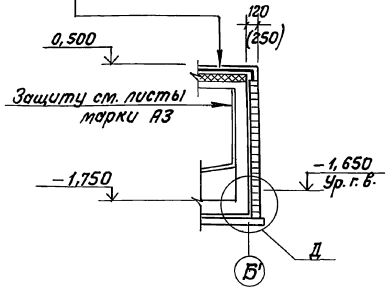

Г

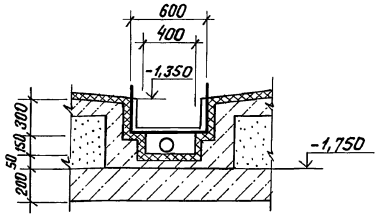

В

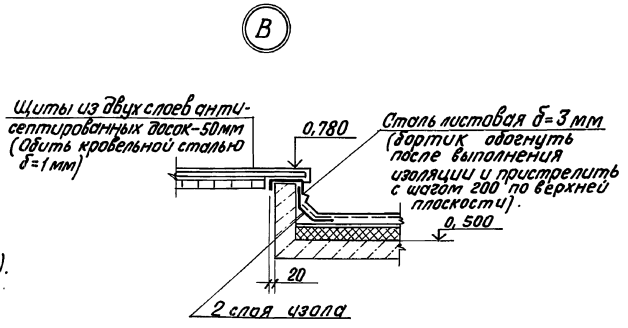

1. Кирпичная стенка служит одновременно теплоизоляцией склада соли. Размеры в скобках даны для расчетной наружной $t°$=-30°С и $t°$=-40°С.

Д (Для варианта с грунт. водами).

Защитная кирпичная стенка
Цементный раствор кладки
Оклеечная гидроизоляция
Монолитная железобетонная стенка приямка

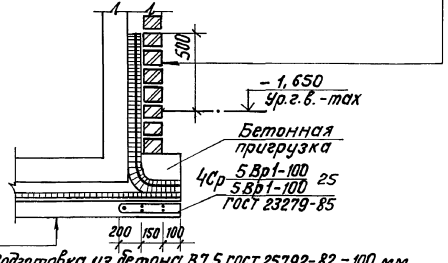

Подготовка из бетона В7.5 ГОСТ 25792-82 – 100 мм
Выравнивающий слой из цементного раствора состава 1:3 – 20 мм
Оклеечная гидроизоляция – 2 слоя
Защитный слой из цементного раствора состава 1:3 – 20 мм
Монолитное железобетонное днище

Привязан

Инв. №

ТП 903-1-278.90				КЖ1
ГИП	Новоатьский			
Нач.отд.	Гутгерерский			
Н.контр.	Лифриевская	Котельная с 4 котлами ДЕ-25-14 ГМ. Открытая система теплоснабжения. Здание из сб. ж/б констр.	Стадия	Лист	Листов
Гл.констр.	Лифриевская		Р	34	
Рук. гр.	Шульгина				
Вед. инж.	Зайцев	Склад соли. Узлы Б...Д. Деревянный ящик ДЯ1	ЛАТГИПРОПРОМ		
Инж.	Леонова				

24218-08 48 Копир. В. Бул- Формат А2

Взам. инв. №

Подпись и дата

Инв. № подл.

Альбом 6

Схема расположения колонн и ригелей

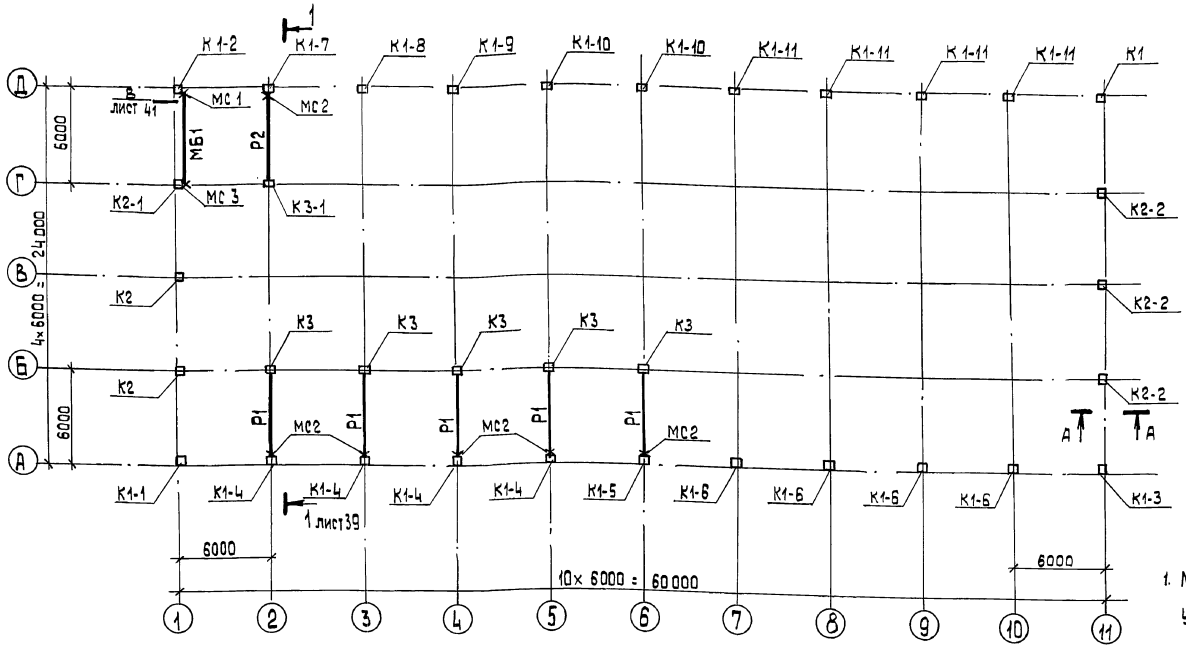

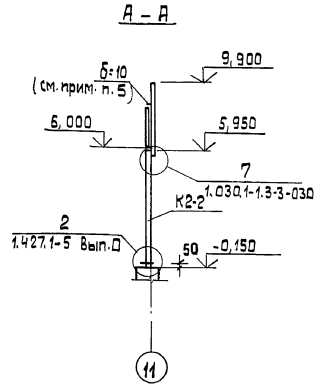

1. Монтаж элементов каркаса вести в соответствии с указаниями пояснительных записок *применённых* серий и СНиП III-4-80, СНиП 3.03.01-87.
2. Сварку металлических элементов в узлах производить электродами Э42.
3. Нарушенное при сварке цинковое лакокрасочное покрытие закладных деталей в необетонированных стыках восстановить соответственно цинковым протекторным грунтом или лакокрасочным покрытием.
4. Металлические столики под ригели по оси А обетонировать или оштукатурить по сетке слоем толщ. не менее 2 см
5. Насадку торцевых колонн по сеч. А-А приварить к закладным деталям верхнего пояса ферм до монтажа плит покрытия.

Спецификация к схеме расположения колонн и ригелей

Марка	Обозначение	Наименование				Кол.	Масса ед., кг	Примечание
		Ветровые районы						
		I	II	III	IV			
		Колонны						
К1	ТП 903-1-278.90 Ал.7 КЖ1.И.03.1	3К69-3АУМ3-1	3К69-5АУМ3-1	3К69-6АУМ3-1	3К69-7АУМ3-1	1	2800	
К1-1	КЖ1.И.03.1.1	3К69-3АУМ3-2	3К69-5АУМ3-2	3К69-6АУМ3-2	3К69-7АУМ3-2	1	2800	
К1-2	КЖ1.И.03.1.2	3К69-3АУМ3-3	3К69-5АУМ3-3	3К69-6АУМ3-3	3К69-7АУМ3-3	1	2800	
К1-3	КЖ1.И.03.1.3	3К69-3АУМ3-4	3К69-5АУМ3-4	3К69-6АУМ3-4	3К69-7АУМ3-4	1	2800	
К1-4	КЖ1.И.03.1.4	3К69-3АУМ3-5	3К69-5АУМ3-5	3К69-6АУМ3-5	3К69-7АУМ3-5	4	2800	
К1-5	КЖ1.И.03.1.5	3К69-3АУМ3-6	3К69-5АУМ3-6	3К69-6АУМ3-6	3К69-7АУМ3-6	1	2800	
К1-6	КЖ1.И.03.1.6	3К69-3АУМ3-7	3К69-5АУМ3-7	3К69-6АУМ3-7	3К69-7АУМ3-7	4	2800	
К1-7	КЖ1.И.03.1.7	3К69-3АУМ3-8	3К69-5АУМ3-8	3К69-6АУМ3-8	3К69-7АУМ3-8	1	2800	
К1-8	КЖ1.И.03.1.8	3К69-3АУМ3-9	3К69-5АУМ3-9	3К69-6АУМ3-9	3К69-7АУМ3-9	1	2800	
К1-9	КЖ1.И.03.1.9	3К69-3АУМ3-10	3К69-5АУМ3-10	3К69-6АУМ3-10	3К69-7АУМ3-10	1	2800	
К1-10	КЖ1.И.03.1.10	3К69-3АУМ3-11	3К69-5АУМ3-11	3К69-6АУМ3-11	3К69-7АУМ3-11	2	2800	

Окончание смотри на листе 41

Инв. № подл. | Подп. и дата | Взамен инв. №

Привязан

Инв. №

ГИП	Ниобольский		ТП 903-1-278.90 КЖ1
Нач. отд.	Куттеверский		
Н. контр.	Андриевская		Котельная с 4 котлами ДЕ-25-14ГМ. Открытая система теплоснабжения. Здание из сб.ж/б конструкций.
Гл. констр.	Андриевская		
Нач. гр.	Шульгина		Схема расположения колонн и ригелей.
Инж.	Кукобица		
Инж.	Леонова		

Стадия	Лист	Листов
Р	35	

ЛАТГИПРОПРОМ

24218-08 49 Копировал 38 Формат А2

АЛЬБОМ 6

СХЕМА РАСПОЛОЖЕНИЯ ПЛИТ ПЕРЕКРЫТИЯ НА ОТМ. 3.200

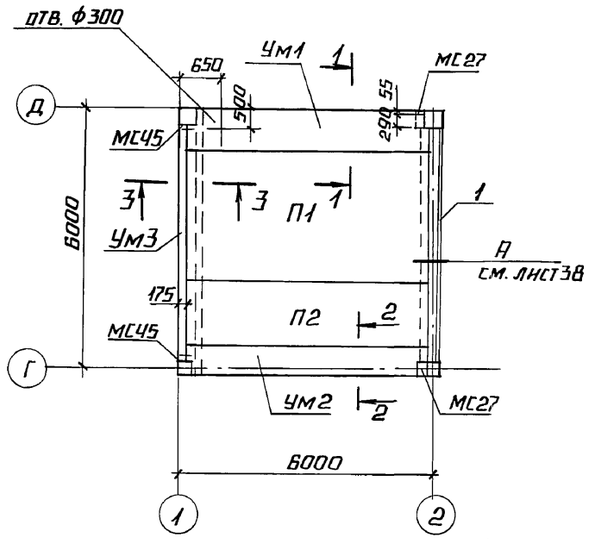

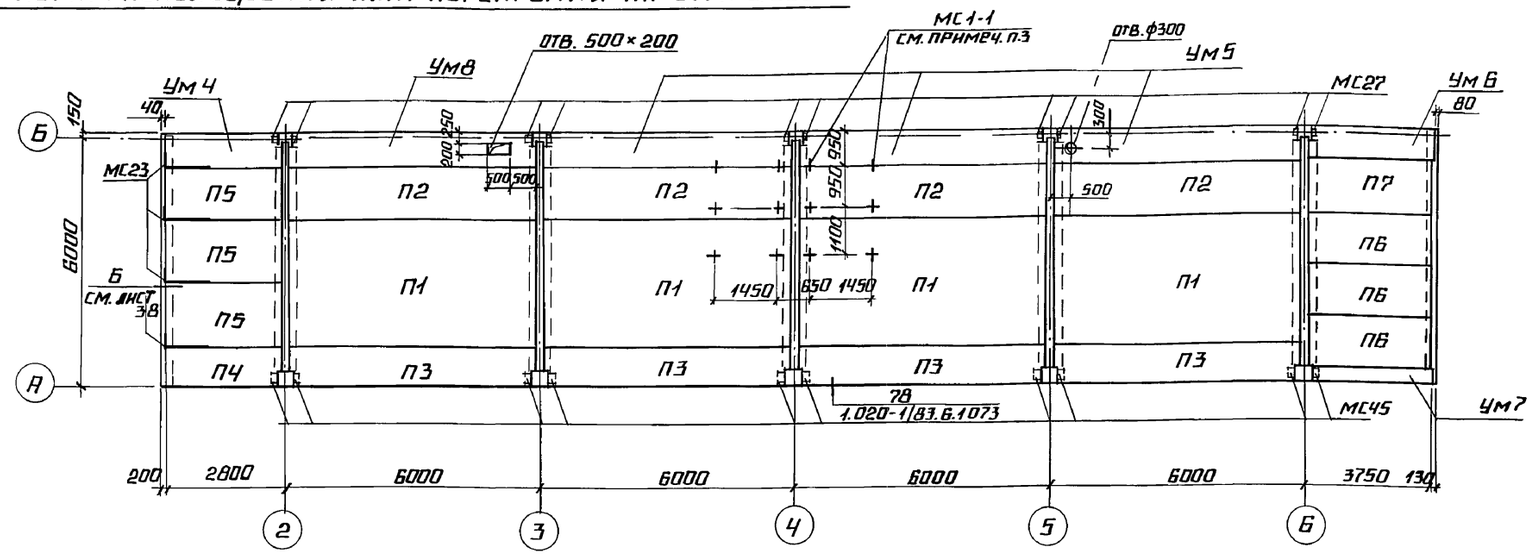

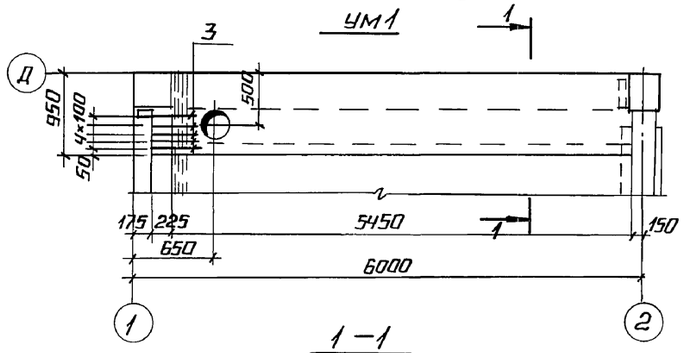

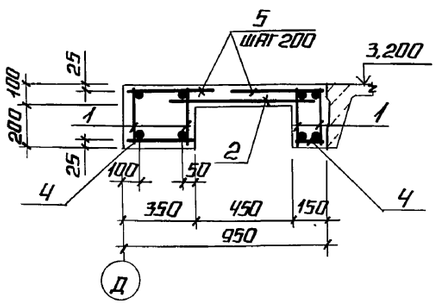

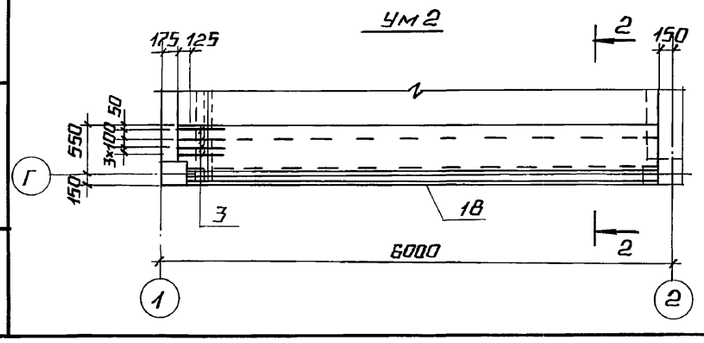

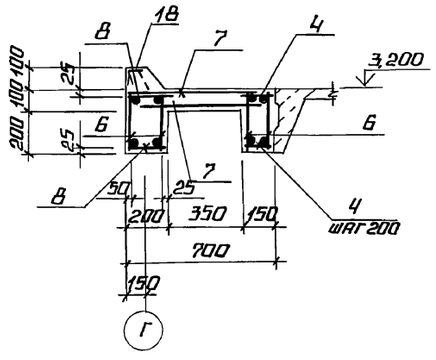

СПЕЦИФИКАЦИЯ К СХЕМЕ РАСПОЛОЖЕНИЯ ПЛИТ ПЕРЕКРЫТИЯ

МАРКА, ПОЗ.	ОБОЗНАЧЕНИЕ	НАИМЕНОВАНИЕ	КОЛ.	МАССА ЕД., КГ	ПРИМЕЧАНИЕ
УМ5	лист 37	УМ5	3		
УМ6	лист 38	УМ6	1		
УМ7	лист 38	УМ7	1		
УМ8	лист 37	УМ8	1		
		изделия соединительные			
МС23	2.430-20.4	МС23	4		
МС27	1.020-1/83 вып.7-1	МС27	12		
МС45	1.020-1/83 вып.7-1	МС45	12		
МС1-1	ТП 903-1-278.90 ал.7. КЖ1.И	МС1-1	12		
1	1.400-15. вып.1 520-03	изделие закладное МН 520	5,45м		
		материалы			
		бетон В15 ГОСТ 25192-82	0,41		м³

МАРКА, ПОЗ.	ОБОЗНАЧЕНИЕ	НАИМЕНОВАНИЕ	КОЛ.	МАССА ЕД., КГ	ПРИМЕЧАНИЕ
		плиты перекрытия			
П1	1.042.1-4 вып.1	П1-1АтV т	5	3680	
П2	1.042.1-4 вып.1	П2-1АтV т	5	1900	
П3	1.042.1-4 вып.1	П3-1АтV т	4	1450	
П4	1.041.1-2 вып.5	ПК 27.9-4АIII т-1	1	800	
П5	1.041.1-2 вып.5	ПК 27.15-4АIII т	3	1300	
П6	1.141-1 вып.63	ПК 36.12-4т	3	1280	
П7	1.141-1 вып.63	ПК 36.15-4т	1	1700	
		монолитные участки			
УМ1	лист 36	УМ1	1		
УМ2	лист 36	УМ2	1		
УМ3	лист 37	УМ3	1		
УМ4	лист 37	УМ4	1		

1. Спецификацию на УМ1; УМ2 см. на листе 37
2. Ведомость расхода стали см. на листе 38.
3. Соединительное изделие МС1-1 ставить в предварительно просверленные отверстия.

ПРИВЯЗАН

ИНВ. №

ТП 903-1-278.90 КЖ1

НАЧ. ОТД.	ГУТТЕРЕРСКИЙ		
Н.КОНТР.	ШУЛЬГИНА		
ГЛ.КОНСТР.	АНДРЕЕВСКАЯ		
НАЧ.ГР.	ШУЛЬГИНА		
КОНСТР.III	КУКОВИЦА		
КОНСТР.	КОНЬКОВА		

Котельная с 4 котлами ДЕ-25-14ГМ. Открытая система теплоснабжения. Здание из сб. ж/б. конструкц.

Схема расположения плит перекрытия на отм. 3.200 УМ1, УМ2. Опалубка, армирование

СТАДИЯ	ЛИСТ	ЛИСТОВ
Р	36	

ЛАТГИПРОПРОМ

24218-08 50 КОПИРОВАЛ

ФОРМАТ А2

ИНВ. № ПОДЛ. | ПОДПИСЬ И ДАТА | ВЗАМ. ИНВ. №

Альбом 6

Ум 4

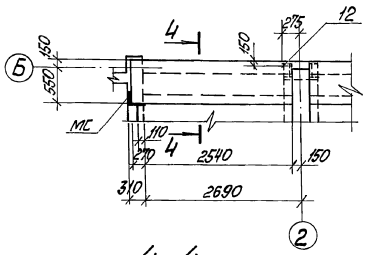

4-4

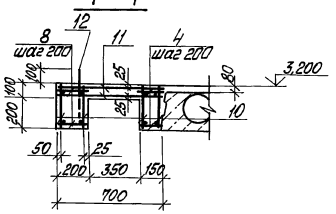

Ум 5, Ум 8

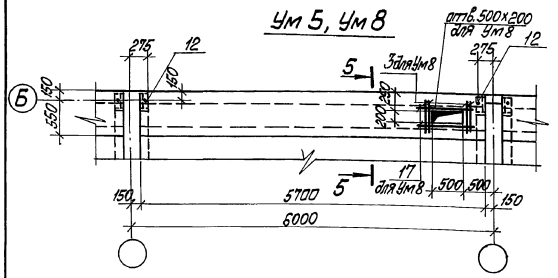

5-5

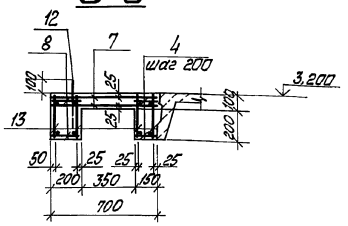

Спецификация на Ум1... Ум3

Формат	Зона	Поз.	Обозначение	Наименование	Кол.	Примечание
				Ум 1		
				Сборочные единицы		
А4		1	ТП 903-1-278.90 Ал.7 КЖ1И.1.6	Каркас Кр1	4	
				Сетки арматурные		
Б4		2	ГОСТ 23279-85	4С $\frac{5Вр1-100}{5Вр1-100}$ 65×540 $\frac{50}{150}$	1	
				Детали		
				А-III-8 ГОСТ 5781-82		
Б4		3		ℓ=500	5	
Б4		4		ℓ=130	56	
Б4		5		ℓ=330	58	
				Материалы		
				Бетон В15 ГОСТ 25192-82	1,05	м³
				Ум 2		
				Сборочные единицы		
А4		6	ТП 903-1-278.90 Ал.7 КЖ1И.1.7	Каркас Кр2	4	
				Сетки арматурные		
Б4		7	ГОСТ 23279-85	4С $\frac{5Вр1-100}{5Вр1-100}$ 65×565 $\frac{25}{125}$	2	
				Детали		
				А-III-8 ГОСТ 5781-82*		
Б4		3		ℓ=500	4	
Б4		4		ℓ=130	58	
Б4		8		ℓ=180	56	
				Изделие закладное		
Б4		18	1.400-15 вып.1 520-03	МН 520	5,7	м
				Материалы		
				Бетон В15 ГОСТ 25192-82	0,78	м³
				Ум 3		
				Сборочные единицы		
А4		1	ТП 903-1-278.90 ал.7 КЖ1И.1.6	Каркас Кр1	2	
				Детали		
				А-III-8 ГОСТ 5781-82*		
Б4		9		ℓ=150	56	
				Материалы		
				Бетон В15 ГОСТ 25192-82	0,29	м³

Ум 3
3-3

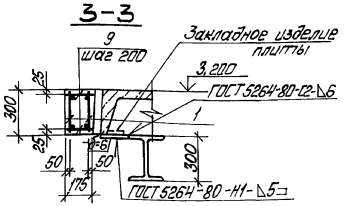

Спецификация на Ум4, Ум5

Формат	Зона	Поз.	Обозначение	Наименование	Кол.	Примечание
				Ум 4		
				Сборочные единицы		
А4		10	ТП 903-1-278.90 ал.7 КЖ1И.1.9	Каркас КР4	4	
				Сетки арматурные		
Б4		11	ГОСТ 23279-85	4С $\frac{5Вр1-100}{5Вр1-100}$ 65×280 $\frac{50}{25}$	2	
				Детали		
				А-III-8 ГОСТ 5781-82		
Б4		4		ℓ=130	28	
Б4		8		ℓ=180	28	
				Стандартные изделия		
Б4		12		Болт 2.1 М24×350 ГОСТ 24379.1-80	1	
				Материалы		
				Бетон В15 ГОСТ 25192-82	0,44	м³
				Ум 5		
				Сборочные единицы		
А4		13	ТП 903-1-278.90 ал.7 КЖ1И.1.10	Каркас 5	4	
				Сетки арматурные		
Б4		7	ГОСТ 23279-85	4С $\frac{5Вр1-100}{5Вр1-100}$ 65×565 $\frac{25}{125}$	2	
				Детали		
				А-III-8 ГОСТ 5781-82		
Б4		4		ℓ=130	56	
Б4		8		ℓ=180	56	
				Стандартные изделия		
Б4		12		Болт 2.1 М24×350 ГОСТ 24379.1-80	2	
				Материалы		
				Бетон В15 ГОСТ 25192-82	0,79	м³

1. Ведомость расхода стали см. на листе 38
2. Спецификацию на Ум-8 см. на листе 38

Привязан

Инв. №

Нач. отд.	Петтерский		ТП 903-1-278.90		КЖ1	
Н. контр.	Шидьшина					
Гл. инж. пр.	Антропский		Котельная с 4 котлами ДЕ-25-14ГМ открытая система теплоснабжения. Здание из сб. ж/б конст.	Стадия	Лист	Листов
Нач. отд.	Шидьшина			Р	37	
Конст.	Куковицка		Ум 3... Ум 5. Ум 8. Опалубка и армирование	ЛАТГИПРОПРОМ		
Конст.	Конькова					

24218-08 51 Копировал

Формат А2

Инв. № подл. | Подп. и дата | Взам. инв. №

Альбом 6

Ум 6

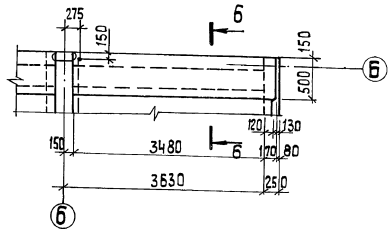

6 – 6

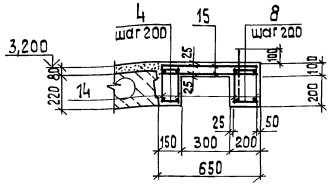

Ум 7

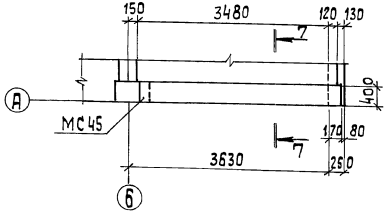

7 – 7

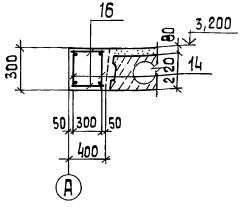

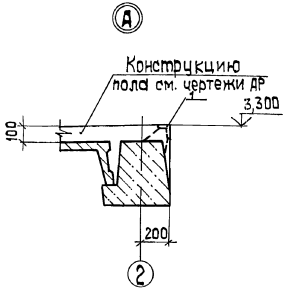

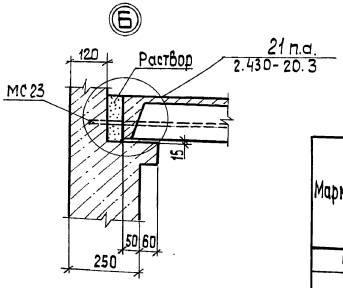

Спецификация на Ум 6, Ум 7

Формат	Зона	Поз.	Обозначение	Наименование	Кол.	Примечание
				Ум6		
				Сборочные единицы		
А4		14	ТП 903-1-278.90 ал.7 КЖ1И 1.8	Каркас Кр3	4	
				Сетки арматурные		
БЧ		15	ГОСТ 23279-85	4С $\frac{5Вр I-100}{5Вр I-100}$ 60х365 $\frac{25}{50}$	2	
				Детали		
БЧ		4		А-III-8 ГОСТ 5781-82 ℓ=130	38	
БЧ		8		ℓ=180	38	
				Стандартные изделия		
БЧ		12		Болт 2.1 М24х350 ГОСТ 24379.1-80	1	
				Материалы		
				Бетон В15 ГОСТ 25192-82	0,53	м³
				Ум7		
				Сборочные единицы		
А4		14	ТП 903-1-278.90 ал.7 КЖ1И 1.8	Каркас Кр3	2	
				Детали		
БЧ		16		А-III-8 ГОСТ 5781-82 ℓ=350	38	
				Материалы		
				Бетон В15 ГОСТ 25192-82	0,35	м³
				Ум8		
				Сборочные единицы		
А4		13	ТП 903-1-278.90 ал.7 КЖ1И 1.0	Каркас Кр5	4	
				Сетки арматурные		
БЧ		7	ГОСТ 23279-85	4С $\frac{5Вр I-100}{5Вр I-100}$ 65х565 $\frac{25}{12.5}$	2	
				Детали		
БЧ		3		А-III-8 ГОСТ 5781-82 ℓ=500	4	
БЧ		4		ℓ=130	56	
БЧ		8		ℓ=180	56	
БЧ		17		ℓ=700	2	
				Стандартные изделия		
БЧ		12		Болт 2.1 М24х350 ГОСТ 24379.1-80	2	
				Материалы		
				Бетон В15 ГОСТ 25192-82	0,78	м³

Ведомость расхода стали на элемент, кг

Марка элемента	Изделия арматурные									Изделия закладные					Общий расход
	Арматура класса						Прокат марки			Всего	Арматура класса		Прокат марки		Всего	
	ВрI ГОСТ 6727-80	АIII ГОСТ 5781-82*					ВСт3кп2 ГОСТ 8510-85	ГОСТ 19903-74*			АIII ГОСТ 5781-82*		ВСт3кп2 ГОСТ 8510-86			
	ф6	ф8	ф14			Итого	L 100х63х8	δ=12			ф8		L 100х63х8			
Ум 1	21,8	19,1	26,7			46,8	4,8	1,5		73,9						73,9
Ум 2	30,2	15,9	27,1			43,0	4,8	1,5		79,5	6,8		42,9		49,7	129,2
Ум 3	3,4	7,6	13,0			20,6	2,4	0,8		27,2						27,2
Ум 4	14,9	7,4	12,7			20,1	2,4	0,8		35,0						35,0
Ум 5	30,7	15,8	27,3			43,1	4,8	1,5		73,8						73,8
Ум 6	32,5	10,4	17,6			60,5	2,4	0,8		63,7						63,7
Ум 7	2,2	6,6	8,8			17,6	1,2	0,4		19,2						19,2
Ум 8	30,7	18,8	27,3			46,1	4,8	1,5		73,8						76,8

Инв. № подл. | Подп. и дата | Взам. инв. №

Привязан

Инв. №

Нач. отд.	Гуттеревский	
Н. контр.	Шульгина	
Гл. констр.	Андриевская	
Нач. гр.	Шульгина	
Констр. шк.	Кукобица	
Констр.	Конькова	

ТП 903-1-278.90 КЖ1

Котельная с 4 котлами ДЕ-25-14ГМ. Открытая система теплоснабжения. Здание из сборн. ж/б. конструкций

Ум 6, Ум 7
Опалубка, армирование
Чудел А.Б.

Стадия	Лист	Листов
Р	38	

ЛАТГИПРОПРОМ

Копировал 38

24218-08 52

формат А2

Альбом 6

Схема расположения ферм покрытия

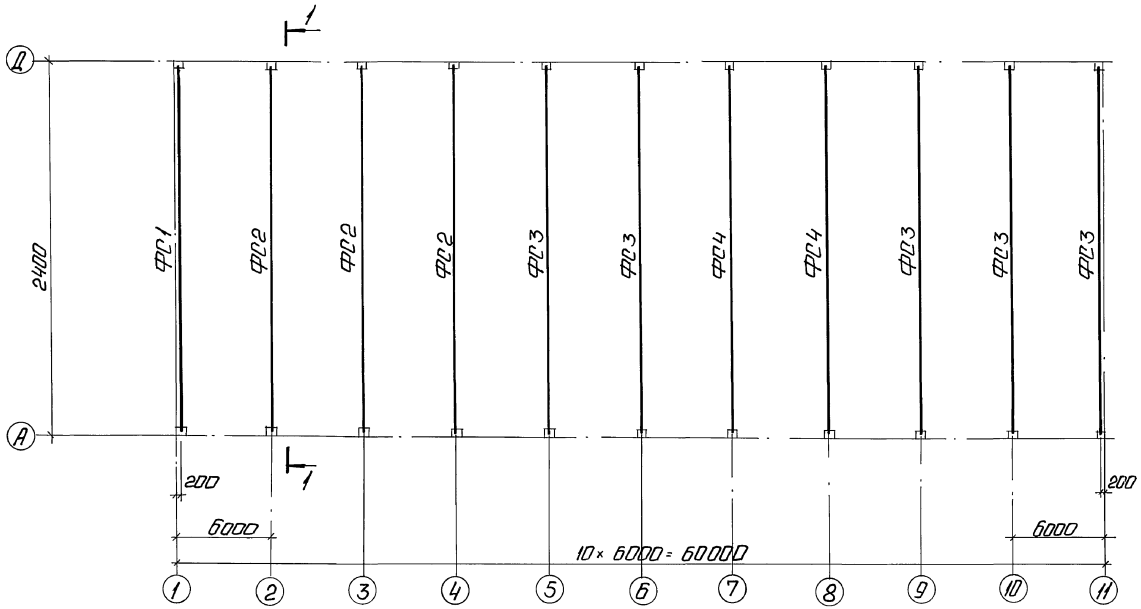

1 - 1

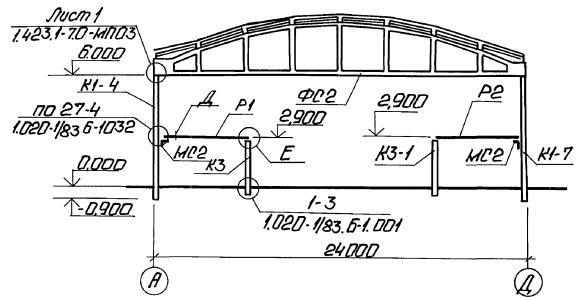

Спецификация к схеме расположения ферм покрытия

Марка	Обозначение	Наименование		Кол.	Масса ед. кг	Примечание
		Снеговые районы				
		I, II	III – IV			
ФС1	ТП903-1-278.90 Ал.7 КЖ1.И.04	2ФБС24-3АIV-1	2ФБС24-4АIV-1	1	9200	
ФС2	ТП903-1-278.90 Ал.7 КЖ1.И.04-01	2ФБС24-4АIV-1	2ФБС24-5АIV-1	3	9200	
ФС3	ТП903-1-278.90 Ал.7 КЖ1.И.04-02	2ФБС24-5АIV-1	2ФБС24-6АIV-1	5	9200	
ФС4	ТП903-1-278.90 Ал.7 КЖ1.И.04-03	2ФБС24-6АIV-1	2ФБС24-7АIV-1	2	9200	

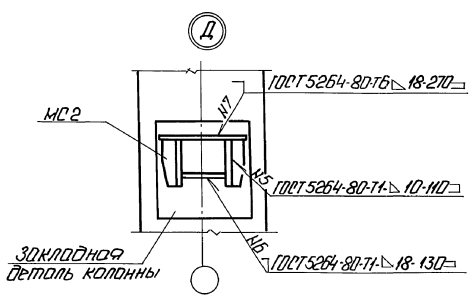

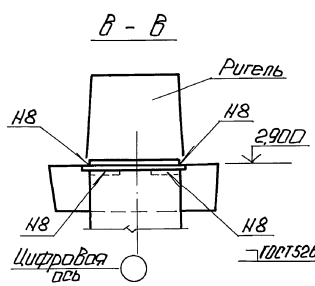

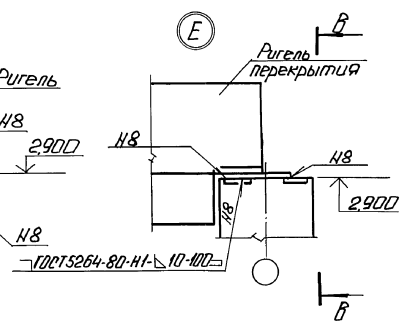

Привязан			
Инв. №			

ТП 903-1-278.90 КЖ1						
ГИП	Найбольский		Котельная с 4 котлами ДЕ-25-14ГМ. Открытая система теплоснабжения. Здание из сб. ж/б конструкций.	Стадия	Лист	Листов
Нач.отд.	Чупеерский			Р	39	
Н.контр.	Шульгина					
Гл.контр.	Андриевская					
Нач.гр.	Шульгина		Схема расположения ферм покрытия узлы Д, Е.	ЛАТГИПРОПРОМ		
Инж.	Кунгурцев					
Инж.	Леонова					

Инв.№ подл. | Подп. и дата | Взам.инв.№

24218-08 53 Копировал: Формат А2

Альбом 6

Схема расположения плит покрытия

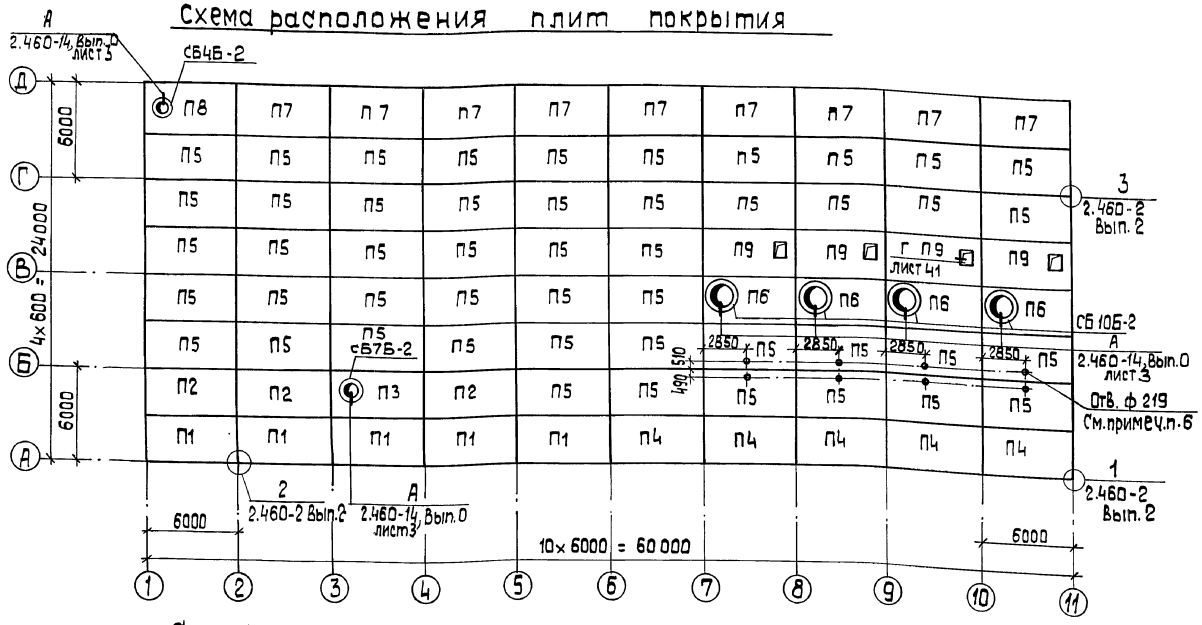

1. Монтаж комплексных плит покрытия выполнять в соответствии с указаниями серии 1.465.1-10/82 в.1
2. Швы между плитами покрытия заделать бетоном В15 на мелкозернистом заполнителе, швы между торцами продольных ребер плит должны быть заделаны на всю высоту ребра, утеплитель в швах выполнить по деталям на странице 42 серии 1.465.1-10/82 вып.0.
3. Для условий эксплуатации А, утеплитель в плитах 1,2,3 уменьшить на 20 мм
4. Индексом „а" обозначены плиты с дополнительными закладными деталями М8 для крепления парапетов по приложению 3 ГОСТ 22701.0-77.
5. При назначении марок плит покрытия учтена их совместная работа с фермами покрытия, как складчатой конструкции (согласно с материалами НИИСК шифра БВ-296-76/84-КЖ, 142-БВ-560 КЖ), марка по несущей способности снижена на одну ступень.
6. Отверстия ф 219 просверлить по месту. Устройство узла прохода труб см. Альбом 4 лист КЖ-1.

Спецификация к схеме расположения плит покрытия
(начало, окончание - лист 41)

Марка	Обозначение	Наименование		Кол.	Масса ед., кг	Примеч.
		Снеговые районы I, II	Снеговые районы III, IV			
		Плиты покрытия				
		для $t_н$ = -20° С (условия эксплуатации Б)				
П1	ГОСТ 22701.1-77; 1.465.1-10/82 В.1 ГОСТ 22701.0-77 ПРИЛОЖ. 3	1ПГ-2А$\overline{V}$Т^а-100ЯН-400М	1ПГ-3А$\overline{V}$Т^а-100ЯН-400М	5	3250	
П2	ГОСТ 22701.1-77; 1.465.1-10/82 В.1	1ПГ-1А$\overline{V}$Т-100ЯН-400М	1ПГ-1А$\overline{V}$Т-200ЯН-400М	3	3370	
П3	ГОСТ 22701.1-77; 1.465.1-10/82 В.1	1ПВ7-2А$\overline{V}$Т-100ЯН-400М	1ПВ7-3А$\overline{V}$Т-100ЯН-400М	1	3780	
П4	ГОСТ 22701.1-77; 1.465.1-10/82 В.1 ГОСТ 22701.0-77 ПРИЛОЖ.3	1ПГ-2А$\overline{V}$Т^а-80Я-400М	1ПГ-2А$\overline{V}$Т^а-80Я-400М	5	3250	
П5	ГОСТ 22701.1-77; 1.465.1-10/82 В.1	1ПГ-1А$\overline{V}$Т-80Я-400М	1ПГ-2А$\overline{V}$Т-80Я-400М	48	3250	
П6	ГОСТ 22701.1-77; 1.465.1-10/82 В.1	1ПВ10-2А$\overline{V}$Т-80Я-400М	1ПВ10-3А$\overline{V}$Т-80Я-400М	4	3820	
П7	ГОСТ 22701.1-77; 1.465.1-10/82 В.1 ГОСТ 22701.0-77 ПРИЛОЖ. 3	1ПГ-2А$\overline{V}$Т^а-80Я-400М	1ПГ-3А$\overline{V}$Т^а-80Я-400М	9	3250	
П8	ГОСТ 22701.1-77; 1.465.1-10/82 В.1 ГОСТ 22701.0-77 ПРИЛОЖ. 3	1ПВ4-2А$\overline{V}$Т^а-80Я-400М	1ПВ-3А$\overline{V}$Т^а-80Я-400М	1	3900	
П9	ТП 903-1-278.90 Альбом 7 КЖ1.И.05	1ПГ-2А$\overline{V}$Т-80Я-400М	1ПГ-3А$\overline{V}$Т-80Я-400М	4	3250	
		для $t_н$ = -30° С (Условия эксплуатации Б)				
П1	ГОСТ 22701.1-77; 1.465.1-10/82 В.1 ГОСТ 22701.0-77 ПРИЛОЖ. 3	1ПГ-2А$\overline{V}$Т^а-140ЯН-400М	1ПГ-3А$\overline{V}$Т^а-140ЯН-400М	5	3250	
П2	ГОСТ 22701.1-77; 1.465.1-10/82 В.1	1ПГ-1А$\overline{V}$Т-140ЯН-400М	1ПГ-2А$\overline{V}$Т-140ЯН-400М	3	3370	
П3	ГОСТ 22701.1-77; 1.465.1-10/82 В.1	1ПВ7-2А$\overline{V}$Т-140ЯН-400М	1ПВ7-3А$\overline{V}$Т-140ЯН-400М	1	3780	
П4	ГОСТ 22701.1-77; 1.465.1-10/82 В.1 ГОСТ 22701.0-77 ПРИЛОЖ. 3	1ПГ-2А$\overline{V}$Т^а-80ЯН-400М	1ПГ-2А$\overline{V}$Т^а-80ЯН-400М	5	3250	

Инв. № подл. | Подп. и дата | Взам. инв. №

Привязан

Инв. №

ГИП	Нибольский		
Нач.отд.	Питтерский		
Н.контр.	Андриевская		
Гл.конст.	Шульгина		
Нач.гр.	Куковица		
Инж.	Леонова		

ТП 903-1-278.90 КЖ1

Котельная с 4 котлами ДЕ-25-14ГМ. Открытая система теплоснабжения. Здание из сб.ж/б конструкций

Стадия	Лист	Листов
Р	40	

Схема расположения плит покрытия.

ЛАТГИПРОПРОМ

24218-08 54 Копировал 38 Формат А2

Альбом 6

Спецификация к схеме расположения плит покрытия (окончание)

Поз., Марка	Обозначение	Наименование	Кол.	Масса ед.,кг	Примечание
		снеговые районы I, II / III, IV			
П5	ГОСТ 22701.2-77; 1.465.1-10/82 В.1	1ПГ-1АVт-80Я-400М / 1ПГ-2АVТ-80Я-400М	48	3250	
П6	ГОСТ 22701.2-77; 1.465.1-10/82 В.1	1ПВ10-2АVТ-80Я-400М / 1ПВ10-3АVТ-80Я-400М	4	3820	
П7	ГОСТ 22701.2-77; 1.465.1-10/82 В.1 ГОСТ 22701.0-77 ПРИЛОЖ. 3	1ПГ-2АVТа-80Я-400М / 1ПГ-3АVТа-80Я-400М	9	3250	
П8	ГОСТ 22701.2-77; 1.465.1-10/82 В.1 ГОСТ 22701.0-77 ПРИЛОЖ. 3	1ПВ4-2АVТа-80Я-400М / 1ПВ-3АVТа-80Я-400М	1	3900	
П9	ТП 903-1-278.90 Ал. 7 КЖ1.И.05	1ПГ-2АVТ-80Я-400М-А / 1ПГ-3АVТ-80Я-400М-А	4	3250	
		для tн=-40°С (Условия эксплуатации Б)			
П1	ГОСТ 22701.2-77; 1.465.1-10/82 В.1 ГОСТ 22701.0-77 ПРИЛОЖ. 3	1ПГ-2АVТа-160ЯН-400М / 1ПГ-3АVТа-160ЯН-400М	5	3250	
П2	ГОСТ 22701.2-77; 1.465.1-10/82 В.1	1ПГ-1АVТ-160ЯН-400М / 1ПГ-2АVТ-160ЯН-400М	3	3370	
П3	ГОСТ 22701.2-77; 1.465.1-10/82 В.1	1ПВ7-2АVТ-160ЯН-400М / 1ПВ7-3АVТ-160ЯН-400М	1	3780	
П4	ГОСТ 22701.2-77; 1.465.1-10/82 В.1 ГОСТ 22701.0-77 ПРИЛОЖ. 3	1ПГ-2АVТа-80Я-400М / 1ПГ-3АVТа-80Я-400М	5	3250	
П5	ГОСТ 22701.2-77; 1.465.1-10/82 В.1	1ПГ-1АVТ-80Я-400М / 1ПГ-2АVТ-80Я-400М	48	3250	
П6	ГОСТ 22701.2-77; 1.465.1-10/82 В.1	1ПВ10-2АVТ-80Я-400М / 1ПВ10-3АVТ-80Я-400М	4	3820	
П7	ГОСТ 22701.2-77; 1.465.1-10/82 В.1 ГОСТ 22701.0-77 ПРИЛОЖ. 3	1ПГ-2АVТа-80Я-400М / 1ПГ-3АVТа-80Я-400М	9	3250	
П8	ГОСТ 22701.2-77; 1.465.1-10/82 В.1 ГОСТ 22701.0-77 ПРИЛОЖ. 3	1ПВ4-2АVТа-80Я-400М / 1ПВ4-3АVТа-80Я-400М	1	3900	
П9	ТП 903-1-278.90 Ал. 7 КЖ1.И.05	1ПГ-2АVТ-80Я-400М-А / 1ПГ-3АVТ-80Я-400М-А	4	3250	
		для tн=-20°С, -30°С, -40°С			
		Стаканы			
СБ4Б-2	1.494-24 Вып.1	СБ4Б-2	1	160	
СБ7Б-2	1.494-24 Вып.1	СБ7Б-2	1	320	
СБ10Б-2	1.494-24 Вып.1	СБ10Б-2	4	460	
		Соединительные элементы			
МС-1	2.460-15 В.0	МС1	40	0,4	
		Узел „Г" (на 4 плиты)			
1*		А-III-10-ГОСТ 5781-82 ℓ=1260	96		0,8 кг
2		А-I-10-ГОСТ 5781-82	69	0,617	п.м.
		Материалы			
		Бетон класса В15	1,2		м³

Спецификация к схеме расположения колонн и ригелей. (окончание)

Марка	Обозначение	Наименование	Кол.	Масса ед.,кг	Примечания
		Ветровые районы I, II, III, IV			
		Колонны			
К1-11	ТП 903-1-278.90 Ал.7 КЖ1.И.03.1.11	3К69-3АVМ3-12 / 3К69-5АVМ3-12 / 3К69-6АVМ3-12 / 3К69-7АVМ3-12	4	2800	
К2	ТП 903-1-278.90 Ал.7 КЖ1.И.03.2	Кф61-3АV-1	2	1400	
К2-1	ТП 903-1-278.90 Ал.7 КЖ1.И.03.2.1	Кф61-3АV-2	1	1400	
К2-2	ТП 903-1-278.90 Ал.7 КЖ1.И.03.2.2	Кф61-3АV-3	3	1400	
К3	ТП 903-1-278.90 Ал.7 КЖ1.И.03.3	1.К3.33-1	5	934	
К3-1	ТП 903-1-278.90 Ал.7 КЖ1.И.03.3.1	1.К3.33-2	1	934	
		Ригели			
Р1	1.020-1/83. Вып.3-4	РД Р4.56-50АIV	5	2400	
Р2	1.020-1/83 Вып.3-4	РОР 4.56-50АIV	1	2400	
МБ1	ТП 903-1-278.90 Ал.6 КМ7	МБ1	1		
		Столики			
МС1	ТП 903-1-278.90 Ал.7 КЖ1.И.3.1	МС1	1	17,7	
МС2	ТП 903-1-278.90 Ал.7 КЖ1.И.3.1.01	МС2	6	13,4	
МС3	ТП 903-1-278.90 Ал.7 КЖ1.И.3.2	МС3	1	30,8	

Ведомость деталей

Поз.	Эскиз
1*	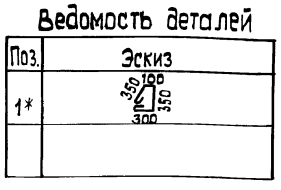

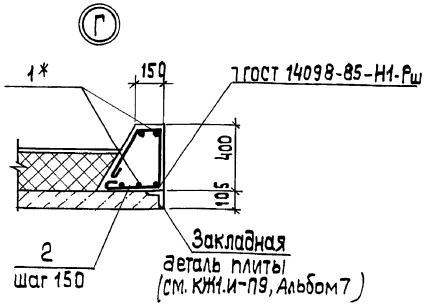

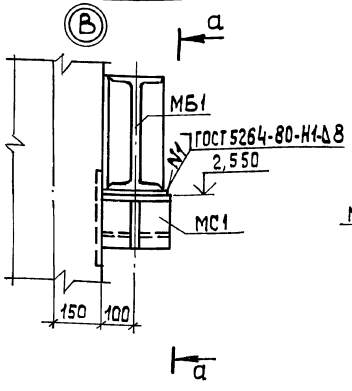

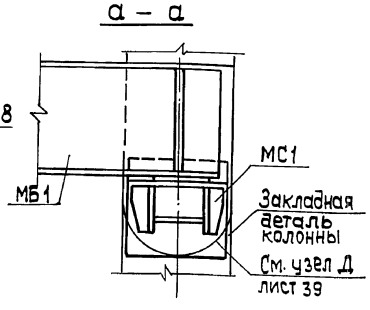

Привязан

Инв. №

ГИП	Нибольский		
Нач. отд.	Гуттеревский		
Н. контр.	Шульгина		
Гл. спец.	Андриевская		
Рук. гр.	Шульгина		
Инженер	Куковица		
Техник	Шолотюк		

ТП 903-1-278.90 КЖ1

Котельная с 4 котлами ДЕ-25-14ГМ Открытая система теплоснабжения. Здание из сб.-ж/б конструкций

Стадия	Лист	Листов
Р	41	

Узлы В, Г

ЛАТГИПРОПРОМ

Инв. № подл. | Подп. и дата | Взам. инв. №

24218-08 55 Копировал 32 Формат А2

Альбом 6

Схема расположения перегородок по оси Б (повернуто).

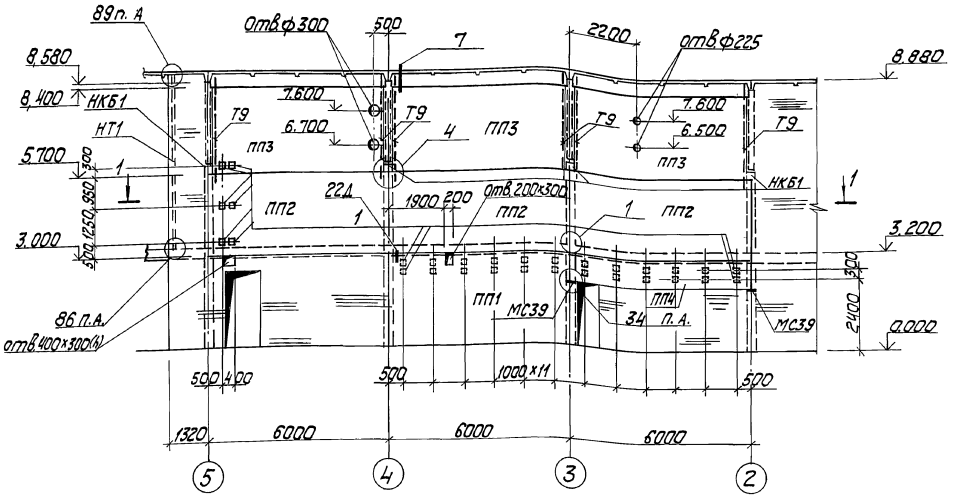

1 – 1

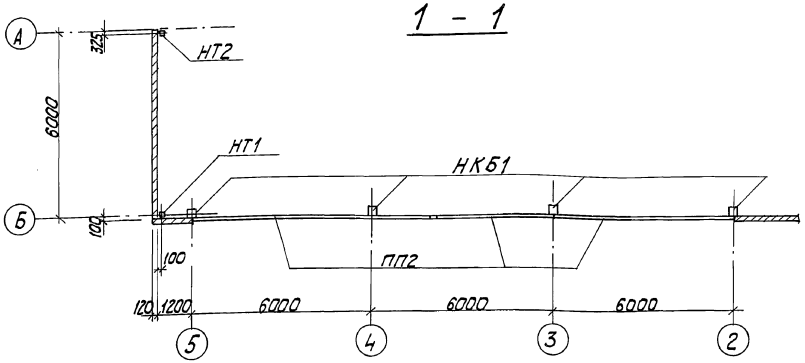

1. Узлы замаркированы по серии 1.030.9-2 Вып.6
2. Пластинки (поз. 1) пристрелить к панелям перегородок дюбелями ДГ 4,5 х 35 Ц6 по ТУ 1Н-4-1231-83.

Спецификация к схеме расположения перегородок.

Марка поз.	Обозначение	Наименование	Кол.	масса ед. кг	Примечание
		Панели перегородок			
ПП1	1.030.9-2 Вып.1	ПГ 60.30-1-Т	1	34.30	
ПП2	1.030.9-2 Вып.1	ПГ 60.27-1-Т	3	31.40	
ПП3	1.030.9-2 Вып.1	ПГ 56.27-1-Т	3	29.50	
ПП4	1.030.9-2 Вып.1	ПГ 60.9-1-Т	2	10.10	
НКБ1	ТП 903-1-278.90 Ал.7 КЖ1.И.03.10	Колонна НКБ1	4	6.00	
ОП2	1.030.9-2.1-11.0-01	Опорная подушка ОП2	2	27.0	
		Изделия соединительные			
НТ1	ТП 903-1-278.90 Ал.7 КЖ1.И.3.7	Стальной элемент НТ1	1	153.5	
НТ2	ТП 903-1-278.90 Ал.7 КЖ1.И.3.8	Стальной элемент НТ2	1	106.5	
Т9	1.030.9-2.0	Стальной элемент Т9	6	91	
МС3	1.030.9-2.7-2-0.17.0	МС3	2	1.7	
МС4	- 0.18.0	МС4	6	0.3	
МС5	- 0.16.0-02	МС5	4	0.3	
МС6	- 0.16.0-03	МС6	4	0.2	
МС10	- 0.20.0	МС10	2	2.6	
МС15	- 0.19.0-02	МС15	2	0.5	
МС15а	- 0.19.0-03	МС15а	2	0.5	
МС14	- 0.16.0-07	МС14	6	0.2	
МС9	- 0.19.0	МС9	3	0.5	
МС9а	- 0.19.0-01	МС9а	3	0.5	
МС48	- 0.18.0-08	МС48	6	5.4	
МС54	- 0.36.0	МС54	3	6.2	
МС55	- 0.36.0-01	МС55	3	6.2	
МС98	- 0.52.0	МС98	6	7.2	
МС108	- 0.55.0	МС108	8	12.1	
МС68	- 0.22.0-08	МС68	6	0.5	
МС39	- 0.18.0-05	МС39	2	2.5	
		Уголок 75х50х5 ГОСТ 8510-86* / Ст3кп2 ГОСТ 535-79*	12	0.24	
		Лист 50х6 ОС ГОСТ 19903-74* / Ст3кп2 ГОСТ 14637-79	6	0.11	
1		Лист 160х160 ОС ГОСТ 19903-74* / Ст3кп2 ГОСТ 14637-79	40	1.4	см. прим. п.2
		Болт М10х30.58 ГОСТ 7798-70* с шайбой 10.01 ГОСТ 11371-78	12	0.03	

Привязан

Инв. №

ГИП	Найбольский		
Нач. отд.	Угреевский		
Н. контр.	Андриевская		
Гл. конст.	Андриевская		
Нач. с.о.	Ильязина		
Инж. II к.	Кузовлина		
Инж. III к.	Левенко		

ТП 903-1-278.90 КЖ1

Котельная с 4 котлами ДЕ-25ГМ. Открытая система теплоснабжения. Здание из ж/б конструкций.

Стадия	Лист	Листов
Р	42	

Схема расположения перегородок по оси Б.

ЛАТГИПРОПРОМ

Инв. № подл. | Подп. и дата | Взам. инв. №

24218-08 56

Копировал

формат А2

Альбом 6

Схема расположения стеновых панелей

В осях 1 ... 11 по оси А

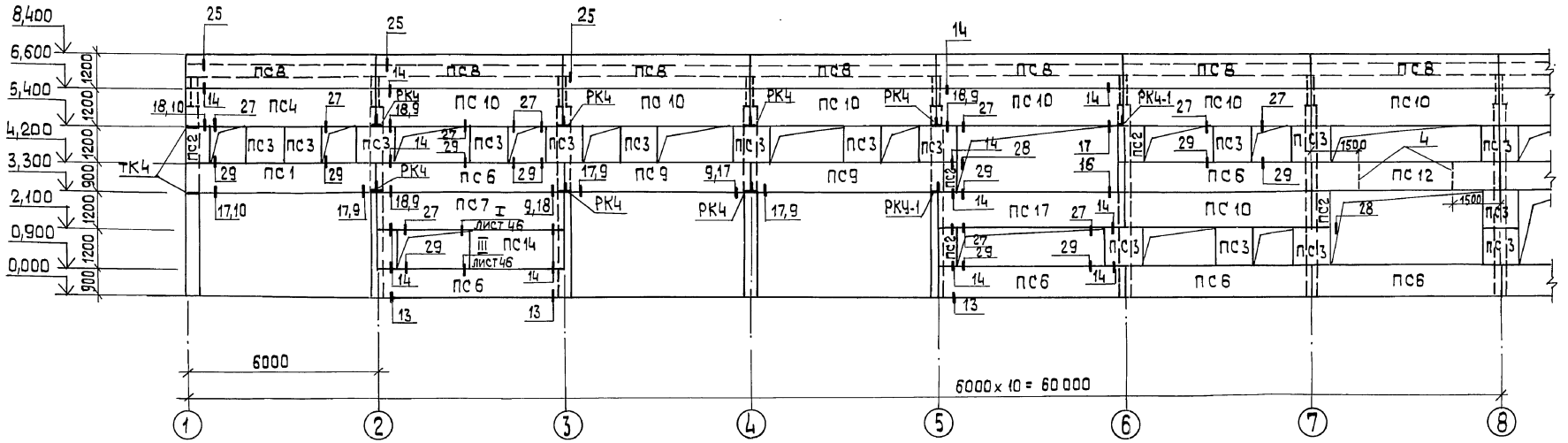

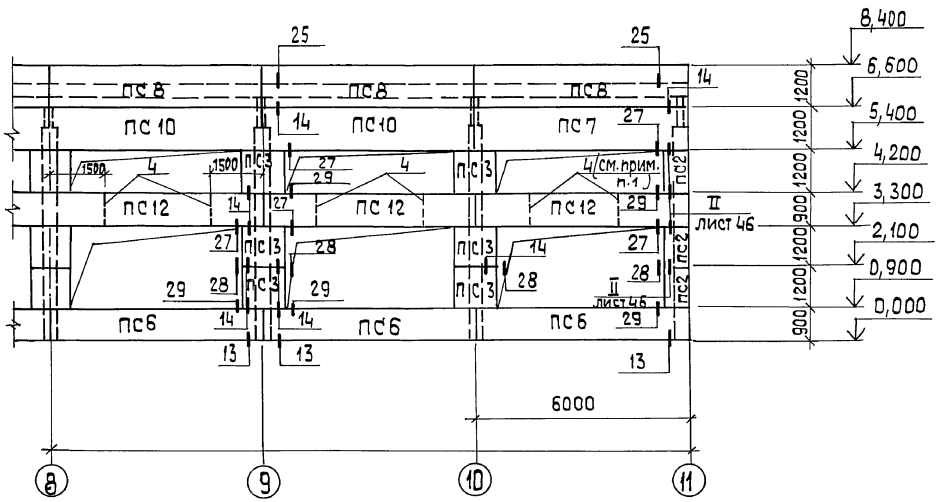

1. Уголок 50x50x5 (поз.4) пристрелить по месту согласно схеме.
2. Узлы замаркированы по серии 1.030.1-1. 3-3 .
3. Спецификацию смотри на листах 45, 46.

Привязан

Инв. №

ТП 903-1-278.90		КЖ 1	
ГИП	Ниобальский		
Нач.отд.	Гуттерерский	Котельная с 4 котлами ДЕ-25-14ГМ. Открытая система теплоснабжения. Здание из сб.ж/б конструкций	Стадия: Р; Лист: 43; Листов:
Н.контр.	Андриевская		
Гл.спец.	Андриевская		
Рук.гр.	Шульгина	Схема расположения стеновых панелей в осях 1÷11 по оси А.	ЛАТГИПРОПРОМ
Инженер	Куковица		
Техник	Шалотюк		

Инв.№ подл. | Подп. и дата | Взам. инв.№

24218-08 57 Копировал 38 Формат А2

альбом 6

СХЕМА РАСПОЛОЖЕНИЯ СТЕНОВЫХ ПАНЕЛЕЙ

В ОСЯХ 11...1 ПО ОСИ Д

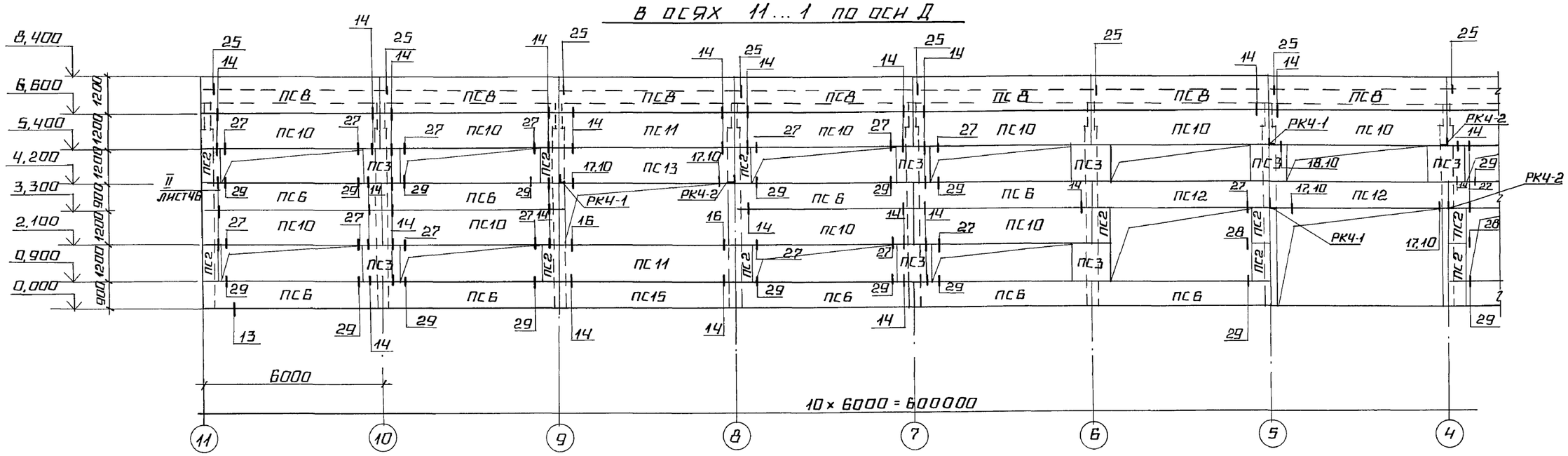

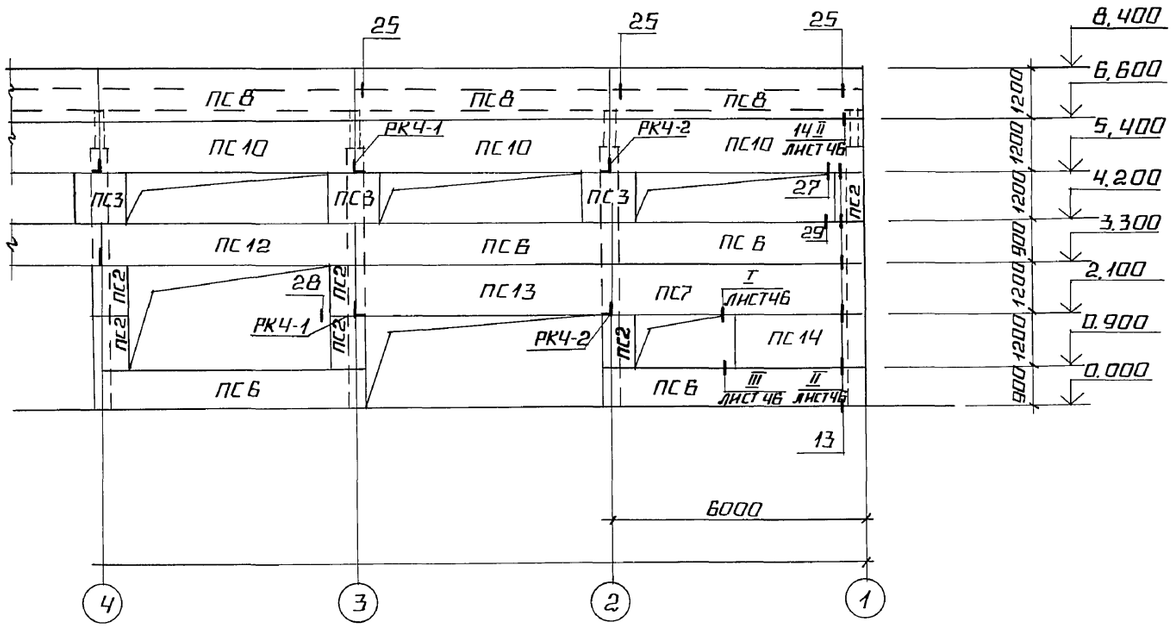

1. УЗЛЫ ЗАМАРКИРОВАНЫ ПО СЕРИИ 1.030.1-1.3-3
2. СПЕЦИФИКАЦИЮ СМОТРИ НА ЛИСТЕ 45, 46.

ПРИВЯЗАН

ИНВ. №

ГИП	ЛИДБАЛЬСКИЙ	ТП 903-1-278.90	КЖ1
НАЧ. ОТД.	ГУТТЕРЕРСКИЙ		
Н.КОНТР.	АНДРЕЕВСКАЯ	КОТЕЛЬНАЯ С 4 КОТЛАМИ ДЕ-25-14ГМ. ОТКРЫТАЯ СИСТЕМА ТЕПЛОСНАБЖЕНИЯ. ЗДАНИЕ ИЗ СБ. Ж/Б КОНСТР.	СТАДИЯ Р, ЛИСТ 44, ЛИСТОВ
ГЛ.КОНСТ.	АНДРЕЕВСКАЯ		
НАЧ.ГР.	ШУЛЬГИНА	СХЕМА РАСПОЛОЖЕНИЯ СТЕНОВЫХ ПАНЕЛЕЙ В ОСЯХ 11...1 ПО ОСИ Д.	ЛАТГИПРОПРОМ
ИНЖ.	КУКОВИЦА		
ИНЖ.	ЛЕОНОВА		

ВЗАМ.ИНВ.№ | ПОДПИСЬ И ДАТА | ИНВ.№ ПОДЛ.

КОПИРОВАЛ ФОРМАТ А2

альбом 6

Схемы расположения стеновых панелей

в осях Д...А по оси 1

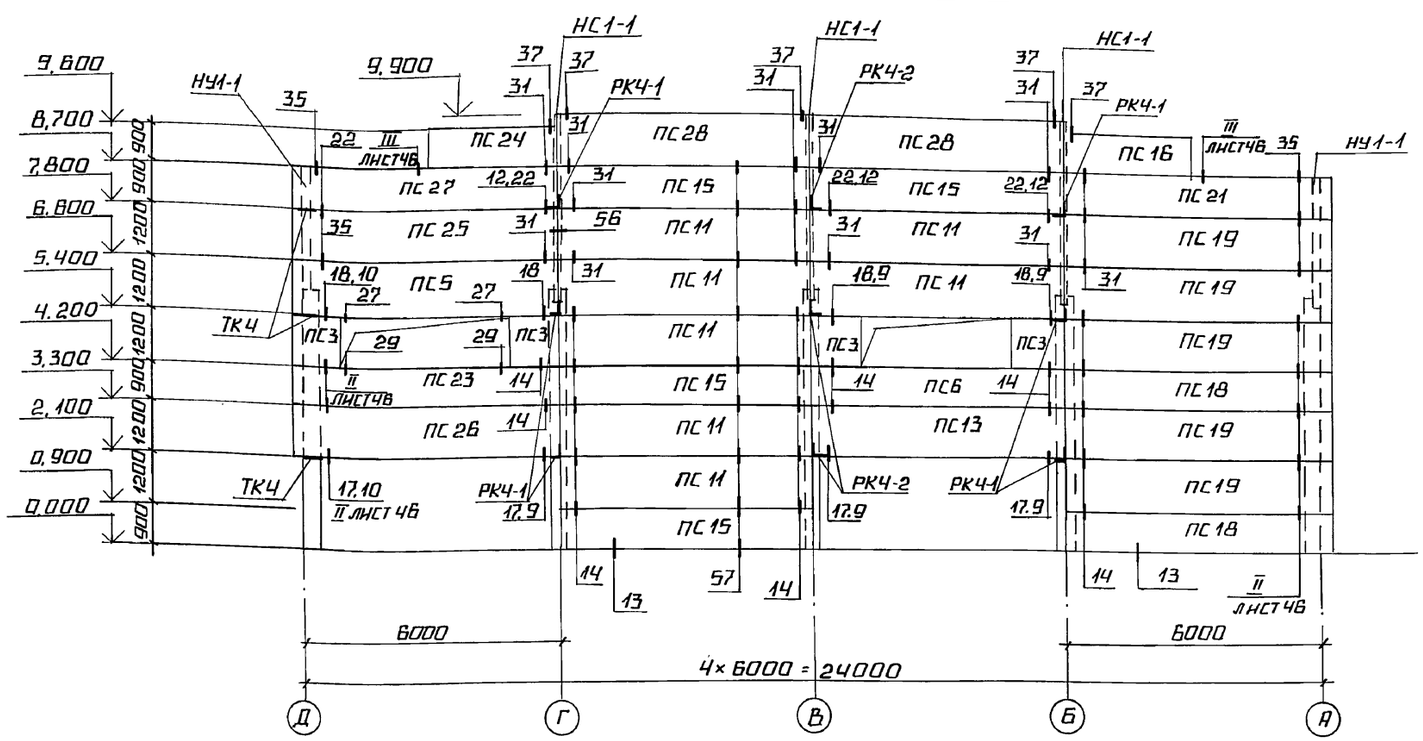

в осях А...Д по оси 11

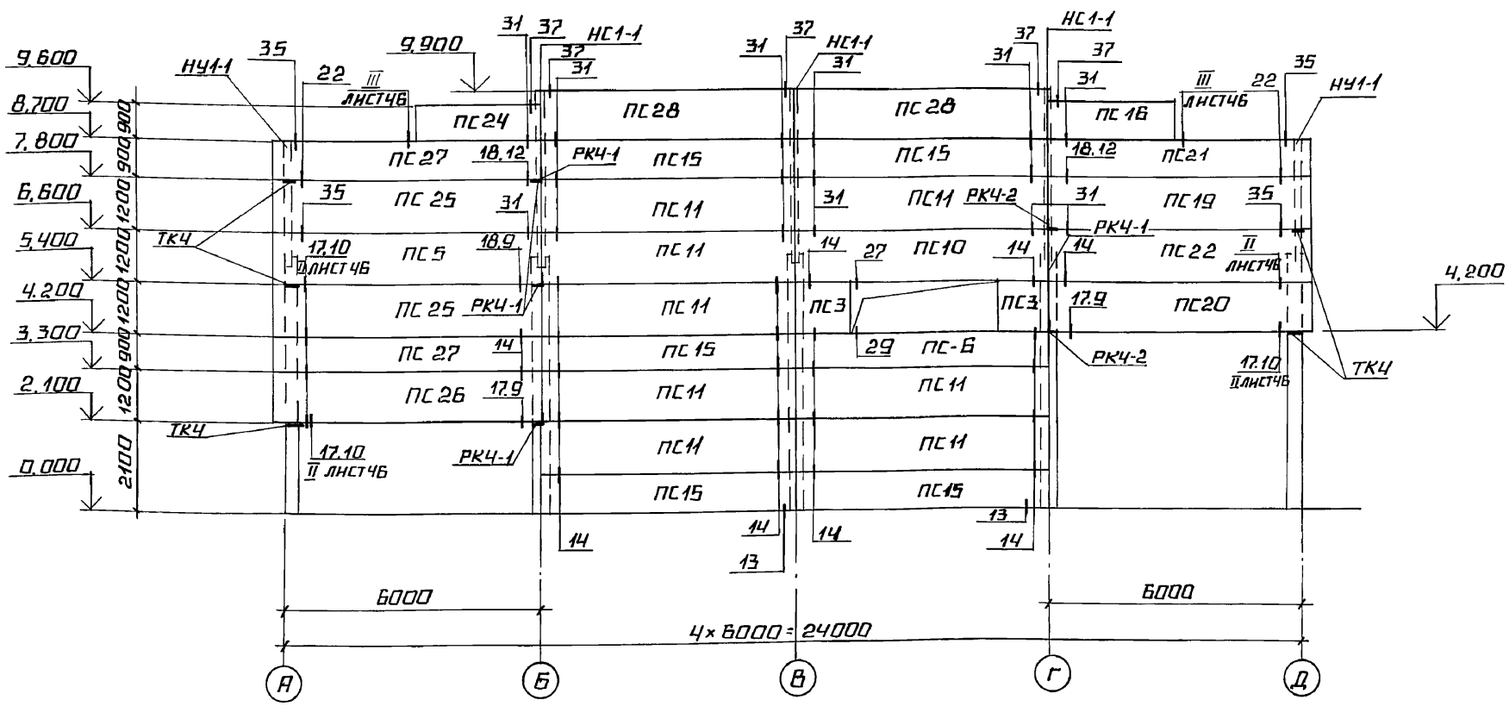

Спецификация к схемам расположения стеновых панелей (начало)

Марка, поз.	Обозначение	Наименование	Кол.	Масса ед. кг.	Примечание
		Стеновые панели			
ПС1	ТП 903-1-278.90 альбом 7 КЖ1.1.08.2.1	ПС 60.9.2.0-3л-36а	1	1640	
ПС2	1.030.1-1.1-1.05	ПС 60.12.2.0-4л-60	24	2200	
ПС3	1.030.1-1.1-1.60	ПС12.12.2.0-3л-59	39	430	
ПС4	ТП 903-1-278.90 альбом 7 КЖ1.1.08.1	ПС 60.12.2.0-3л-37а	1	2200	
ПС5	1.030.1-1.1-1.15	ПС 62.5.9.2.0-1л-33	2	1710	
ПС6	1.030.1-1.1-1.04	ПС 60.9.2.0-3л-36	23	1640	
ПС7	1.030.1-1.1-1.05	ПС 60.12.2.0-1л-37	3	2200	
ПС8	ТП 903-1-278.90 ал. 7 КЖ1.1.08.3	ПС 60.18.2.0-3л-34а	20	3040	
ПС9	ТП 903-1-278.90 альбом 7 КЖ1.1.08.2.2	ПС 60.9.2.0-3л-36б	2	1640	
ПС10	1.030.1-1.1-1.05	ПС 60.12.2.0-3л-37	23	2220	
ПС11	1.030.1-1.1-1.05	ПС 60.12.2.0-3л-31	18	2220	
ПС12	1.030.1-1.1-1.04	ПС 60.9.2.0-3л-38	7	1640	
ПС13	1.030.1-1.1-1.05	ПС 60.12.2.0-3л-32	4	2220	
ПС14	1.030.1-1.1-1.01	ПС 30.12.2.0-3л-53	2	1100	
ПС15	1.030.1-1.1-1.01	ПС 60.9.2.0-3л-31	10	1640	
ПС16	1.030.1-1.1-1.01	ПС30.9.2.0-1л-1.53	2	820	
ПС17	1.030.1-1.1-1.05	ПС 60.12.2.0-3л-38	1	2220	
ПС18	1.030.1-1.1-1.15	ПС 62.5.9.2.0-3л-1.31	2	1710	
ПС19	1.030.1-1.1-1.15	ПС 62.5.12.2.0-3л-1.31	6	2300	
ПС20	1.030.1-1.1-1.15	ПС 62.5.12.2.0-3л-1.33	1	2300	
ПС21	1.030.1-1.1-1.15	ПС 62.5.9.2.0-1л-1.33	2	1710	
ПС22	1.030.1-1.1-1.15	ПС 62.5.12.2.0-3л-1.44	1	2300	
ПС23	1.030.1-1.1-1.15	ПС 62.5.9.2.0-3л-2.41	1	1730	
ПС24	1.030.1-1.1-1.01	ПС 30.9.2.0-1л-2.53	2	820	
ПС25	1.030.1-1.1-1.15	ПС 62.5.12.2.0-3л-2.31	3	2300	
ПС26	1.030.1-1.1-1.15	ПС 62.5.12.2.0-3л-2.31	2	2300	
ПС27	1.030.1-1.1-1.15	ПС 62.5.9.2.0-1л-2.33	3	1710	
ПС28	1.030.1-1.1-1.05	ПС 60.12.2.0-3л-34	4	2200	

(продолжение спецификации смотри на листе 46.)

Привязан

Инв. №

ГИП	Нидбальский		
Нач. отд.	Уперерский		
Н. контр.	Андриевская		
Гл. конст.	Андриевская		
Нач. гр.	Шульгина		
Инж.	Куковица		
Инж.	Леонова		

ТП 903-1-278.90 КЖ1

Котельная с 4 котлами ДЕ-25-14ГМ. Открытая система теплоснабжения. Здание из сб. ж/б. конструкц.

Схемы расположения стеновых панелей в осях Д...А и А...Д.

Стадия	Лист	Листов
Р	45	

ЛАТГИПРОПРОМ

Инв. № подл. | Подпись и дата | Взам. инв. №

Копировал | Формат А2

Альбом 6

1-1

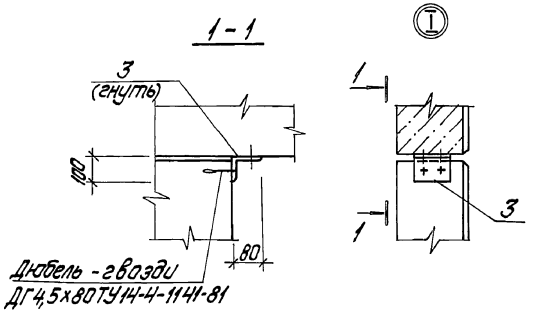

2-2

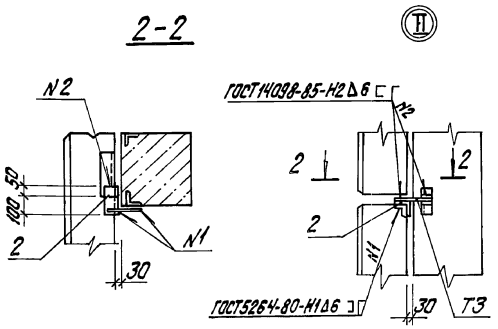

3-3

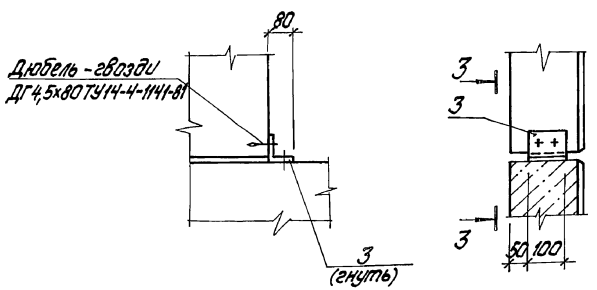

Ведомость расхода стали на элемент, кг

Марка элемента	Изделия закладные: Арматура класса AIII, ГОСТ 5781-82, ф10		Итого	Прокат марки ВСт3кп2, ГОСТ 19903-74, -6=6	-6=8	Итого	ГОСТ 8509-86, 2Б32х5Б2х	Итого	Всего	Общий расход
ПС60.9.2.0-3Л-36а	2,3		2,3	1,12	5,0	6,12	2,74	2,74		11,2
ПС60.12.2.0-1Л-60	2,0		2,0	0,6		0,6	5,1	5,1		7,7
ПС12.12.2.0-1Л-59	2,2		2,2	1,12			6,42	6,42		9,75
ПС60.12.2.0-2Л-37а	2,7		2,7	2,4	5,0	7,4	5,5	5,5		15,6
ПС60.18.2.0-3Л-34а	1,12		1,12	2,42	6,3	8,72	2,74	2,74		12,6
ПС60.9.2.0-3Л-36	2,3		2,3	1,12	5,0	6,12	2,74	2,74		11,2
ПС60.12.2.0-1Л-37	2,7		2,7	2,4	5,0	7,4	5,5	5,5		15,6
ПС62.5.12.2.0-3Л-41	1,92		1,92	1,12	4,0	5,12	2,74	2,74		9,8
ПС60.9.2.0-3Л-36	2,3		2,3	1,12	5,0	6,12	2,74	2,74		11,2
ПС60.12.2.0-3Л-37	2,7		2,7	2,4	5,0	7,4	5,5	5,5		15,6
ПС60.12.2.0-3Л-31	0,4		0,4	1,12		1,12	2,74	2,74		4,3
ПС60.9.2.0-3Л-38	4,6		4,6	2,4	10	12,4	5,5	5,5		22,5
ПС60.12.2.0-3Л-32	0,8		0,8	2,4		2,4	5,48	5,48		8,7
ПС30.12.2.0-1Л-53	0,4		0,4	1,12		1,12	2,74	2,74		4,3
ПС60.9.2.0-3Л-31	0,4		0,4	1,12		1,12	2,74	2,74		4,3
ПС30.9.2.0-1Л-53	0,4		0,4	1,12		1,12	2,74	2,74		4,3
ПС60.12.2.0-3Л-38	4,6		4,6	2,4	10	12,4	5,5	5,5		22,5
ПС62.5.9.2.0-3Л-31	0,4		0,4	1,12		1,12	2,74	2,74		4,3
ПС62.5.12.2.0-3Л-31	0,4		0,4	1,12		1,12	2,74	2,74		4,3
ПС62.5.12.2.0-3Л-33а	1,3		1,3	3,04		3,04	5,48	5,48		9,82
ПС62.5.9.2.0-1Л-33	1,3		1,3	3,04		3,04	5,48	5,48		9,82
ПС62.5.12.2.0-3Л-44	3,84		3,84	2,4	8,0	10,4	5,48	5,48		19,72
ПС60.12.2.0-3Л-34	1,12		1,12	2,42	6,3	8,72	2,74	2,74		12,6

1. Стеновые панели запроектированы по серии 1.030.1-1 в соответствии с указаниями выпуска 0-3.
2. Материал панелей-легкий бетон-со средней плотностью в сухом состоянии $\gamma = 1000$ кг/м^3. Наружная отделка панелей назначается в соответствии с таблицей 11 выпуска 0-0 и указаниями, данными на чертежах марки АР1.
3. Монтаж железобетонных элементов производить в соответствии с указаниями СНиП 3.03.01-87 и СНиП III-4-80 (техника безопасности в строительстве) и указаниями данными в пояснительной записке серии.
   Сварку производить электродами Э-42.
4. Опорные столики и монтажные элементы, недоступные к окраске в период эксплуатации, покрываются защитным цинковым покрытием способом металлизации толщиной 160мкм. Нарушенное сваркой покрытие восстанавливается с последующей окраской протекторным грунтом. Остальные монтажные элементы покрываются 2-мя слоями эмали ПФ115 по грунту ГФ021 толщиной 55мкм.
5. Узлы замаркированы по серии 1.030.1-1 вып. 3-3 кроме оговоренных.

Спецификация к схеме расположения стеновых панелей
(продолжение, начало - на листе 45)

Марка, поз.	Обозначение	Наименование	Кол.	Масса ед. кг	Примечание
		Стальные насадки			
НУ1-1	ТП903-1-278.90 альбом 7 КЖ1.И.3.10	НУ1-1	4		
НС1-1	ТП903-1-278.90 альбом 7 КЖ1.И.3.9	НС1-1	6		
		Соединительные элементы			
Т25	1.030.1-1.4-1	Т-25	31	1,0	
Т3	1.030.1-1.4-1-120	Т3	211	0,4	
Т8	1.030.1-1.4-1-220	Т8	38	0,5	
Т17	1.030.1-1.4-1-260	Т17	71	0,3	
Т19	1.030.1-1.4-1-220-02	Т19	40	0,5	
1		Лист 8/ВСт3кп2-ГОСТ 19903-74 / ВСт3кп2-ГОСТ 535-79 0,002м^2	2	0,13	
2		Уголок 75х75х5-ГОСТ 8509-86 / ВСт3сп6-5-ГОСТ 535-79 L=150	25	0,9	
3		Лист 4,0-ГОСТ 19903-74 / ВСт3кп2-ГОСТ 535-79 0,02м^2	4	0,62	
16	1.030.1-1.3-3-511	Лист 10,0-ГОСТ 19903-74 / ВСт3пс6-1-ТУ 14-1-3023-80 0,002м^2	6	0,2	
19	1.030.1-1.3-3-514	Лист 8,0-ГОСТ 19903-74 / ВСт3кп2-ГОСТ 535-79 0,01м^2	160	0,7	
23	1.030.1-1.3-3-515	Лист 8,0-ГОСТ 19903-74 / ВСт3кп2-ГОСТ 535-79 0,02м^2	24	1,3	
4		Уголок 50х50х5-ГОСТ 8509-86 / ВСт3кп2-ГОСТ 535-79 L=900	8	3,4	
		Столики			
РК4	1.030.1-1	РК4	7	10,0	
РК4-1	ТП903-1-278.90 альбом 7 КЖ1.И.3.6	РК4-1	15	7,4	
РК4-2	ТП903-1-278.90 альбом 7 КЖ1.И.3.5	РК4-2	10	7,4	
ТК-4	1.030.1-1.1-4	ТК4	10	12,2	

Привязан

Инв. №

ГИП	Жубальский		
Нач.отд.	Утперерский		
Н.контр.	Шульгина		
Гл.спец.	Андриевская		
Рук.гр.	Шульгина		
Инж.	Жуковица		
Техник	Шопатюк		

ТП903-1-278.90 КЖ1

Котельная с 4 котлами ДЕ-25-14ГМ. Открытая система теплоснабжения. Здание из сб. ж/б констр.

Стадия	Лист	Листов
Р	46	

Узлы I, II, III

ЛАТГИПРОПРОМ

24218-08 60 Копировал Дукова Формат А2

Инв. № подл. | Подпись и дата | Взам. инв. №

Альбом 6

Ведомость рабочих чертежей марки КМ

Лист	Наименование	Примечание
1	Общие данные (начало)	
2	Общие данные (продолжение)	
3	Общие данные	
4	Схема расположения подвесных путей и подвесок кабелей. Разрезы 1-1; 2-2.	
5	Схема расположения подвесных путей и подвесок кабелей. Разрезы 3-3, а-а, в-в, г-г. Узел Б.	
6	Схема расположения опор под трубопроводы	
7	Схема расположения опор под трубопроводы ОП1...ОП7. Балка МБ1.	
8	Схема расположения опор под трубопроводы. Узел 1. Разрезы 4-4... 6-6, 9-9, 10-10.	
9	Схемы расположения ПМ1; ПМ2; схема ограждения площадки на отм. 3,300.	

Типовой проект разработан в соответствии с действующими нормами и правилами и предусматривает мероприятия, обеспечивающие взрывную и пожарную безопасность при эксплуатации здания.
Главный инженер проекта (Нюбальский)

Ведомость металлоконструкций по видам профилей

Наименование конструкции по номенклатуре прейскуранта № 01-09	Позиции по чертеж. КМ-09	NN п/п	Код конструкции	Масса конструкций, т: Всего стали, т	по видам профилей, т: Балки и швеллеры	Круглая сталь	Среднесорт. сталь	Универсальная сталь	Толстолист. и широк. сталь	Гнутые и электросвар. трубы	Листовая сталь	Трубы	Прочие	Всего	Серия типовых конструкций
1	2	3	4	5	6	7	8	9	10	11	12	13	14	15	16	17
Подвесной транспорт	303-31	1	526235		4,430	0,747			0,252			4,307			9,833	1.463.1-3/87 В.7
Лестницы и площадки	312-1	2	526233			0,016			0,016					0,016	0,052	
Опоры под трубопроводы	—	3	526396		1,215	0,258			2,909			1,025			5,461	
Балки перекрытия	306-3	4	526182		0,275				0,032						0,310	
Подвески кабелей	—	5	526182		2,252				0,219						2,496	
Типовые лестницы, площадки, ограждения.	312-1	6	526233		0,214	0,075			0,291			0,275			0,864	1.450.3-3 В.0,1
Итого					8,386	1,099			3,719			5,607		0,016	19,016	
Контрольная сумма					16,772	2,198			7,438			11,214		0,032	38,032	

Ведомость ссылочных и прилагаемых документов

Обозначение	Наименование	Примечание
	Ссылочные документы	
1.450.3-3 вып. 0,1 часть 1,2	Стальные лестницы и площадки, стремянки и ограждения.	
1.463.1-3/87 вып.7	Фермы стальные железобетонные безраскосные пролетом 18 и 24 м для одноэтажных зданий самоуклонной и скатной кровли.	
1.400-15 вып.1	Унифицированные закладные изделия ж/б конструкций для крепления технологических коммуникаций и устройств.	
1.020-1/83 вып. 7-1	Конструкции каркаса межвидового применения для многоэтажных общественных зданий - изделия соединительные стальные.	
1.426.2-3 вып. 2	Стальные подкрановые балки пути подвесного транспорта пролётом 3; 4 и 6 м.	

Общие указания

1. За условную отметку 0,000 принят уровень чистого пола котельной.
2. Стальные конструкции разработаны на стадии КМ и являются исходными материалами для разработки рабочих чертежей на стадии КМД, при разработке которых необходимо дополнительно пользоваться чертежами марки АР и КЖ.
3. Изготовление и монтаж конструкций производить в соответствии с СНиП 3.03.02.-87.
4. Монтажные соединения выполняются на болтах нормальной точности и на монтажной сварке согласно ГОСТ 5264-80.
5. Сварку производить электродами типа Э-42, высоту швов, кроме оговоренных, принимать по наименьшей толщине свариваемых элементов.
6. Все металлические изделия, находящиеся на открытом воздухе вне территории с загрязнением воздушной среды промышленными газами, покрываются 2-мя слоями эмали ПФ115 ГОСТ 6465-76 по грунту ГФ-021 в 2 слоя общей толщиной 55 мкм в соответствии СНиП 2.03.11-85.
Внутри котельной на 1 слою заводской грунтовки (ГФ-021 или ФЛ-03К) выполняется 2-ой слой того же грунта и покрытие 1 слой эмали ПФ-115 общей толщиной 55 мкм. Степень очистки поверхности под окраску - 2.

ГИП	Нюбальский				
Нач.отд.	Литверовский				
Н.контр.	Шульгина				
Гл.спец.	Клодовская				
Рук.гр.	Шульгина				
Инж.	Кежадоуда				
Технолог	Шопоток				

Привязан

Инв. №

ТП903-1-278.90 КМ

Котельная с 4 котлами ДЕ-25-14ГМ. Открытая система теплоснабжения. Здание из сб. ж/б констр.	Стадия	Лист	Листов
	Р	1	9
Общие данные (начало)	ЛАТГИПРОПРОМ		

24218-08 61 копировал Доброва формат А2

Инв. № подл. | Подпись и дата | Взам. инв. №

Альбом 6

Техническая спецификация металла (начало)

Вид профиля и ГОСТ, ТУ	Марка металла и ГОСТ	Обозначение и размер профиля, мм	№ п/п	Код: Марки металла	Код: Вида профиля	Код: Размера профиля	Кол. шт.	Длина, мм	Масса металла по элементам конструкции, т: Подвесной трубопроводный	Металлические шарниры	Опоры под трубопроводы	Подвески каскада	Балки перекрытия	Общий вес, т	Масса потребности в металле по кварталам, т: I	II	III	IV
									Код элемента конструкции									
1	2	3	4	5	6	7	8	9	526235	526233	526396	526182	526182					
Двутавры стальные горячекатанные с параллельными гранями полок ГОСТ 26020-83	Вст3сп5-1 ТУ 14-1-3023-80	I 35Б2	1		2810	2818							0,267	0,267				
	Итого		2	1446									0,267	0,267				
Всего профиля			3										0,267	0,267				
Балки двутавровые ГОСТ 8239-72	Вст3пс6-1 ТУ 14-1-3023-80	I 14	4		2400	2403					0,262			0,262				
		I 16	5		2400	2404					0,040			0,040				
	Итого		6	1230							0,302			0,302				
Всего профиля			7								0,302			0,302				
Балки двутавровые для монорельсов ГОСТ 19425-74	Вст3/Гп5 ГОСТ 535-79	I 24м	8		3900	3912			4,300					4,300				
	Итого		9	1236					4,300					4,300				
Всего профиля			10						4,300					4,300				
Швеллеры с параллельными гранями полок ГОСТ 8240-72	Вст3кп2 ГОСТ 535-79	[8	11		2600	2643					0,035			0,035				
		[10	12		2600	2644					0,700	1,115		1,815				
		[14	13		2600	2645					0,050			0,050				
	Итого		14	1124							0,785	1,115		1,900				
	Вст3пс6-1 ТУ 14-1-3023-80	[16	15		2600	2648					0,092	1,071		1,163				
	Итого		16	1230							0,092	1,071		1,163				
Всего профиля			17								0,877	2,186		3,063				
Профили гнутые квадратные ТУ 36-2287-80	Вст3сп2 ГОСТ 535-79	□ 120×120×4	18									0,530		0,530				
	Итого		19	1443								0,530		0,530				
	Вст3сп5 ГОСТ 535-79	□ 160×160×5	20								0,995			0,995				
	Итого		21	1446							0,995			0,995				
Всего профиля			22								0,995	0,530		1,525				
Швеллеры стальные гнутые равнополочные ГОСТ 8278-83	Вст3кп2 ГОСТ 535-79	[80×50×4	23		7410	7424			4,181					4,181				
	Итого		24						4,181					4,181				
Всего профиля			25	1124					4,181					4,181				

Инв. № подл. | Подп. и дата | Взам. инв. №

Привязан

Инв. №

ГИП	Кибальный		ТП 903-1-278.90 КМ
Нач.отд.	Кутерский		Котельная с 4 котлами КВ-ГМ-3 открытая система теплоснабжения. Здание из сборных ж/б констр.
Н.контр.	Шультина		Стадия: Р; Лист: 2; Листов:
Гл.спец.	Андриевская		
Рук.гр.	Шультина		Общие данные (продолжение)
Инж.	Кужовина		ЛАТГИПРОПРОМ
Техник	Шолопок		

24218-08 62 Копировал: Формат А2

ТЕХНИЧЕСКАЯ СПЕЦИФИКАЦИЯ МЕТАЛЛА (ОКОНЧАНИЕ)

ВИД ПРОФИЛЯ И ГОСТ, ТУ	МАРКА МЕТАЛЛА И ГОСТ	ОБОЗНАЧЕНИЕ И РАЗМЕР ПРОФИЛЯ, ММ	N п/п	КОД: МАРКИ МЕТАЛЛА	КОД: ВИДА ПРОФИЛЯ	КОД: РАЗМЕРА ПРОФИЛЯ	КОЛ. ШТ.	ДЛИНА ММ	МАССА МЕТАЛЛА ПО ЭЛЕМЕНТАМ КОНСТРУКЦИИ, Т: ПОДВЕСНОЙ ТРАНСПОРТ	МЕТАЛЛИЧЕСКИЕ ПЛОЩ. И ЛЕСТНИЦЫ	ОПОРЫ ПОД ТРУБОПРОВОДЫ	ПОДВЕСКА КАБЕЛЯ	БАЛКИ ПЕРЕКРЫТИЯ	ОБЩИЙ ВЕС, Т	МАССА ПОТРЕБНОСТИ В МЕТАЛЛЕ ПО КВАРТАЛАМ Т: I	II	III	IV
									КОД ЭЛЕМЕНТА КОНСТРУКЦИИ									
1	2	3	4	5	6	7	8	9	526235	526233	526396	526182	526182					
СТАЛЬ УГЛОВАЯ РАВНОПОЛОЧНАЯ ГОСТ 8509-86	Вст3пс6-1 ТУ14-1-3023-80	L 100×100×7	26		2100	2120			0,551		0,227			0,778				
		L 100×100×8	27		2100	2120				0,003	0,003			0,006				
	ИТОГО		28	1230					0,551	0,003	0,230			0,784				
	Вст3пс6 ГОСТ 535-79	L 75×75×6	29		2100	2120				0,015	0,020			0,035				
	ИТОГО		30	1447						0,015	0,020			0,035				
	Вст3кп2 ГОСТ 535-79	L 63×63×5	31		2100	2120			0,174					0,174				
	ИТОГО		32	1124					0,174					0,174				
ВСЕГО ПРОФИЛЯ			33						0,725	0,018	0,250			0,993				
СТАЛЬ ЛИСТОВАЯ РИФЛЕННАЯ ГОСТ 8568-77*	Вст3кп2 ГОСТ 535-79	-δ6	34		7100	7150				0,015				0,015				
	ИТОГО		35	1124						0,015				0,015				
ВСЕГО ПРОФИЛЯ			36							0,015				0,015				
СТАЛЬ ЛИСТОВАЯ ГОРЯЧЕКАТАННАЯ ГОСТ 19903-74*	Вст3сп5-1 ТУ14-1-3023-80	-δ4	37		7100	7110					0,007			0,007				
		-δ6	38		7100	7110					0,011			0,011				
		-δ8	39		7100	7110					0,044		0,027	0,071				
		-δ10	40		7100	7110			0,244		0,338	0,212	0,004	0,798				
	ИТОГО		41	1446					0,244		0,400	0,212	0,031	0,887				
ВСЕГО ПРОФИЛЯ			42						0,244		0,400	0,212	0,031	0,887				
ИТОГО МАССА МЕТАЛЛА			43						9,450	0,033	2,824	2,928	0,298	15,533				
ТИПОВЫЕ ЛЕСТНИЦЫ, ПЛОЩАДКИ, ОГРАЖДЕНИЯ.			44							0,830				0,830				
ВСЕГО МАССА МЕТАЛЛА			45						9,450	0,866	2,824	2,928	0,298	16,366				
В ТОМ ЧИСЛЕ ПО МАРКАМ	Вст3пс6-1 ТУ14-1-3023-80		46	1230					0,551	0,003	0,624	1,071		2,249				
	Вст3Гпс5 ГОСТ 535-79		47	1236					4,300					4,300				
	Вст3кп2 ГОСТ 535-79		48	1124					4,355		0,785	1,115		6,255				
	Вст3сп2 ГОСТ 535-79		49	1443						0,015		0,530		0,545				
	Вст3пс6 ГОСТ 535-79		50	1447						0,015	0,020			0,035				
	Вст3сп5-1 ТУ14-1-3023-80		51	1446					0,244		0,400	0,212	0,298	1,154				
	Вст3сп5 ГОСТ 535-79		52	1446							0,995			0,995				
ИТОГО СТАЛЬ, ПРИВЕДЕННАЯ К СТАЛИ 38/23			53						9,461	0,033	2,838	2,943	0,304	15,579				
ПЛОЩАДЬ ПОВЕРХНОСТИ ПОД ОКРАСКУ			54						451 м²	0,8 м²	124,0 м²	132,64 м²	9,3 м²	717,74 м²				
МАССА ПОСТАВКИ ЭЛЕМЕНТОВ ПО КВАРТАЛАМ. (ЗАПОЛНЯЕТСЯ ЗАКАЗЧИКОМ)	I																	
	II																	
	III																	
	IV																	

АЛЬБОМ 6

ВЗАМ. ИНВ. № | ПОДПИСЬ И ДАТА | ИНВ. № ПОДЛ.

ПРИВЯЗАН

ИНВ. №

ГИП	ЧИДБАЛЬСКИЙ	
НАЧ. ОТД.	ГУТТЕРЕРСКИЙ	
Н. КОНТР.	ШУЛЬГИНА	
ГЛ. СПЕЦ.	АНДРИЕВСКАЯ	
РУК. ГР.	ШУЛЬГИНА	
ИНЖЕНЕР	КУКОВИЦА	
ТЕХНИК	ШАЛОТЮК	

ТП 903-1-278.90 КМ

КОТЕЛЬНАЯ С 4 КОТЛАМИ КВ-ГМ-35-150 ОТКРЫТАЯ СИСТЕМА ТЕПЛОСНАБЖЕНИЯ ЗДАНИЕ ИЗ СБ. Ж/Б. КОНСТРУКЦ.

СТАДИЯ	ЛИСТ	ЛИСТОВ
Р	3	

ОБЩИЕ ДАННЫЕ (ОКОНЧАНИЕ)

ЛАТГИПРОПРОМ

Альбом 6

Схема расположения подвесных путей и подвесок кабелей.

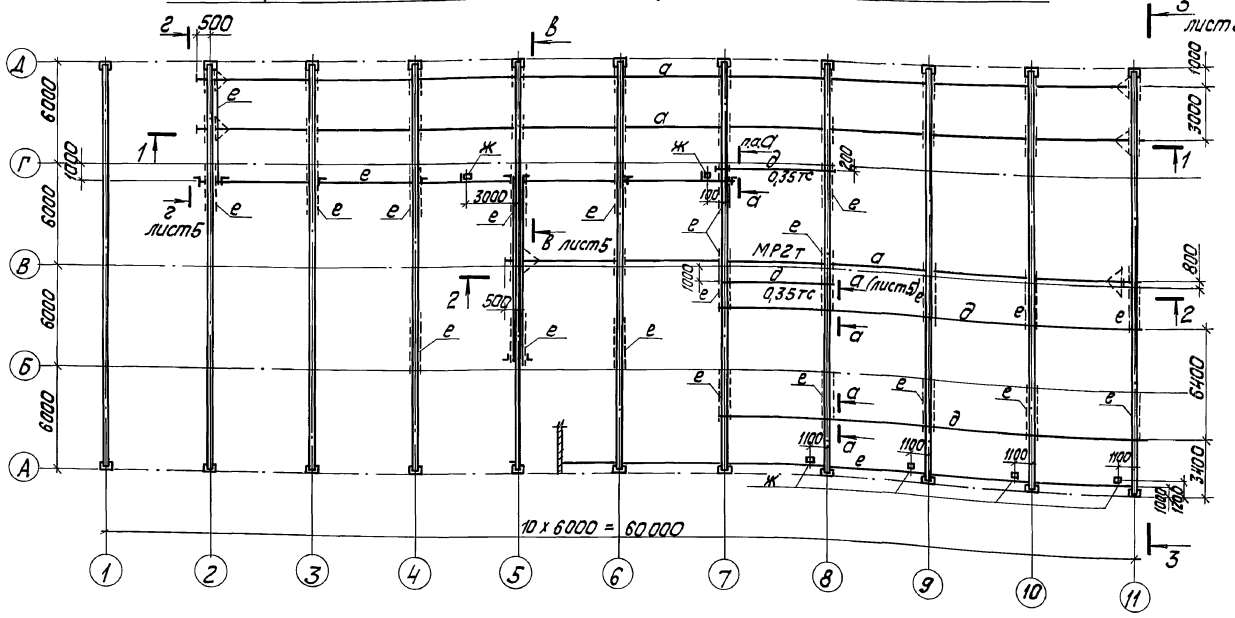

1 – 1

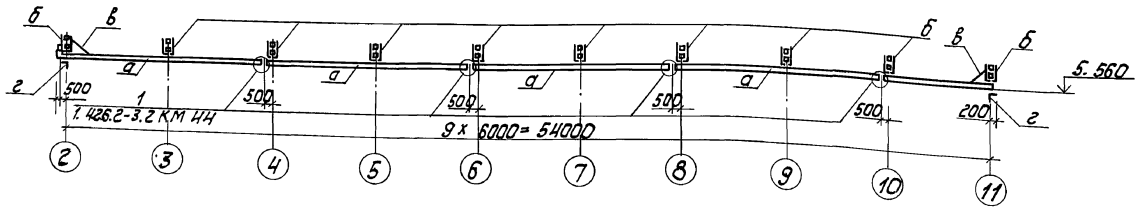

2 – 2

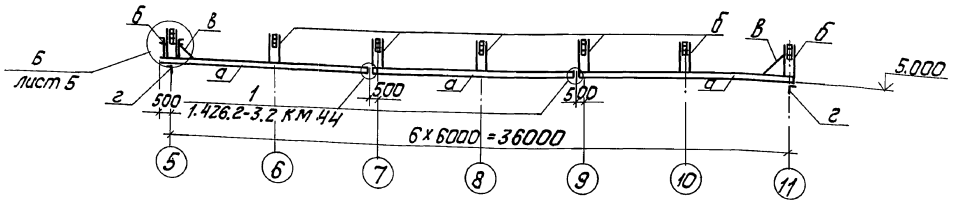

Ведомость элементов к схеме расположения подвесных путей и подвесок кабелей.

Марка	Сечение: Эскиз	Поз.	Сечение: Состав	Опорные усилия: M кНм	Опорные усилия: N кН	Опорные усилия: Q кН	Группа конструк.	Марка металла	Примечание
а	I		I 24М	1,426.2-3,2			1	ВСт3сп5	
б	⊐E 25Б		2Н. профиль 2С80×50×4	-1,0	41,0	–	1	ВСт3сп5	
в	L		L 63×63×5	1.426.2-3,2			4	ВСт3кп2	
г	L		L 100×100×7				4	ВСт3пс6-1	
д	⊏		⊏ 16П				3	ВСт3кп2	
е	⊏		⊏ 10П			1,2	3	ВСт3кп2	
ж	□		2Н. профиль □120×120×4	λ пр = 150			3	ВСт3сп2	
и	–		-б = 10	конструктивно			4	ВСт3кп2	

1. Схемы расположения подвесного транспорта разработаны на основании указаний серии 1.463.1-3/87 Вып. 7.

Согласовано: Руководитель арх. Выгонная Арх.

Т.П. 3

Инв. № подл. | Подп. и дата | Взам. инв. №

Привязан

Инв. №

Нач. отд.	Гутеревский		
Н. контр.	Андриевская		
Гл. констр.	Андриевская		
Нач. гр.	Шульгина		
Констр. пк.	Жуковица		
Констр.	Конькова		

ТП 903-1-278.90 КМ

Котельная с 4 котлами ДЕ-25-14ГМ. Открытая система теплоснабжения. Здание из сборных ж. б. конструкций.

Стадия	Лист	Листов
Р	4	

Схема расположения подвесных путей и подвесок кабелей. Разрезы 1-1; 2-2.

ЛАТГИПРОПРОМ

Копировал

Формат А2

3-3

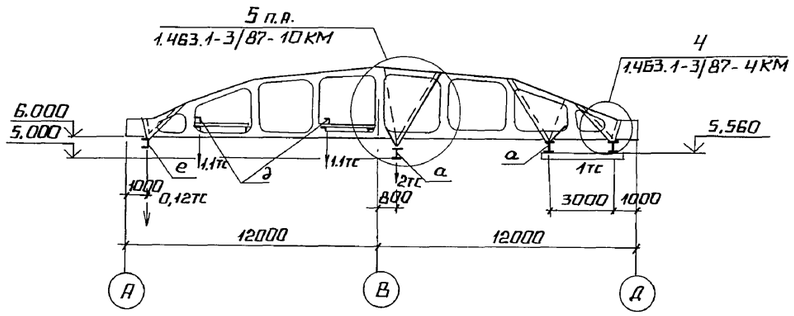

а-а

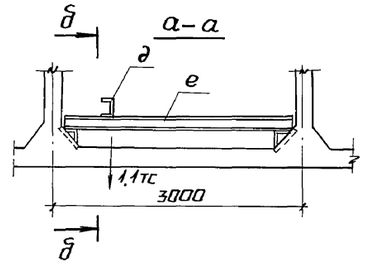

в-в

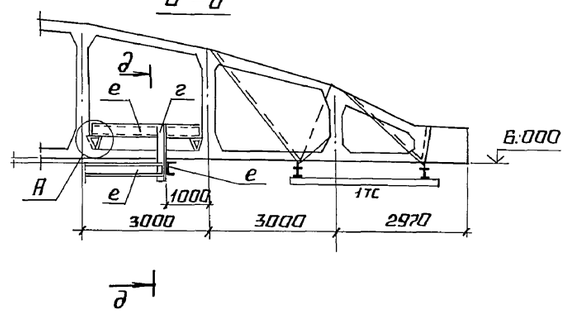

г-г

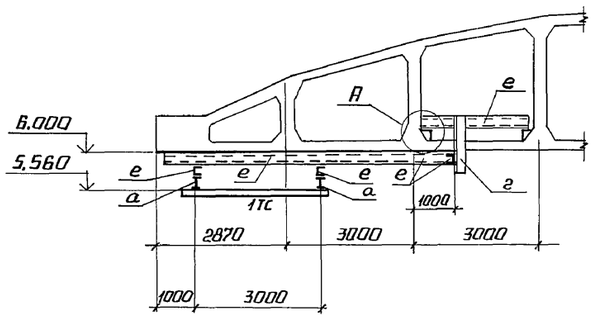

б-б

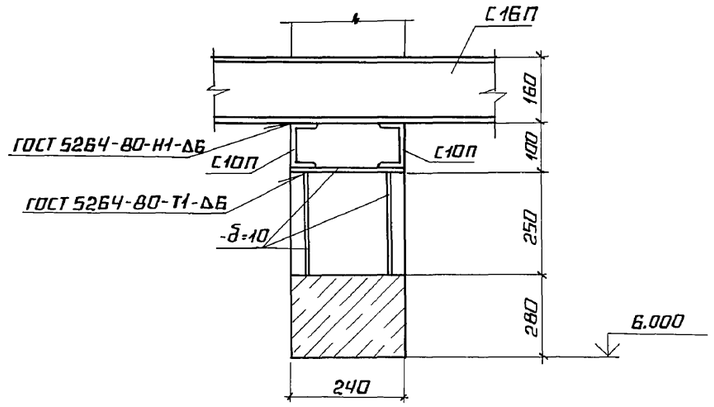

д-д

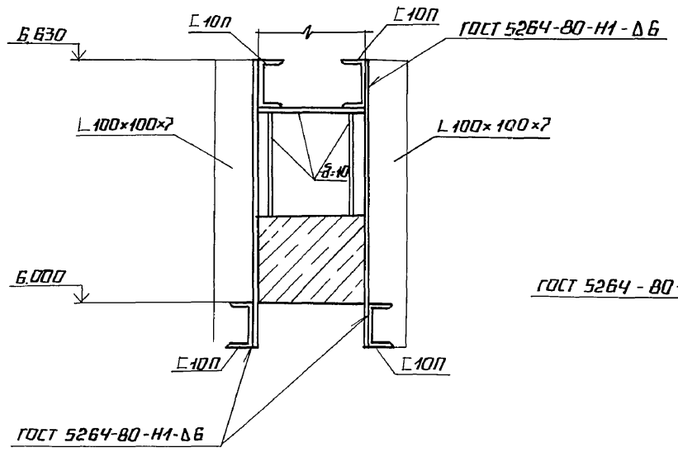

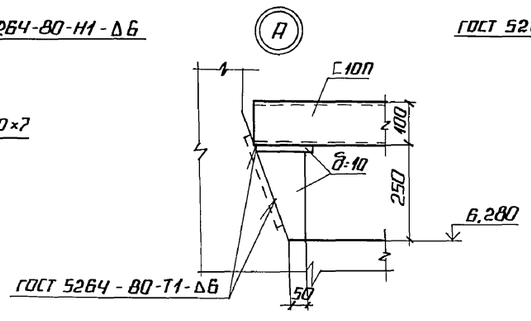

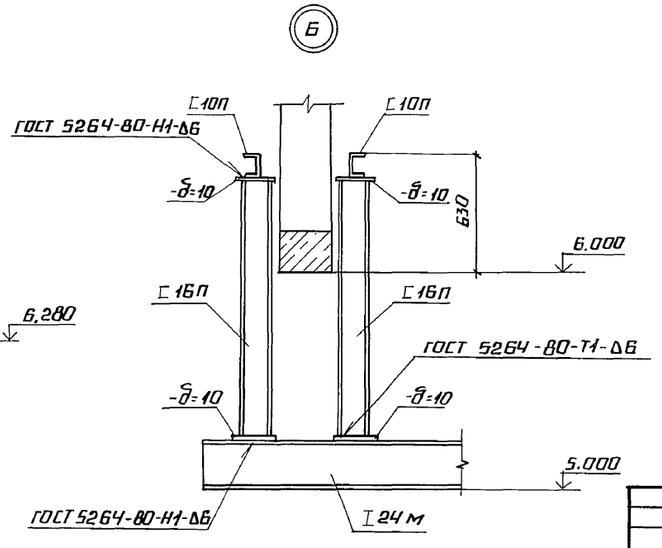

ГИП	НИДБАЛЬСКИЙ		
НАЧ. ОТД.	ГУТЕРЕРСКИЙ		
Н. КОНТР.	ШУЛЬГИНА		
ГЛ. КОНТР.	АНДРИЕВСКАЯ		
НАЧ. ГР.	ШУЛЬГИНА		
КОНСТР. II	КУКОВИЦА		
КОНСТР. II	КОНЬКОВА		

ТП 903-1-278.90 КМ

КОТЕЛЬНАЯ С 4 КОТЛАМИ ДЕ-25-14ГМ. ОТКРЫТАЯ СИСТЕМА ТЕПЛОСНАБЖЕНИЯ. ЗДАНИЕ ИЗ СБ. Ж/Б. КОНСТРУКЦ.

СХЕМА РАСПОЛОЖЕНИЯ ПОДВЕСНЫХ ПУТЕЙ И ПОДВЕСОК КАБЕЛЕЙ. РАЗРЕЗЫ 3-3; а-а; в-в; г-г. УЗЕЛ Б.

СТАДИЯ	ЛИСТ	ЛИСТОВ
Р	5	

ЛАТГИПРОПРОМ

ПРИВЯЗАН

ИНВ. №

ИНВ. № ПОДЛ. | ПОДПИСЬ И ДАТА | ВЗАМ. ИНВ. №

24218-08 65 КОПИРОВАЛ А2 ФОРМАТ А2

АЛЬБОМ 6

СХЕМА РАСПОЛОЖЕНИЯ ОПОР ПОД ТРУБОПРОВОДЫ

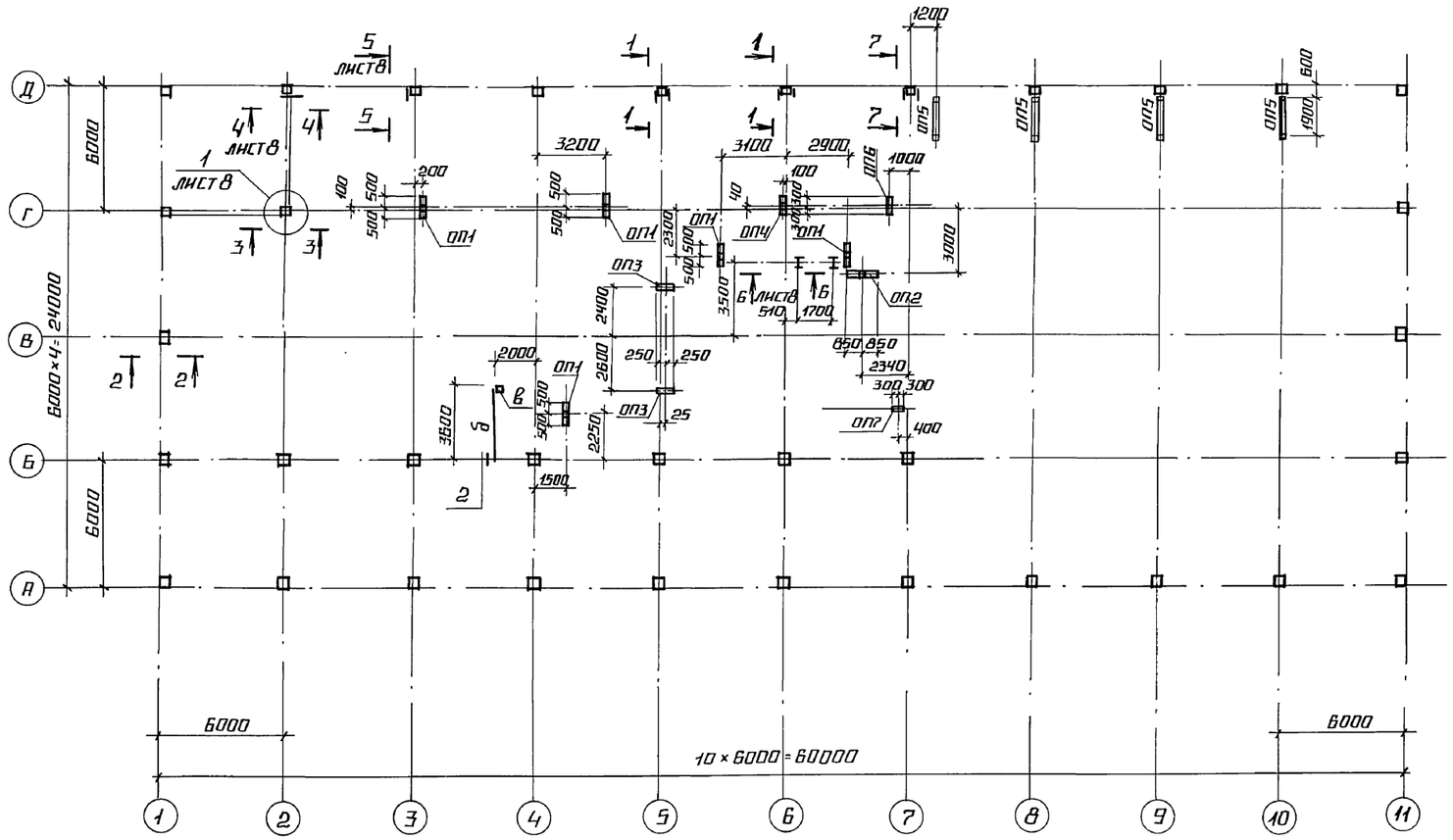

ВЕДОМОСТЬ ЭЛЕМЕНТОВ К СХЕМЕ РАСПОЛОЖЕНИЯ ОПОР ПОД ТРУБОПРОВОДЫ

Марка	Сечение: эскиз	Поз.	Состав	Расчетные усилия: M кНм	N кН	Q кН	Группа конструкции	Марка металла	Примечание
а	[		[16П				3	Вст3пс6-1	
б	[		[10П					Вст3 кп2	
в	□		□120×120×4					Вст3 сп5	
е	—		-δ10	конструктивно				Вст3пс6-1	

1-1; 7-7

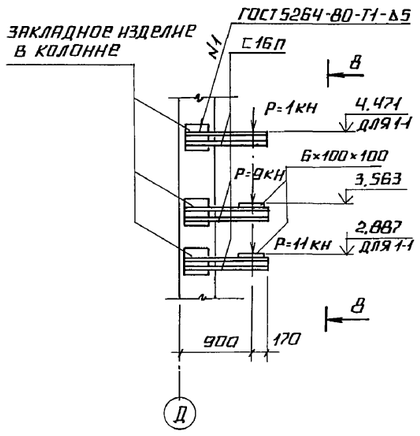

2-2

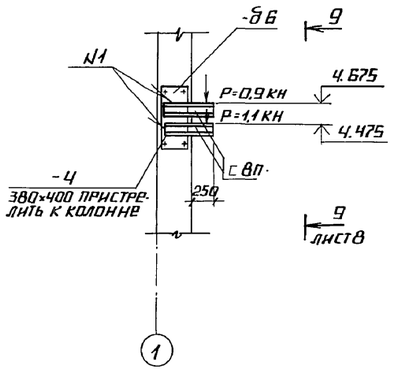

3-3

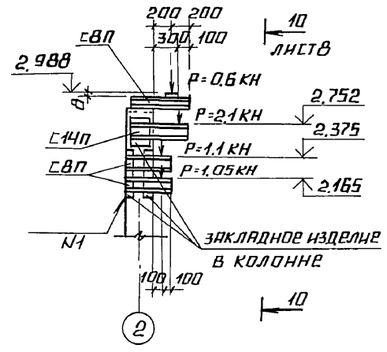

В-В

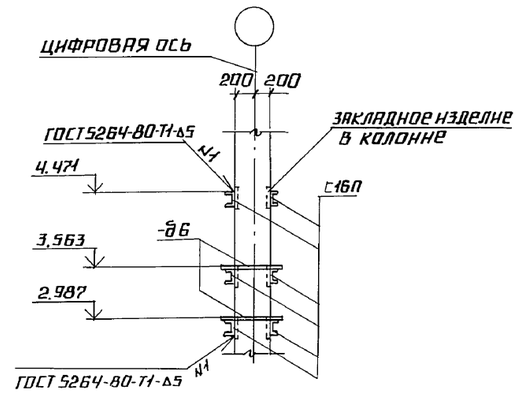

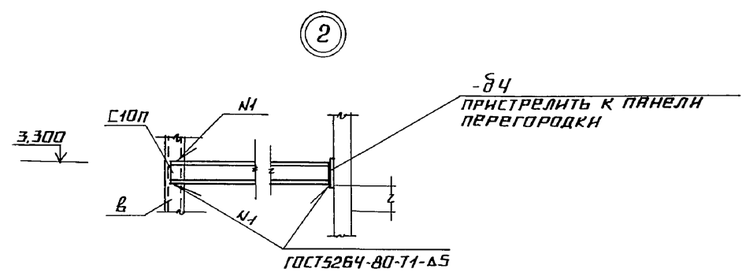

СОГЛАСОВАНО

ТМ	Упрящмакс	
ТС	Шуракс	
ЭО	Бикмаиов	

Инв. № подл.	Подпись и дата	Взам. инв. №

ПРИВЯЗАН

Инв. №

ГИП	Индбальский		
Нач. отд.	Гутерерский		
Н.контр.	Андриевская		
Гл.спец.	Андриевская		
Рук. гр.	Шульгина		
Инженер	Куковица		
Техник	Шолотюк		

ТП 903-1-278.90 КМ

Котельная с 4 котлами ДЕ-25-14ГМ. Открытая система теплоснабжения. Здание из сб. ж/б конструкц.

Схема расположения опор под трубопроводы.

Стадия	Лист	Листов
Р	6	

ЛАТГИПРОПРОМ

24218-08 66 Копировал Формат А2

Альбом 6

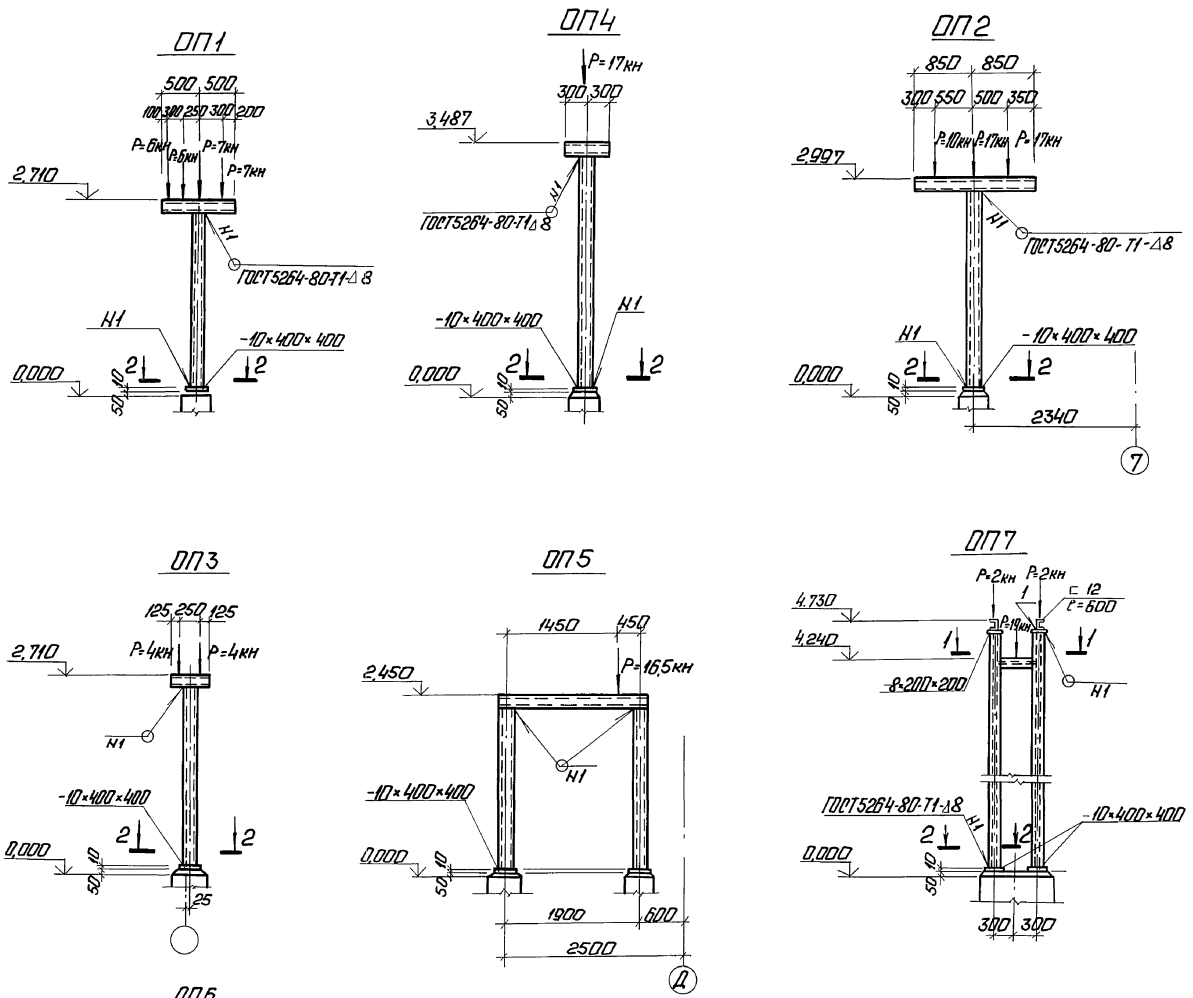

Ведомость элементов к листу 7

Марка	Сечение: Эскиз	Поз.	Состав	Усилие: Q тс	N тс	M тсм	Группа конст.	Марка металла	Примечание
ОП1	1 2	1	□ 160×5				3	Вст3сп5	см. п. 1
		2	□ 160×5						
ОП2	1 2	1	□ 160×5						см. п. 1
		2	□ 160×5						
ОП3	1 2	1	□ 160×5						см. п. 1
		2	□ 160×5						
ОП4	1 2	1	□ 160×5						см. п. 1
		2	□ 160×5						
ОП5	1 2	1	□ 160×5						см. п. 1
		2	□ 160×5						
ОП6	1 2	1	I 14					Вст3кп2	см. п. 1
		2	I 14						
ОП7	2 1	1	I 14						
		2	I 14						
МБ1	1 2 2 3	1	I 35Б2				2	Вст3сп5-1	см. п. 1
		2	-δ=8						
		3	-δ=10						

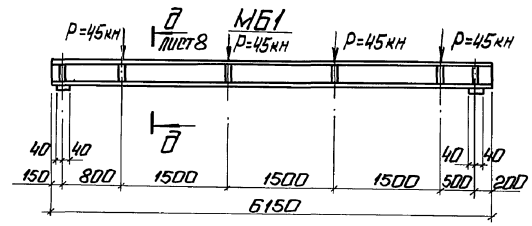

1. Нагрузки на конструкции даны непосредственно на схемах.

Привязан

Инв. №

ГИП	Нидбальский		ТП 903-1-278.90 КМ
Нач. отд.	Чуттерский		Котельная с 4 котлами ДЕ-25-14ГМ. Открытая система теплоснабжения. Здание из сб. ж/б констр.
Н. контр.	Андриевский		Стадия Р · Лист 7 · Листов
Гл. конст.	Андриевский		
Рук. гр.	Шульгина		Схема расположения опор под трубопроводы ОП1... ОП7. Балка МБ1.
Инж.	Куковина		ЛАТГИПРОПРОМ
Техник	Шопотюк		

Инв. № подл. | Подп. и дата | Взам. инв. №

24218-08 67 Копировал: Формат А2

Альбом 6

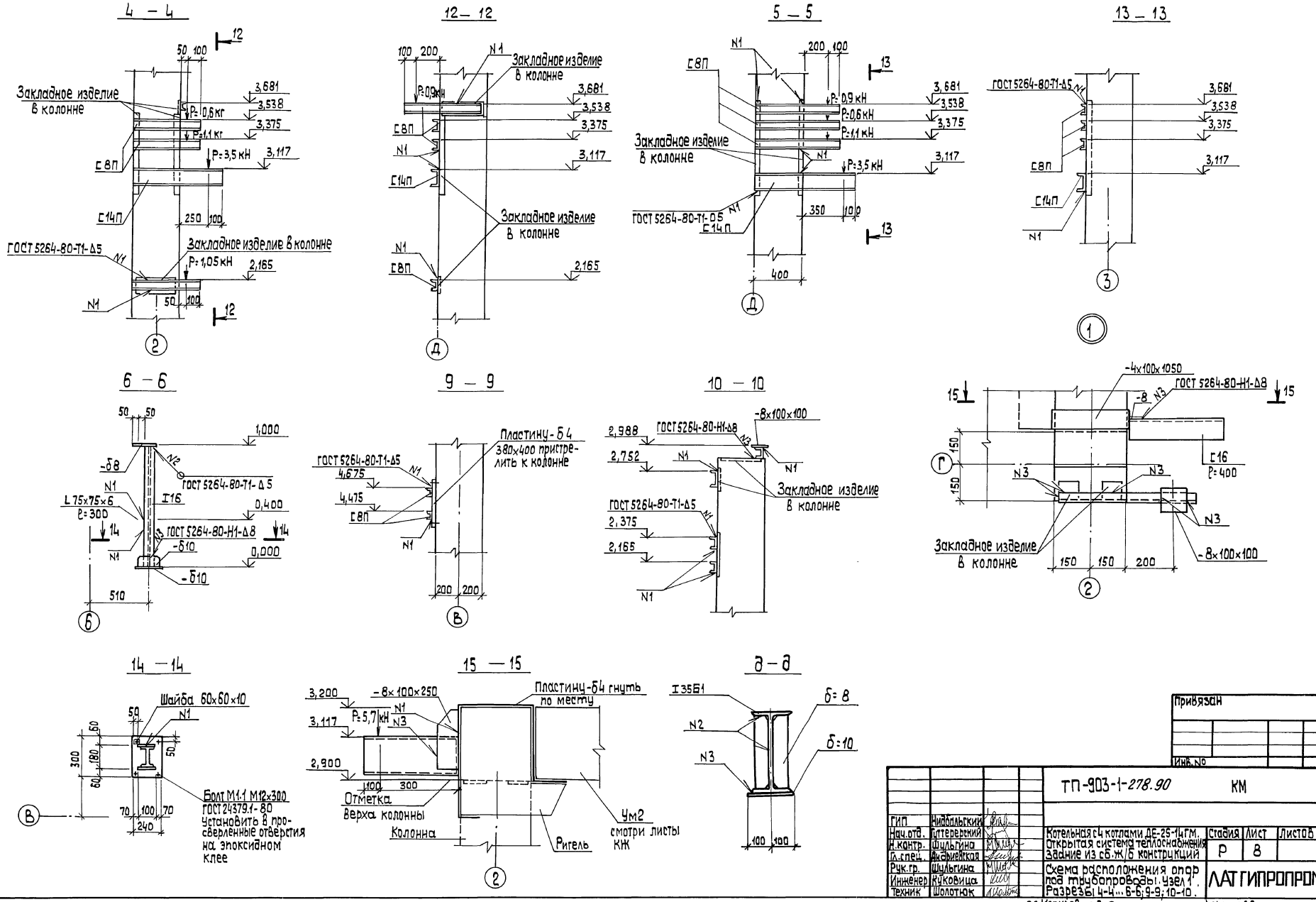

				ТП-903-1-278.90 КМ			
ГИП	Нибольский						
Нач.отд.	Гутерерский			Котельная с 4 котлами ДЕ-25-14ГМ. Открытая система теплоснабжения. Задание из сб.ж/б конструкций	Стадия	Лист	Листов
Н.контр.	Шульгина				Р	8	
Гл.спец.	Ахмейтова						
Рук.гр.	Шульгина			Схема расположения опор под трубопроводы. Узел 1. Разрезы 4-4...6-6; 9-9; 10-10.	ЛАТГИПРОПРОМ		
Инженер	Кучовица						
Техник	Шолотюк						

Привязан

Инв. №

Взам. инв.№ | Подп. и дата | Инв. № подл.

24218-08 68 Копировал

Формат А2

Альбом 6

Схема расположения ПМ1

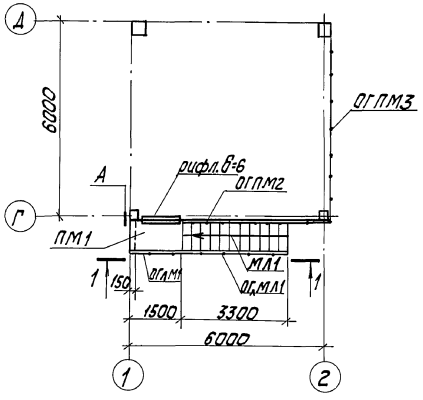

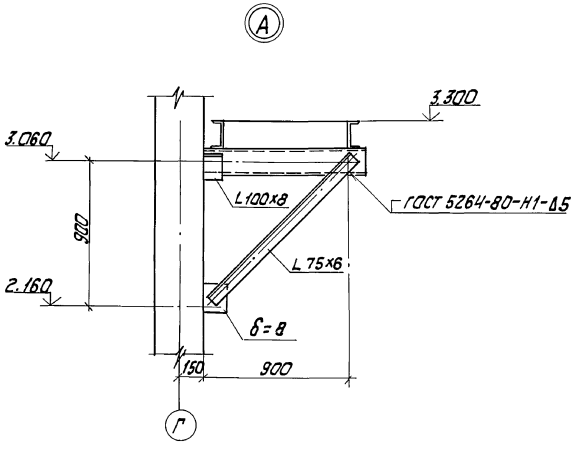

1-1

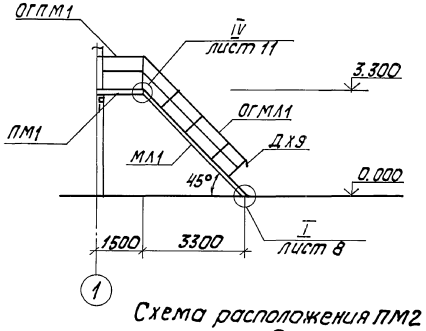

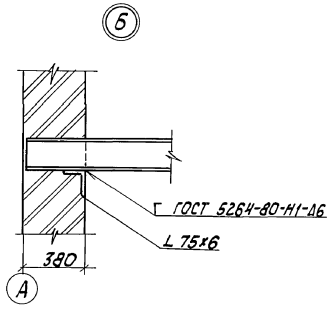

Схема расположения ПМ2

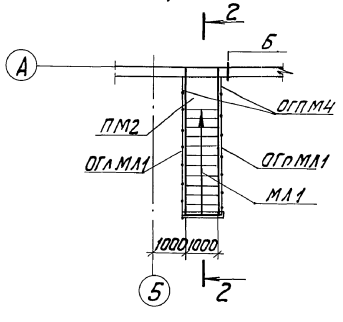

2 - 2

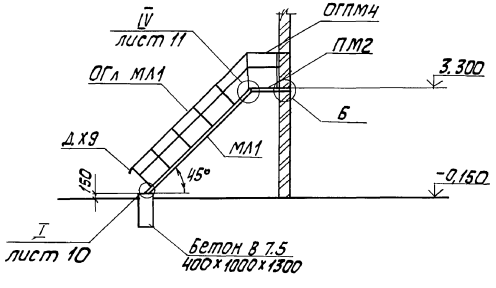

Ведомость элементов на лист 9

Марка	Сечение: Эскиз	Поз.	Состав	Расчетные усилия: M кнм	N кн	Q кн	Группа конст.	Марка метала	Примечание
а	⊏		⊏ 16				4	ВСт3пс6	
б	L		L 100x8	конструктивно					
в	L		L 75x75x6						
г	—		б=8	конструктивно				ВСт3сп5-1	
				Площадки					
ПМ1	1.450.3-3 Вып.0			ПМХФ-15.8			4	Вст3кп2	1 шт.
ПМ2				ПМХФ-9.8					1 шт.
				Ограждение площадок					
ОГПМ1				ОГПМХэб-10.15					1 шт.
ОГПМ2				ОГПМХэб-10.48а					1 шт.
ОГПМ3				ОГПМХэб-10.54а					1 шт.
ОГПМ4				ОГПМХэб-10.9					3 шт.
ОГПМ5				ОГПМХэб-10.60					2 шт.
ОГПМ6				ОГПМХэб-10.24					1 шт.
				Лестницы					
МЛ1				МЛХФ45-36.8а					2 шт. Н=380
				Ограждение лестниц					
ОГлМЛ1				ОГлМЛХэб-10.36а					2 шт.
ОГлМЛ1				ОГлМЛХэб-10.36а					1 шт.

Схема ограждения площадки на отм. 3.300

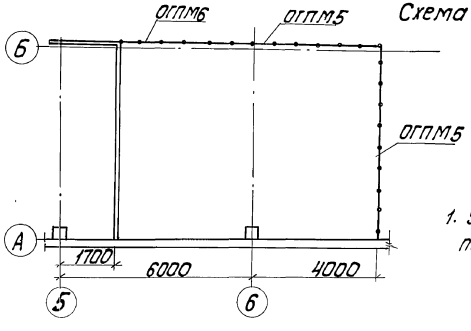

1. Узлы замаркированы по серии 1.450.3-3 Вып.0

Привязан			
Инв. №			

ТП 903-1-278.90					КМ		
ГИП	Жидальский						
Нач.отд.	Зуттерерский		котельная с 4 котлами ДЕ-25-14ГМ. Отк.выпар система теплоснабжения здание из сборных ж.б. конструкций.	Стадия	Лист	Листов	
Н.контр.	Шульгина			Р	9		
Гл.констр.	Андриевская						
Нач.гр.	Шульгина		Схемы расположения ПМ1, ПМ2; схема ограждения площадки на отм. 3.300	ЛАТГИПРОПРОМ			
Инженер	Куковина						
Констр.	Конькова						

Инв. № подл. | Подп. и дата | Взамен инв. №

копировал Ж.

формат А2

Альбом 6

Ведомость рабочих чертежей основного комплекта А3

Лист	Наименование	Примечание
1	План на отм.-1,750; -1,350; 0,000. Узлы 1...3. Общие данные.	

Ведомость ссылочных и прилагаемых документов

Обозначение	Наименование	Примечание
	Ссылочные документы	
4.400-12	Антикоррозионная защита полов и подземной части фундаментов под оборудование.	
ГПИ Сантехпроект м 1984 г.	Рекомендации по проектированию складов соли и натрий-катионитных установок с уменьшенным расходом соли на регенерацию катионита Ж3-171.	
ВНИПИ „Энергопром" Союзэнергозащита м 1981 г.	Системы противокоррозийных покрытий внутренних поверхностей оборудования трубопроводов и строительных конструкций тепловых электростанций.	
	Прилагаемые документы	
ТП 903-1-278.90 Альбом 16 А3.ВМ	Ведомости потребности в материалах	

Условия эксплуатации конструкций зданий и сооружений

Номер (обозначение) наименование отметки, координационные оси помещения (участка) объекта защиты	Характеристика жидких сред: Наименование или химический состав	Концентрация мг/л, г/л, %	Температура, °С	Интенсивность воздействия агрессивной среды на полы	Механические воздействия на полы	Вид уборки пола	Вид защиты
Склад соли	Раствор NaCl	26% насыщ.	65	большая	—		См. черт.
Дренажный канал КНм2	Раствор NaCl	26%	18	большая	—	гидроуборка	См. черт.
Пол насосной и приямок	Раствор NaCl	26%	18	большая	—	гидроуборка	См. черт.

Агрессивные воздействия

№ помещения участка	Наименование оборудования	Марка фундамента	Характер агрессивного воздействия	№ узла защиты	Особые условия эксплуатации
1	Склад соли		NaCl - 26%	2	
2	Дренажный канал приямок	КНм2 ПРм1	NaCl - 26%	1,3	
3	Пол насосной и приямок		NaCl - 26%	1,3	

Типовой проект разработан в соответствии с действующими нормами и правилами и предусматривает мероприятия, обеспечивающие взрывную, взрывопожарную и пожарную безопасность при эксплуатации зданий.

Главный инженер проекта: (Нидбальский)

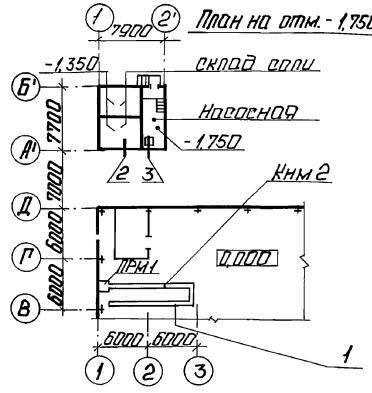

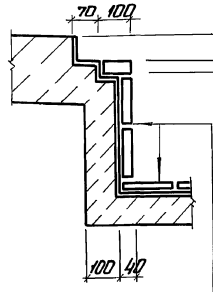

Плитка кислотоупорная керамическая марки КС ГОСТ 961-84 на кислотоупорной силикатной замазке с уплотняющей добавкой и разделкой швов (ТД К-2/1 серии 4.400-12)
Прослойка из силикатной замазки с уплотняющей добавкой - 7мм
2 слоя полиизобутилена ПСГ на клее N88Н (ТУ38-105106 1-76) - 3мм
Ж/б пол и стенки канала (приямка)

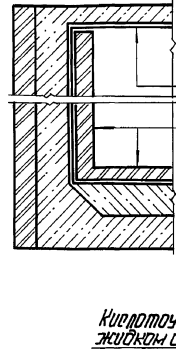

3 слоев окраски составом на основе огрунтовки ЭП-00-10 ГОСТ 10277-76 Общей толщиной - 130 мкм
Кирпичоупорный кирпич КП КЛБ ГОСТ 474-80 на портландцементном растворе с расшивкой швов замазкой марки „Арзамит-5"
2 слоя рубероида по ГОСТу 10923-75 приклеенных битумом БН-70/30
Ж/б пол и стены емкости

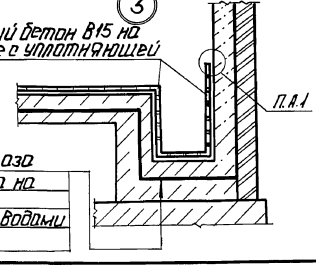

Кирпичоупорный бетон В15 на жидком стекле с уплотняющей добавкой

Окраска лаком БТ-783 за 2 раза
Оклейка 2 слоями рубероида на битуме БН-70/30 для варианта с грунтовыми водами (см. примечание п.5)

Ведомость объемов антикоррозийных работ по объектам защиты

Наименование	Объемы работ, м²					Итого
	Склад соли		Дренажный канал КНм2 ПРм1	Приямок в насосной	Насосная склада соли	
	Пол стенки	Лоток пол	Лоток пол стенки		Пол	
Окраска лаком БТ-783 за 2 раза. Оклейка 2 слоями рубероида на битуме БН-70/30 (только для варианта с грунтовыми водами)	—	—	—	1,8	24,6	26,4
2 слоя полиизобутилена ПСГ на клее N88Н (ТУ 38-105106 1-76)	—	—	25	1,8	24,6	51,4
Плитка кислотоупорная керамическая марки КС ГОСТ 961-84 на кислотоупорной силикатной замазке с уплотняющей добавкой и разделкой швов - 300 мм	—	—	1,7	1,8	24,6	43,4
3 слоев окраски составом на основе огрунтовки ЭП-00-10 ГОСТ 10277-76 толщиной 130 мкм	—	19,0	—	—	—	19,0
Облицовка из кислотоупорного кирпича КП КЛБ ГОСТ 474-80 на портландцементном растворе с расшивкой швов замазкой марки „Арзамит-5". Оклейка 2 слоями рубероида на битуме.	8,7 м³	—	—	—	—	8,7 м³
Кислотоупорный бетон В15 на жидком стекле с уплотняющей добавкой (фуриловый спирт 3% и сопанжиелый анилин (ГОСТ 5243-77) - 0,4% от веса жидкого стекла), которая вводится при затворении бетона - 100.	—	—	—	1,8	24,6	26,4
Прослойка из кислотоупорной силикатной замазки с уплотняющей добавкой фуриловым спиртом (ТД К 1/2 сер. 4.400-12).	—	—	25	1,8	24,6	51,4

Общие указания

1. Рабочие чертежи антикоррозийной защиты разработаны на основании документов, указанных в общих данных комплекта марки АР.
2. За условную отметку 0,000 принят уровень пола 1 этажа котельной.
3. Работы по антикоррозийной защите выполнять в соответствии с требованиями СНиП 2.03.11-85 „Защита строительных конструкций от коррозии" и СНиП III-4-80 „Техника безопасности в строительстве".
4. До начала подготовки поверхностей под защиту необходимо выполнить испытание емкости склада соли под наливом в течении 3 суток. Исправление дефектов выполнять торкретированием или штукатуркой на расширяющемся цементе.
   Внутреннюю поверхность монолитных каналов и приямков затереть цементным раствором.
5. Для варианта с грунтовыми водами в основании пола насосной и склада соли устраивается сплошная оклеечная гидроизоляция (по листу КЖ-34).

Привязан			
Инв. №			
ТП 903-1-278.90			А3
ГИП	Нидбальский		
Нач. отд.	Чуперский		
Н. контр.	Шульгина		
Гл. арх.	Демидова		
Гл. конст.	Андрияшкина		
Рук. гр.	Шульгина		
Арх.	Пришепа		

Котельная с 4 котлами ДЕ-25-14ГМ. Открытая система теплоснабжения. Здание из сб. ж/б конструкций.

Стадия	Лист	Листов
Р	1	1

План на отм. -1,750; -1,350; 0,000. Узлы 1...3. Общие данные.

ЛАТГИПРОПРОМ

Согласовано: Т.М. Хим. Жуковский

Инв. № подл. | Подп. и дата | Взам. инв. №

24218-08 (70) Копировал: Хомяков

Формат А2