# ТИПОВОЙ ПРОЕКТ
# 903-2-14

# УСТАНОВКА МАЗУТОСНАБЖЕНИЯ Q=6,5/11 м³/ч P=25/10 кгс/см² С НАЗЕМНЫМИ МЕТАЛЛИЧЕСКИМИ РЕЗЕРВУАРАМИ 2×2000 м³

## АЛЬБОМ I ЧАСТЬ 2

МАЗУТОНАСОСНАЯ.
АРХИТЕКТУРНО-СТРОИТЕЛЬНАЯ ЧАСТЬ.

бетонирование

164.13-02
Цена: 4.03

Инв 1·4·3-02

| | | | | |
|---|---|---|---|---|
| | | | | Привязан: |
| | | | | |
| | | | | Инв. № |

ЗАКАЗ № 1260 ТИРАЖ 600 ЭКЗ. ЦЕНА 4 РУБ. 03 КОП.

КАЗАХСКИЙ ФИЛИАЛ ЦЕНТРАЛЬНОГО ИНСТИТУТА ТИПОВОГО ПРОЕКТИРОВАНИЯ
480070 г. АЛМА-АТА, ДЖАНДОСОВА, 2

# ТИПОВОЙ ПРОЕКТ
# 903-2-14

# УСТАНОВКА МАЗУТОСНАБЖЕНИЯ Q=6,5/11 м³/ч P=25/10 кгс/см²
# С НАЗЕМНЫМИ МЕТАЛЛИЧЕСКИМИ РЕЗЕРВУАРАМИ 2×2000 м³
# АЛЬБОМ I ЧАСТЬ 2

## СОСТАВ ПРОЕКТА

| | |
|---|---|
| Альбом I часть 1 | Мазутонасосная. Части: технологическая, автоматизация, электротехническая, санитарно-техническая, тепловые сети. |
| Альбом I часть 2 | Мазутонасосная. Архитектурно-строительная часть. |
| Альбом I часть 3 | Мазутонасосная. Нетиповые изделия архитектурно-строительной части. |
| Альбом I часть 4 | Мазутонасосная. Блоки технологического оборудования. |
| Типовой проект 903-2-11 Альбом II часть 1 | Сооружения слива и приема мазута и жидких присадок. Части: технологическая, архитектурно-строительная, автоматизация, электротехническая |
| Типовой проект 903-2-11 Альбом II часть 2 | Сооружения слива и приёма мазута и жидких присадок. Нетиповые изделия архитектурно-строительной части. |
| Альбом III | Резервуарный парк. Части: технологическая, архитектурно-строительная, автоматизация, электротехническая, отопление и вентиляция. |
| Альбом IV | Генеральный план, инженерные сети. Части: технологическая, архитектурно-строительная, автоматизация, электротехническая, водопровод и канализация, тепловые сети. |
| Альбом V часть 1 | Задание заводу-изготовителю на щиты автоматики и КИП. |
| Альбом V часть 2 | Задание заводу-изготовителю на щиты управления крупноблочные. |
| Типовой проект 903-2-11 Альбом V | Металлоконструкции вспомогательного оборудования и устройств. |
| Альбом VII часть 1 | Сметы. Общая часть. |
| Альбом VII часть 2 кн 1;2 | Сметы. Мазутонасосная |
| Типовой проект 903-2-11 Альбом VII часть 3 | Сметы. Сооружения слива и приёма мазута и жидких присадок |
| Альбом VII часть 4 | Сметы. Резервуарный парк. |
| Альбом VII часть 5 | Сметы. Генеральный план, инженерные сети |
| Альбом VIII часть 1 | Заказные спецификации. Мазутонасосная. |
| Типовой проект 903-2-11 Альбом VIII часть 2 | Заказные спецификации. Сооружения слива и приёма мазута и жидких присадок. |
| Альбом VIII часть 3 | Заказные спецификации. Резервуарный парк. |
| Альбом VIII часть 4 | Заказные спецификации. Инженерные сети. |

| | | | | |
|---|---|---|---|---|
| | | | | Привязан: |
| | | | | |
| | | | | |
| | | | | |
| Инв. № | | | | |

## ПРИМЕНЕННЫЕ ТИПОВЫЕ ПРОЕКТЫ.

| | |
|---|---|
| Типовой проект 109-1-109 Альб. I, III | Резервуар стальной горизонтальный для нефтепродуктов емкостью 25 м³ (распространяет Казахский филиал ЦИТП) |
| Типовой проект 109-1-55 Альб. I, III | Стальной вертикальный цилиндрический резервуар для нефти и нефтепродуктов емкостью 2000 м³ (распространяет Казахский филиал ЦИТП). |
| Типовой проект 902-2-158 Альб. I, II, III | Нефтеловушка из сборных железобетонных элементов на расход воды 10 л/с (распространяет ЦИТП г. Москва). |
| Типовой проект 4-18-84 г. Альб. I, II, III, IV | Резервуар для воды емкостью 500 м³ железобетонный прямоугольный заглубленный (распространяет Свердловский филиал ЦИТП). |

Разработан
проектным институтом
ЛАТГИПРОПРОМ
Госстроя Латвийской ССР

Директор института Ю. Алексеенко
Главный инженер проекта А. Дуган

Утвержден и введен в действие
институтом Латгипропром
Госстроя Латвийской ССР
Приказ № 251 от 11 октября 1979 г.

# Содержание альбома


| Марка | Наименование | Стр. |
|---|---|---|
| | Архитектурно-строительная часть | |
| | Содержание альбома | 2 |
| | Пояснительная записка | 3 |
| АР-1 | Общие данные (начало) | 4 |
| АР-2 | Общие данные (продолжение) | 5 |
| АР-3 | Общие данные (окончание) | 6 |
| АР-4 | План на отм. 0,000. Разрезы 1-1; 2-2 фасады, фрагмент плана 1. (Вариант с кирпичными стенами) | 7 |
| АР-5 | План на отм. 0,000. Разрезы 1-1; 2-2. фасады, фрагмент плана 1 (каркасный вариант) | 8 |
| АР-6 | Планы на отм. -4,000. Разрезы 3-3 ÷ 7-7. Схема расположения молниеотвода на кровле. | 9 |
| АР-7 | Схема расположения закладных деталей в стенах. | 10 |
| АР-8 | Пристройка для хранения пожарного инвентаря. Планы на отм. 0,000. Разрезы 1-1; 2-2; 3-3. фасады | 11 |
| | Конструкции железобетонные | |
| КЖ-1 | Общие данные (начало) | 12 |
| КЖ-2 | Общие данные (продолжение 1) | 13 |
| КЖ-3 | Общие данные (продолжение 2) | 14 |
| КЖ-4 | Общие данные (окончание) | 15 |
| КЖ-5 | Маркировочная схема фундаментов (вариант с кирпичными стенами) | 16 |
| КЖ-6 | Маркировочная схема фундаментов и фундаментных балок. (каркасный вариант) | 17 |
| КЖ-7 | Маркировочная схема фундаментов и фундаментных балок. Узлы „5", „6" Сечение „1-1" (каркасный вариант) | 18 |
| КЖ-8 | Монолитные фундаменты ФА1-1а ÷ ФА1-12 (каркасный вариант) | 19 |
| КЖ-9 | Монолитные фундаменты ФА1-1в; ФА1-4в, ФА1-5в (каркасный вариант) | 20 |
| КЖ-10 | Маркировочная схема фундаментов под пристройку для хранения пожарного инвентаря | 21 |
| КЖ-11 | Маркировочный план подземных конструкций. | 22 |
| КЖ-12 | Подземные конструкции. Разрезы „2-2" ÷ „7-7" Сечения | 23 |
| КЖ-13 | ФОм 1 Опалубка и армирование Узел „3" Разрезы „8-8" ÷ „9-9" Приямок | 24 |
| КЖ-14 | Площадка теплообменников на отм. 0,000 Фундаменты ФОм2 ÷ ФОм4 | 25 |
| КЖ-15 | Маркировочные схемы балок, плит покрытий ОП1, ОП2 (вариант с кирпичными стенами) | 26 |
| КЖ-16 | Маркировочные схемы колонн, балок и плит покрытия (каркасный вариант) | 27 |
| КЖ-17 | Маркировочные схемы стоек фахверка насадок и опорных сталиков (каркасный вариант) | 28 |
| КЖ-18 | Маркировочные схемы стеновых панелей (каркасный вариант) | 29 |
| КЖ-19 | Фрагменты „5 ÷ 12". Узлы „1", „2" (каркасный вариант) | 30 |
| КЖ-20 | Монолитный приямок ПРм1 Опалубка (вариант с кирпичными стенами) | 31 |
| КЖ-21 | Монолитный приямок ПРм1 Опалубка. Сечения „3-3". Узлы „2", „3" (вариант с кирпичными стенами). | 32 |
| КЖ-22 | Монолитный приямок ПРм1 Армирование (вариант с кирпичными стенами) | 33 |
| КЖ-23 | Монолитный приямок ПРм1 Армирование. Сечения „3-3 ÷ 5-5". Узел 5. Спецификации (вариант с кирпичными стенами) | 34 |
| КЖ-24 | Монолитный приямок ПРм1 Опалубка (каркасный вариант) | 35 |
| КЖ-25 | Монолитный приямок ПРм1 Опалубка. Узлы „3-5". Сечения „2-2" ÷ „5-5" (каркасный вариант) | 36 |
| КЖ-26 | Монолитный приямок ПРм1 Армированые (каркасный вариант) | 37 |
| КЖ-27 | Монолитный приямок ПРм1 Армирование. Сечения „5-5" ÷ „9-9" Спецификаши (каркасный вариант) | 38 |
| КЖ-28 | Маркировочная схема монолитных конструкций в осях „А-Б" „3-4" ПРм1 Пм1. Опалубка и армирование. | 39 |
| | Конструкции металлические | |
| КМ-1 | Общие данные (начало) | 40 |
| КМ-2 | Общие данные (продолжение 1) | 41 |
| КМ-3 | Общие данные (продолжение 2) | 42 |
| КМ-4 | Общие данные (окончание) | 43 |
| КМ-5 | Техническая спецификация металла для специализированных заводов. | 44 |
| КМ-6 | Маркировочные схемы крепления стальных переплётов (вариант с панельными стенами). Маркировочные схемы подвесного транспорта. | 45 |
| КМ-7 | Маркировочные схемы опор под трубопроводы. Опоры ОП1 ÷ ОП7; ОП11, ОП12; ОП15; ОП16 | 46 |
| КМ-8 | Опоры ОП8; ОП9; ОП10; ОП13; ОП14 | 47 |
| КМ-9 | Опора ОП17. Маркировочный план ограждений и лестницы в осях „А-Б" и „3-4". Элемент плана 1 | 48 |
| КМ-10 | Опорные конструкции под блоки тепломеханического оборудования Р1 ÷ Р3 | 49 |
| КМ-11 | Опорные конструкции под блоки тепломеханического оборудования Р4, Р5 | 50 |
| КМ-12 | Опорные конструкции под блоки тепломеханического оборудования Р6, Р7. | 51 |


Альбом I часть 2

Типовой проект 903-2-14

Инв. № подл. | Подп. и дата | Взам. инв. №

Привязан

Инв. №

| | | | |
|---|---|---|---|
| Гл. инж. пр. | Дымаи | | |
| Нач. отд. | Малиневский | | |
| Н. контр. | Андриевский | | |
| Гл. констр. | Андриевский | | |
| Рук. гр. | Цунзинг | | |
| Ст. инж. | Лозинов | | |
| Ст. техн. | Леонова | | |

ТП 903-2-14

Установка мазутоснабжения Q=6,5/1м³/ч, P=2%/пожасн 2 с наземными металлическими резервуарами 2×2000м³

Мазутонасосная

Стадия Р | Лист | Листов

Содержание альбома

Госстрой Латв ССР ЛАТГИПРОПРОМ г. Рига

Копировал

Формат 22Г

## Архитектурно-строительные решения
### Общая часть

Проект здания мазутонасосной разработан для строительства в районах со следующими природными условиями:

а) расчетная зимняя температура наружного воздуха (средняя наиболее холодной пятидневки) -20°С; -30°С; -40°С

б) скоростной напор ветра для I, II, III и IV географических районов

в) вес снегового покрова для I, II, III и IV районов. Сочетания IV ветрового и V снегового районов не рассматриваются

г) рельеф территории спокойный, грунтовые воды отсутствуют, сейсмичность не выше 6 баллов

д) грунты непучинистые непросадочные со следующими нормативными характеристиками:

$\varphi_н$ -28°; $c_н$=0,05кг/см²; E=150кг/см²; $\gamma_н$=1,8т/м³ тип местности А по СНиП II-6-74

### Объемно-планировочные решения.

Здание мазутонасосной относится по капитальности к II классу сооружений, по долговечности ко II степени. По взрыво-пожарной опасности производства помещение насосной-категории „Б" остальные помещения-категории „Д"

Здание одноэтажное с размерами в плане 18,0 х 12,0 м и высотой 3,6 м до низа строительных конструкций

### Конструктивные решения

Здание мазутонасосной разработано в 2-х вариантах

с кирпичными несущими стенами со сборным железобетонным покрытием и каркасное с навесными панельными стенами

Продольная и поперечная жесткость каркасного здания с навесными панельными стенами обеспечивается жесткой заделкой колонн в стаканы фундаментов и диском покрытия.

I вариант - здание с кирпичными несущими стенами

Фундаменты ленточные из сборных бетонных блоков по ГОСТ 13579-78

Стены из одинарного кирпича М75 на цементном растворе М25 под расшивку швов с наружной стороны

II вариант - каркасное здание с навесными панельными стенами

Фундаменты под колонны монолитные, железобетонные стаканные в инвентарной опалубке по серии 1.412-1/77 в.1, в.2 и из сборных блоков по ГОСТ 13579-78

Фундаментные балки - сборные по серии 1.415-1 вып. 1.

Колонны каркаса - сборные железобетонные по серии 1.423-3 в.1.

Стены из навесных керамзитобетонных панелей с объёмным весом $\gamma$=1100кг/м³ по серии 1.432-5 вып. 1

Для обоих вариантов:

Балки покрытия - сборные железобетонные по серии 1.462-3 вып. 1.

Плиты покрытия - сборные железобетонные по ГОСТ 22701.0-77÷ГОСТ 22701.5-77, комплексные по серии 1.465-10 в.1 утеплитель ячеистый бетон $\gamma$=500кг/м³.

Кровля - рулонная с наружным водостоком.

Каналы, приямки, фундаменты под оборудование - бетонные и железобетонные монолитные.

Перегородки - кирпичные.

Вокруг здания устраивается асфальтовая отмостка по щебеночному основанию шириной 750мм.

Помещение для хранения пожарного инвентаря запроектировано с кирпичными несущими стенами, плиты покрытия - сборные железобетонные по ГОСТ 22701.0-77-ГОСТ 22701.5-77 комплексные по сер. 1.465-10, утеплитель ячеистый бетон $\gamma$=500кг/м³.

### Антикоррозийная защита

Боковые поверхности каналов и приямков, соприкасающиеся с грунтом, покрываются битумной мастикой за 2 раза по холодной битумной грунтовке.

Закладные детали и соединительные элементы для крепления стеновых панелей и элементов покрытия покрываются цинковым покрытием способом металлизации толщиной 150мкм согласно СНиП II 28-73

Остальные закладные детали и металлоконструкции покрываются двумя слоями эмали ПФ-115 по грунтовке ГФ-020 общей толщиной 55 мкм.

### Противопожарные мероприятия

Принятые в проекте конструкции имеют предел, огнестойкости требуемый СНиП для зданий II степени огнестойкости.

В здании предусмотрен хозяйственно-противопожарный водопровод

Необходимость пристройки для хранения пожарного инвентаря (передвижных средств пожаротушения) согласуется при привязке типового проекта с органами Госпожнадзора, исходя из отдаленности профессиональной пожарной части.

### Указания по применению проекта.

Проект разработан для 2-х вариантов здания: с кирпичными стенами и каркасного с навесными панельными стенами и для различных климатических условий

При привязке проекта на заглавных листах и листах монтажных схем выбираются соответствующие применяемому варианту и конкретным климатическим условиям таблицы и переменные данные, а остальные вычеркиваются

Неиспользуемые листы изымаются

Фундаменты обоих вариантов разработаны для III снегового района, I ветрового района и для расчетной температуры наружного воздуха -30°С и дорабатываются в каждом конкретном случае отдельно согласно главе СНиП II-15-74 с учетом реальных климатических и грунтовых условий

Указания по подготовке основания и меры по уплотнению грунтов при обратной засыпке также разрабатываются при привязке проекта с учетом фактических характеристик грунта.

Проект разработан для летних условий производства работ

Конкретные указания по ведению работ в зимних условиях разрабатываются при привязке типового проекта.

Удельный расход основных материалов
(на расчетную единицу)

| Перечень основных материалов | Ед изм | Всего | Наружная стена: Вариант с кирпичными стенами | Наружная стена: Каркасный вариант | Железобетонная дымовая труба | Приямок емкость | Камера управл. (на 2 камеры) |
|---|---|---|---|---|---|---|---|
| Цемента марки 400 | т/т | 0,078 | 0,012 | 0,017 | 0,028 | 0,011 | 0,001 |
| Стали | " | 0,016 | 0,002 | 0,002 | 0,009 | 0,001 | 0,001 |
| Стали приведенной к классу А1 | " | 0,006 | 0,001 | 0,002 | 0,001 | 0,001 | |
| Железобетона и бетона | м³/т | 0,297 | 0,036 | 0,054 | 0,130 | 0,026 | 0,003 |
| в т.ч. сборного | " | 0,066 | 0,014 | 0,018 | 0,025 | 0,015 | 0,001 |
| Лесоматериалов | " | 0,024 | 0,001 | 0,001 | 0,020 | 0,002 | — |
| Кирпича | тыс шт | 0,017 | 0,015 | 0,007 | — | — | 0,002 |

Привязан

Инв. №

| | | | |
|---|---|---|---|
| ГИП | Думан | | |
| Нач.отд. | Ковалевский | | |
| Н.контр. | Лукашевич | | |
| Гл.контр. | Лобачевский | | |
| Рук.гр. | Шульгина | | |
| Ст.инж. | Леонов | | |
| Инж. | Ремизова | | |

ТП 903-2-14

Установка мазутонасосной емкостью 25м³ (1+1) с резервуарами с низкими металлическими обсадными колоннами

| Стадия | Лист | Листов |
|---|---|---|
| Р | | |

Мазутонасосная

Пояснительная записка

Госстрой СССР Латгипроцром

Копировал: Формат 22

Альбом I часть 2

Типовой проект 903-2-14

Инв. № подл. | Подп. и дата | Взам. инв. №

## Ведомость основных комплектов

| Обозначение | Наименование | Примечание |
|---|---|---|
| ТП 903-2-14 АР | Архитектурно-строительные решения | Ал.I ч.2 |
| ТП 903-2-14 КЖ | Конструкции железобетонные | Ал.I ч.2 |
| ТП 903-2-14 КМ | Конструкции металлические | Ал.I ч.2 |
| ТП 903-2-14 ВК | Внутренние водопровод и канализация | Ал.I ч.1 |
| ТП 903-2-14 ОВ | Отопление и вентиляция | Ал.I ч.1 |
| ТП 903-2-14 ТС | Тепловые сети | Ал.I ч.1 |
| ТП 903-2-14 КИП | Автоматизация | Ал.I ч.1 Ал.V |
| ТП 903-2-14 Э | Электротехническая часть | Ал.I ч.1 Ал.V |
| ТП 903-2-14 ТМ | Теплотехническая часть | Ал.I ч.1.4 |

## Ведомость чертежей основного комплекта 903-2- АР

| Формат | Лист | Наименование | Примечание (стр) |
|---|---|---|---|
| А2г | 1 | Общие данные (начало) | 4 |
| " | 2 | Общие данные (продолжение) | 5 |
| " | 3 | Общие данные (окончание) | 6 |
| " | 4 | План на отм. 0.050. Разрезы 1-1; 2-2. Фасады. Фрагмент плана 1. (Вариант с кирпичными стенами) | 7 |
| " | 5 | План на отм. 0.000. Разрезы 1-1; 2-2. Фасады. Фрагмент плана 1. (Каркасный вариант) | 8 |
| " | 6 | Планы на отм.-4.000. Разрезы 3-3÷7-7. Схема расположения молниеотвода на кровле. | 9 |
| " | 7 | Схема расположения закладных деталей в стенах. | 10 |
| " | 8 | Пристройка для хранения пожарного инвентаря Планы на отм 0.000. Разрезы 1-1, 2-2, 3-3. Фасады. | 11 |
| | | | |

## Ведомость примененных и ссылочных документов (вариант с кирпичными стенами)

| Обозначение | Наименование | Примечание |
|---|---|---|
| ГОСТ 14624-69 | Двери деревянные для зданий промышленных предприятий | |
| Сер. 1.136-10 | Двери деревянные внутренние для жилых и общественных зданий по ГОСТ 6629-74. | |
| ГОСТ 12506-67 | Окна деревянные для зданий промышленных предприятий | |
| Сер. 2.435-6 в.2 | Противопожарные двери и ворота промышленных предприятий | |
| Сер. 1.139-1 в.1 | Перемычки для стен из одинарного кирпича. | |

Типовой проект разработан в соответствии с действующими нормами и правилами и предусматривает мероприятия, обеспечивающие взрывную, взрывопожарную и пожарную безопасность при эксплуатации здания.

Главный инженер проекта (Думан)

## (продолжение)

| Обозначение | Наименование | Примечание |
|---|---|---|
| Сер. 2.430-3 в.1,2,3 | Типовые архитектурно-строительные детали промышленных зданий с кирпичными стенами | |
| Сер. 2.460-15 в.1 | Типовые узлы покрытий промышленных зданий в местах установки крышных вентиляторов | |
| Сер. 1.431-6 | Кирпичные перегородки для одноэтажных и многоэтажных производственных зданий | |
| Сер. 2.236-2 в.1 | Детали примыкания оконных и дверных блоков в общественных зданиях. | |
| Сер. 1.494-27 в.2 | Воздухоприемные устройства с подвесными утепленными клапанами | |
| ТП 903-2-14 Альбом I часть 3 | Мазутонасосная. Нетиповые изделия архитектурно-строительной части | |
| Сер. КЭ-01-58 в.2 | Сборные железобетонные перемычки. | |

## Ведомость примененных и ссылочных документов (каркасный вариант)

| Обозначение | Наименование | Примечание |
|---|---|---|
| ГОСТ 14624-69 | Двери деревянные для зданий промышленных предприятий | |
| Сер. 1.136-10 | Двери деревянные внутренние для жилых и общественных зданий по ГОСТ 6629-74 | |
| ГОСТ 12506-67 | Окна деревянные для зданий промышленных предприятий | |
| Сер. 2.435-6 в.2 | Противопожарные двери и ворота промышленных предприятий | |
| Сер. 1.436-4 в.1,2 | Стальные переплеты с повышенным уплотнением и механизмами открывания для отапливаемых зданий промышленных предприятий | |
| Сер. 2.436-2 в.1,2 | Типовые архитектурно-строительные детали оконных проемов со стальными переплетами по сер 1.436-4 для зданий промышленных предприятий | |
| Сер. 2.460-5 в.1 | Архитектурные детали утепленных покрытий одноэтажных промышленных зданий | |
| Сер. 2.430-3 в.3 | Типовые архитектурно-строительные детали промышленных зданий с кирпичными стенами | |
| Сер. 1.431-6 | Кирпичные перегородки для одноэтажных и многоэтажных производственных зданий | |
| Сер. 1.139-1 в.1 | Перемычки для стен из одинарного кирпича. | |
| Сер 2.460-15 в.1 | Типовые узлы покрытий промышленных зданий в местах установки крышных вентиляторов | |
| Сер. 2.236-2 в.1 | Детали примыкания оконных и дверных блоков в общественных зданиях | |
| Сер. 1.494-27 в.2 | Воздухоприемные устройства с подвесными утепленными клапанами | |
| ТП 903-2-14 Альбом I часть 3 | Мазутонасосная. Нетиповые изделия архитектурно-строительной части | |
| | | |

## Основные строительные показатели

| № п/п | Наименование | Ед. изм. | Количество: площадь насосной | Количество: пристройка для хран. пож. инв | Примечание |
|---|---|---|---|---|---|
| 1 | Площадь застройки | м² | 236.1 | 21.6 | |
| 2 | Строительный объем | м³ | 1203.9 | 75.5 | |
| 3 | Общая площадь | м² | 207.3 | 16.9 | |

## Ведомость проемов дверей

| Тип по серии | Проемы: Размер в дверке в×h мм | Проемы: Кол. мест: Мазутонасосная | Проемы: Кол. мест: Пристройка | Элементы заполнения проемов: Марка | Элементы заполнения проемов: Обозначение | Элементы заполнения проемов: Кол. |
|---|---|---|---|---|---|---|
| 1 | 1060 x 2100 | 3 | | Д 56 | ГОСТ 14624-69 | 1 |
| 2 | 2950 x 2400 | | 1 | Д 50 | То же | 1 |
| 3 | 1020 x 2080 | 2 | | Д 37 | " | 1 |
| 4 | 1020 x 2080 | 1 | | Д 37 | " | 1 |
| 5 | 960 x 2050 | 3 | | ПДН-Б | Сер. 2.435-6 в.2 | 1 |
| 6 | 960 x 2050 | 1 | | ПДН-БА | То же | 1 |
| 7 | 720 x 2100 | 1 | | ПДН-1-7 | Сер. 1.136-10 | 1 |

## Спецификация заполнения оконных проемов (вариант с кирпичными стенами)

| Марка | Обозначение | Наименование | Кол: Мазутонасосная | Кол: Пристройка * | Примечание |
|---|---|---|---|---|---|
| | | Проем ОК-1 | | | |
| НС 2-94 | ГОСТ 12506-67 | Оконный блок | 1 | | |
| | | Проем ОК-2 | | | |
| НС1-94 | ГОСТ 12506-67 | Оконный блок | | 1 | |
| | | | | | |
| | | | | | |

## Спецификация заполнения оконных проемов (каркасный вариант)

| Марка | Обозначение | Наименование | Кол: Мазутонасосная | Кол: Пристройка * | Примечан |
|---|---|---|---|---|---|
| | | Проем ОК-1 | | | |
| ПРС-60-1.2 | Сер. 1.436-4, в.1,2 | Оконный блок | 1 | | Нумерация схемы металлических переплетов см листы КМ |
| К1 | Сер. 1.436-4, в.1 | Стальной слив | 2 | | |
| НС1 | То же | Нащельник | 2 | | На здание |
| | | Проем ОК-2 | | | |
| НС1-94 | ГОСТ 12506-67 | Оконный блок | | 1 | |
| | | Проем ОК-3 | | | |
| ПРС-1.5-1.2 | Сер. 1.436-4, в.1,2 | Оконный блок | 1 | | |
| К4 | Сер. 1.436-4, в.1 | Стальной слив | 2 | | |

* Имеется в виду пристройка для хранения пожарного инвентаря (лист АР-8).

Альбом I часть 2

Типовой проект 903-2-14

Инв. № подл. | Подп. и дата | Взам. инв. №

Привязан:

Инв. №

| | | | |
|---|---|---|---|
| Гл. инж. пр. | Дуванов | | |
| Гл. инж. п. | Думан | | |
| Нач. отд. | Бондарева | | |
| Н. контр. | Зайцева | | |
| Гл. арх. | Зайцева | | |
| Гл. конструктор | Бондарева | | |
| Рук. гр. | Шульгина | | |
| Арх. | Ивонина | | |

ТП 903-2-14 АР

Установка мазутоскладения В=6.5 т/м²ч, Р=25(10) кг/см² с наземными металлическими резервуарами 2 x 2000 м³

Мазутонасосная

| Стадия | Лист | Листов |
|---|---|---|
| Р | 1 | 8 |

Общие данные (начало)

Госстрой Латв. ССР ЛАТГИПРОПРОМ г. Рига

Копир. В. Дуванова

Формат 22

## Ведомость перемычек (Вариант с кирпичными стенами)

| Перемычки: Марка по прил. стен | Схема сечения | Кол. мест: Мозутонакопитель | Кол. мест: Пристройка № 1 | Элементы перемычки: Марка | Обозначение | Кол. для толщины стен 380 | Кол. для толщины стен 250 |
|---|---|---|---|---|---|---|---|
| ПР-1 | 380 (250) | 11 | 1 | Б18 | Сер. 1.139-1 в.1 | 3 | 2 |
| ПР-2 | 380 (250) | 5 | | Б13 | То же | 3 | 2 |
| ПР-3 | 380 (250) | | 1 | Б27 | " | 2 | 1 |
| | | | | Б27д | " | 1 | 1 |
| ПР-4 | 380 (250) | 2 | | Б13-1 | Серия КЭ-01-58 в.2 | 1 | |
| | | | | Б12-1 | То же | | 1 |
| ПР-5 | 250 | 3 | | Б13 | Сер. 1.139-1 в.1 | 2 | 2 |
| ПР-6 | 250 | 1 | | Б15 | " | 2 | 2 |
| ПР-7 | 120 | 4 | | Б13 | " | 1 | 1 |
| ПР-8 | | 2 | | БУ13 | " | 1 | 1 |
| ПР-9 | 120 | 1 | | Б22 | " | 1 | 1 |

## Ведомость перемычек (каркасный вариант)

| Перемычки: Марка по прил. стен | Схема сечения | Кол. мест: Мозутонакопитель | Кол. мест: Пристройка № 1 | Элементы перемычки: Марка | Обозначение | Кол. для толщины стен 380 | Кол. для толщины стен 250 |
|---|---|---|---|---|---|---|---|
| ПР-1 | 380 (250) | 5 | | Б13 | Сер. 1.139-1 в.1 | 3 | 2 |
| ПР-2 | 380 (250) | 2 | | Б31 | То же | 3 | 2 |
| ПР-3 | 380 (250) | 1 | 1 | Б18 | " | 3 | 2 |
| ПР-4 | 380 (250) | | 1 | Б27 | " | 2 | 1 |
| | | | | Б27д | " | 1 | 1 |
| ПР-5 | 250 | 3 | | Б13 | " | 2 | 2 |
| ПР-6 | 250 | 1 | | Б15 | " | 2 | 2 |
| ПР-7 | 120 | 4 | | Б13 | " | 1 | 1 |
| ПР-8 | | 2 | | БУ13 | " | 1 | 1 |
| ПР-9 | 120 | 1 | | Б22 | " | 1 | 1 |

## Сводная спецификация к чертежам архитектурно-строительных решений (вариант с кирпичными стенами)

| Марка | Обозначение | Наименование | Кол. Мозутонакопитель | Кол. Пристройка № 1 | Примечание |
|---|---|---|---|---|---|
| | | Изделия деревянные | | | |
| | | Деревянные блоки | | | см. ведомость на листе АР-1 |
| НС1-94 | ГОСТ 12506-67 | Оконный блок | | 1 | |
| НС2-94 | То же | То же | 11 | | |
| | | Изделия бетонные и железобетонные | | | |
| | | При t° -20°С | | | |
| БП2-1 | Сер. КЭ-01-58 в.2 | Перемычка | 2 | | |
| Б13 | Сер. 1.139-1 в.1 | То же | 20 | | |
| БУ13 | То же | " | 2 | | |
| Б15 | " | " | 2 | | |
| Б18 | " | " | 22 | 2 | |
| Б22 | " | " | 1 | | |
| Б27 | " | " | | 1 | |
| Б27д | " | " | | 1 | |
| | | При t° -30°С; -40°С | | | |
| Б13 | Сер. 1.139-1 в.1 | Перемычка | 25 | | |
| БУ13 | То же | то же | 2 | | |
| Б15 | " | " | 2 | | |
| Б18 | " | " | 33 | 3 | |
| Б22 | " | " | 1 | | |
| Б27 | " | " | | 2 | |
| Б27д | " | " | | 1 | |
| БП3-1 | Сер. КЭ-01-58 в.2 | " | 2 | | |
| | | Изделия металлические | | | |
| МН3 | Сер. 2.236-2 в.1 лист 50 | Костыль | 8 шт | | 0.8 кг |
| МН1-2 | Сер. 3.400-6 | Закладное изделие | 22.3м | | 85.9 кг |
| МН3 | ТП 903-2-14 Альбом I ч.3 КЖИ-МН3 | То же | 62.1м | | 621.0 кг |
| МН6 | ТП 903-2-14 Альбом I ч.3 КЖИ-МН6 | " | 144м | | 95.04 кг |
| МН7 | ТП 903-2-14 Альбом I ч.3 КЖИ-МН7 | " | 1 | | 18.42 кг |
| МН12 | ТП 903-2-14 Альбом I ч.3 КЖИ-МН12 | " | 1 | | 7.11 кг |
| МН16 | ТП 903-2-14 Альбом I ч.3 КЖИ-МН16 | " | 2 | | 37.86 кг |
| МН17 | ТП 903-2-14 Альбом I ч.3 КЖИ-МН17 | " | 1 | | 39.16 кг |
| МН18 | ТП 903-2-14 Альбом I ч.3 КЖИ-МН18 | " | 1 | | 25.3 кг |
| МН19 | ТП 903-2-14 Альбом I ч.3 КЖИ-МН19 | " | 1 | | 41.39 кг |

## Сводная спецификация к чертежам архитектурно-строительных решений (каркасный вариант)

| Марка | Обозначение | Наименование | Кол. Мозутонакопитель | Кол. Пристройка № 1 | Примечание |
|---|---|---|---|---|---|
| | | Изделия деревянные | | | |
| | | Дверные блоки | | | см. ведомость на листе АР-1 |
| НС1-94 | ГОСТ 12506-67 | Оконный блок | | 1 | |

| 1 | 2 | 3 | 4 | 5 | 6 |
|---|---|---|---|---|---|
| | | Изделия бетонные и железобетонные | | | |
| | | При t° -20°С | | | |
| Б13 | Сер. 1.139-1 в.1 | Перемычка | 20 | | |
| БУ13 | То же | То же | 2 | | |
| Б15 | " | " | 2 | | |
| Б18 | " | " | 2 | 2 | |
| Б22 | " | " | 1 | | |
| Б27 | " | " | | 1 | |
| Б27д | " | " | | 1 | |
| Б31 | " | " | 4 | | |
| | | При t -30°С, -40°С | | | |
| Б13 | Сер. 1.139-1 в.1 | Перемычка | 25 | | |
| БУ13 | То же | То же | 2 | | |
| Б15 | " | " | 2 | | |
| Б18 | " | " | 3 | 3 | |
| Б22 | " | " | 1 | | |
| Б27 | " | " | | 2 | |
| Б27д | " | " | | 1 | |
| Б31 | " | " | 6 | | |
| | | Изделия металлические | | | |
| СТС-60-1.2 | Сер. 1.436-4 в.1.2 | Оконный блок | 4 | | |
| ДС-15-1.2 | То же | То же | 1 | | |
| К1 | Сер. 1.436-4 в.1 | Столбчатый слив | 8 | | |
| К4 | То же | То же | 2 | | |
| НС-1 | " | " | 2 | | |
| МН3 | Сер. 2.236-2 в.1 лист 50 | Костыль | 8 шт | | 0.8 кг |
| МН3 | ТП 903-2-14 Альбом I ч.3 КЖИ-МН3 | Закладное изделие | 46.9м | | 469.0 кг |
| МН7 | ТП 903-2-14 Альбом I ч.3 КЖИ-МН7 | То же | 1 | | 18.42 кг |
| МН12 | ТП 903-2-14 Альбом I ч.3 КЖИ-МН12 | " | 1 | | 7.11 кг |
| МН16 | ТП 903-2-14 Альбом I ч.3 КЖИ-МН16 | " | 2 | | 37.86 кг |
| МН17 | ТП 903-2-14 Альбом I ч.3 КЖИ-МН17 | " | 1 | | 39.16 кг |
| МН18 | ТП 903-2-14 Альбом I ч.3 КЖИ-МН18 | " | 1 | | 25.3 кг |
| МН19 | ТП 903-2-14 Альбом I ч.3 КЖИ-МН19 | " | 1 | | 41.39 кг |

* Имеется в виду пристройка для хранения пожарного инвентаря (лист АР-8)

Привязан:

Инв. №

| | | | |
|---|---|---|---|
| Гл. инж. проекта | Фельдман | | |
| Гл. инж. пр. | Зуман | | |
| Нач. отд. | Зверев | | |
| Нач. гр. | Сеньшина | | |
| Гл. арх. | Бубнова | | |
| Гл. конст. | Сергеев | | |
| Рук. гр. | Цыбулевич | | |
| Арх. | Дашкевич | | |

ТП 903-2-14 АР

Установка мозутоснабжения Q=6.5 м³/ч; P=25/10 кгс/см²; с резервными металлическими резервуарами 2х2000 м³

Мозутонасосная

Общие данные (продолжение)

| Стадия | Лист | Листов |
|---|---|---|
| Р | 2 | |

Госстрой Латв. ССР ЛАТГИПРОПРОМ г. Рига

Формат 22

Копир. В. Бурина

Альбом I часть 2

Типовой проект 903-2-14

Инв. № подл. | Подп. и дата | Взам. инв. №

Альбом I часть 2

Типовой проект 903-2-14

## Экспликация полов и состав кровли

| Тип по проекту | Конструкция пола | Материал слоя | Тип слоя СНиП II-В 8-71 | Толщ. слоя мм | Дополнительные указания |
|---|---|---|---|---|---|
| (1) | | 1. Мозаичные (терраццо) плиты<br>2. Прослойка и заполнение швов из цементно-песчаного раствора М150<br>3. Гидроизоляция слой из бетона М100 (с уклоном)<br>4. Грунт основания с втрамбованным щебнем | П-41 | 20<br>15<br>80-100 | Для мозаичных или терраццовых плитов щебень и песок, исключающий искрообразование при ударах металлическими или каменными предметами (известняковый и др.) |
| (2) | | 1. Мозаичные (терраццо) плиты<br>2. Известково и заполнение швов из цементно-песчаного раствора М150<br>3. Цементно-песчаный раствор М50<br>4. Жел. бет. фундаменты<br>5. Щебеночная подготовка<br>6. Грунт основания с втрамбованным щебнем | П-41 | 20<br>15<br>50-70<br>300 | То же |
| (3) | | 1. Бетон М200<br>2. Гидроизоляционный слой из бетона М200<br>3. Грунт основания с втрамбованным щебнем | П-9 | 20<br>100 | Шириковые, пропитка фенолитом или упрочняющими составами |
| (4) | | 1. Цементно-песчаный раствор М200<br>2. Подстилающий слой из бетона М200 (с уклоном)<br>3. Грунт основания с втрамбованным щебнем | П-16 | 20<br>100-150 | |
| (5) | | 1. Керамическая плитка (ГОСТ 6787-69)<br>2. Прослойка и заполнение швов из цементно-песчаного раствора М150<br>3. Подстилающий слой из бетона М100<br>4. Грунт основания с втрамбованным щебнем | II-43 | 13<br>15<br>100 | |
| (6) | | 1. Бетон М200<br>2. Плита перекрытия | П-9 | 20 | |
| (7) | | 1. Слой гравия, размером зерен 5÷10 мм, втопленный в антисептированную битумную мастику МБК-Г- (МБК-Х-)<br>2. 2 слоя рубероида РКМ-350 Б на битумной мастике МБК-Г- (МБК-Х-)<br>3. Комплексная ж.б. плита | Кровля | | См. совместно с табл. №1 и №2 |

## Ведомость отделки помещений

| Наименование помещения | Потолок: Штукатурка или затирка | Потолок: Окраска | Стены и перегородки: Штукатурка или затирка | Стены и перегородки: Окраска или облицовка | Отделка низа стен у перегородок: Окраска или облицовка | Высота м |
|---|---|---|---|---|---|---|
| Мазутонасосная | Затирка | Известковая | Затирка | Известковая | | |
| Электрощитовая и КИП | Затирка | Эмульсионная | Штукатурка Затирка | Эмульсионная | Масляная | 2100 |
| Венткамера теплового узла | Затирка | Известковая | Затирка, штукатурка по сеч. 2 | Известковая | | |
| Санузел | Затирка | Эмульсионная | Штукатурка | Эмульсионная | Глазурованная плитка | 2100 |
| Коридор | Затирка | Эмульсионная | Штукатурка | Эмульсионная | | |
| Помещение для хранения пожарного инвентаря | Затирка | Известковая | Затирка | Известковая | | |
| | | | | | | |

## План полов М 1:200

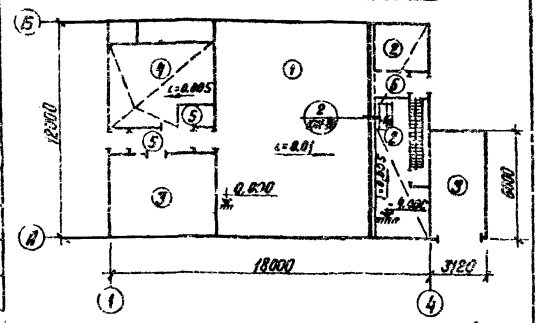


## Спецификация элементов крепления и армирования перегородок и стен (вариант с кирпичными стенами)

| Марка | Обозначение | Наименование | Кол. | Примечание |
|---|---|---|---|---|
| ф4 В-I | ГОСТ 6727-53* | Сталь арматурная ф4 В I | 46.0 | кг. |
| МС-11 | Сер. 1.431-6 | Изделие закладное МС-11 | 24 | шт. |
| МС-12 | То же | То же МС-12 | 12 | шт. |
| ДГ-XII | То же | Дюбели ДГ-XII (4.5х60) | 24 | шт. |
| ф12 А I | ГОСТ 5781-75 | Арматура ф12 А I | 12.0 | кг. |

## Спецификация элементов крепления и армирования перегородок и стен (каркасный вариант)

| Марка | Обозначение | Наименование | Кол. | Примечание |
|---|---|---|---|---|
| МК-2 | Сер. 2.430-3 в 3 | Изделие закладное МК-2 | 3 | шт. |
| МК-5 | То же | То же МК-5 | 18 | шт. |
| МК-6 | " | " МК-6 | 8 | шт. |
| ф4 В I | ГОСТ 6727-53* | Сталь арматурная | 46.0 | кг. |
| МС-10 | Сер. 1.431-6 | Изделие закладное МС-10 | 20 | шт. |
| МС-11 | То же | То же МС-11 | 33 | шт. |
| МС-12 | " | " МС-12 | 31 | шт. |
| ДГ-XII | " | Дюбели ДГ-XII (4.5х60) | 62 | шт. |
| ф12 А I | ГОСТ 5781-75 | Арматура ф12 А I | 32.0 | кг. |
| | | | | |

1. За уровень 0.000 принята отметка чистого пола насосной соответствующая абсолютной отметке
2. Отметка уровня земли - низ отмостки - 0.150.
3. Гидроизоляция стен на отм. -0.030; 0.800; 1.100 из цементного раствора состава 1:2 толщиной 30 мм
4. Кирпичные стены и перегородки выполнить из обыкновенного одинарного кирпича М75 (ГОСТ 530-71*) на цементном растворе М25 (стены) и М50 (перегородки толщ. 120 мм и пилястры)
5. При выполнении кладки пилястр необходим систематический контроль прочности кирпича и раствора.
6. Фасадную сторону наружных кирпичных стен выполнить из отборного кирпича с расшивкой вогнутым швом
7. В пределах обсыпки грунтом, кирпичную кладку выполнить из кирпича не ниже марки 35, обмазать горячим битумом за 2 раза по огрунтовке и предварительно затереть швы кладки
8. Над всеми технологическими отверстиями, шириной 60мм и менее, в наружных стенах и в перегородках положить сварные сетки из арматуры ф4 В I с ячейками 50х50 мм с опиранием на кладку не менее 250 мм
9. Кирпичные перегородки толщиной 120 мм армировать каркасами из 2 ф4 В I в продольном направлении и ф4 В I с шагом 100 мм в поперечном направлении через 6 рядов кладки согласно деталям армирования на листе 33 серии 1.431-6.
10. При кладке стен и перегородок в откосах оконных и дверных проемов для крепления коробок заложить деревянные антисептированные пробки, не менее двух с каждой стороны
11. Откосы оконных и дверных проемов оштукатурить цементным раствором
12. Двери венткамеры и электрощитовой с внутренней стороны обшить кровельной сталью по асбестовому картону
13. Деревянные изделия окрасить масляной краской (отделка улучшенная)
14. Работы по устройству полов производить с соблюдением правил, приведенных в СНиП III В-14-72. Полы выполнить после укладки электропроводки.
15. В местах примыкания кровли к парапетам и вентиляционным стаканам усилить водоизоляционный ковер наклейкой дополнительных 3х слоев рубероида

## Таблица № 1

| Расчетная наружная t° (для массивных конструкций) | Толщина стен (мм) кирпичных: а | Толщина стен (мм) кирпичных: б | Толщина стен (мм) панельных | Толщина утеплителя кровли (мм) бучеристый бетон γ=500 кг/м³ |
|---|---|---|---|---|
| 20°С | 250 | 120 | 200 | 60 |
| 30°С | 380 | 250 | 200 | 70 |
| 40°С | 380 | 250 | 200 | 100 |

## Таблица № 2

| Районы строительства | Марка мастик для устройства кровли | Мест примыкания |
|---|---|---|
| Севернее географической широты 50° для европейской и 53° для азиатской части СССР | МБК-Г-65<br>МБК-Х-65 | МБК-Г-85 |
| Южнее этих районов | МБК-Г-75<br>МБК-Х-75 | МБК-Г-100 |

## План кровли М 1:200

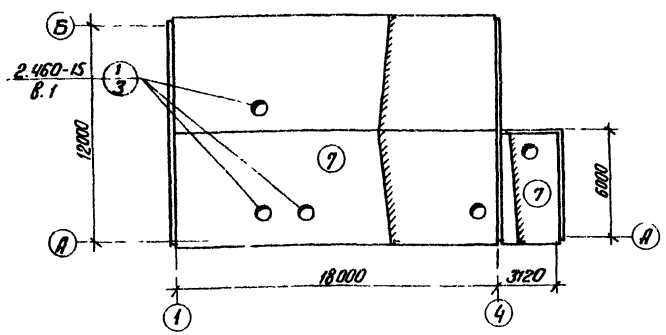


Привязан:

Инв. №

| | | | | |
|---|---|---|---|---|
| Гл. инж. пр. | Фомичов | | ТП 903-2-14 | АР |
| Гл. инж. п. | Дутан | | Установка мазутоснабжения 8+6,5 (пм³/ч), Р=25 (10 кгс/см²) с наземными металлическими резервуарами 2х2000 м³ | |
| Нач. отд. | Ильяшевич | | Мазутонасосная | Стадия: Р; Лист: 3; Листов: |
| Н. контр. | Буйвите | | | |
| Гл. арх. | Буйвите | | Общие данные (окончание) | Госстрой Латв. ССР ЛАТГИПРОПРОМ г. Рига |
| Гл. конструктор | А. Зиевский | | | |
| Рук. гр. | Шулзевич | | | |
| Арх. | Шимане | | | |
| Ст. техн. | Коротчук | | | |

Копир. В. Дутан

Формат 22

Альбом I часть 2

Т.п. 903-2-14 ТП 903-2-14

## Фасад 1-4

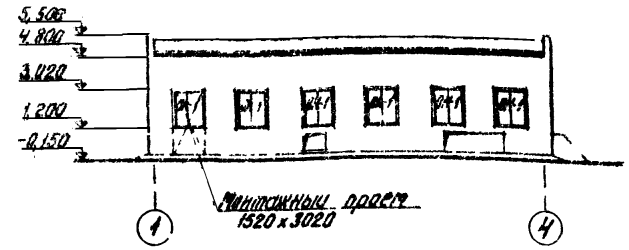


## Фасад А-Б

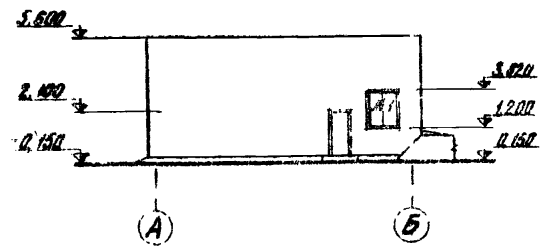


## Фасад 4-1

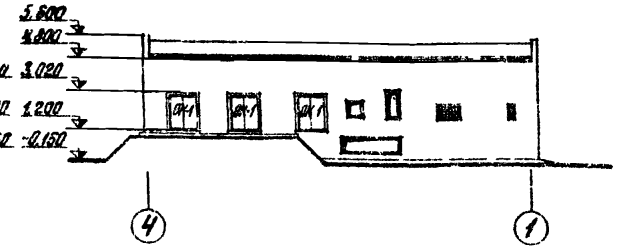


## Фасад Б-А

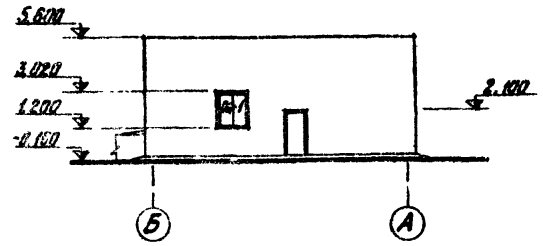


## Разрез 1-1

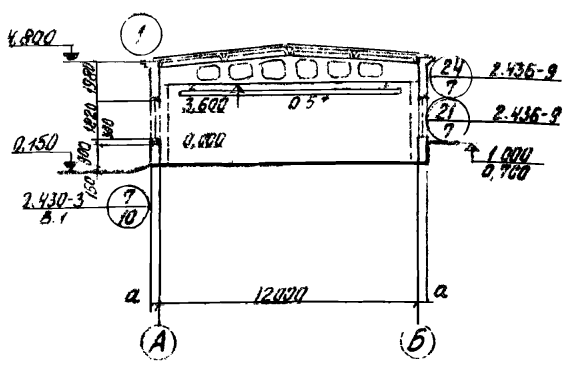


## Разрез 2-2

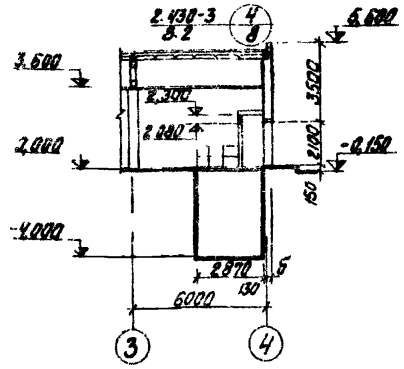


## Фрагмент плана 1

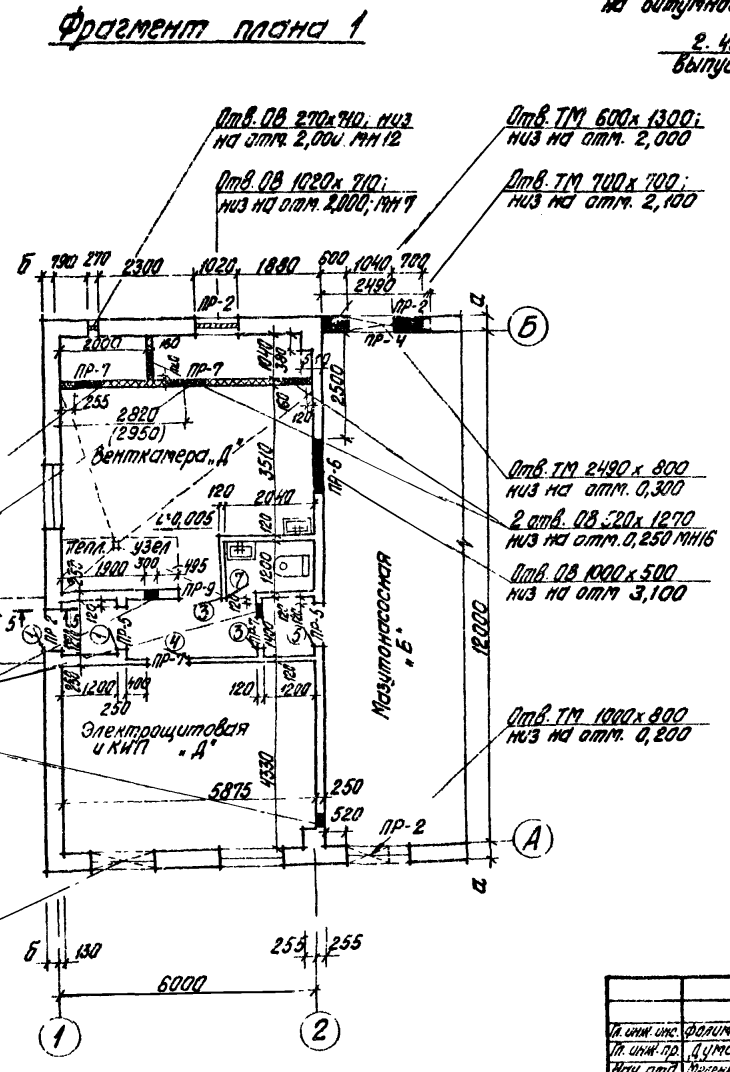


## План на отм. 0,000

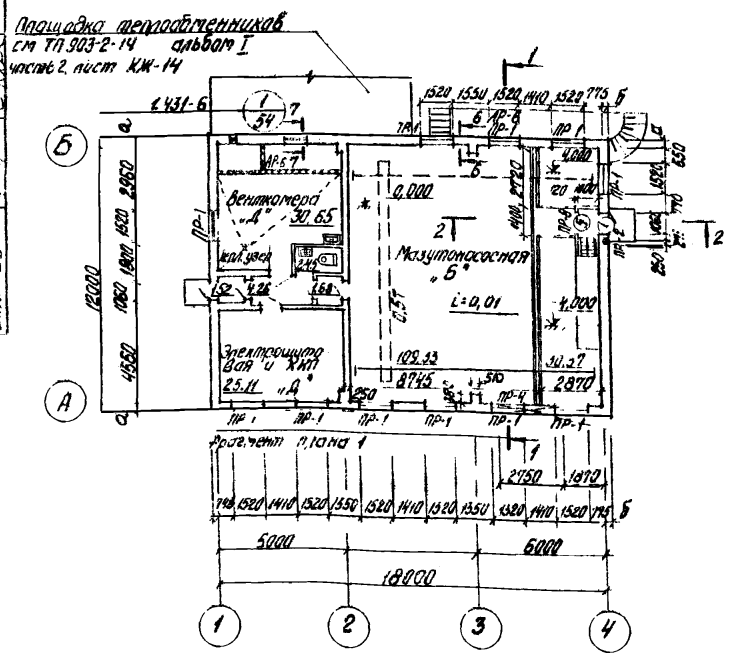


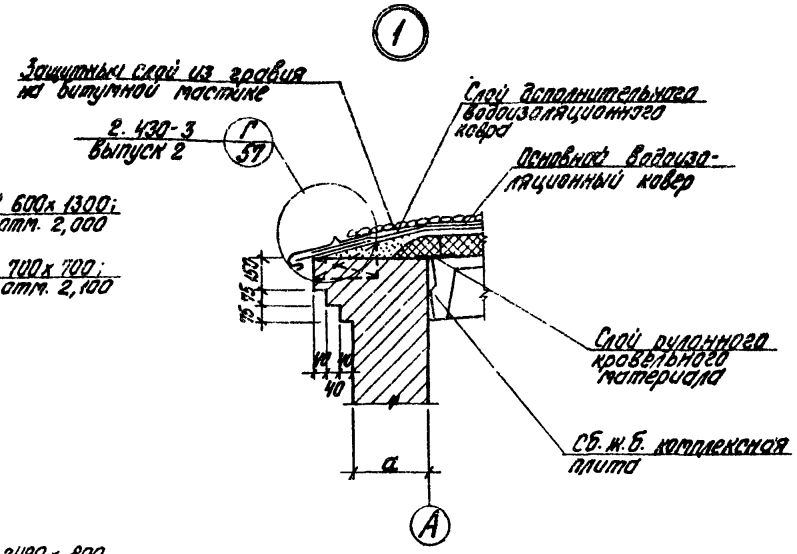


1. Стены воздухозаборной части вентокамеры приняты из ячеистых бетонных стеновых камней (МРТУ 7-20-69) $\gamma$=500÷600 кг/м³ на цементном растворе М50 с армированием горизонтальных швов кладки каркасами из 2Ф4ВТ в продольном направлении и Ф4ВI с шагом 100 мм в поперечном направлении согласно детали армирования на листе 33 сер. 1.431-6.
2. Отверстия в ж.б. балке покрытия по оси „2" заложить ячеистым бетоном $\gamma$=500 кг/м³ толщ. 120 и оштукатурить с обеих сторон
3. Армирование пилястр под опорные подушки балок см. лист КЖ-15.

Привязан

Инв. №

| | | | | |
|---|---|---|---|---|
| Гл. инж. отд. | Фалимонов | | ТП 903-2-14 АР | |
| Гл. инж. пр. | Думан | | Установка мазутоснабжения Q=6,5/11 м³/ч P=25/10 кгс/см² с наземными металлическими резервуарами 2x2000 м³ | |
| Нач. отд. | Меженевский | | Мазутонасосная | Стадия: Р; Лист: 4; Листов: |
| Н. контр. | Буйвите | | | |
| Гл. арх. | Буйвите | | | |
| Гл. конструктор | Андреевский | | План на отм. 0,000. Разрезы 1-1, 2-2 Фасады. Фрагмент плана 1 (Вариант с кирпичными стенами) | Госстрой Латв ССР ЛАТГИПРОПРОМ г. Рига |
| Рук. гр. | Шульгина | | | |
| Арх. | Ашмане | | | |
| Ст. техн. | Курситис | | | |

Копировал Бролиша

Формат 22 г

## Фасад 1-4

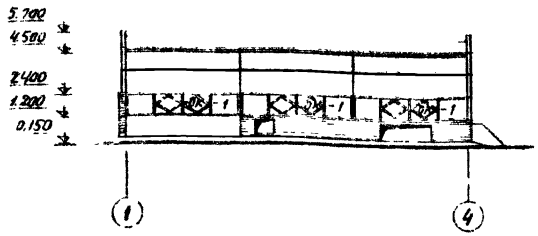


## Фасад А-Б

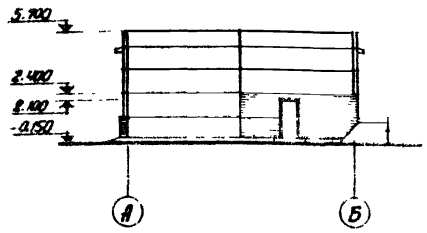


## Фасад 4-1

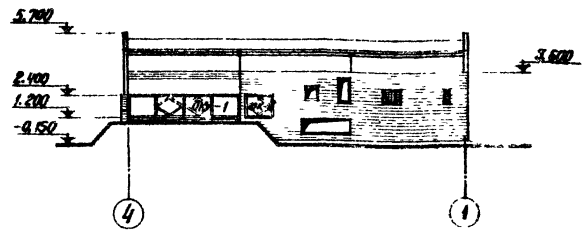


## Фасад Б-А

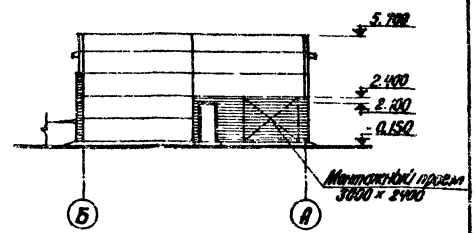


## Разрез 1-1

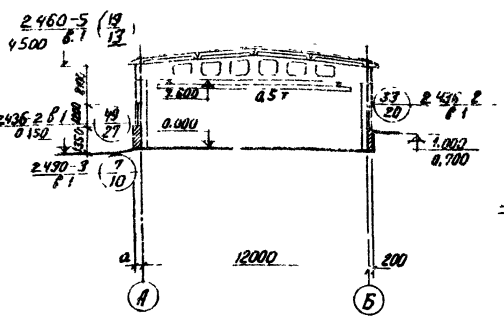


## Разрез 2-2




См. примечание п 1

## Фрагмент плана 1

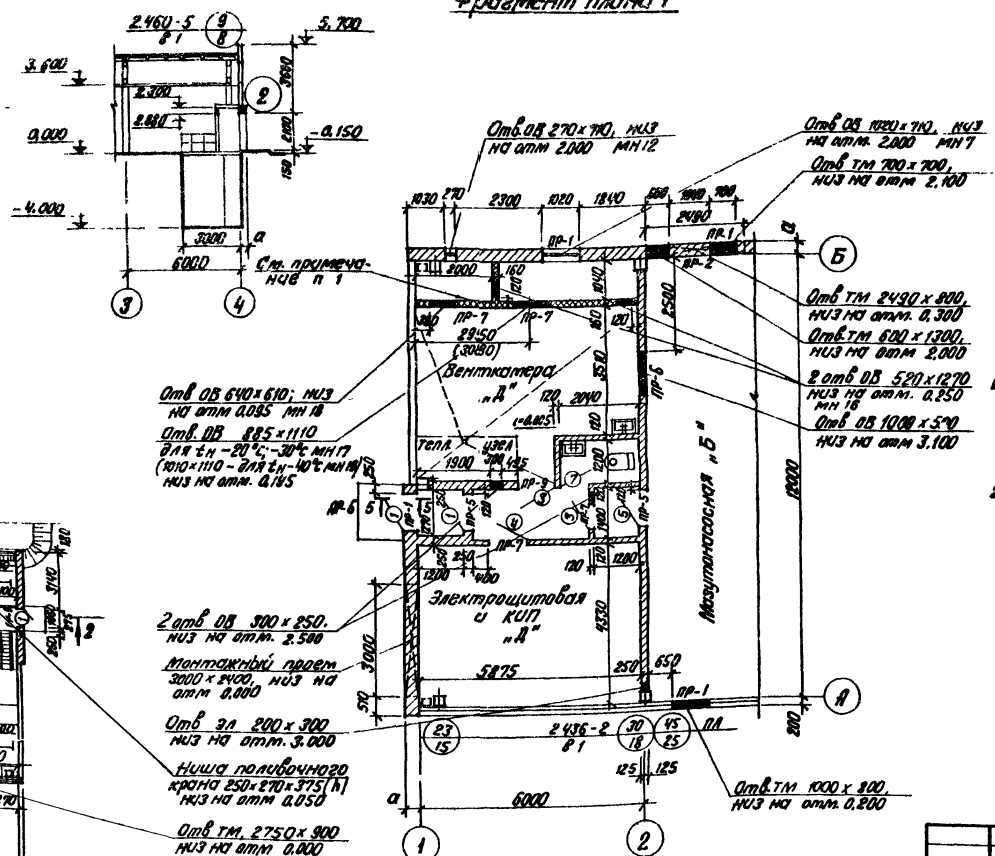


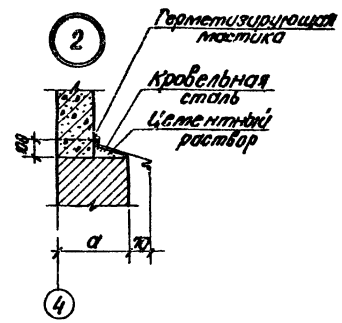


## План на отм. 0.000

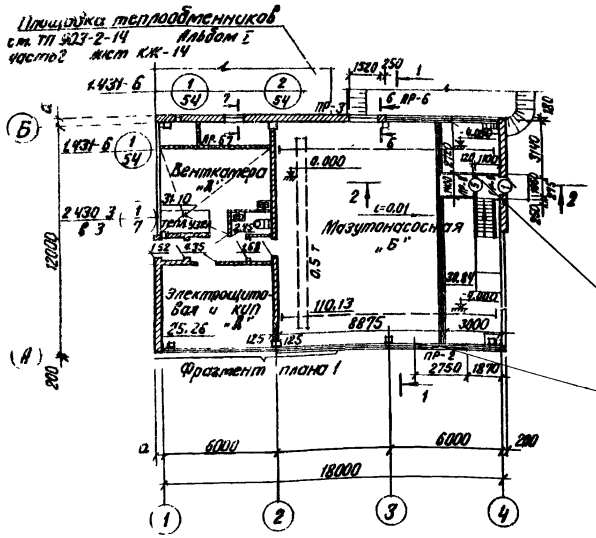


1. Стены воздухозаборной части вентиляторы приняты из ячеистых бетонных стеновых камней (МРТУ 7-20-69) $\gamma$=500-600 кг/м³ на цементном растворе М50 с армированием горизонтальных швов кладки каркасами из гр 4 ВI в продольном направлении и ф 4 ВI с шагом 100 мм в поперечном направлении согласно деталей армирования на листе 33 сер. 1.431-6.
2. Отверстия в ж.б. балке покрытия по оси „2" заложить ячеистым бетоном $\gamma$=500 кг/м³ толщ. 120 мм и оштукатурить с обеих сторон.

Согласовано

| | | | |
|---|---|---|---|
| Гл. арх. ТО | Безручко | Гл. конструктор ТО | Трес |
| Гл. инж. ТО | Хижняк | Гл. инж. | Шишко |
| Отд. ОВ | Креерс | | |

| | | | |
|---|---|---|---|
| Отд. ТС | Изюмов | Отд. ЭС | Кимачев |
| Отд. КИП | Попов | Отд. ВК | Мосеев |
| Отд. ТП | Лаврин | | |

Альбом. часть Е

Типовой проект 903-2-14

Инв. № подл. | Подп. и дата | Взам. инв. №

Присвоен:

Инв. №

| | | | |
|---|---|---|---|
| Гл. инж. пр. | Филиппов | | |
| Гл. инж. пр. | Думан | | |
| Нач. отд. | Меженевский | | |
| Н. контр. | Буйвите | | |
| Гл. арх. | Буйвите | | |
| Гл. констр. | Андреевский | | |
| Рук. гр. | Шульгина | | |
| Арх. | Яшмане | | |
| Ст. техн. | Куштук | | |

ТП 903-2-14 АР

Установка мазутонасосной ёмкости Q=6.5/11 м³/ч, P=2-3/10 кгс/см² с наземными металлическими резервуарами 2×2000 м³

Мазутонасосная

| Стадия | Лист | Листов |
|---|---|---|
| Р | 5 | |

План на отм. 0.000. Разрезы 1-1; 2-2. Фасады. Фрагмент плана 1 (каркасный вариант)

Госстрой Латв. ССР ЛАТГИПРОПРОМ г. Рига

Копир. В. Гуна

Формат 22

## Разрез 3-3

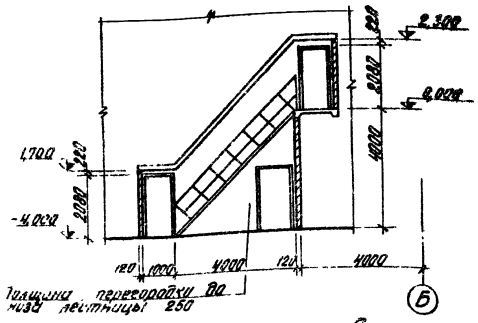


План на отм. -4.000 (Вариант с кирпичными стенами)

## Разрез 4-4

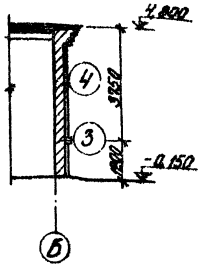


План на отм. -4.000 (Каркасный вариант)

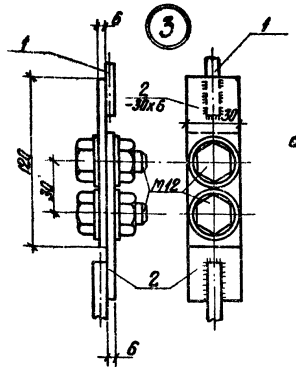


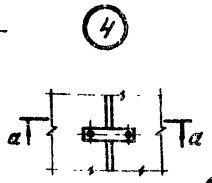


## а-а

Клиномер закрепить в горизонтальных швах шаг 1000 мм

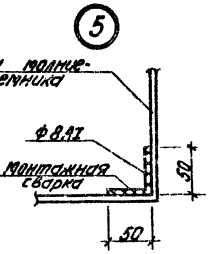


## Спецификация металла для молниеотвода

| Позиция | Зона | Поз. | Обозначение | Наименование | Кол. | Примечание |
|---|---|---|---|---|---|---|
| | | | Сетка молниеприемника для мазутонасосной | | | |
| | | 1 | ГОСТ 5781-75 | 8АI ℓ=92000 | — | 36,8 кг |
| | | 2 | ГОСТ 103-76 | -30х6 ℓ=120 | 8 | 1,36 кг |
| | | | ГОСТ 5915-70 | Болт М12 ℓ=35 | 8 | 0,4 кг |
| | | | | Всего | | 38,56 кг |
| | | | Сетка молниеприемника для пристройки пожарного инвентаря | | | |
| | | 3 | ГОСТ 5781-75 | 8АI ℓ=14000 | — | 5,6 кг |

1. На кровле молниеприемную сетку уложить в цементном растворе заделки стыков плит покрытия.
2. Открытые поверхности закладных деталей покрыть двумя слоями эмали ПФ-115 по грунтовке ГФ-020 общей толщиной слоя 55 мкм
3. Ответвление молниеприемной сетки, выполнить только для варианта с пристройкой для пожарного инвентаря

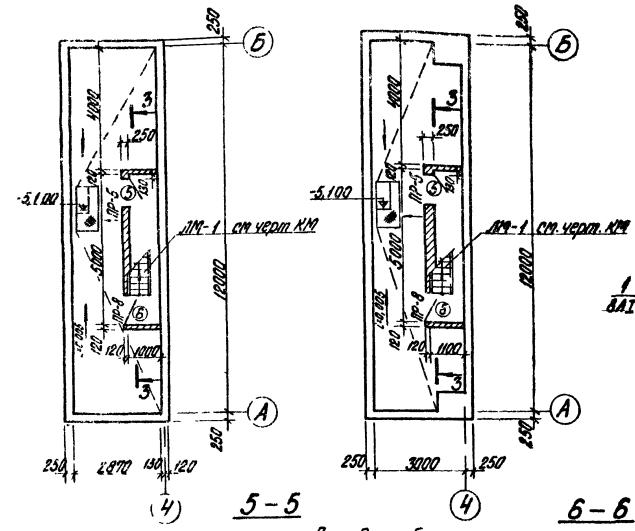


## Схема расположения молниеотвода на кровле

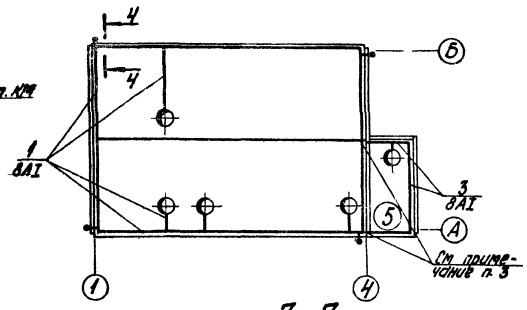


## 5-5

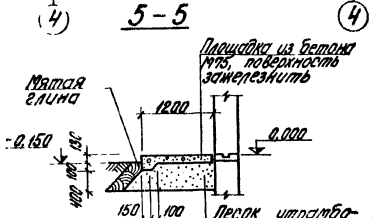


## 6-6

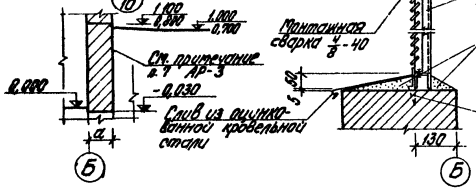


## 7-7

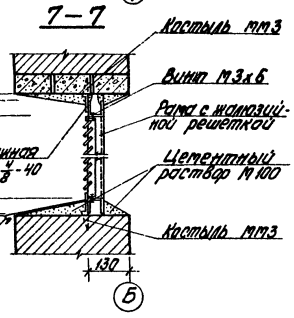


Альбом I часть 2

Типовой проект 903-2-14

Согласовано:
Отв. 3

Привязан

Инв. №

| | | | | | |
|---|---|---|---|---|---|
| Гл. инж. пр. | Думан | | ТП 903-2-14 АР | | |
| Нач. отд. | Лотен | | Установка мазутонасосная Q=6,5 м³/ч, P=2,5 / 10 кгс/см², резервуары металлические резервуарного Ex 2000 м³ | | |
| Н. контр. | Бурбите | | Мазутонасосная | Стадия | Лист | Листов |
| Гл. спец. | Бурбите | | | Р | 6 | |
| Гл. конструктор | Ивановская | | | | | |
| Рук. гр. | Щербина | | Планы на отм. -4,000. Разрезы 3-3, 4-4. Схема расположения молниеотвода на кровле | Госстрой Латв. ССР ЛАТГИПРОПРОМ г. Рига | | |
| Арх. | Кирмане | | | | | |
| Ст. техн. | Карлинук | | | | | |

Копировал Бралиша

Формат 22 г

Альбом I часть 2

Типовой проект 903-2-14

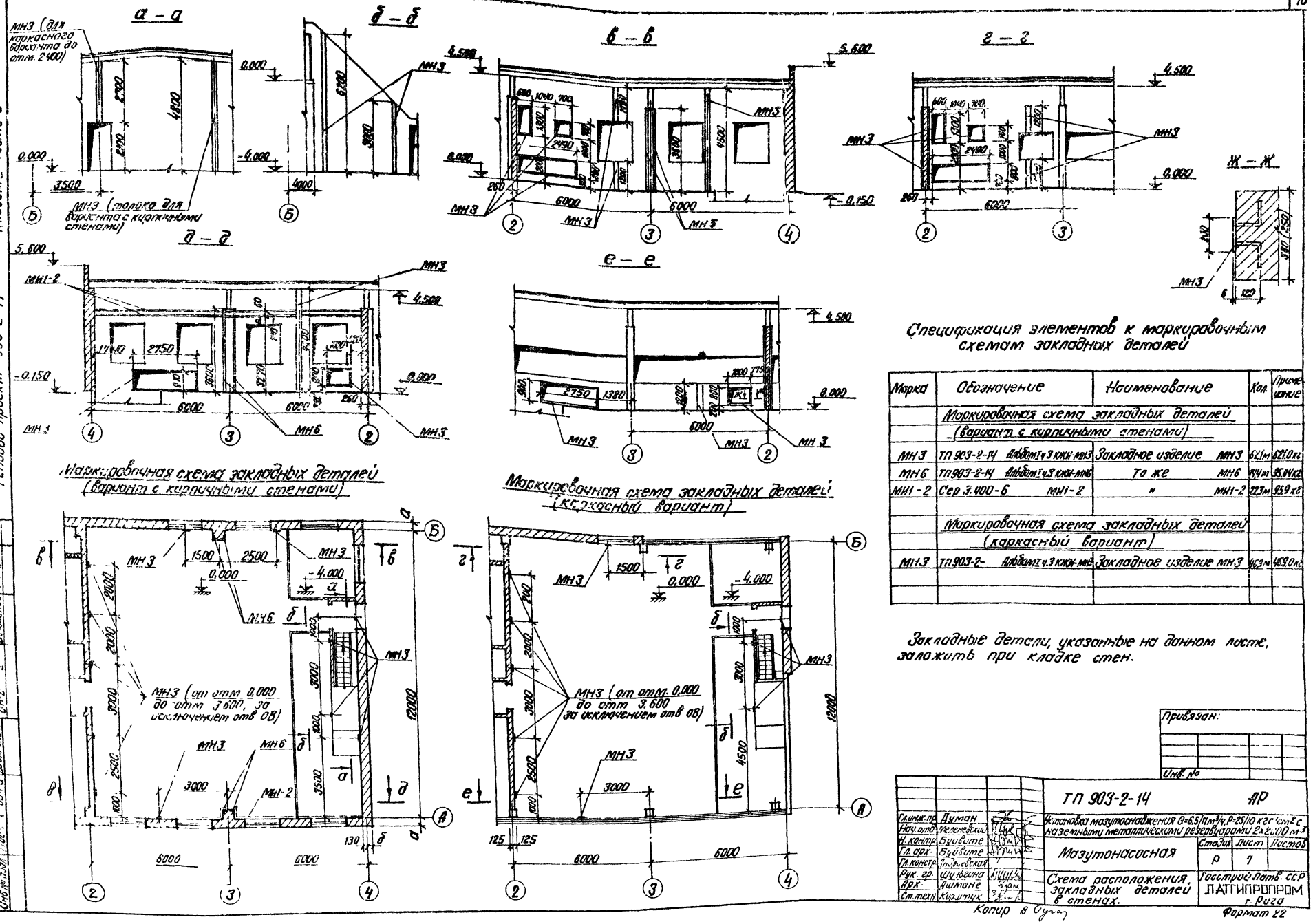


Маркировочная схема закладных деталей (вариант с кирпичными стенами)

Маркировочная схема закладных деталей (каркасный вариант)

## Спецификация элементов к маркировочным схемам закладных деталей

| Марка | Обозначение | Наименование | Кол. | Примечание |
|---|---|---|---|---|
| | Маркировочная схема закладных деталей (вариант с кирпичными стенами) | | | |
| МН3 | ТП 903-2-14 Альбом I ч.3 КЖИ-МН3 | Закладное изделие МН3 | 621 шт | 621.0 кг |
| МН6 | ТП 903-2-14 Альбом I ч.3 КЖИ-МН6 | То же МН6 | 114 шт | 95.04 кг |
| МН1-2 | Сер 3.400-6 МН1-2 | " МН1-2 | 123 шт | 95.9 кг |
| | Маркировочная схема закладных деталей (каркасный вариант) | | | |
| МН3 | ТП 903-2- Альбом I ч.3 КЖИ-МН3 | Закладное изделие МН3 | 463 шт | 463.0 кг |

Закладные детали, указанные на данном листе, заложить при кладке стен.

Привязан:

Инв. №

| | | | | |
|---|---|---|---|---|
| Гл.инж.пр. | Думан | | ТП 903-2-14 | АР |
| Нач.отд. | Меленевский | | Установка мазутонасосная Q=6.5 т/м³/ч, P=25/10 кгс/см² с наземными металлическими резервуарами 2×200 м³ | |
| Н.контр. | Буйвите | | Мазутонасосная | Стадия Р, Лист 7, Листов |
| Гл.арх. | Буйвите | | | |
| Гл.конст. | Гнедевский | | | |
| Рук.гр. | Шувгина | | Схема расположения закладных деталей в стенах. | Госстрой Латв. ССР ЛАТГИПРОПРОМ г. Рига |
| Арх. | Ашмане | | | |
| Ст.техн. | Кирштук | | | |

Копир в Сугар

Формат 22

Альбом I часть 2

Типовой проект 903-2-14

## Фасад А-Б

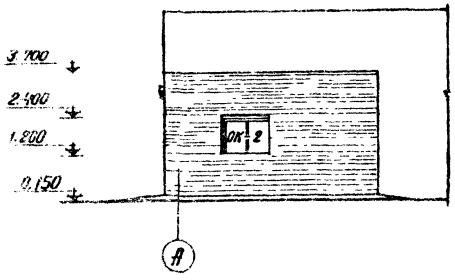


## Фасад по оси А

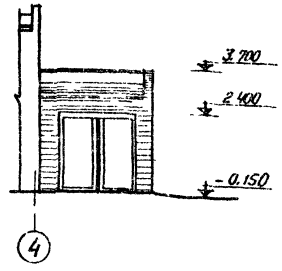


## Фасад по оси Б

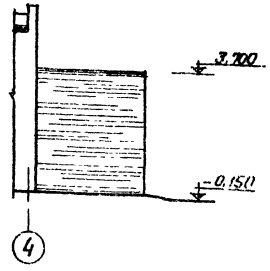


## Разрез 1-1

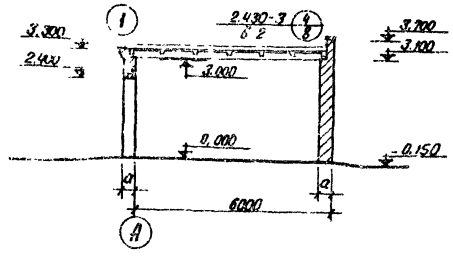


## План на отм 0.000
(Вариант с кирпичными стенами)

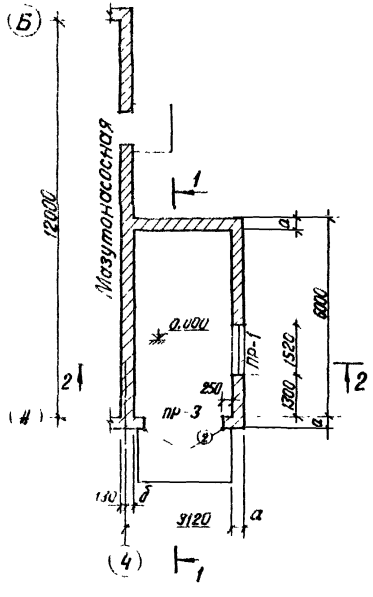


## План на отм 0.000
(Каркасный вариант)

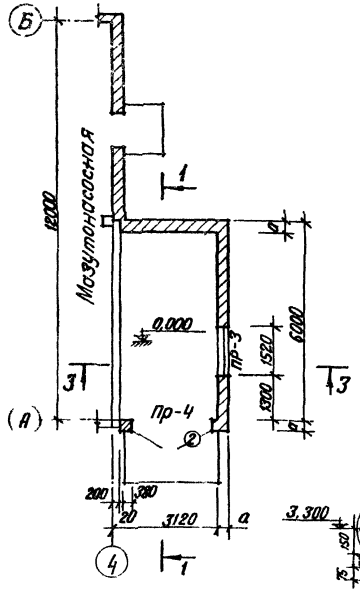


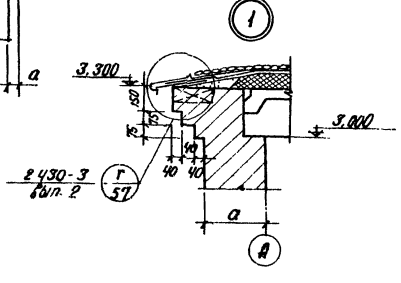


## Разрез 2-2

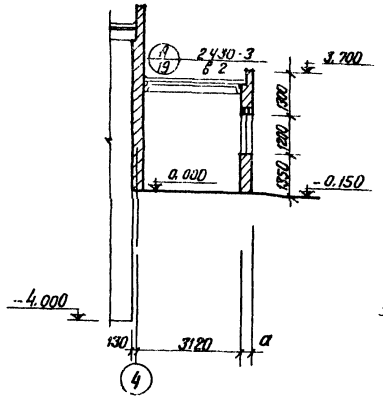


## Разрез 3-3

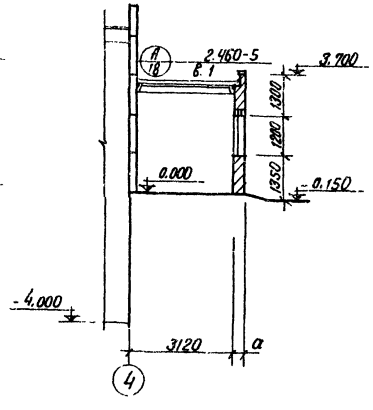


| | | | |
|---|---|---|---|
| Гл.инж.пр. | Ауман | | |
| Нач.отд. | Малеревский | | |
| Н.контр. | Буйвите | | |
| Гл.арх. | Буйвите | | |
| Гл.констр. | Анодиньский | | |
| Рук.гр. | Шугулина | | |
| Арх. | Аумане | | |

Копир. В. Орлов

ТП 903-2-14 АР

Установка мазутонасосной В=6,5/11м³; Р=25/10 кгс/см² с наземными металлическими резервуарами 2×2000 м³

Мазутонасосная

Пристройка для хранения пожарного инвентаря

Планы, разрезы, фасады

| Стадия | Лист | Листов |
|---|---|---|
| Р | 8 | |

Госстрой Латв. ССР ЛАТГИПРОПРОМ г. Рига

Формат 22

Привязан:

Инв. №

## Ведомость основных комплектов

| Обозначение | Наименование | Примеч. |
|---|---|---|
| ТП 903-2-14 АР | Архитектурно-строительные решения | |
| ТП 903-2-14 КЖ | Конструкции железобетонные | |
| ТП 903-2-14 КМ | Конструкции металлические | |
| ТП 903-2-14 ВК | Водопровод и канализация | |
| ТП 903-2-14 ОВ | Отопление и вентиляция | |
| ТП 903-2-14 ТС | Тепловые сети | |
| ТП 903-2-14 КИП | Автоматизация | |
| ТП 903-2-14 ТМ | Тепломеханическая часть | |
| ТП 903-2-14 Э | Электротехническая часть | |

## Ведомость чертежей основного комплекта 903-2-14 „КЖ"

| Формат | Лист | Наименование | Примеч. (стр.) |
|---|---|---|---|
| 22 | 1 | Общие данные (начало) | 12 |
| " | 2 | Общие данные (продолжение 1) | 13 |
| " | 3 | Общие данные (продолжение 2) | 14 |
| " | 4 | Общие данные (окончание) | 15 |
| " | 5 | Маркировочная схема фундаментов (вариант с кирпичными стенами) | 16 |
| " | 6 | Маркировочная схема фундаментов и фундаментных балок (каркасный вариант) | 17 |
| " | 7 | Маркировочная схема фундаментов и фундаментных балок узлы „1" ÷ „6" Сечение „1-1" (каркасный вариант) | 18 |
| " | 8 | Монолитные фундаменты ФА1-1а – ФА1-1г (каркасный вариант) | 19 |
| " | 9 | Монолитные фундаменты ФА1-1а, ФА1-4а; ФА1-5а (каркасный вариант) | 20 |
| " | 10 | Маркировочная схема фундаментов под пристройку для хранения пожарного инвентаря | 21 |
| " | 11 | Маркировочный план подземных конструкций | 22 |
| " | 12 | Подземные конструкции. Разрезы 2-2 ÷ 7-7. Сечения | 23 |
| | 13 | Фом 1. Опалубка и армирование Узел „3" Разрезы „8-8" – „9-9" Приямок ПОм 2 | 24 |
| 22 | 14 | Площадка теплообменников на отм. 0,000. Фундаменты Фом 2 ÷ ФОм 4 | 25 |
| " | 15 | Маркировочные схемы балок, плит покрытий ОП1, ОП2 (вариант с кирпичными стенами) | 26 |
| " | 16 | Маркировочные схемы колонн, балок и плит покрытия (каркасный вариант) | 27 |
| " | 17 | Маркировочные схемы стоек фахверка, насадок и опорных столиков (каркасный вариант) | 28 |
| " | 18 | Маркировочные схемы стеновых панелей (каркасный вариант) | 29 |
| " | 19 | Фрагменты „5" ÷ 12". Узлы „1", „2" (каркасный вариант) | 30 |
| " | 20 | Монолитный приямок ПрМ1 Опалубка (вариант с кирпичными стенами) | 31 |
| " | 21 | Монолитный приямок ПрМ 1. Опалубка Сеч. „3-3". Узлы „2", „3" (вариант с кирпичными стенами). | 32 |
| " | 22 | Монолитный приямок ПрМ 1. Армирование. (вариант с кирпичными стенами) | 33 |
| " | 23 | Монолитный приямок ПрМ 1. Армирование. Сечение 3-3 ÷ 5-5. Узел 3. Спецификации. (вариант с кирпичными стенами) | 34 |
| " | 24 | Монолитный приямок ПрМ 1 Опалубка. (каркасный вариант) | 35 |
| " | 25 | Монолитный приямок ПрМ 1. Опалубка. Узлы „3 ÷ 5". Сечение „2-2 ÷ 5-5" (каркасный вариант) | 36 |
| " | 26 | Монолитный приямок ПрМ 1 Армирование (каркасный вариант) | 37 |
| " | 27 | Монолитный приямок ПрМ 1 Армирование Сечение „5-5 ÷ 9-9". Спецификации. (каркасный вариант) | 38 |
| " | 28 | Маркировочная схема монолитных конструкций в осях „А-Б", „3-4" ПМ-1, ПМ 1. Опалубка и армирование. | 39 |

## Ведомость применённых и ссылочных документов (вариант с кирпичными стенами)

| Обозначение | Наименование | Примеч. |
|---|---|---|
| ГОСТ 13579-78 | Блоки бетонные для стен подвалов | |
| Серия 1.462-3 в.1 | Железобетонные предварительно напряжённые двускатные решетчатые балки для покрытия промышленных зданий. Рабочие чертежи балок пролётом 12 и 18 м. | |
| Серия 1.494-24 в.1 | Стаканы для крепления крышных вентиляторов, дефлекторов и зонтов | |
| Серия 1.465.10 в.1 | Комплексные железобетонные плиты покрытий одноэтажных промышленных зданий | |
| ГОСТ 22701.0-77 – ГОСТ 22701.5-77 | Плиты железобетонные ребристые предварительно напряжённые размерами 6×3 и для покрытий производственных зданий. | |
| ГОСТ 8478-66 | Сетки сварные для армирования железобетонных конструкций | |
| Серия 2.430-3 ТДА в.3 | Типовые архитектурно-строительные детали промышленных зданий с кирпичными стенами | |
| Серия 3.400-6 | Унифицированные закладные детали сборных железобетонных конструкций инженерных сооружений промышленных предприятий | |
| Серия 2.460-14 в.0 | Типовые узлы покрытий промышленных зданий в местах пропуска вентиляционных шахт. Указания по применению типовых узлов | |
| Серия 1.423-3 в.2 | Железобетонные колонны прямоугольного сечения для одноэтажных производственных зданий. Арматурные и закладные изделия | |
| Серия 1.139-1 в.2 | Перемычки железобетонные сборные для стен из модульного кирпича | |
| 903-2-14 альбом I часть 3 | Мазутонасосная. Нетиповые изделия архитектурно-строительной части | |

Типовой проект разработан в соответствии с действующими нормами и правилами и предусматривает мероприятия, обеспечивающие взрывную, взрывопожарную и пожарную безопасность при эксплуатации здания.

Главный инженер проекта (Думан)

Альбом I часть 2

Типовой проект 903-2-14

| | | | | | |
|---|---|---|---|---|---|
| Инв. № | | | | Привязан | |
| Гл.инж.пр. | Фролова | | | ТП 903-2-14 КЖ | |
| Гл.арх.пр. | Думан | | | Установка мазутонасосная емкостью Q=6,5 м³ и Р=25 кг/см² с мазутными металлическими резервуарами 2×200 м³ | |
| Нач.отд. | Чеченевский | | | Мазутонасосная | Стадия / Лист / Листов: Р / 1 / 28 |
| Н.контр. | Гривкина | | | Общие данные (начало) | Госстрой Латв.ССР ЛАТГИПРОПРОМ г. Рига |
| Гл.инж.пр. | Гривкина | | | | |
| Рук.гр. | Шилягина | | | | |
| Ст.инж. | Логинов | | | | |
| Ст.техн. | Леонова | | | | |

Копировал: Иванс

Формат 22

# Ведомость примененных и ссылочных документов (каркасный вариант)

| Обозначение | Наименование | Примеч. |
|---|---|---|
| ГОСТ 13579-78 | Блоки бетонные для стен подвала | |
| Серия 1.412-1/77 в.1; 2; 3 | Монолитные железобетонные фундаменты под типовые колонны прямоугольного сечения одноэтажных промышленных зданий | |
| Серия 1.410-2 в.1 | Унифицированные арматурные изделия для монолитных железобетонных конструкций | |
| Серия КЭ-01 58 в.2 | Сборные железобетонные перемычки | |
| Серия 1.139-1 в.2 | Перемычки железобетонные сборные для стен из модульного кирпича | |
| Серия 1.415-1 в.1 | Железобетонные фундаментные балки для стен производственных зданий с шагом колонн 6 м | |
| Серия 1.423-3 в.0-1, 1; 2 | Железобетонные колонны прямоугольного сечения для одноэтажных производственных зданий, без мостовых кранов высотой до 9,6 м | |
| Шифр 460-75 в.0,1-1, 1-2 | Железобетонные фахверковые колонны прямоугольного сечения для одноэтажных производственных зданий | |
| Серия 1.462-3 в.1 | Железобетонные предварительно напряженные двускатные решетчатые балки для покрытий промышленных зданий. Рабочие чертежи балок пролетом 12 и 18 м | |
| Серия 1.494-24 в.1 | Стаканы для крепления крышных вентиляторов, дефлекторов и зонтов | |
| Серия 1.465-10 в.1 | Комплексные железобетонные плиты покрытий одноэтажных промышленных зданий | |
| ГОСТ 22701.0-77-ГОСТ 22701.5-77 | Плиты железобетонные ребристые предварительно напряженные размерами 6х3 м для покрытий производственных зданий | |
| Серия 3.400-6 | Унифицированные закладные детали сборных железобетонных конструкций инженерных сооружений промышленных предприятий | |

| Обозначение | Наименование | Примеч. |
|---|---|---|
| ГОСТ 8478-66 | Сетки сварные для армирования железобетонных конструкций | |
| Серия 2.460-14 в.0 | Типовые узлы покрытий промышленных зданий в местах пропуска вентиляционных шахт. Указания по применению типовых узлов | |
| Серия 1.432-5 в.01 в.1; | Стеновые панели для производственных зданий с шагом колонн 6 м. Материалы для проектирования панели для стен отапливаемых зданий | |
| Серия 1.439-1 | Стальные изделия крепления панельных стен одноэтажных производственных зданий с железобетонным каркасом | |
| Серия 1.400-7 | Стальные изделия для сопряжения сборных железобетонных конструкций одноэтажных пром. зданий | |
| 903-2-14 альбом I часть 3 | Мазутонасосная Нетиповые изделия архитектурно-строительной части | |

## Сводная спецификация к чертежам железобетонных конструкций (вариант с кирпичными стенами).

| Марка | Обозначение | Наименование | | Кол. | Примеч. |
|---|---|---|---|---|---|
| | | Мазутонасосная | | | |
| | | Сборные железобетонные и бетонные конструкции | | | |
| а | ГОСТ 13579-78 | Блоки для стен подвалов | ФБС9.4.6-т | 64 | 0,47 т |
| б | | То же | ФБС24.4.6-т | 39 | 1,30 т |
| в | | " | ФБС12.4.3-т | 6 | 0,31 т |
| д | | " | ФБВ 9.4.6-т | 2 | 0,39 т |
| СБ4Б-1 | Серия 1.494-24 в.1 | Стакан | СБ4Б-1 | 2 | 0,16 т |
| СБ10Б-1 | То же | То же | СБ10Б-1 | 1 | 0,28 т |
| СБ7Б-1 | " | " | СБ7Б-1 | 1 | 0,32 т |

| Марка | Обозначение | Наименование | | Кол. | Прим. |
|---|---|---|---|---|---|
| БУ13м | Серия 1.139-1 в.2 | Перемычка | БУ13м | 3 | 0,074 т |
| Б31м | То же | То же | Б31м | 6 | 0,156 т |
| | | Снеговые районы I; II | III | IV | |
| П1 | Серия 1.465-10 в.1 ГОСТ 22701.1-77 | Плита ПГ-2АтIV-6Я | Плита ПГ-3АтIV-7Я | Плита ПГ-3АтIV-10Я | 7 | 3,8 т |
| П2 | То же ГОСТ 22701.2-77 | ПП4-2АтIV-6Я | ПП4-2АтIV-7Я | ПП4-3АтIV-10Я | 2 | 4,4 т |
| П3 | " ГОСТ 22701.2-77 | ПП7-2АтIV-6Я | ПП7-2АтIV-7Я | ПП7-3АтIV-10Я | 1 | 4,3 т |
| П4 | " ГОСТ 22701.2-77 | ПП10-2АтIV-6Я | ПП10-3АтIV-7Я | ПП10-4АтIV-10Я | 1 | 4,7 т |
| П5 | " ГОСТ 22701.1-77 | ПГ-2АтIV-6Я | ПГ 3АтIV 7Я | ПГ 4АтIV 7Я | 1 | 2,65 т |
| Б1 | Сер. 1.462-3 в.1 ТП 903-2-14 КЖ11-15ДР12-2АIV б ал.I и 3 15ДР12-3АIV а | Балка 15ДР12-2АIV б | | Балка 15ДР12-3АIV а | 2 | 4,7 т |

## Монолитные железобетонные и бетонные конструкции

| | | | | |
|---|---|---|---|---|
| ПРм1 | КЖ-20, 21, 22, 23 | Приямок | ПРм1 | 1 |
| ПРм2 | КЖ-13 | То же | ПРм2 | 1 |
| — | КЖ-14 | Площадка теплообменников | | 1 |
| Кн1 | КЖ-11, 12, 13 | Канал | Кн1 | 1 |
| Кн2 | КЖ-11, 12, 13 | То же | Кн2 | 1 |
| ФОм1 | КЖ-13 | Фундамент под оборудов | ФОм1 | 1 |
| ФОм2 | КЖ-14 | То же | ФОм2 | 4 |
| ФОм3 | То же | " | ФОм3 | 4 |
| ФОм4 | " | " | ФОм4 | 4 |

(Продолжение см. на л. КЖ-3)

Альбом I часть 2

Типовой проект 903-2-14

Инв. № подл. | Подп. и дата | Взам. инв. №

Привязан

Инв. №

| | | | |
|---|---|---|---|
| Гл.инж.ин | Фокитонов | | ТП 903-2-14 КЖ |
| Гл.инж.пр | Думан | | Установка мазутосновления В-5,5/11м-ч; Р-25/10кгс/см² с наземными металлическими резервуарами 2х2000 м³ |
| Нач.отд | Миленевский | | Мазутонасосная — Стадия Р, Лист 2, Листов 28 |
| Н.контр | Фомовская | | |
| Гл.констр | Дрозовская | | Общие данные (продолжение 1) |
| Рук.гр. | Шульгина | | Госстрой Латв. ССР ЛАТГИПРОПРОМ г. Рига |
| Ст.инж. | Логинов | | |
| Ст.техн | Иванова | | |

Копир. Формат 22

Альбом I часть 2

Типовой проект 903-2-14

## Сводная спецификация к чертежам железобетонных конструкций (вариант с кирпичными стенами)

| Марка | Обозначение | Наименование | Кол. | Примеч. |
|---|---|---|---|---|
| ПМ1 | КЖ-28 | Монолитная плита покрытия ПМ1 | 1 | |
| ПЛМ1 | То же | Монолитная площадка ПЛМ1 | 1 | |
| | | Переменные данные для $t^\circ$ – 20° | | |
| ОП1 | КЖ-15 | Опорная подушка ОП1 для $t^\circ$ – 30°С, – 40°С | 4 | |
| ОП2 | КЖ-15 | Опорная подушка ОП2 | 4 | |
| | | Стальные элементы | | |
| МК-22 | Сер. 2.430-3 | Соедин. эл-т МК-22 | 6 | 1.0 кг |
| МС1 | Серия 2.460-14 в.0 | То же МС1 | 20 | 0.4 кг |
| МН3 | ТП 903-2-14 ал. I ч. 3 | Закладн. эл-т МН3 | 1.8 | п.м. |

## Сводная спецификация к чертежам железобетонных конструкций (каркасный вариант)

| Марка | Обозначение | Наименование | Кол. | Примеч. |
|---|---|---|---|---|
| | | Сборные железобетонные и бетонные конструкции | | |
| а | ГОСТ 13579-78 | Блоки стен подвала ФБС24.4.6-Т | 4 | 1.3 т |
| б | ГОСТ 13579-78 | То же ФБС9.4.6-Т | 9 | 0.47 т |
| в | ГОСТ 13579-78 | " ФБС12.4.3-Т | 4 | 0.31 т |
| БФ1 | Серия 1.415-1 в.1 | Фундамент балки ФБ6-14 | 1 | 1.3 т |
| БФ2 | То же | То же ФБ6-12 | 2 | 1.5 т |
| БФ5 | " | —"— ФБ6-43 | 1 | 0.6 т |
| БФ6 | " | —"— ФБ6-13 | 1 | 1.4 т |
| БФ7 | " | —"— ФБ6-3 | 1 | 1.2 т |
| БФ3 | Сер. 1.139-1 в.2 | Перемычка БУ-24м | 1 | 0.29 т |
| БФ4 | То же | То же БУ-24м + Б-24м | 1+1 | 0.29 т / 0.14 т |
| | | Снеговые районы I, II / III / IV | | |
| 111 | Серия 1.465-10 в.1 ГОСТ 22701.0-77 | Плита ПГ-2АтV т а б / ПГ-2АтV т а б / ПГ-3АтV т а б — 6Я / 7Я / 10Я | 3 | 3.8 т |
| 112 | | ПГ-2АтV т б / ПГ-2АтV т б / ПГ-3АтV т б — 6Я / 7Я / 10Я | 1 | 3.8 т |
| 113 | ГОСТ 22701.5-77 | ПГ-2АтV т б / ПГ-3АтV т б / ПГ-4АтV т б | 1 | 2.65 т |

## Сводная спецификация к чертежам железобетонных конструкций (каркасный вариант)

| Марка | Обозначение | Наименование | Кол. | Прим. |
|---|---|---|---|---|
| П4 | Серия 1.465-10 в.1 ГОСТ 22701.0-77 ÷ ГОСТ 22701.5-77 | ПВ4-2АтV т а б / ПВ4-2АтV т а б / ПВ4-3АтV т а б — 6Я / 7Я / 10Я | 2 | 4.4 т |
| П5 | | ПВ10-2АтV т а б / ПВ10-3АтV т а б / ПВ10-4АтV т а б — 6Я / 7Я / 10Я | 1 | 4.7 т |
| П6 | | ПВ7-2АтV т а б / ПВ7-2АтV т а б / ПВ7-3АтV т а б — 6Я / 7Я / 10Я | 1 | 4.3 т |
| П7 | | ПГ-2АтV т / ПГ-2АтV т / ПГ-3АтV т — 6Я / 7Я / 10Я | 2 | 3.8 т |
| Б1 | 1.465-3 в.1 ТП 903-2-14 ал. I ч. 3 КЖИ-1БДР12-2АIV б / 1БДР12-3АIV с | Балка 1БДР12-2АIV б / Балка 1БДР12-3АIV с | 3 | 4.7 т |
| Б2 | 1.465-3 в.1 ТП 903-2-14 ал. I ч. 3 КЖИ-1БДР12-1АIV а / 1БДР12-2АIV а | 1БДР12-1АIV а / 1БДР12-2АIV а | 1 | 4.7 т |
| | | Снеговые районы I, II, III, IV | | |
| | | Ветровые районы I, II / III / IV | | |
| К1 | Сер. 1.423-3 ТП 903-2-14 ал. I ч. 3 КЖИ-К36-2б; К36-3б, К36-4б | Колонна К36-2б / Колонна К36-3б / Колонна К36-4б | 2 | 1.0 т |
| К2 | КЖИ-К36-2б; К-36-3б, К-36-4б | К36-2б / К36-3б / К36-4б | 2 | 1.0 т |
| К3 | КЖИ-К36-2г; К36-3г, К36-4г | К36-2г / К36-3г / К36-4г | 1 | 1.0 т |
| К4 | КЖИ-К36-2а; К36-3а, К36-4а | К36-2а / К36-3а / К36-4а | 1 | 1.0 т |
| К5 | КЖИ-К36-2е, К36-3е, К36-4е | К36-2е / К36-3е / К36-4е | 1 | 1.0 т |
| К6 | КЖИ-К36-2д, К36-3д, К36-4д | К36-2д / К36-3д / К36-4д | 1 | 1.0 т |
| К7 | Шифр 460-75, ТП 903-2-14 ал. I ч. 3 КЖИ-КФ5-1А; КФ5-2А | КФ5-1А / КФ5-2А | 2 | 1.1 т |
| СБ4Б-1 | Серия 1.494-24 в.1 | Стакан СБ4Б-1 | 2 | 0.16 т |
| СБ7Б-1 | То же | То же СБ7Б-1 | 1 | 0.32 т |
| СБ10Б-1 | —"— | —"— СБ10Б-1 | 1 | 0.28 т |
| ПС1 | Серия 1.432-5 в.0.1 | Стеновая панель ПСЛ 20 / 1.2×6.0 – 112 | 7 | 1.9 т |
| ПС2 | Сер. 1.432-5 в.0.1 ТП 903-2-14 ал. I ч. 3 КЖИ-ПСЛ 20 / 1.2×6 – 112а, ПСЛ 20 / 1.2×6 – 112а | —"— ПСЛ 20 / 1.2×6 – 112а + блок БЛ-24 | 1 / 1 | 1.9 т / 0.06 т |
| ПС3 | Сер. 1.432-5 в.0.1 | —"— ПСЛ / 1.2×6 – 212 | 3 | 1.9 т |
| ПС3а | ТП 903-2-14 ал. I ч. 3 КЖИ-ПСЛ 20 / 1.2×6 – 212а, ПСЛ 20 / 1.2×6 – 112а | —"— ПСЛ 20 / 1.2×6 – 212а | 1 | 1.9 т |

| Марка | Обозначение | Наименование | Кол. | Примеч. |
|---|---|---|---|---|
| ПС4 | ТП 903-2-14 ал. I ч. 3 КЖИ ПСЛ 20 / 1.2×6 – 212б, ПСЛ 20 / 1.2×6 – 211а | —"— ПСЛ 20 / 1.2×6 – 211а | 1 | 1.9 т |
| ПС5 | Сер. 1.432-5 в.0.1 | —"— ПСЛ 20 / 0.9×6 – 421 | 3 | 1.4 т |
| ПС6 | То же | —"— ПСЛ 20 / 1.2×6 – 212а + блок БЛ-24 | 1 / 1 | 1.9 т / 0.06 т |
| ПС6а | То же, что для ПС-2 сер. 1.432-5 в.0.1 | —"— ПСЛ 20 / 1.2×6 – 212а + блок БЛ24 | 1 / 1 | 1.9 т / 0.06 т |
| ПС6б | То же, что для ПС-4 сер. 1.432-5 в.0.1 | —"— ПСЛ 20 / 1.2×6 – 212б + блок БЛ24 | 1 / 1 | 1.9 т / 0.06 т |
| ПС7 | То же, что для ПС-3а | —"— ПСЛ 20 / 1.2×6 – 112а | 1 | 1.9 |
| ПС8 | То же | —"— ПСЛ 20 / 0.9×6.0 – 111 | 4 | 1.4 т |
| ПС9 | —"— | —"— ПК-1 | 6 | 1.2 т |
| ПС10 | —"— | —"— ПСЛ 20 / 0.9×6.3 – 521 | 3 | 1.4 т |
| ПС11 | —"— | Блок БЛ-6 | 4 | 0.5 т |
| ПС12 | —"— | То же БЛ-24 | 4 | 0.06 т |
| | | Монолитные железобетонные и бетонные конструкции | | |
| Фм1 | КЖ-9 | Фундамент ФА1-1а | 1 | |
| Фм2 | КЖ-8 | —"— ФА1-1а | 1 | |
| Фм3 | КЖ-8 | —"— ФА1-5а | 1 | |
| Фм4 | КЖ-8 | —"— ФА1-1б | 1 | |
| Фм5 | КЖ-8 | —"— ФА1-1в | 1 | |
| Фм6 | КЖ-8 | —"— ФА1-1г | 1 | |
| Фм7 | КЖ-9 | —"— ФА1-4а | 1 | |
| ФОм1 | КЖ-13 | Фундамент под оборудован. ФОм1 | 1 | |
| ФОм2 | КЖ-14 | То же ФОм2 | 4 | |
| ФОм3 | То же | " ФОм3 | 4 | |
| ФОм4 | " | " ФОм4 | 4 | |

Продолжение см. на листе КЖ-4

Привязан:

Инв. №

| | | |
|---|---|---|
| Гл. инж. ин. | Фалетанов | |
| Гл. инж. пр. | Дуплин | |
| Нач. отд. | Чернецкий | |
| Н. контр. | Дубровский | |
| Гл. констр. | Дубровский | |
| Рук. гр. | Бубенчиков | |
| Ст. инж. | Логинов | |
| Ст. техн. | Леонова | |

ТП 903-2-14 КЖ

Установка мазутонасосная $Q=6.5/11 м^3/ч$, $P=25/10$ кгс/см², с наземными металлическими резервуарами 2×2800 м³

Мазутонасосная

Общие данные (продолжение 2)

| Стадия | Лист | Листов |
|---|---|---|
| Р | 3 | 28 |

Госстрой Латв. ССР ЛАТГИПРОПРОМ г. Рига

Копир. В. Сучч

Формат 22

| Марка | Обозначение | Наименование | Кол. | Примеч. |
|---|---|---|---|---|
| ПРн 1 | КЖ-24, 25, 26, 27 | Приямок ПРн 1 | 1 | |
| ПРн 2 | КЖ-13 | то же ПРн 2 | 1 | |
| Кн 1 | КЖ-11, 12, 13 | Канал Кн 1 | 1 | |
| Кн 2 | то же | то же Кн 2 | 1 | |
| — | КЖ-14 | Площадка теплообменников | 1 | |
| Пм 1 | КЖ-28 | Монолитная плита покрытия Пм 1 | 1 | |
| ПЛм 1 | то же | Монолитная площадка ПЛм 1 | 1 | |
| | | **Стальные конструкции** | | |
| СФ-19 | ГП 903-2-14 ал I 4.2 КЖИ-МС-2 СФ-19 | Стойка фахверковая СФ-19 | 4 | |
| НУ-3 | 1.439-1 | Насадка НУ-3 | 4 | 49,9 кг |
| НС-1 | То же | То же НС-1 | 2 | 19,2 кг |
| ТК | 1.439-1 | Опорный столик ТК-2 | 9 | 17,5 кг |
| РК | То же | То же РК-2 | 7 | 14,7 кг |
| У-1 | 1.439-1 | Соединит. элемент У-1 | 4 | 2,9 кг |
| НС 2 | ТП 903-2-14 ал I 4.8 КЖИ-МС-2 МС3 | —"— МС-2 | 16 | |
| НС-3 | | —"— НС-3 | 16 | |
| ММ3 | ТП 903-2-14 ал I 4.3 КЖИ-ММ3 | Закладной эл-т ММ3 | 1,8 п.м | |
| ММ 8 | Серия 1.400-7 | —"— ММ 8 | 2 | 3,6 кг |
| ММ 23 | То же | —"— ММ 23 | 2 | 4,2 кг |
| ММ 24 | —"— | —"— ММ 24 | 2 | 4,2 кг |
| ММ 51 | —"— | —"— ММ 51 | 6 | 1,4 кг |
| Т1 | Серия 1.439-1 | Соединит эл-т Т1 | 14 | 0,5 кг |
| Т2 | То же | То же Т2 | 15 | 0,3 кг |
| Т5 | —"— | —"— Т5 | 29 | 0,6 кг |
| Т9 | —"— | —"— Т9 | 13 | 0,6 кг |
| Т10 | —"— | —"— Т10 | 12 | 1,3 кг |
| Т14 | —"— | —"— Т14 | 9 | 0,2 кг |
| Т15 | —"— | —"— Т15 | 4 | 0,3 кг |
| Т18 | —"— | —"— Т18 | 11 | 0,5 кг |
| Т23 | —"— | —"— Т23 | 12 | 1,9 кг |
| Т26 | —"— | —"— Т26 | 18 | 0,4 кг |
| МС1 | Серия 2.460-14 в.0 | —"— МС1 | 20 | 0,4 кг |
| ММС1 | КЖ-16 | —"— ММС1 | 2 | 22,0 кг |

| Марка | Обозначение | Наименование | Кол. | Примеч. |
|---|---|---|---|---|
| | | **Пристройка для хранения пожарного инвентаря** | | |
| | | **Сборные железобетонные и бетонные конструкции** | | |
| БФ 2 | Серия 1.415-1 в.1 | Фундамент балка ФБ6-12 | 1 | 1,5 т |
| БФ 9 | Серия КЭ-01-58 в.2 | Перемычка БП3-1 | 2 | 0,8 т |
| СБ4А-1 | Серия 1.494-24 в.1 | Стакан СБ4А-1 | 1 | 0,15 т |
| | | Снеговые районы: I, II / III / IV | | |
| П4 | Серия 1.465-10 в.1 ГОСТ 22701.0-77 ÷ ГОСТ 22701.5-77 | Плита ПВ4-2АтV Тав 7я / Плита ПВ4-2АтV Тав 7я / Плита ПВ4-2АтV Тав 10я | 1 | 4,4 т |
| | | **Монолитные бетонные конструкции** | | |
| Фм 8 | КЖ-10 | Фундамент Фм 8 | 2 | |

1. За относительную отметку 0,000 принята отметка чистого пола здания мазутонасосной которая соответствует абсолютной отметке [ ] по генплану
2. Монтаж сборных железобетонных конструкций выполнять согласно указаниям пояснительных записок примененных серий, а также требованиям СНиП III-16.-73, СНиП III-А.11-70.
3. Монолитные конструкции выполняются в соответствии с требованиями СНиП III-15-76.

**Условные обозначения:**

п.а - по аналогии

Альбом I часть 2

Типовой проект 903-2-14

Инв. № подл. | Подп. и дата | Взам. инв. №

Привязан:

Инв. №

| | | | |
|---|---|---|---|
| Гл. инж. пр. | Фокиянов | | ТП 903-2-14 КЖ |
| Гл. инж. пр. | Думан | | Установка мазутоснабжения Qн=5/1 Нн=2,5 с резервуарами с наземными металлическими резервуарами |
| Нач. отд. | Миленевский | | Мазутонасосная — Стадия Р, Лист 4, Листов 28 |
| Н. контр. | Ивановская | | |
| Гл. констр. | Ивановская | | Общие данные (окончание) |
| Рук. гр. | Шульдешо | | Госстрой Латв ССР ЛАТГИПРОПРОМ г. Рига |
| Ст. инж. | Логинов | | |
| Ст. техн. | Иванова | | |

Копир. Тулин

Формат 22

## Маркировочная схема фундаментов

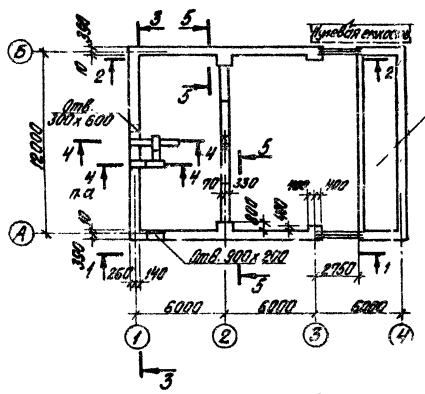


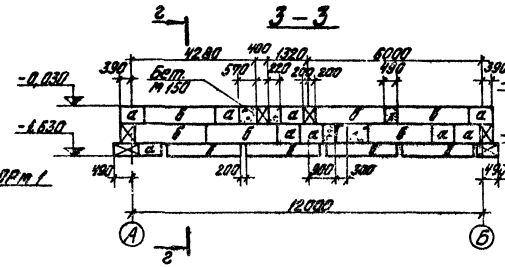


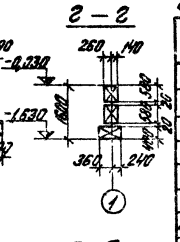


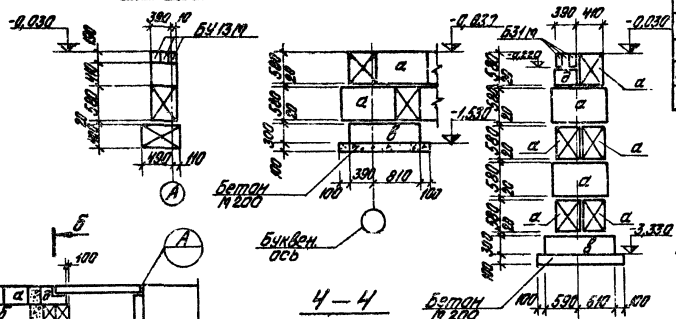


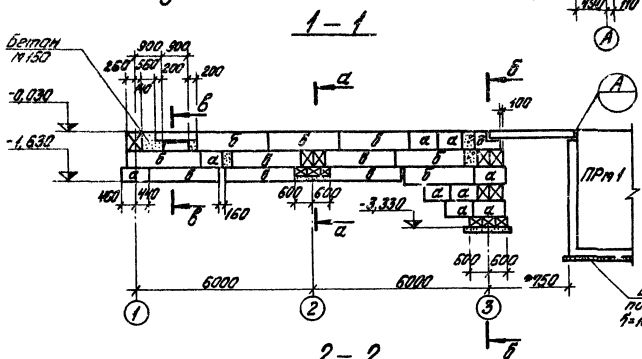


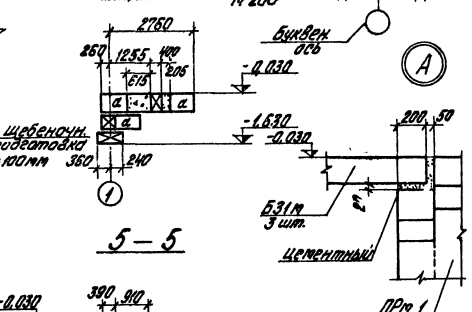


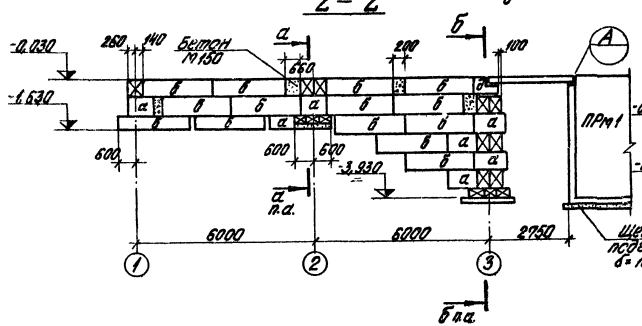


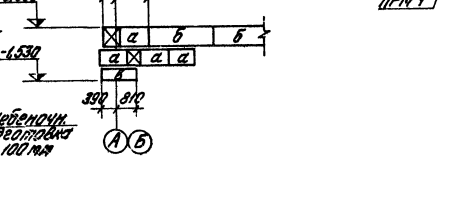


## Спецификация элементов к маркировочной схеме расположенной на данном листе

| Марка | Обозначение | Наименование | | Кол. | Примеч. |
|---|---|---|---|---|---|
| | | | | | |
| а | ГОСТ 13579-78 | Блоки для стен подвалов | ФБС24.4.6-т | 64 | 0,47т |
| б | ГОСТ 13579-78 | То же | ФБС24.4.6-т | 39 | 1,30т |
| в | ГОСТ 13579-78 | " | ФБС12.4.3-т | 6 | 0,31т |
| д | ГОСТ 13579-78 | " | ФБС9.4.6-т | 2 | 0,39т |
| | | | | | |
| БУ13М | Серия 1.139-1 в.2 | Перемычка | БУ13М | 3 | 0,094т |
| БУ31М | То же | То же | БУ31М | 6 | 0,176т |
| | ГОСТ 7473-76 | Монолитная заделка | бет. М200 | 1,42 | $м^3$ |
| | ГОСТ 7473-76 | — " — | бет. М150 | 3,07 | $м^3$ |
| | | | | | |
| ПРм1 | КЖ-20, 21, 22, 23 | Прямок канализац. | ПРм1 | 1 | |
| | | | | | |

1. Под сборные фундаменты выполняются выравнивание дна котлована с поверхностным уплотнением основания.
2. Обратную засыпку фундаментов производить грунтом без включения строительного мусора и растительного грунта с уплотнением слоями не более 200 мм до $\gamma_{ск} = 1,6 т/м^3$
3. Фундаментные блоки укладывать на цементном растворе М50.
4. Под монолитные фундаментные плиты выполнить щебеночную подготовку толщиной 100 мм.
5. Фундаменты рассчитаны для следующих климатологических условий:
   а) расчетная зимняя t° воздуха -30°С;
   б) III район по толщине снегового покрова
   в) I район по скоростному напору ветра.
6. Перемычки перед установкой обмазать горячей битумной мастикой за 2 раза по грунтовке.

| | | | |
|---|---|---|---|
| Гл. инж. пр. | Д. Ч. Ман | | |
| Нач. отд. | Чернобровкин | | |
| Н. контр. | Андреевский | | |
| Гл. констр. | Мартовская | | |
| Рук. гр. | Шульгина | | |
| Ст. инж. | Горинов | | |
| Ст. техн. | Леонова | | |

Копир. Бронина

ТП 903-2-14 КЖ

Установка подстановочная (с БУ13М и БУ31М) и 2 ж/б ригеля с подземным металлическим резервуаром 2х2000 м³

Мазутонасосная

Маркировочная схема фундаментов (вариант с наружными стенами)

| Стадия | Лист | Листов |
|---|---|---|
| Р | 5 | |

Госстрой Лат. ССР ЛАТГИПРОПРОМ г. Рига

Формат 22 г

Согласовано: Зам. отд. Шинкарь; Гл. инж. проекта Ковалева; Гл. инж. Ю. Ж.

Инв. № подл. | Подп. и дата | Взам. инв. №

Типовой проект 903-2-14 Альбом I лист 2

Произвел

Инв. №

## Маркировочная схема фундаментов и фундаментных балок

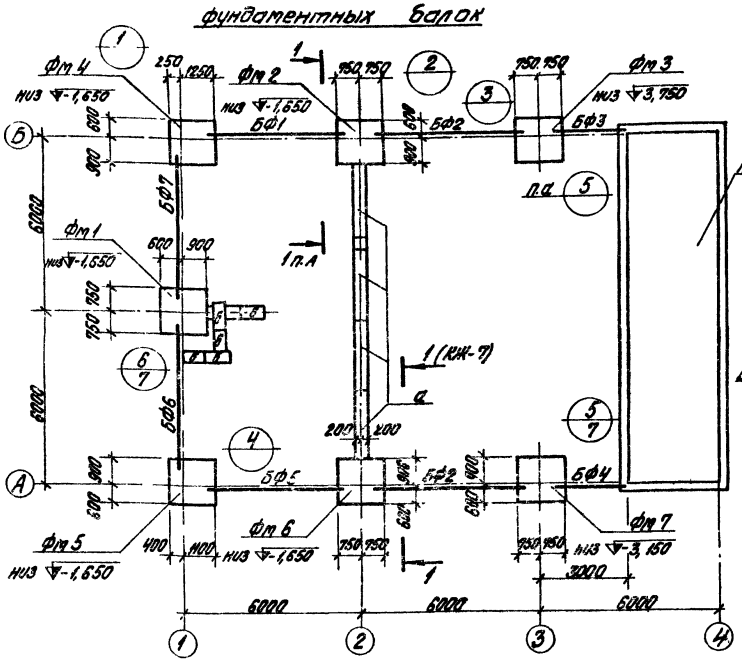


### 3 – 3

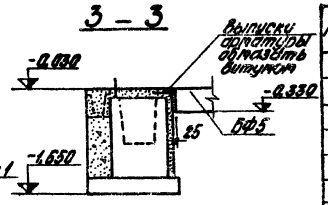


### 4 – 4

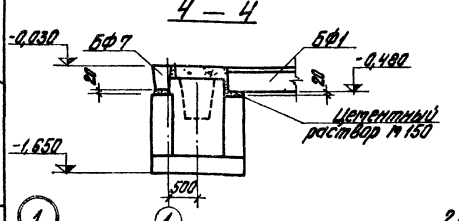


### 2 – 2

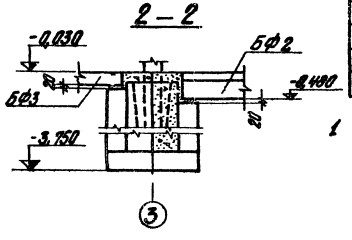


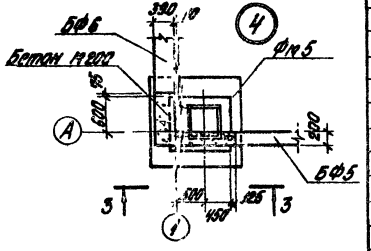


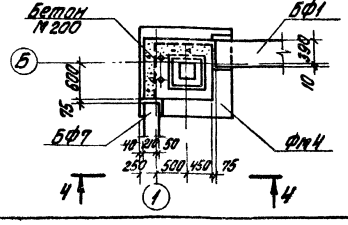


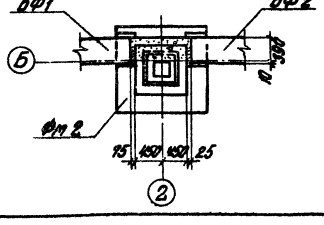


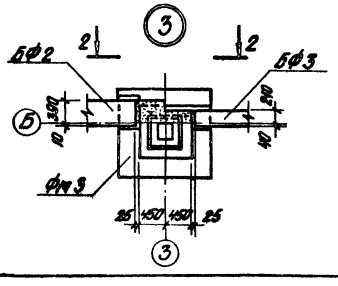


## Спецификация элементов к маркировочной схеме, расположенной на данном листе

| Марка | Обозначение | Наименование | Кол. | Примеч. |
|---|---|---|---|---|
| Фм 1 | КЖ-9 | Фундамент ФА1-12 | 1 | |
| Фм 2 | КЖ-6 | —"— ФА1-15 | 1 | |
| Фм 3 | КЖ-9 | —"— ФА1-5а | 1 | |
| Фм 4 | КЖ-8 | —"— ФА1-12 | 1 | |
| Фм 5 | КЖ-8 | —"— ФА1-12 | 1 | |
| Фм 6 | КЖ-8 | —"— ФА1-12 | 1 | |
| Фм 7 | КЖ-9 | —"— ФА1-4а | 1 | |
| | | Монолитная заделка бет. М150 | 2,85 | м³ |
| ПРм 1 | КЖ-24, 25, 26, 27 | Приямок ПРм 1 | 1 | |
| БФ1 | 1.415-1 в. 1 | Фундаментная балка ФБ6-14 | 1 | 1,3т |
| БФ2 | —"— | —"— ФБ6-12 | 2 | 1,5т |
| БФ5 | —"— | —"— ФБ6-43 | 1 | 0,6т |
| БФ6 | —"— | —"— ФБ6-13 | 1 | 1,4т |
| БФ7 | —"— | —"— ФБ6-3 | 1 | 1,2т |
| БФ3 | 1.139-1 в. 2 | Перемычка БУ-24М | 1 | 0,29т |
| БФ4 | —"— | —"— БУ-24М+ +Б-24М | 1+1 | 0,29т 0,14т |
| а | ГОСТ 13579-78 | Блоки стен подвала ФБС24.4.6-т | 4 | 1,3т |
| б | ГОСТ 13579-78 | —"— ФБС9.4.6-т | 9 | 0,47т |
| в | ГОСТ 13579-78 | —"— ФБС12.4.3-т | 4 | 0,31т |
| | ГОСТ 9473-76 | Монолитная заделка бет. М100 | 0,52 | м³ |

1 Примечания см. на листе КЖ-7.

Привязан

Инв. №

| | | | | | |
|---|---|---|---|---|---|
| Гл. инж. пр. | Дымсон | | ТП 903-2-14 КЖ | | |
| Нач. отд. | Ковальский | | Установка мазутонасосная Q=6,5 т/ч, n=3 ч, Iг=2,5 т/м², Iп=2,5 т/м², Iж=2000 т/м² | | |
| Гл. контр. | Ан. Ковальский | | Мазутонасосная | Стадия Р | Лист 6 | Листов |
| Гл. конструктор | Корженевский | | | | | |
| Рук. гр. | Шильгина | | Маркировочная схема фундаментов и фундаментных балок (каркасный вариант) | Госстрой СССР ЛАТГИПРОПРОМ г. Рига | |
| Ст. инж. | Логинов | | | | |
| Ст. техн. | Леонова | | | | |

Копир. Бралина

Формат 22 г

Типовой проект 903-2-14 Альбом I часть 2

Инв. № подл. | Подп. и дата | Взам. инв. №

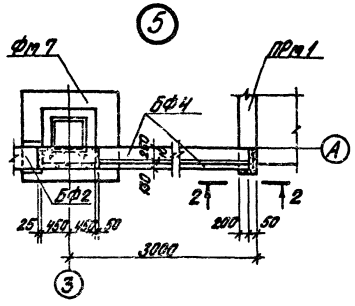


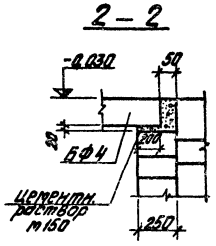


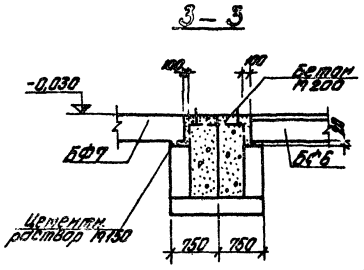


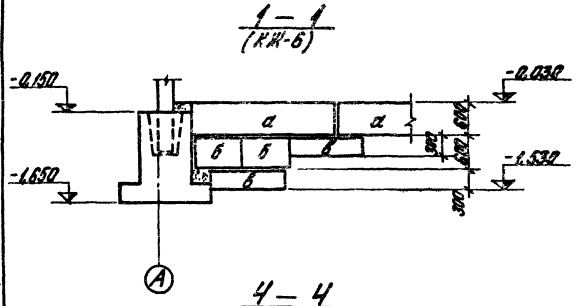


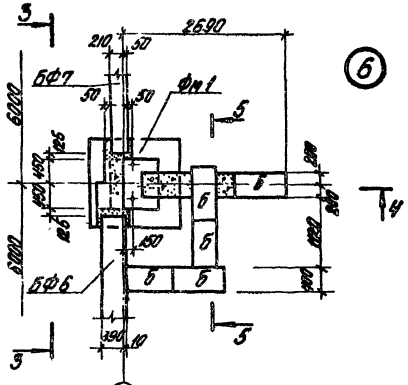


1 Расчетная схема фундаментов (для фундаментов Фм-2,-3,-6,-7).

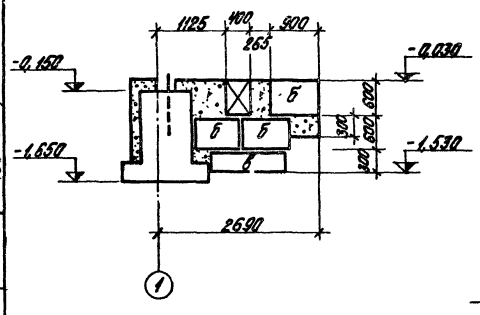


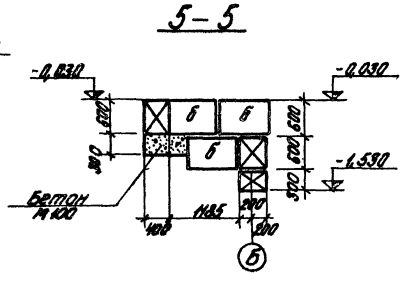


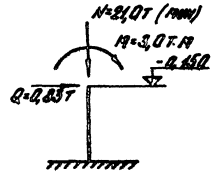


1. Под сборные фундаменты выполняется выравнивание дна котлована с поверхностным уплотнением основания.
   Под монолитные фундаменты выполнить щебеночную подготовку толщиной 100мм, превышающую габарит подошвы фундамента на 100мм в каждую сторону.
2. Фундаментные балки укладывать на цементный раствор 1:150 толщиной 20мм. Зазоры между торцами балок и фундаментами заделать бетоном М150.
3. Обратную засыпку фундаментов производить грунтом без включения строительного мусора и растительного грунта с уплотнением слоями не более 200мм до γсм=1,6т/м³.
4. Фундаментные блоки укладывать на цементном растворе М50.
5. Фундаменты рассчитаны для следующих климатологических условий:
   а) расчетная зимняя температура наружного воздуха -30°С.
   б) III район по толщине снегового покрова
   в) I район по скоростному напору ветра.
6. Перекрытия перед установкой обмазать горячей битумной мастикой за 2 раза по огрунтовке.

| | | | | | |
|---|---|---|---|---|---|
| Инв. № подл. | Подп. и дата | Взам. инв. № | | | |

Типовой проект 903-2-14 Альбом I часть 2

| | | | | | | |
|---|---|---|---|---|---|---|
| Согласовано | | | | | | |
| Инв. № | | | | | | |

| | | | | | | |
|---|---|---|---|---|---|---|
| | | | | ТП 903-2-14 КЖ | | |
| Главный инж. проекта | Дунаев | | | Установка подъемная Q=5,5т/м=14, P=25т/колесо с наземными металлическими резервуарами 2х2000 м³ | | |
| Нач. отд. | Черемнов | | | Мазутонасосная | Стадия | Лист | Листов |
| Гл. инженер проекта | Инфантьев | | | | Р | 7 | |
| Рук. гр. | Шевцова | | | Узел крепления фундаментов и фундаментных балок Зфм, 3-6 (сечение 1-1) (Каркасный вариант) | Госстроя СССР ЛАТТИПРОПРОМ г. Рига | |
| Ст. инж. | Пугачев | | | | | |
| Ст. техник | Леонова | | | | | |

Копир Бралина

Формат 22г

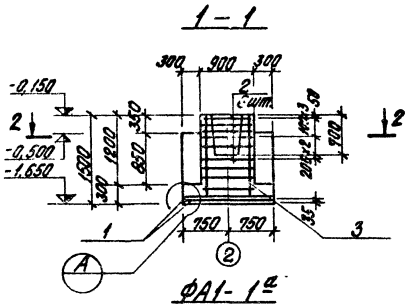


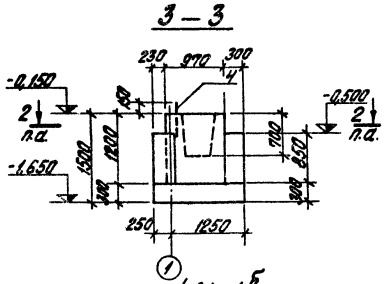


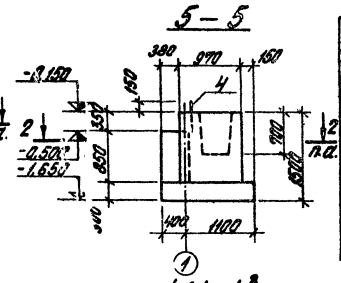


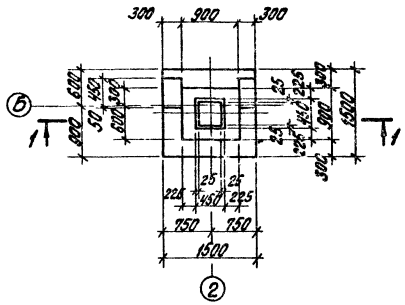


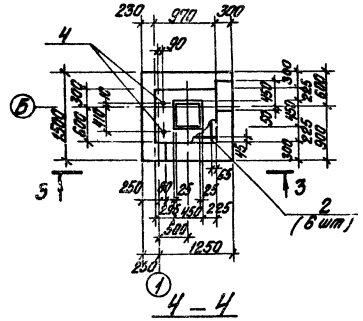


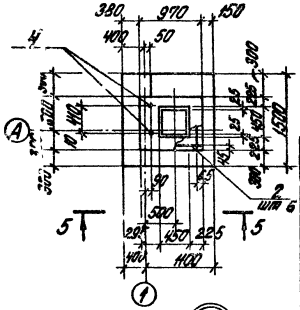


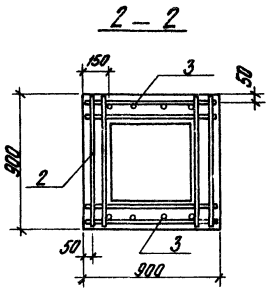


Схема раскладки сеток подошвы ФА1-1а; ФА1-1б, ФА1-1в; ФА1-1г

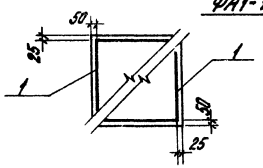


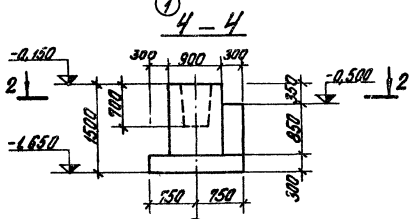


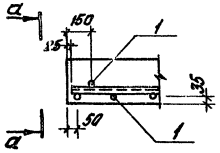


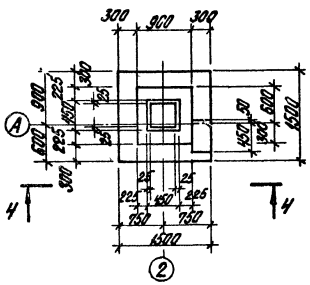


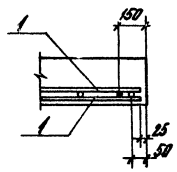


| Позиция | Обозначение | Наименование | Кол. на испол. | | | | Примеч. |
|---|---|---|---|---|---|---|---|
| | | Сборочные единицы и детали | | | | | |
| 1 | 1.410-2 8.1 | Сетка формат С10-14х15 | 2 | 2 | 2 | 2 | |
| 2 | 1.412-1/77-8.3-020 | —"— СА-8АI | 6 | 6 | 6 | 6 | |
| 3 | 1.412-1/77-8.3-100 | —"— СНГ.АI-6х15 | 2 | 2 | 2 | 2 | |
| 4 | 7.903-2-14 хиж-МН2, МН5 ст.I ч.3 | Закладной эл-т МН2 | — | 2 | — | 2 | |
| | | Материалы | | | | | |
| | ГОСТ 7473-76 | Бетон М150 | 0,14 | 0,16 | 0,39 | 0,65 | м³ |
| Лист | | | | | | | |
| Марка | | | ФА1-1а | ФА1-1б | ФА1-1в | ФА1-1г | |

## Выборка стали на один элемент, кг

| Марка эл-та | Арматурные изделия: Арматурная сталь ГОСТ 5781-75, класс АI, ф 10 мм: 6 | 8 | Итого | Класс АII, ф 10 мм: 10 | 12 | Итого | Закладные изделия: Сталь круглая ГОСТ 2590-71, ф 10 мм: 20 | | Всего |
|---|---|---|---|---|---|---|---|---|---|
| ФА1-1а | 2,0 | 17,8 | 19,8 | 14,3 | 10,4 | 24,7 | — | | 44,5 |
| ФА1-1б | 2,0 | 17,8 | 19,8 | 14,3 | 10,4 | 24,7 | 4,2 | | 48,7 |
| ФА1-1в | 2,0 | 17,8 | 19,8 | 14,3 | 10,4 | 24,7 | | | 44,5 |
| ФА1-1г | 2,0 | 17,8 | 19,8 | 14,3 | 10,4 | 24,7 | 4,2 | | 48,7 |

1. Фундаменты разработаны по серии 1.412-1/77. Все указания по производству работ, изготовлению сеток и каркасов принимать в соответствии с указанной серией.

Привязан

Инв. №

| | | | | |
|---|---|---|---|---|
| Гл. инж. пр. | Дучсин | | ТП 903-2-14 КЖ | |
| Нач. отд. | Пименовский | | Установка мазутонасосной емкостью Q=6,3 (1м×3м), 1-25/10 Ксерсе с наземными металлическими резервуарами 2х2000м³ | |
| Н. контр. | Андреевская | | Мазутонасосная | Стадия Р, Лист 8, Листов |
| Гл. конст. | Андреевская | | | |
| Рук. гр. | Шилевич | | Монолитные фундаменты ФА1-1а ÷ ФА1-1г (каркасный вариант) | Госстрой СССР ЛАТГИПРОПРОМ г. Рига |
| Ст. инж. | Логинов | | | |
| Ст. техн. | Леонова | | | |

Копир. Брылина

Формат 22Г

Типовой проект 903-2-14 Альбом I часть 2

Инв. № подл. | Подп. и дата | Взам. инв. №

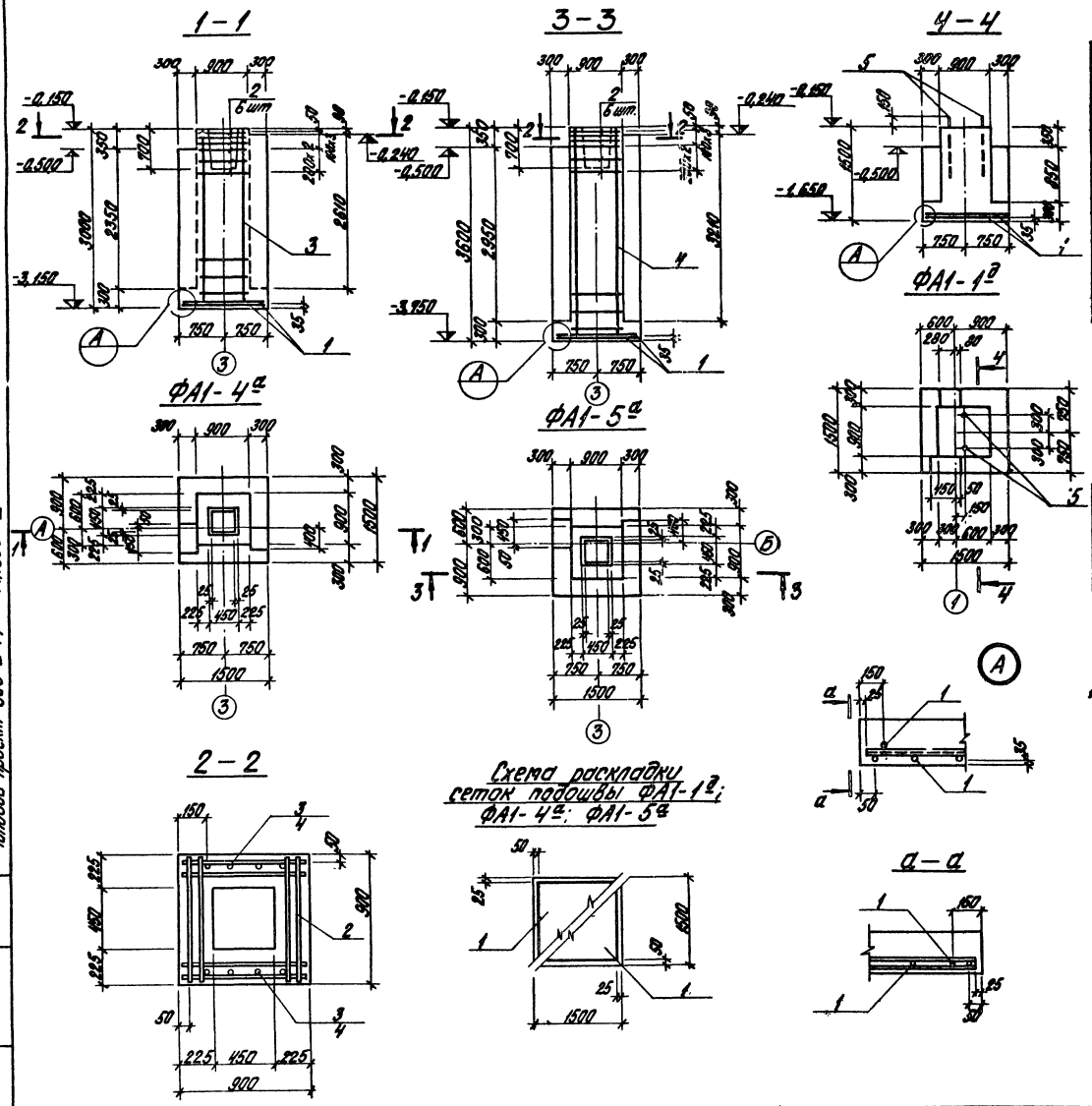


| Формат | Зона | Поз. | Обозначение | Наименование | Кол. на испол. | | | Примеч. |
|---|---|---|---|---|---|---|---|---|
| | | | | Сборочные единицы и детали | | | | |
| | | 1 | 1.412-2 в.1 | Сетка армат. СП-14х15 | 2 | 2 | 2 | |
| | | 2 | 1.412-1/77 в.3 | — " — СА-8АI | 6 | 6 | — | |
| | | 3 | — " — | — " — Ст.3АI-6х30 | 2 | — | — | |
| | | 4 | — " — | — " — Ст.3АI-6х36 | — | 2 | — | |
| | | 5 | ТП 903-2-14 КЖ-МНС ст I 4.3 | Закладн. эл-т МН5 | — | — | 2 | |
| | | | | Материалы | | | | |
| | | | ГОСТ 7473-76 | Бетон М150 | 3,43 | 4,0 | 1,81 | м³ |
| | | | | Марка / Лист | ФА1-4а р | ФА1-5а р | ФА1-1а р | |

## Выборка стали на один элемент, кг

| Марка эл-та | Арматурные изделия: Арматурная сталь ГОСТ 3981-76, Класс АI, ⌀ мм 6 | 8 | Итого | Класс АII, ⌀ мм 10 | 12 | Итого | Закладные изделия: Сталь прокатная ГОСТ 8560-71, ⌀ мм 24 | | | Всего |
|---|---|---|---|---|---|---|---|---|---|---|
| ФА1-4а | 2,0 | 18,4 | 20,4 | 14,3 | 21,0 | 35,3 | — | | | 55,7 |
| ФА1-5а | 2,0 | 18,0 | 21,0 | 14,3 | 25,5 | 39,8 | — | | | 60,8 |
| ФА1-1а | 2,0 | — | 2,0 | 14,3 | — | 14,3 | 8,2 | | | 24,5 |

1. См. примечание на листе КЖ-8.

Привязан

Инв. №

| | | | |
|---|---|---|---|
| Гл. инж. пр. | Дупон | | |
| Нач. отд. | Корнеева | | |
| Н. контр. | Андреева | | |
| Гл. констр. | Андреева | | |
| Рук. гр. | Шульгина | | |
| Ст. инж. | Резинов | | |
| Ст. инж. | Иванова | | |

Напр. Бранина

ТП 903-2-14 КЖ

Установка газопр. надземных (Р≤0,3 кгс/см²) и подземных (Р=0,3-1,2 кгс/см²) с наземными металлическими резервуарами 2х2000 м³

Мазутонасосная

Ленточные фундаменты ФА1-1а, ФА1-4а, ФА1-5а (короткий вариант)

| Стадия | Лист | Листов |
|---|---|---|
| Р | 9 | |

Госстрой Латв. ССР ЛАТГИПРОПРОМ г. Рига

Формат 22 Г

Типовой проект 903-2-14 Альбом I часть 2

Инв. № подл. | Подп. и дата | Взам. инв. №

## Маркировочный план фундаментов (вариант с кирпичными стенами)

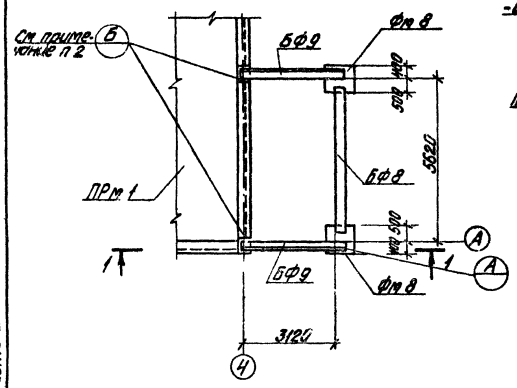


## 1 — 1

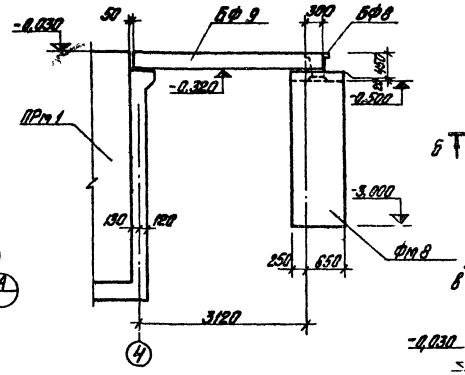


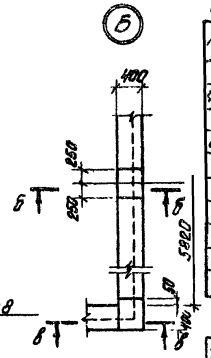


## Спецификация элементов к маркировочным схемам расположенным на данном листе

| Марка | Обозначение | Наименование | Кол. | Примеч. |
|---|---|---|---|---|
| Фм 8 | КЖ-10 | Фундамент Фм 8 | 2 | |
| 5Ф8 | 1.415-1 В 1 | Фундамент балки ФБ 6-12 | 1 | 1,5т |
| 5Ф9 | N9-ОИ-58 В 2 | Перемычка БП3-1 | 2 | 0,8т |

| Формат | Зона | Поз. | Обозначение | Наименование | Кол. | Примеч. |
|---|---|---|---|---|---|---|
| | | | | Фм 8 | | |
| | | | | Материалы | | |
| | | | ГОСТ 7473-76 | Бетон М150 | 2,06 | $м^3$ |

## Б — Б

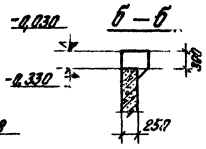


## В — В

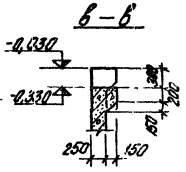


1. Перемычки перед установкой обмазать горячей битумной мастикой за 2 раза.
2. Уступы для опирания балок предусмотреть при возведении монолитного приямка ПРм 1.

## Маркировочный план фундаментов (каркасный вариант)

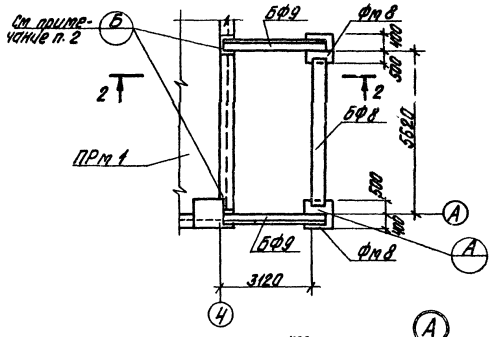


## 2 — 2

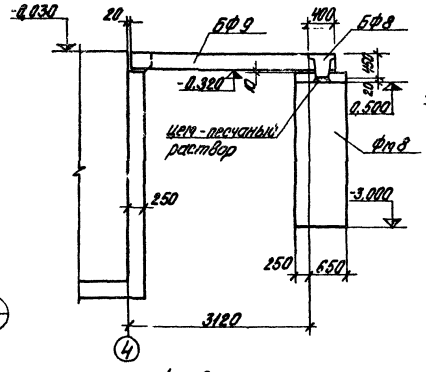


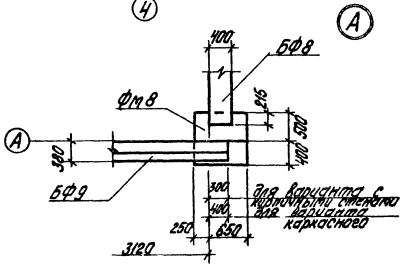


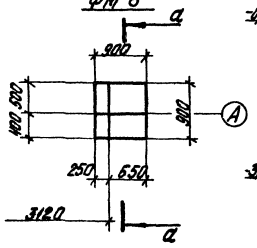


## а — а

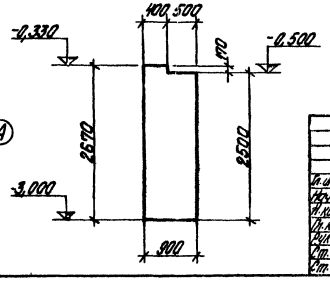


| | | | |
|---|---|---|---|
| Гл. инж. пр. | Дымов | | |
| Нач. отд. | Матвеевский | | |
| Н. контр. | Андреевский | | |
| Гл. констр. | Мирошников | | |
| Нач. гр. | Шиверский | | |
| Ст. инж. | Логинов | | |
| Ст. техн. | Леонова | | |

ТП 903-2-14 КЖ

Установка мазутонасосная мощ. 0,37 кВт, Р-23/10 кгс/см² с паровыми технологическими резервуарами 2х2000 м³

Мазутонасосная

Стадия: Р | Лист: 10 | Листов:

Маркировочный план фундаментов под постройку для хранения пожарного инвентаря

Госстрой Латв ССР ЛАТГИПРОПРОМ г. Рига

Копир Бранина

Формат 22 г

Произвел

Инв. №

Типовой проект 903-2-14 Альбом I часть 2

Инв. № подл. | Подп. и дата | Взам. инв. №

Типовой проект 903-2-14 Альбом I часть 2

## Маркированный план подземных конструкций

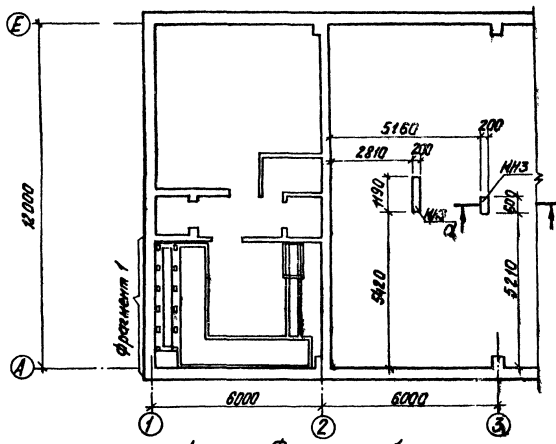


## Фрагмент 1

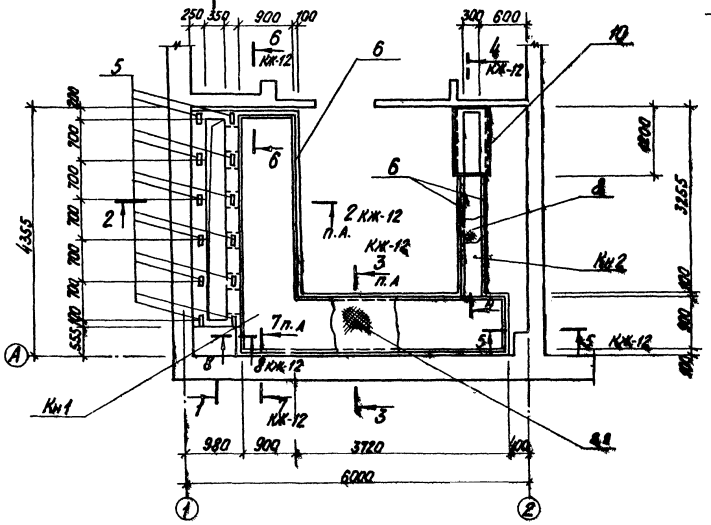


## 1 — 1

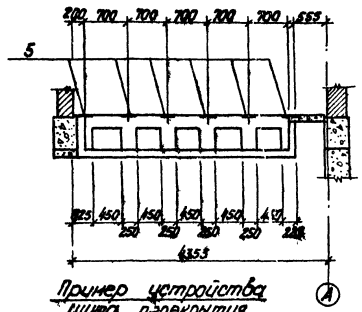


Пример устройства шва перекрытия

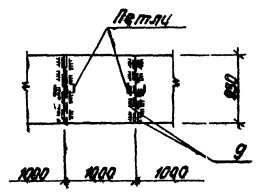


## а — а

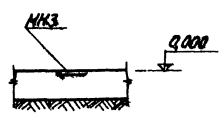


Спецификация элементов к маркировочным схемам расположенным на листе

| Марка | Обозначение | Наименование | Кол. | Примеч. |
|---|---|---|---|---|
| Кн1 | КЖ-11, 12, 13 | Канал Кн1 | 1 | |
| Кн2 | КЖ-11, 12 | Кн2 | 1 | |
| МН3 | ТП 903-2-14 Ал.I 4.3 КЖИ-МН3 | Закладная элемент МН3 | 2,8 кг | |

| Формат | Зона | Поз. | Обозначение | Наименование | Кол. на 1 исп. | | | Примечание |
|---|---|---|---|---|---|---|---|---|
| | | | | Сборочные единицы и детали | | | | |
| | | 1 | ГОСТ 8478-66 | Сетка арм. 250/150/3/4 300 | 13,6 кг | | | см. л. КЖ-13 |
| | | 2 | ГОСТ 8478-66 | —"— 250/150/3/4 700 | 3,7 кг | | | |
| | | 3 | ГОСТ 8478-66 | —"— 150/250/4/3 2300×1050 | 4 | | | |
| | | 4 | ГОСТ 8478-66 | —"— 100/100/5/5 2400×2400 | 3 | 2 | | |
| | | 13 | ГОСТ 8478-66 | —"— 250/150/3/4 1700 | | | 9,35 п.м. | см. л. КЖ-13 |
| | | МН | КЖ-13 комплект | Стержни одиночные | × | | | |
| | | 14 | КЖ-13 комплект | То же | | | × | |
| | | 12 | ТП 903-2-14 Ал.I 4.3 КЖИ-С-19 | Сетка арм. С-19 | 3 | | | |
| | | 6 | ТП 903-2-14 Ал.I 4.3 КЖИ-МН8 | Закладн. элемент МН8 | 17,6 кг | 4,1 кг | | |
| | | 7 | ТП 903-2-14 Ал.I 4.3 КЖИ-МН9 | —"— МН9 | 30,3 кг | | | |
| | | 10 | ТП 903-2-14 Ал.I 4.3 КЖИ-МН10 | —"— МН10 | | 1 | | |
| | | 5 | Сер. 3.400-6 | —"— МН3-2 | 12 | | | |
| | | 9 | ГОСТ 103-76 | Сталь полосов. -60×16 | 11 | | | |
| | | 8 | ГОСТ 8568-77 | Сталь рифлен. -Ø=5 | 7,7 кг | 0,8 кг | | |
| | | | | Материалы | | | | |
| | | | ГОСТ 7473-76 | Бетон М200 | 2,84 | 0,37 | 1,84 | м³ |

| Марка | Кол. | | |
|---|---|---|---|
| Кн1 | | | |
| Кн2 | | | |
| ФДн-1 | | | |

Согласовано:
ЭЛ. ОПТ. Ватерман 4.4-5
Отд. КЖП. Тодер 9.4.5

Инв. № подл. | Подп. и дата | Взам. инв. №

Привязан:

Инв. №

| | | | |
|---|---|---|---|
| Гл. инж. пр. | Дуксин | | |
| Нач. отд. | Челенгерова | | |
| Гл. инж. | Дорофеев | | |
| Гл. конструктор | Дорофеев | | |
| Рук. гр. | Дорофеев | | |
| Ст. инж. | Дорофеев | | |
| Ст. инж. | Ларина | | |

ТП 903-2-14 КЖ

Установка мазутонасосная СНСП-4 на 2 агрегата в наземном исп. с электроприводом 2 агрегата

Мазутонасосная

| Стадия | Лист | Листов |
|---|---|---|
| Р | 11 | |

Маркировочный план подземных конструкций

Госстрой Латв. ССР ЛАТГИПРОПРОМ г. Рига

Копир туш

Формат 22

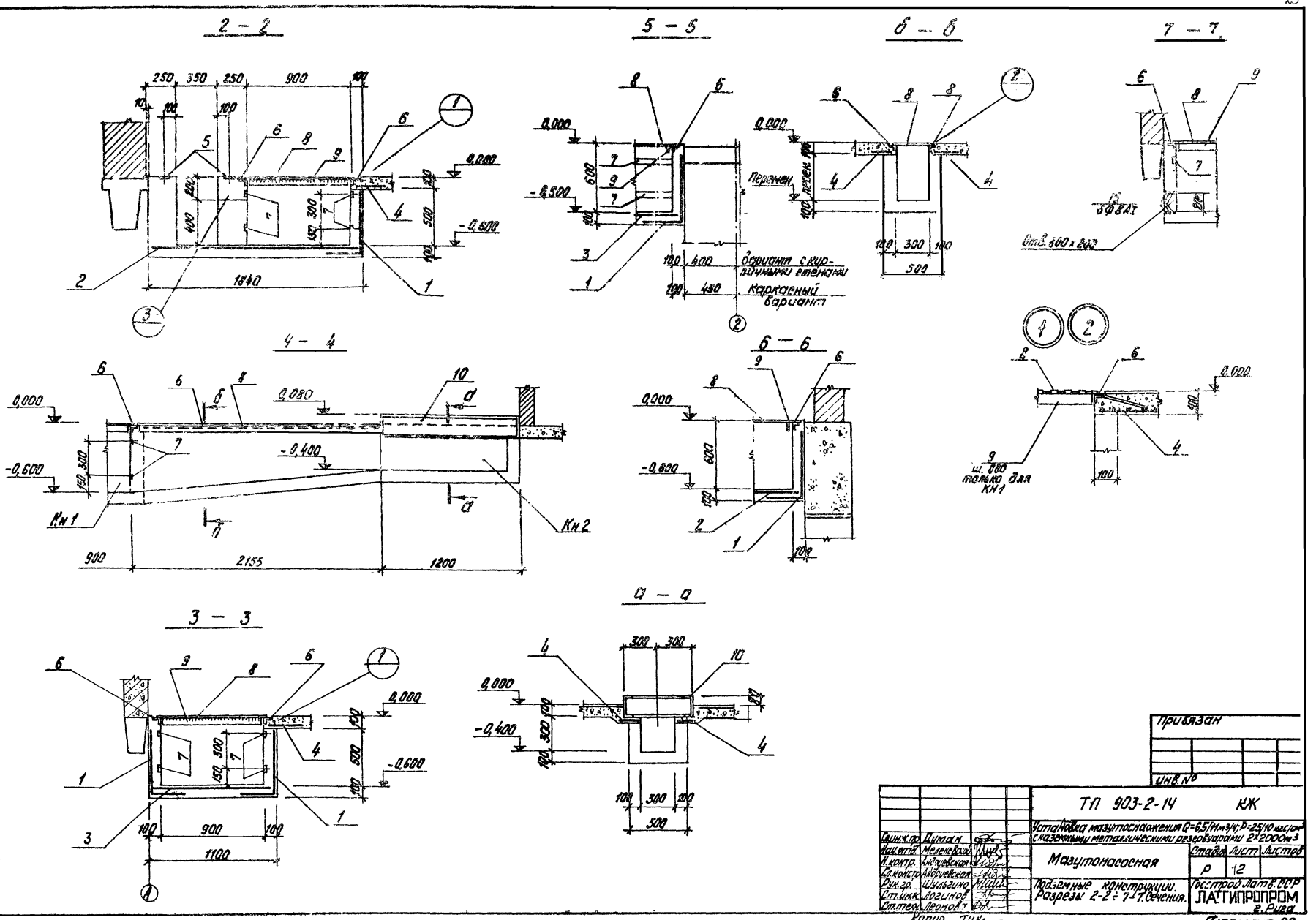


| | | | |
|---|---|---|---|
| Инж. пр. | Цупман | | |
| Архитект. | Меленевский | | |
| Н. контр. | Литвиновский | | |
| Гл. констр. | Андреевская | | |
| Рук. гр. | Шульгина | | |
| Ст. инж. | Логинов | | |
| Ст. техн. | Дронов | | |

Копир Тук

Привязан

Инв. №

ТП 903-2-14 КЖ

Установка мазутоснабжения Q=6,5 т/ч; n=3+1; P=25/10 кгс/см² с мазутными металлическими резервуарами 2×2000 м³

Мазутонасосная

| Стадия | Лист | Листов |
|---|---|---|
| Р | 12 | |

Подземные конструкции. Разрезы 2-2 ÷ 7-7. Сечения.

Госстрой Латв. ССР ЛАТГИПРОПРОМ г. Рига

Формат 22

## Выборка стали на один элемент, кг

| Марка эл-та | Арматурные изделия: Арматурная сталь ГОСТ 5781-75, Класс А I, ф мм 6 | 8 | | Итого | Сетки сварные ГОСТ 8478-66, Класс В I: 250x150 / 200 | 250x150 / 1700 | 200x100 / 270x100 | 150x150 / 2300 | | Итого | Закладные изделия: Профильная сталь б=4 | б=6 | б=10 / 8-12 | L 50x5 | L 18 | Рифл. отгиб. б=4 | Гладкий отгиб. б=6 | Арматурная сталь ГОСТ 5781-75, Класса А II, ф мм 12 | | Класса А III, ф мм 8 | 7 | Итого | Всего |
|---|---|---|---|---|---|---|---|---|---|---|---|---|---|---|---|---|---|---|---|---|---|---|---|
| Кн 1 | 8,2 | 3,3 | | 11,5 | 12,7 | 5,7 | 2,4 | 8,8 | | 29,6 | 38,0 | 20,6 | 19,0 | 6,7 | | 326,0 | | 3,6 | | 18,6 | | 430,5 | 470,6 |
| Кн 2 | | | | | | | 1,6 | | | 1,6 | | 2,5 | | 16,9 | 58,6 | 34,0 | | | | 1,6 | | 113,6 | 115,2 |
| ФОм-1 | 3,7 | | | 3,7 | | 7,3 | | | | 7,3 | | | | | | | | | | | | | 11,0 |
| ПРм 2 | 6,5 | | | 6,5 | | | | | | | | | 1,4 | 9,1 | | | 5,7 | | | 0,9 | | 17,1 | 23,6 |
| | | | | | | | | | | | | | | | | | | | | | | | |

## Ведомость стержней на один элемент, кг

| Марка эл-та | К поз. | Эскиз | Ф мм | Длина мм | Кол. |
|---|---|---|---|---|---|
| Кн 1 | 11 | 220 | 6АI | 220 | 38 |
| | 15 | 1400 | 8АI | 1400 | 6 |
| ФОм-1 | 14 | 350 / 350 / 8° | 6АI | 700 | 24 |
| | 16 | 600 / 600 / 750 | 6АI | 2030 | 10 |
| | 17 | распред. | 6АI | — | — |

1. Спецификацию на ФОм 1 см. на листе КЖ-11.

ФОм - 1

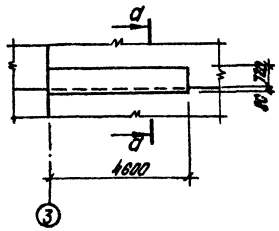


а — а

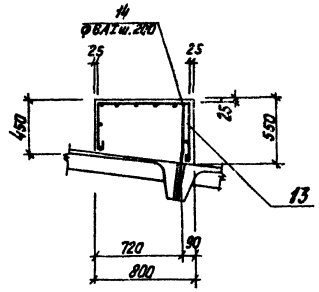


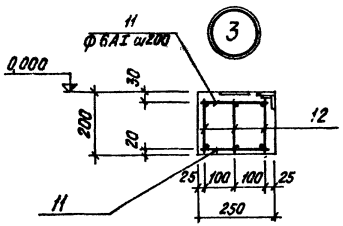


поз. 1 (схема сгиба)

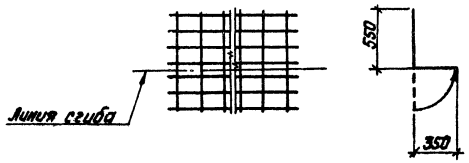


8 — 8

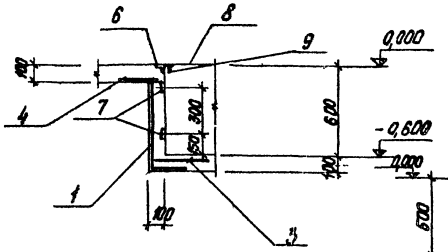


10 — 10

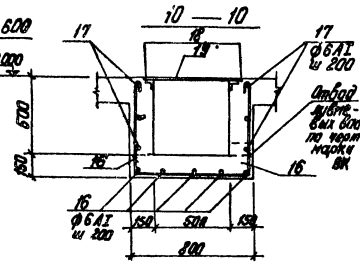


9 — 9

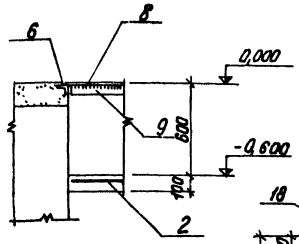


ПРм 2

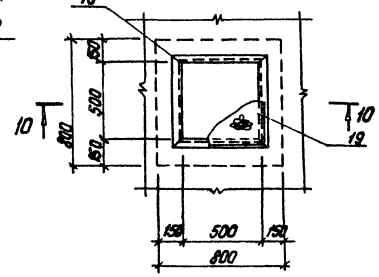


Привязан:

Инв. №

| | | | |
|---|---|---|---|
| Гл. инж. пр. | Дыман | | |
| Нач. отд. | Малиновский | | |
| Н. контр. | Андриевский | | |
| Гл. конст. | Андриевский | | |
| Рук. гр. | Шильдинг | | |
| Ст. инж. | Пригинда | | |
| Ст. техн. | Леонова | | |

Копир Тушь

ТП 903-2-14 КЖ

Установка мазутонасосная Q=6,5 м³/ч; P=25 кгс/см² с наземными металлическими резервуарами 2 по 200 м³

Мазутонасосная

| Стадия | Лист | Листов |
|---|---|---|
| Р | 13 | |

ФОм-1. Опалубка и армирование узлов „3". Разрез 8-8, „9-9". Арматурные изделия ПРм 2

Госстрой Латв ССР ЛАТГИПРОПРОМ г. Рига

Формат 22

Альбом I часть 2

Типовой проект 903-2-14

Инв. № подл. | Подп. и дата | Взам. инв. №

Типовой проект 903-2-14 Альбом I часть 2

## План на отм. 0.000

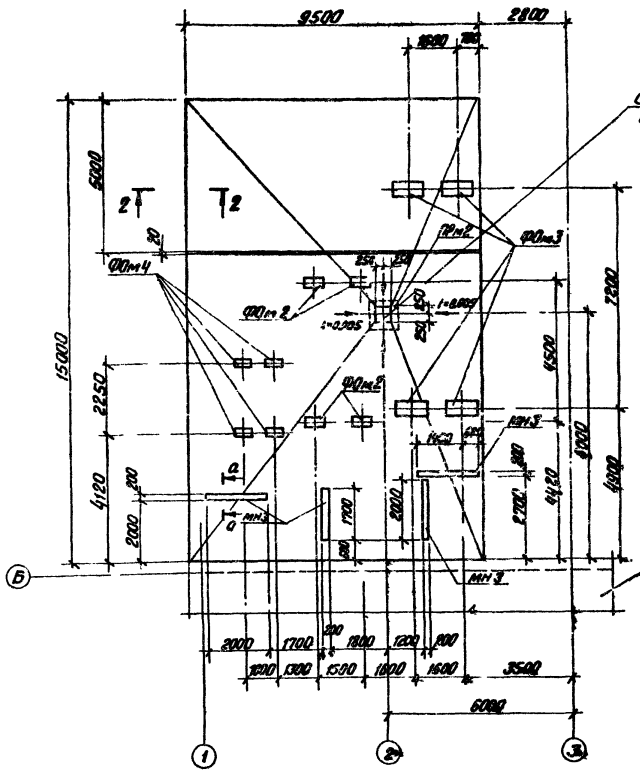


## 2 — 2

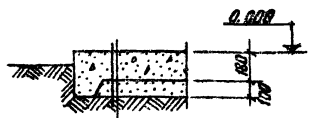


## а — а

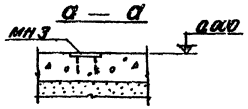


## 1 — 1

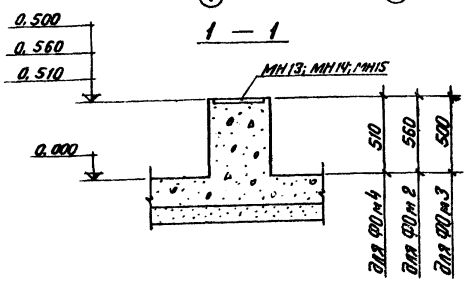


## ФОм4; ФОм2; ФОм3

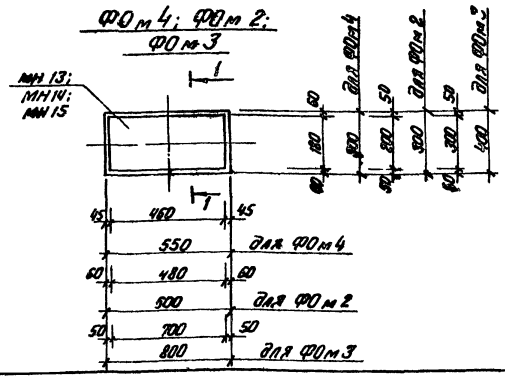


## Спецификация элементов к маркировочной схеме расположенной на листе

| Марка | Обозначение | | Наименование | | Кол. | Примеч. |
|---|---|---|---|---|---|---|
| | Площадка теплообменников | | | | | |
| ФОм2 | КЖ-14 | | Фундамент под оборуд | ФОм2 | 4 | |
| ФОм3 | То же | | То же | ФОм3 | 4 | |
| ФОм4 | " | | " | ФОм4 | 4 | |
| ПРм2 | КЖ-13 | | Приямок | ПРм2 | 1 | |
| МН3 | ТП 903-2-14 сл. I ч.3 | КЖИ-МН3 | Закладное изделие | МН3 | 3.7 м | 77.0 кг |

| Позиц. | Зона | Поз. | Обозначение | | Наименование | | Кол-во на исп. | | | | | |
|---|---|---|---|---|---|---|---|---|---|---|---|---|
| | | 17 | КЖ-13 | | Стержни одиночные | | | | | | | |
| | | 18 | ТП 903-2-14 сл. I ч.3 | КЖИ-МН8 | Закладное изделие | МН8 | | | | 2.4 | | м |
| | | 19 | ГОСТ 8706-58 | | Сталь прокатная - Фитинговая | М8Ф6 | | | | 4.33 | | м2 |
| | | | ТП 903-2-14 сл. I ч.3 | КЖИ-МН13 | Закладное изделие | МН13 | | 1 | | | | |
| | | | ТП 903-2-14 сл. I ч.3 | КЖИ-МН14 | То же | МН14 | | | 1 | | | |
| | | | ТП 903-2-14 сл. I ч.3. | КЖИ-МН15 | " | МН15 | | | | 1 | | |
| | | | | | Материалы | | | | | | | |
| | | | ГОСТ 7473-76 | | Бетон | М300 | 2.565 | | | | | м3 |
| | | | ГОСТ 7473-76 | | Бетон | М150 | | 0.08 | 0.10 | 0.16 | | м3 |
| | | | ГОСТ 7473-76 | | Бетон | М200 | | | | | 0.27 | м3 |
| Марка | Лист | | | | | | | | | | | |
| Площадка теплообм. | Р | | | | | | | | | | | |
| ФОм4 | Р | | | | | | | | | | | |
| ФОм2 | Р | | | | | | | | | | | |
| ФОм3 | Р | | | | | | | | | | | |
| ПРм2 | Р | | | | | | | | | | | |

Согласовано: Отд. ТМ Хрякиев; Зинцуто

Инв. № подл. | Подп. и дата | Взам. инв. №

Привязан

Инв. №

| | | | |
|---|---|---|---|
| Гл.инж.пр. | Дымов | | |
| Нач.отд. | Межевитов | | |
| Н.контр. | Андреевский | | |
| Гл.констр. | Андреевский | | |
| Рук.гр. | Шитвенко | | |
| Ст.инж. | Погинов | | |
| Ст.техн. | Левнова | | |

ТП 903-2-14 КЖ

Установка мазутоснабжения В=6.5 (1 м³/ч); Р=25 (1 кг/см²) с подземным/металлическим резервуаром V=2000 м³

Мазутонасосная

Площадка теплообменников на отм. 0.000 Фундаменты ФОм2 - ФОм4

| Стадия | Лист | Листов |
|---|---|---|
| Р | 14 | |

Гостроя Латв ССР ЛАТГИПРОПРОМ г. Рига

Копир. В. Гуч

Формат 22

## Маркировочная схема плит покрытия

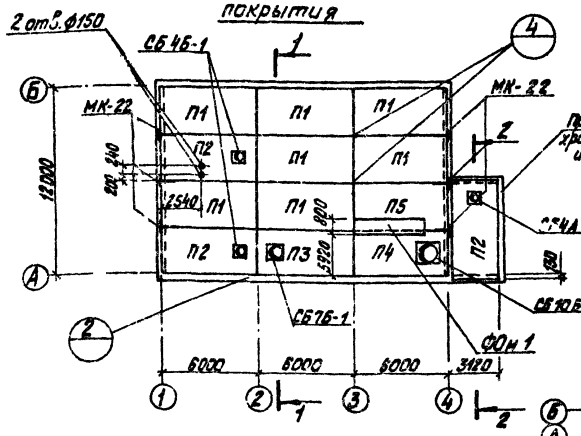


## 1 – 1

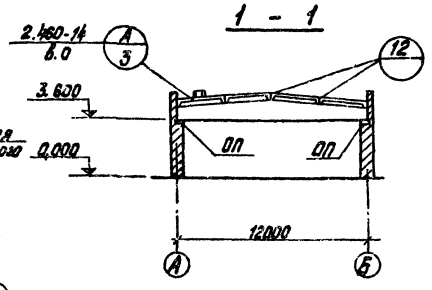


## Маркировочная схема балок покрытия

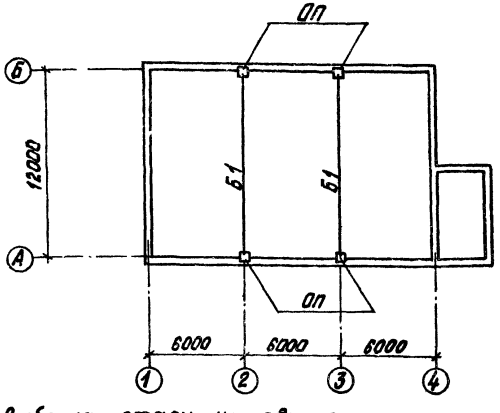


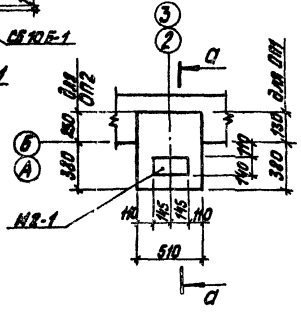


## а — а

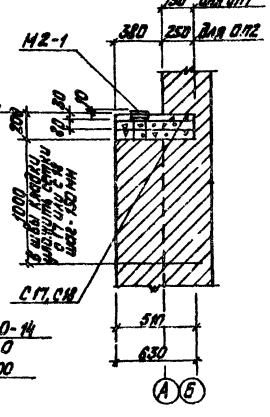


## 2 — 2

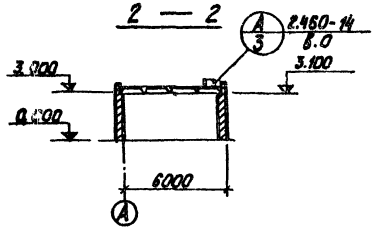


## Выборка стали на один элемент, кг

| Марка эл-та | Арматурн. изделия Арматурн. сталь ГОСТ 5781-75 Класса А I ф 6 | Итого | Арматурн. изделия Арматурн. сталь ГОСТ 5781-75 Класса А III ф 14 | Итого | Всего |
|---|---|---|---|---|---|
| ОП1 | 2,8 | 2,8 | 2,0 | 2,0 | 11,2 |
| ОП2 | 3,1 | 3,1 | 2,0 | 2,0 | 11,5 |

1. Отверстия ф150 в плитах покрытия пробивать по месту, предварительно рассверлив по контуру.
2. Все узлы, кроме оговоренных, приняты по серии 2.460-2 в.2.
3. Детали заполнения продольных и поперечных стыков между комплексными плитами и примыкания к парапетам см. лист 83 серии 1.465-10 вып.1

## Спецификация элементов к маркировочным схемам расположенным на листе

| Марка | Обозначение | Наименование | | | Кол. | | Примеч. |
|---|---|---|---|---|---|---|---|
| | | Снеговые районы I, II | III | IV | | | |
| П1 | Сер. 1.465-10 в.1 ГОСТ 22701.1-77 | Плита ПГ-2АтVТ-6А | Плита ПГ-2АтVТ-7А | Плита ПГ-3АтVТ-10А | 7 | | 3,8т |
| П2 | Сер. 1.465-10 в.1 ГОСТ 22701.2-77 | ПВ4-2АтVТ-6А | ПВ4-2АтVТ-7А | ПВ4-3АтVТ-10А | 2 | 1 | 4,4т |
| П3 | Сер. 1.465-10 в.1 ГОСТ 22701.2-77 | ПВ7-2АтVТ-6А | ПВ7-2АтVТ-7А | ПВ7-3АтVТ-10А | 1 | | 4,3т |
| П4 | Сер. 1.465-10 в.1 ГОСТ 22701.2-77 | ПВ10-2АтVТ-6А | ПВ10-3АтVТ-7А | ПВ10-4АтVТ-10А | 1 | | 4,7т |
| П5 | Сер. 1.465-10 в.1 ГОСТ 22701.1-77 | ПГ-2АтVТ | ПГ-3АтVТ | ПГ-4АтVТ | 1 | | 2,85т |
| Б1 | ТП 903-2-14 КЖИ 1БДР18-2АIVБ ал.14.3 1БДР18-3АIVа | Балка 1БДР12-2АIVБ | | Балка 1БДР18-3АIVа | 2 | | 4,7т |
| СБ4Б-1 | Сер. 1.494-24 в.1 | Стакан СБ4Б-1 | | | 2 | | 0,16т |
| СБ4А-1 | Сер. 1.494-24 в.1 | " СБ4А-1 | | | | 1 | 0,15т |
| СБ6Б-1 | Сер. 1.494-24 в.1 | " СБ6Б-1 | | | 1 | | 0,32т |
| СБ10Б-1 | Сер. 1.494-24 в.1 | " СБ10Б-1 | | | 1 | | 0,28т |
| | | Расчетная t° наружного воздуха | | | | | |
| | | -20° | -30° | -40° | | | |
| ФОм1 | КЖ-13 | ФОм 1 | | | 1 | | |
| ОП | КЖ-22 | Опорн. под. ОП1 | Опорная подушка ОП2 | | 4 | | |
| | ТП 903-2-14 ал.14.3 КЖИ-С12, С18 | сетка С17 | сетка С18 | | 40 | | |
| МК-22 | 2-430-3 | Соединит. элемент МК-22 | | | 6 | | 1,0кг |
| МС1 | Сер 2.460-14 в.0 | То же МС1 | | | 20 | | 0,4кг |

| Позиция | Зона | Поз. | Обозначение | Наименование | Кол. | | Примеч. |
|---|---|---|---|---|---|---|---|
| | | | | Сборочные единицы и детали | | | |
| | | | ТП 903-2-14 ал.14.3 КЖИ-С17, С18 | Сетка С17 | 2 | | шт. |
| | | | ТП 903-2-14 ал.14.3 КЖИ-С17, С18 | То же С18 | | 2 | шт. |
| | | | Сер 1.423-3 в.2 л.126 | Закладн. элемент Н2-1 | 1 | 1 | шт. |
| | | | | Материалы: | | | |
| | | | ГОСТ 7473-76 | Бетон М200 | 0,05 | 0,05 | м³ |

| Марка эл. | ОП1 | ОП2 |
|---|---|---|

Привязан:

Инв. №

| | | | |
|---|---|---|---|
| Гл. инж. проекта | Лимин | | |
| Нач. отд. | Неверович | | |
| Н. контр. | Дрижерова | | |
| Гл. конструктор | Кирпичников | | |
| Рук. гр. | Шульгина | | |
| Ст. инж. | Глинков | | |
| Ст. техн. | Леонова | | |

ТП 903-2-14 КЖ

Установка мазутонасосная. Qн=5,5м³/ч; Р=25кгс/см²; t=90°С; с наземными металлическими резервуарами Е=1000 м³

| Мазутонасосная. | Стадия | Лист | Листов |
|---|---|---|---|
| | Р | 15 | |

Маркировочные схемы: ОП1, ОП2 (вариант с кирпичными стенами).

Госстрой Латв. ССР ЛАТГИПРОПРОМ 2 Рига

Копир Тукин

Формат 22

Альбом I часть 2

Типовой проект 903-2-14

Согласовано: Отд. ЦБ Корева, Отд. ТС Кузнецов, Инж. Кирпичников

Инв. № подл. | Подп. и дата | Взам. инв. №

Типовой проект 903-2-14 Альбом I часть 2

## Маркировочная схема плит покрытия

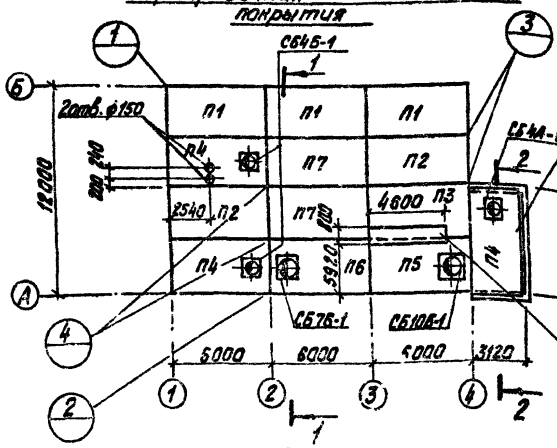


## 1 — 1

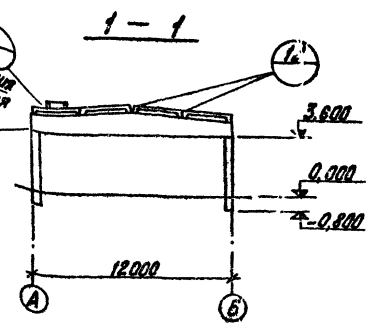


## Маркировочная схема балок покрытия

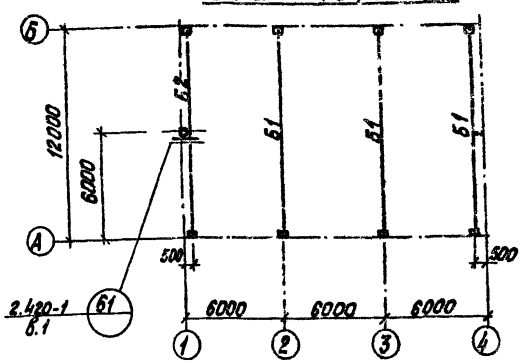


## 2 — 2

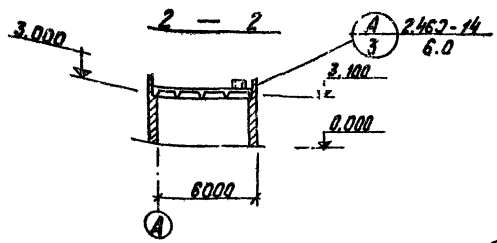


## Маркировочная схема колонн

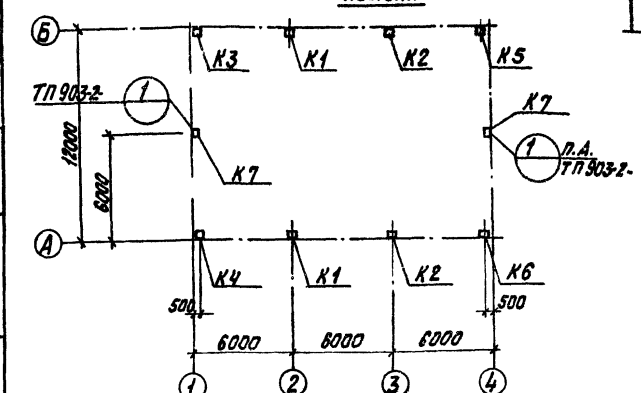


## а — а

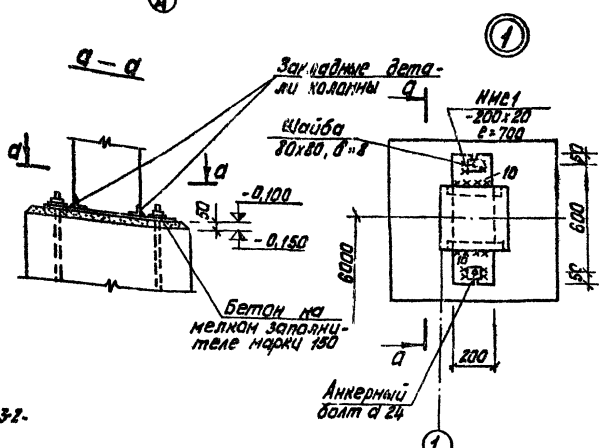


1. Буквенные индексы в марках плит покрытия означают наличие дополнительных закладных деталей согласно ГОСТ 22701.0-77 приложения 3.
2. Отверстия ⌀150 в плитах покрытия пробивать по месту, предварительно рассверлив по контуру.
3. Все узлы, кроме оговоренных, приняты по серии 2.460-2 в.2.
4. Детали заполнения продольных и поперечных стыков между комплексными плитами и примыкания к парапетам см. лист 83 серии 1.465-10 вып. 1.

## Спецификация элементов к маркировочным схемам

| Марка | Обозначение | Наименование | | | Кол. | | Масса |
|---|---|---|---|---|---|---|---|
| | | Снеговые районы | | | | | |
| | | I, II | III | IV | | | |
| П1 | Серия 1.465-10 в.1 ГОСТ 22.701.1-77 | Плита ПГ-2АТУТ-6а,6Я | Плита ПГ-2АТУТ-9а,7Я | Плита ПГ-3АТУТ-4а,10Я | 3 | | 3,8т |
| П2 | | ПГ-2АТУТ-6,6Я | ПГ-2АТУТ-8,7Я | ПГ-3АТУТ-4,10Я | 2 | | 3,8т |
| П3 | | ПГ-2АТУТ6 | ПГ-3АТУТ6 | ПГ-4АТУТ6 | 1 | | 2,66т |
| П4 | Серия 1.465-10 в.1 ГОСТ 22.701-2-77 | ПВ4-2АТУТ-6а,6Я | ПВ4-2АТУТ-9,6,7Я | ПВ4-3АТУТ-9,6,10Я | 2 | 1 | 4,4т |
| П5 | | ПВ10-2АТУТ-6а,6Я | ПВ10-3АТУТ-9,6,7Я | ПВ10-4АТУТ-9,6,10Я | 1 | | 4,7т |
| П6 | | ПВ7-2АТУТ-6а,6Я | ПВ7-2АТУТ-9,7Я | ПВ7-3АТУТ-9,10Я | 1 | | 4,3т |
| П7 | Серия 1.465-10 в.1 ГОСТ 22.701.1-77 | ПГ-2АТУТ-6Я | ПГ-2АТУТ-7Я | ПГ-3АТУТ-10Я | 2 | | 3,8т |
| СБ4Б-1 | Сер. 1.494-24 в.1 | Стакан СБ4Б-1 | | | 2 | | 0,15т |
| СБ4А-1 | Сер. 1.494-24 в.1 | — " — СБ4А-1 | | | | 1 | 0,15т |
| СБ7Б-1 | Сер. 1.494-24 в.1 | — " — СБ7Б-1 | | | 1 | | 0,32т |
| СБ10Б-1 | Сер. 1.424-24 в.1 | — " — СБ10Б-1 | | | 1 | | 0,28т |
| Б1 | ТП 903-2-14 Альб. I 4.3 КЖИ-16АР12-2АIVа, 16АР12-3АIVа | Балка 16АР12-2АIVб | | Балка 16АР12-3АIVа | 3 | | 4,7т |
| Б2 | ТП 903-2-14 Альб. I 4.3 КЖИ-16АР12-1АIVа 16АР12-2АIVа | 16АР12-1АIVа | | 16АР12-2АIVа | 1 | | 4,7т |
| | | Снеговые районы I, II, III, IV | | | | | |
| | | Ветровые районы I, II | III | IV | | | |
| К1 | С.1.423-3 ТП 503-2-14 Альб. I 4.3 КЖИ-К36-2б, К36-3б, К36-4б | Колонна К36-2б | Колонна К36-3б | Колонна К36-4б | 2 | | 1,0т |
| К2 | — " — КЖИ-К36-2б, К36-3б, К36-4б | К36-2б | К36-3б | К36-4б | 2 | | 1,0т |
| К3 | — " — КЖИ-К36-2г, К36-3г, К36-4г | К36-2г | К36-3г | К36-4г | 1 | | 1,0т |
| К4 | — " — КЖИ-К36-2а, К36-3а, К36-4а | К36-2а | К36-3а | К36-4а | 1 | | 1,0т |
| К5 | — " — КЖИ-К36-2е, К36-3е, К36-4е | К36-2е | К36-3е | К36-4е | 1 | | 1,0т |
| К6 | — " — КЖИ-К36-2д, К36-3д, К36-4д | К36-2д | К36-3д | К36-4д | 1 | | 1,0т |
| К7 | Шкф 450-7.5, ТП 903-2-14 Альб. I 4.3 КЖИ КФ5-1А, КФ5-2А | КФ5-1А | КФ5-2А | | 2 | | 1,1т |
| ФОН1 | КЖ-13 | Монолитный фундамент ФОН1 | | | 1 | | |
| НМС1 | КЖ-16 | Соединит. элемент НМС1 | | | 2 | | 22,0кг |
| МС1 | Сер. 2.460-14 в.0 | То же МС1 | | | 20 | | 0,4кг |
| ММ8 | Сер. 1.400-7 | Закладной элемент ММ8 | | | 2 | | 3,6кг |
| ММ23 | Сер. 1.400-7 | То же ММ23 | | | 2 | | 4,2кг |
| ММ24 | Сер. 1.400-7 | — " — ММ24 | | | 2 | | 4,2кг |
| ММ51 | Сер. 1.400-7 | — " — ММ51 | | | 6 | | 1,4кг |

Согласовано: Отд. ПК Кочерга; Отд. ТС Кузнецова

Инв. № подл. | Подп. и дата | Взам. инв. №

Привязан:

Инв. №

| | | | |
|---|---|---|---|
| Гл. инж. пр. Думан | | | |
| Нач. отд. Меленевский | | | |
| Н. контр. Кочерга | | | |
| Н. конструктор Андреева | | | |
| Рук. гр. Кузьменко | | | |
| Ст. инж. Пронина | | | |
| Ст. техн. Леонова | | | |
| Копир. Тук | | | |

ТП 903-2-14 КЖ

Установка мазутоснабжения Q=6,5(нм³/ч), P=25(кгс/см²) с наземными металлическими резервуарами 2х2000 м³

Мазутонасосная.

| Стадия | Лист | Листов |
|---|---|---|
| Р | 16 | |

Маркировочные схемы колонн, балок и плит покрытия (каркасный вариант)

Госстрой Латв. ССР ЛАТГИПРОПРОМ г. Рига

Формат 22т

Типовой проект 903-2-14 Альбом I часть 2

## План стоек фахверка

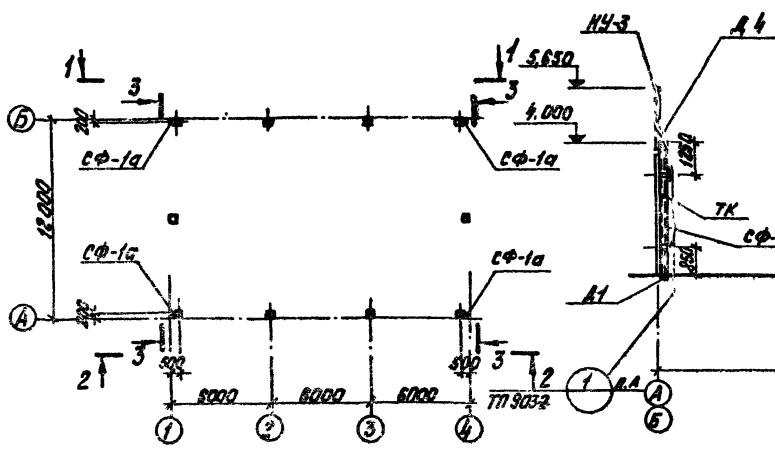


## 3 — 3

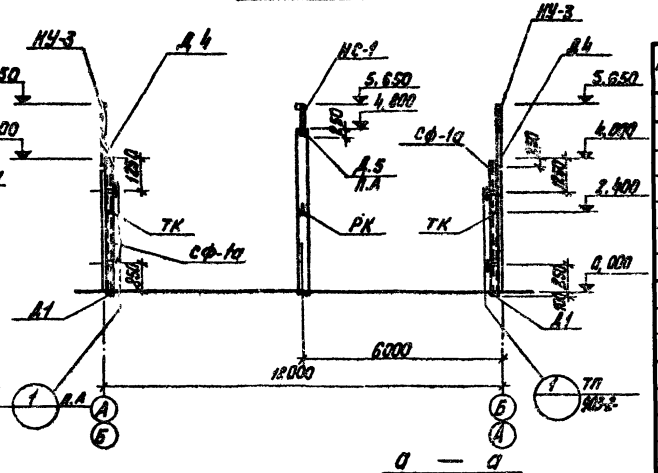


## 1 — 1

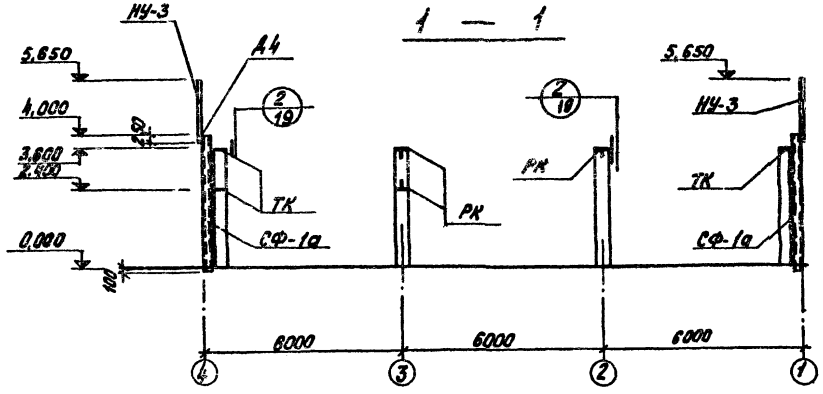


## а — а

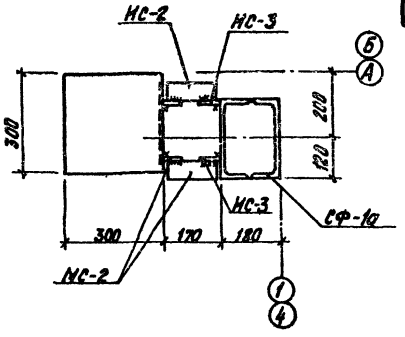


## 2 — 2

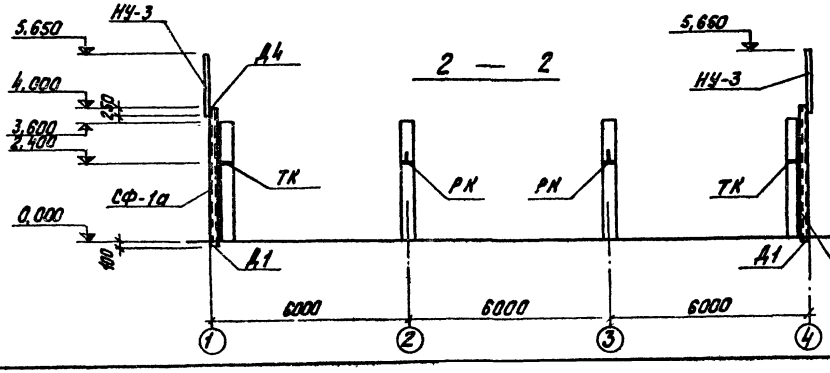


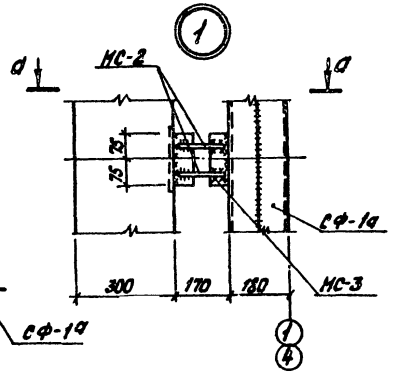


## Спецификация элементов к маркировочным схемам расположенным на листе.

| Марка | Обозначение | Наименование | Кол. | Примеч. |
|---|---|---|---|---|
| СФ-1а | ТП 903-2-14 вып.4.3 КЖН-СФ-1а | Стойка фахверковая СФ-1а | 4 | 222,4 кг |
| НУ-3 | Сер. 1.439-1 | Насадка НУ-3 | 4 | 49,9 кг |
| НС-1 | То же | То же НС-1 | 2 | 19,2 кг |
| ТК | Сер. 1.439-1 | Опорный столик ТК-2 | 9 | 17,5 кг |
| РК | То же | То же РК-2 | 7 | 14,7 кг |
| У-1 | Сер. 1.439-1 | Соединит элемент У-1 | 4 | 2,9 кг |
| НС-2 | ТП 903-2-14 КЖН-нс2,нс3 | То же НС-2 | 16 | 0,6 кг |
| НС-3 | То же | —"— НС-3 | 16 | 1,4 кг |

1. Узлы крепления фахверковых стоек к фундаментам и насадок приняты по сер. 2.430-4 в.1.
2. Узлы крепления опорных консолей см. сер. 2.430-4 в.1 лист 4.
3. Сварку на монтаже вести электродами типа Э-42А. Высоту шва принимать не более наименьшей толщины свариваемых деталей.
4. См. примечания п.п. 4, 5 на листе 19.

Привязан:

Инв. №

| | | | |
|---|---|---|---|
| Гл. инж. пр. | Дунин | | |
| Нач. отд. | Мелимеев | | |
| Н. контр. | Агриев | | |
| Гл. контр. | Бриев | | |
| Рук. гр. | Шувгина | | |
| Ст. инж. | Логинов | | |
| Ст. техн. | Леонова | | |

ТП 903-2-14 КЖ

Установка мазутоснабжения (Q=6,5 м³/ч; P=25 кг/см²) с казенными металлическими резервуарами 2×2000 м³

Мазутонасосная.

Маркировочные схемы стоек фахверка, насадок и опорных столиков (каркасный вариант)

| Стадия | Лист | Листов |
|---|---|---|
| Р | 17 | |

Госстрой Латв. ССР ЛАТГИПРОПРОМ г. Рига

Копир. Тук

Формат 22г

Инв. № подл. | Подп. и дата | Взам. инв. №

# Маркировочные схемы стеновых панелей

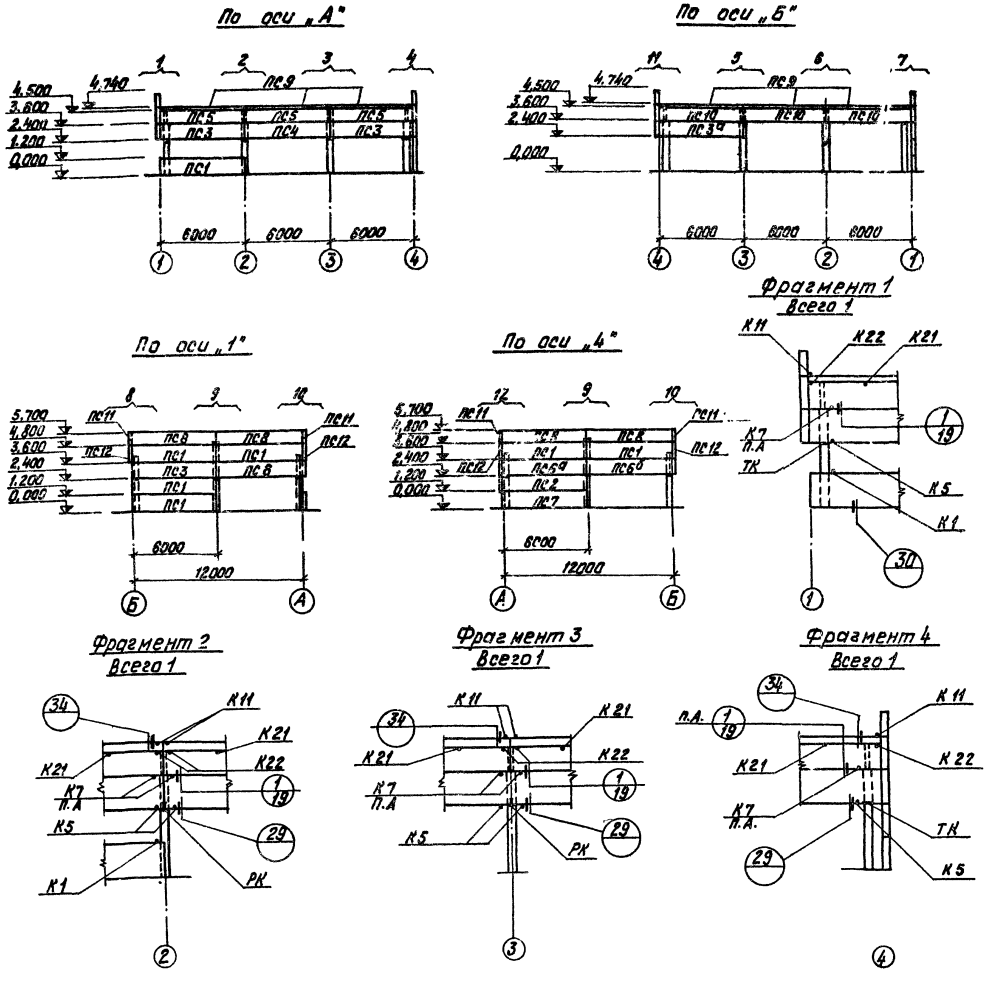


## Спецификация элементов к маркировочным схемам расположенным на листах

| Марка | Обозначение | Наименование | | Кол. | Примеч. |
|---|---|---|---|---|---|
| ПС1 | Сер. 1.432-5 б.0.1 | стеновая панель | ПСЛ20 1,2х6 -112 | 7 | 1,9т |
| ПС2 | Сер. 1.432-5, б.0.1 Т.Т903-2-14 Альб.7 ч.3 Ж.М. ПСЛ20 1,2х6 -212а, ПСЛ20 1,2х6 -112а | —"— | ОСЛ20 1,2х6 -112а / +Блок БЛ-24 | 1 / 1 | 1,9т / 0,06т |
| ПС3 | Сер. 1.432-5, б.0.1 | —"— | ПСЛ20 1,2х6 -212 | 3 | 1,9т |
| ПС3а | Т.П 903-2-14 Альб.7 ч.3 Ж.М. ПСЛ20 1,2х6 -212а, ПСЛ20 1,2х6 -112а | —"— | ПСЛ20 1,2х6 -212а | 1 | 1,9т |
| ПС4 | Т.П 903-2-14 Альб.7 ч.3 Ж.М. ПСЛ20 1,2х6 -212а, ПСЛ20 1,2х6 -211а | —"— | ПСЛ20 1,2х6 -211а | 1 | 1,9т |
| ПС5 | Сер. 1.432-5, б.0.1 | —"— | ОСЛ20 0,9х6 -421 | 3 | 1,4т |
| ПС6 | То же | —"— | ПСЛ20 1,2х6 -212+Блок БЛ-24 | 1/1 | 1,9т / 0,06т |
| ПС6а | То же, что для ПС-2 сер. 1.432-5 б.0.1 | —"— | ПСЛ20 1,2х6 -212а+Блок БЛ-24 | 1/1 | 1,9т / 0,06т |
| ПС6б | То же, что для ПС-4 сер. 1.432-5 б.0.1 | —"— | ПСЛ20 1,2х6 -211б+Блок БЛ-24 | 1/1 | 1,9т / 0,06т |
| ПС7 | То же, что для ПС-3а | —"— | ПСЛ20 1,2х6 -112а | 1 | 1,9т |
| | | | | | |
| ПС8 | —"— | —"— | ПСЛ20 0,9х6 -111 | 4 | 1,4т |
| ПС9 | —"— | —"— | ПК-1 | 6 | 1,2т |
| ПС10 | —"— | —"— | ОСЛ20 0,9х6 -321 | 3 | 1,4т |
| ПС11 | —"— | Блок | БЛ-6 | 4 | 0,5т |
| ПС12 | —"— | То же | БЛ-24 | 4 | 0,06т |
| | | | | | |
| Т1 | Сер. 1.439-1 | слеповой элемент | Т1 | 14 | 0,5х2 |
| Т2 | —"— | То же | Т2 | 15 | 0,3х2 |
| Т5 | —"— | —"— | Т5 | 29 | 0,6х2 |
| Т9 | —"— | —"— | Т9 | 13 | 0,6х2 |
| Т10 | —"— | —"— | Т10 | 12 | 1,3х2 |
| Т14 | —"— | —"— | Т14 | 9 | 0,2х2 |
| Т15 | —"— | —"— | Т15 | 4 | 0,3х2 |
| Т18 | —"— | —"— | Т18 | 11 | 0,5х2 |
| Т23 | —"— | —"— | Т23 | 12 | 1,9х2 |
| Т26 | —"— | —"— | Т26 | 18 | 0,4х2 |

Примечания см. на листе КЖ-19

Привязан

Инв. №

| | | | |
|---|---|---|---|
| Гл. инж. пр. | Ичнан | ТП 903-2-14 КЖ | |
| Нач. отд. | Леонтьева | Установка мазутонасосная с наземными металлическими резервуарами V=6,5 тн; 25 тн; 2,0 м³ | |
| Н. контр. | Дорофеева | Мазутонасосная. | Стадия Р / Лист 18 / Листов |
| Гл. контр. | Дорофеева | | |
| Рук. гр. | Шульгина | Маркировочные схемы стеновых панелей (каркасный вариант) | Госстрой Латв. ССР ЛАТГИПРОПРОМ г. Рига |
| Ст. инж. | Резинов | | |
| Ст. техн. | Леонтьева | | |

Копир

Формат 22

Альбом I часть 2

Типовой проект 903-2-14

Инв. № подл. | Подп. и дата | Взам. инв. №

Фрагмент 5
Всего 1

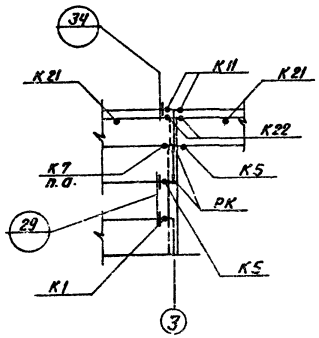


Фрагмент 6
Всего 1

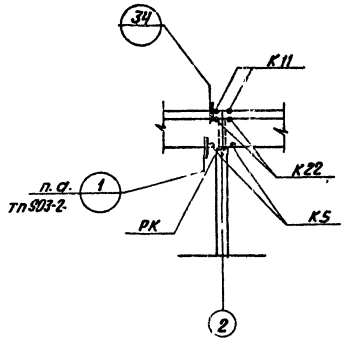


Фрагмент 7
Всего 1

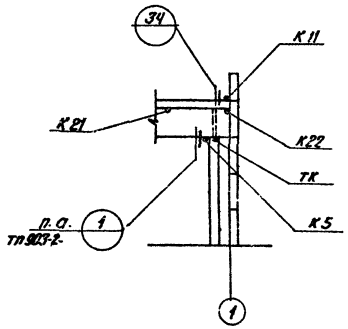


Фрагмент 11
Всего 1

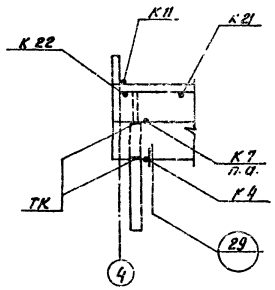


Фрагмент 12
Всего 1

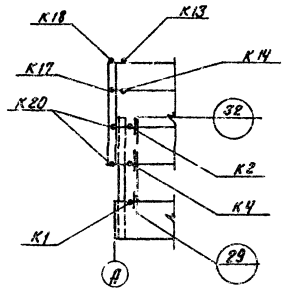


Фрагмент 8
Всего 1

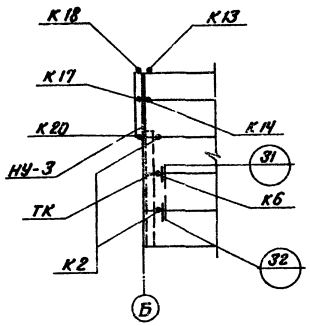


Фрагмент 9
Всего 2

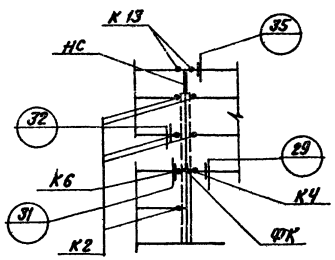


Фрагмент 10
Всего 2

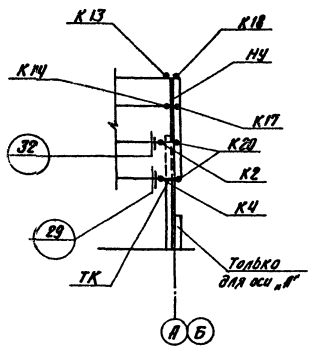


1. Монтаж стеновых панелей производить в соответствии с указаниями серии 1.432-5 в.0 и серии 2.430-4 в.0.
2. Швы заполняются цементным раствором М50 и герметизирующей мастикой УМС-50 по детали на л. 19 серии 2.430-4 в.1
3. Монтажную сварку производить электродами типа Э-42А по ГОСТ 9467-75.
4. Стальные соединительные элементы и опорные консоли стеновых панелей защищаются цинковым покрытием толщиной 150 мкм в соответствии с указаниями п. 3.18 ÷ 3.20 СНиП II-28-73.
5. Монтажные соединения после сварки и места с нарушением цинкового покрытия защищаются протекторным грунтом по тщательно очищенной и подготовленной поверхности.
6. Угловые блоки до отм. 3.000 и карнизные панели крепятся к стеновым панелям до подъёма по деталям К20, К21, К22.
7. Стеновые панели приняты из легкого бетона с $\gamma = 1100$ кг/м³.
8. Узлы крепления стеновых панелей, кроме оговоренных, замаркированы по серии 2.430-4 в.1

1

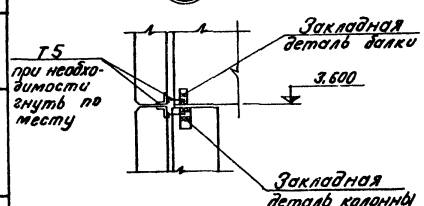


2

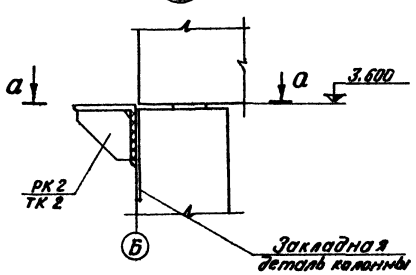


а – а

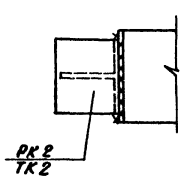


Привязан:

Инв. №

| | | | |
|---|---|---|---|
| Гл. инж. пр. | Цуман | | |
| Нач. отд. | Мелнейкис | | |
| Н. контр. | Зиневич | | |
| Гл. конструктор | Бирюк | | |
| Рук. гр. | Шухшина | | |
| Ст. инж. | Левина | | |
| Ст. техн. | Леонова | | |

ТП 903-2-14 КЖ

Установка мазутоснабжения Q=6,5/11 м³/ч; P=25/10 кгс/см² с наземными металлическими резервуарами 2×100 м³ А-3

Мазутонасосная.

| Стадия | Лист | Листов |
|---|---|---|
| Р | 19 | |

Фрагменты „5" ÷ „12" Узлы „1" „2" (каркасный вариант).

Госстрой Латв. ССР ЛАТГИПРОПРОМ г. Рига

Копир. В. Бурц

Формат 22

Типовой проект 903-2-14 Альбом I часть 2

Инв. № подл. | Подп. и дата | Взам. инв. №

Типовой проект 903-2-14 Альбом I часть 2

ПРм1. Опалубка
(вариант с кирпичными стенами)

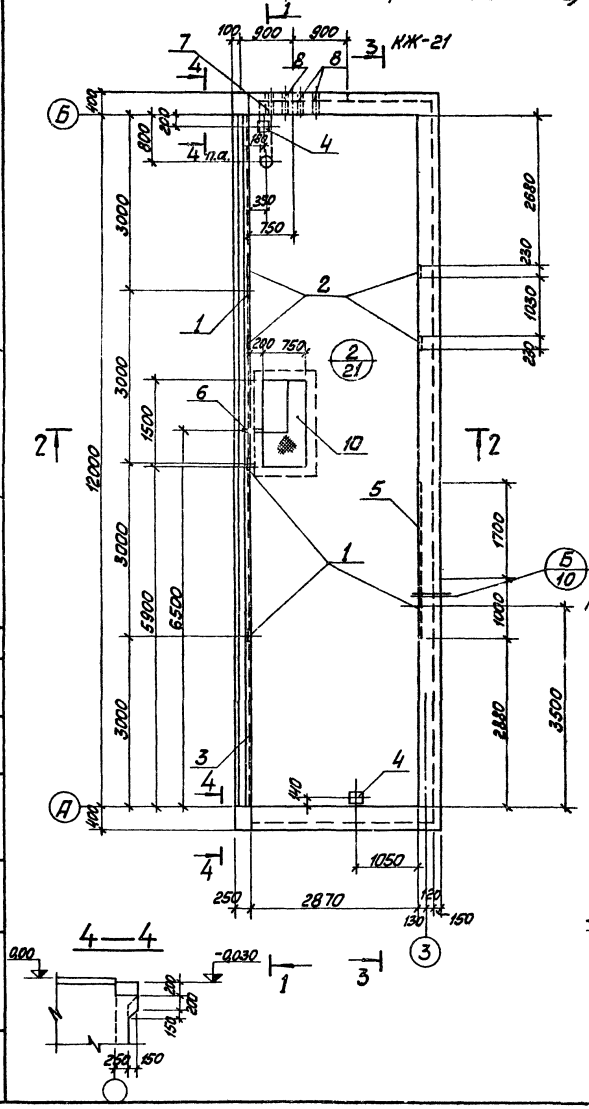


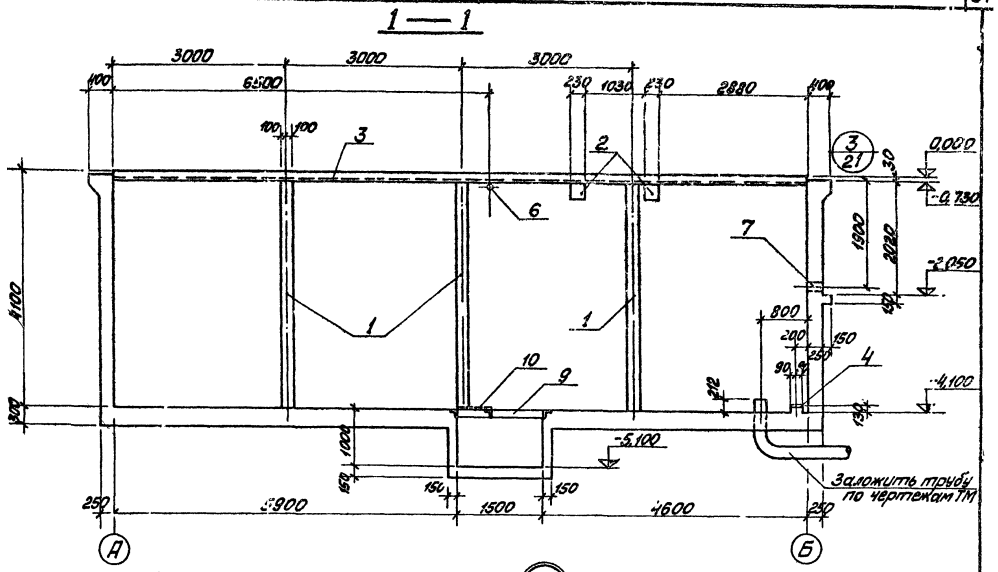


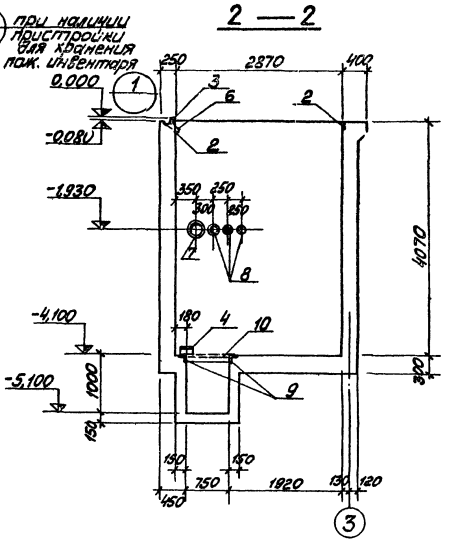


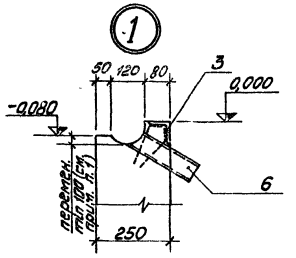


1. Желоб в стене по узлу „1" выполнить с уклоном i=0.01 в сторону поз. 6

Согласовано:
Пр. ТМ Якушин

Привязан

Инв. №

| | | | | | |
|---|---|---|---|---|---|
| Гл.инж.пр. | Пуман | | ТП 903-2-14 | | КЖ |
| Нач.отд. | Меленевский | | Установка мазутоснасосная Q=6,5 (м³/ч); P=25/10 кг/см² с наземными металлическими резервуарами 2×2000м³ | | |
| Н.контр. | Анисимович | | Мазутонасосная | Стадия | Лист | Листов |
| Гл.конструктор | Анисимович | | | Р | 20 | |
| Рук.гр. | Шульгина | | Монолитный прямок ПРм1. Опалубка (вариант с кирпичными стенами) узел 1 | Госстрой Латв. ССР ЛАТГИПРОПРОМ г. Рига | |
| Ст.инж. | Логинов | | | | |
| Ст.техн. | Леонов | | | | |

Копировал: Макс.

Формат 22

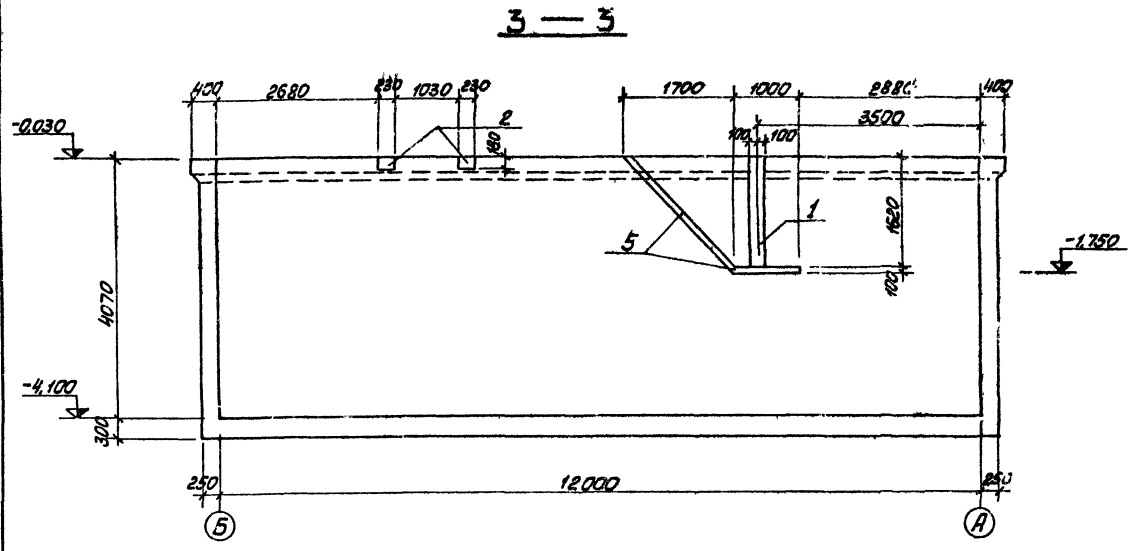


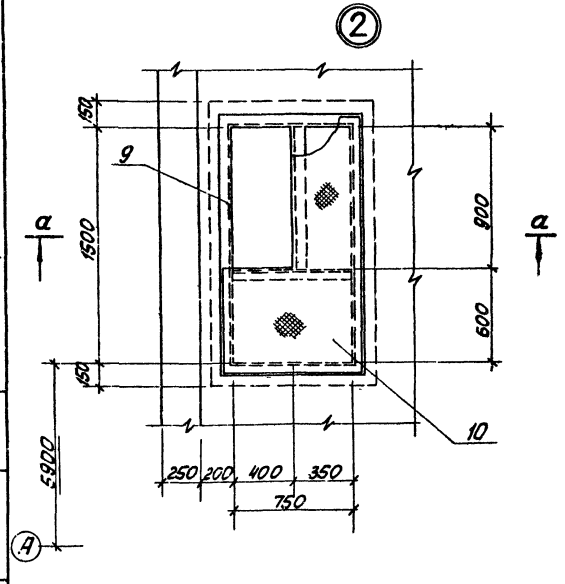


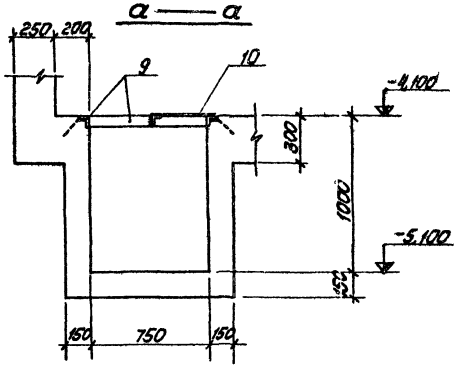


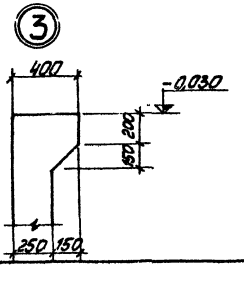


| Формат | Зона | Поз. | Обозначение | Наименование | Кол. шт. | Примечание |
|---|---|---|---|---|---|---|
| | | | | ПР м 1 | | |
| | | | (вариант с | кирпичными стенами) | | |
| | | | Сборочные | единицы и детали | | |
| | | 1 | ТП 903-2-14 ал.I 4.3 КЖИ-МН3 | Закладное изделие МН3 | 19,7 | м |
| | | 2 | серия 1.400-6/76 | то же МН4-14 | 4 | |
| | | 3 | серия 3.400-6 | " МИ4-21 | 12,0 | м |
| | | 4 | серия 1.400-6/76 | " МН4-28 | 2 | |
| | | 5 | серия 3.400-6 | " МИ1-8 | 3,5 | м |
| | | 6 | ГОСТ 8732-70* | Труба ф 76 ℓ=250 | 1 | |
| | | 7 | серия 3.901-5 | Сальник Ду 100, ℓ=200 | 1 | 6,2 кг |
| | | 8 | то же | то же Ду 50, ℓ=200 | 3 | 3,8 кг |
| | | 9 | ТП 903-2-14 ал.I 4.3 КЖИ-МН4 | Закладное изделие МН4 | 1 | |
| | | 10 | ГОСТ 8568-77* | Сталь рифлёная б=5 | 0,88 | м² |
| | | 11 | ГОСТ 8478-66 | сетка 200/200/8/13 арматурн. 2300×2350 | 8 | |
| | | 12 | ТП 903-2-14 ал.I 4.3 КЖИ-С2, С5 | то же С2 | 8 | |
| | | 13 | ТП 903-2-14 ал.I 4.3 КЖИ-С2, С5 | " С5 | 4 | |
| | | 14 | ТП 903-2-14 ал.I 4.3 КЖИ-С3, С4 | " С3 | 2 | |
| | | 15 | ТП 903-2-14 ал.I 4.3 КЖИ-С3, С4 | " С4 | 2 | |
| | | 16 | ГОСТ 8478-66 | " 150/250/8/13 1100×3200 | 6 | |
| | | 17 | ТП 903-2-14 ал.I 4.3 КЖИ-С6 | " С6 | 2 | |
| | | 18 | ТП 903-2-14 ал.I 4.3 КЖИ-С7, С9 | " С7 | 2 | |
| | | 19 | ТП 903-2-14 ал.I 4.3 КЖИ-С8, С10 | " С8 | 2 | |
| | | 20 | ТП 903-2-14 ал.I 4.3 КЖИ-С7, С9 | " С9 | 2 | |
| | | 21 | ТП 903-2-14 ал.I 4.3 КЖИ-С8, С10 | " С10 | 2 | |
| | | 22-27 | КЖ-23 | стержни одиночные | | |
| | | | | Материалы | | |
| | | | ГОСТ 7473-76 | Бетон М 200 | 45,68 | м³ |

Привязан

Инв. №

| | | | |
|---|---|---|---|
| Гл.инж.пр. | Думан | | ТП 903-2-14 КЖ |
| Нач.отд. | Меленевский | | Установка мазутоснабжения Q=6,5 (1м³/ч), P=2,5 (кгс/см²) с наземными метал. резервуарами 2×200 м³ |
| Н.контр. | Ярмарский | | Мазутонасосная — Стадия Р, Лист 21, Листов |
| Гл.консультант | Ярославская | | |
| Рук.гр. | Шульгина | | Монолитный прямоугольный отстойник (сечение 3-3 КЖ-23) (вариант с кирпичными стенами) |
| Ст.инж. | Логинов | | Госстрой Латв.ССР ЛАТГИПРОПРОМ г. Рига |
| Ст.техн. | Леонова | | |

Копировал: Мака

Формат 22

Типовой проект 903-2-14 Альбом I часть 2

Инв. № подл. | Подп. и дата | Взам. инв. №

Типовой проект 903-2-14 Альбом I часть 2

## ПРм 1. Армирование
(вариант с кирпичными стенами)

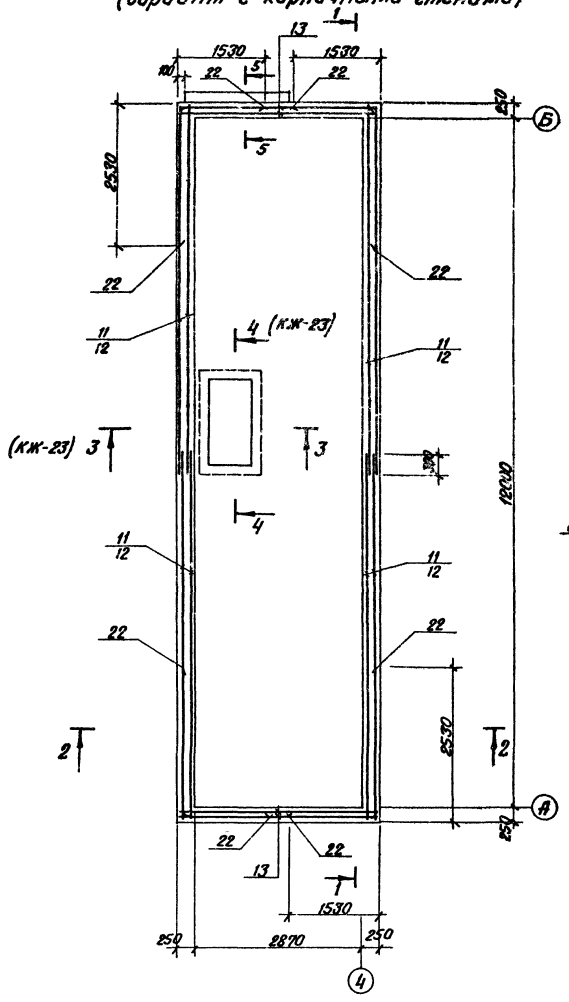


## 1 — 1

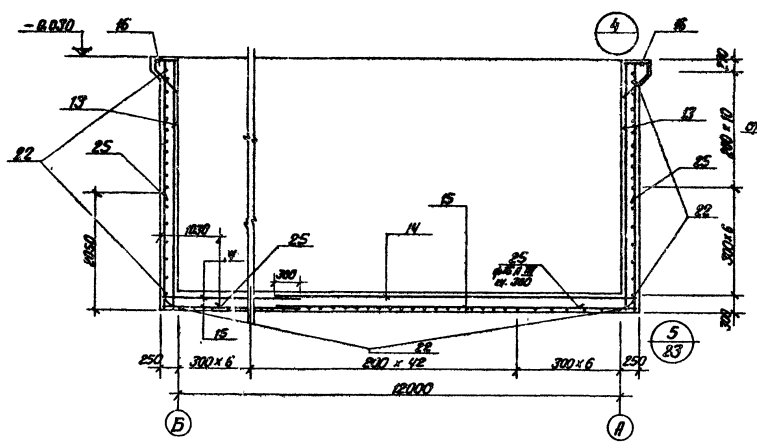


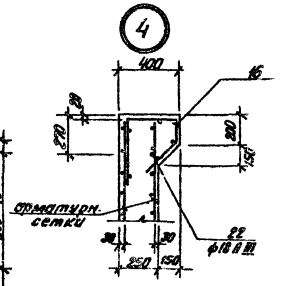


Схема сгиба сетки поз. 16

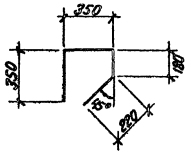


## 2 — 2

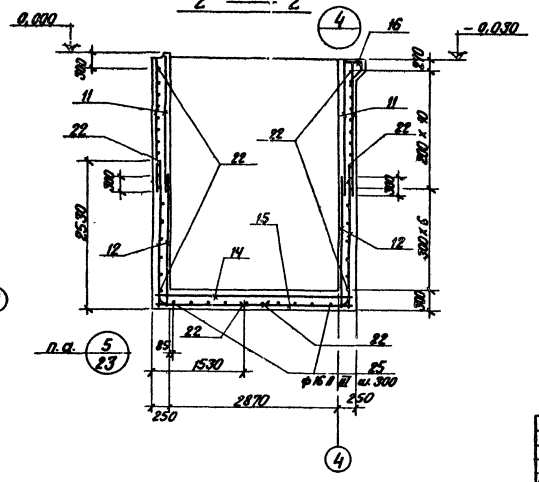


Спецификацию и выборку арматуры см. КЖ-23.

| | | | |
|---|---|---|---|
| Привязан | | | |
| Инв. № | | | |

| | | | | | |
|---|---|---|---|---|---|
| ТП 903-2-14 | | | | КЖ | |
| Установка мозутонасосная Q=6,5 т/час; P=25/10 кгс/см²; с наземными металлическими резервуарами 2×2000 м³ | | | | | |
| Мозутонасосная. | | | Стадия | Лист | Листов |
| | | | Р | 22 | |
| Монолитный приямок ПРм 1. Армирование (вариант с кирпичными стенами) | | | Госстрой ЛатвССР ЛАТГИПРОПРОМ г. Рига | | |
| Гл. инж. | Думан | | | | |
| Нач. отд. | Мелнейлис | | | | |
| Гл. контр. | Ф. Прелейкис | | | | |
| Гл. конструктор | Ф. Прелейкис | | | | |
| Рук. гр. | Шульгина | | | | |
| Ст. инж. | Логгина | | | | |
| Ст. техн. | Леонова | | | | |

Копир. В. Орлов

Формат 22

Инв. № подл. | Подп. и дата | Взам. инв. №

Типовой проект 903-2-14 Альбом I часть 2

## 3 — 3

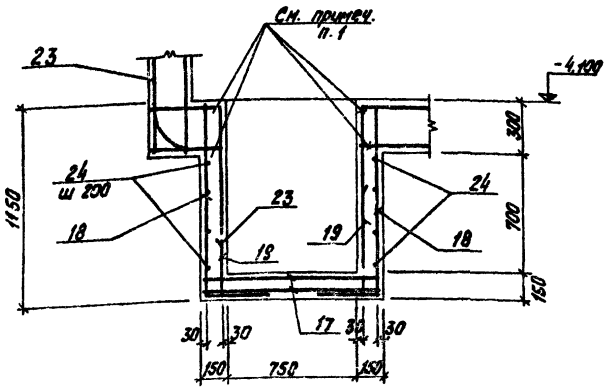


## 4 — 4

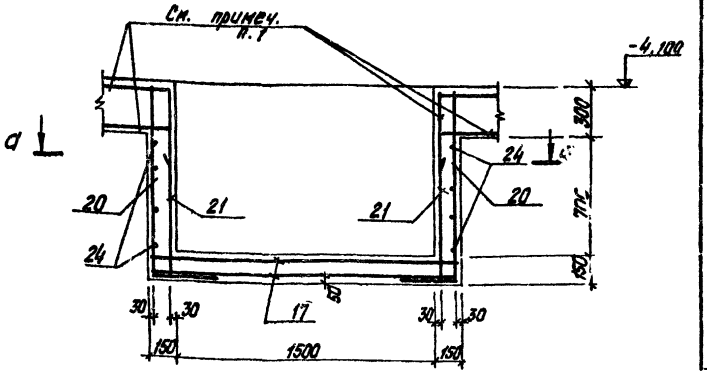


## Ведомость стержней на 1 элемент

| Марка эл-та | Поз. | Эскиз | Ф мм | L мм | Кол. шт. |
|---|---|---|---|---|---|
| ПРм 1 | 22 | 2500, R=105, 1500 | 18АIII | 4000 | 174 |
| | 23 | 2500, R=105 | 18АIII | 2920 | 8 |
| | 24 | 300, R=105, 500 | 8АI | 920 | 16 |
| | 25 | 1000, R=105, 2000 | 16АIII | 3090 | 20 |
| | 26 | 320, 120, 320 | 8АI | 880 | 13 |
| | 27 | 1750 | 6АI | 1750 | 2 |

## 5

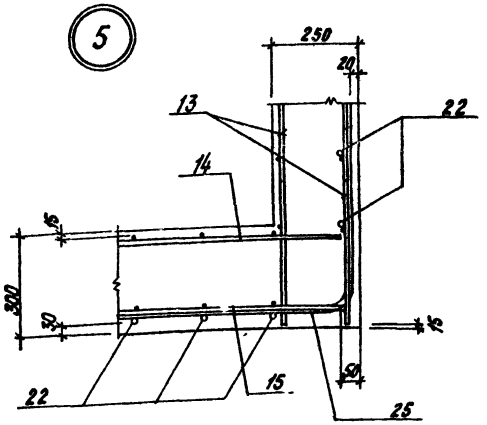


## а — а

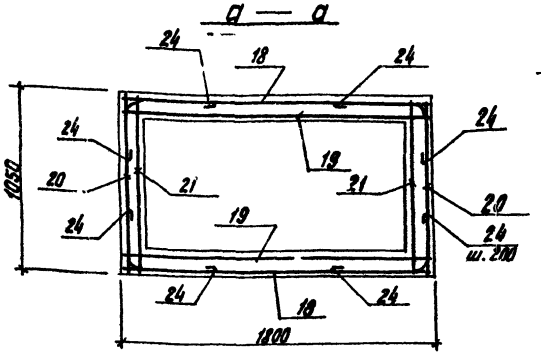


## 5 — 5

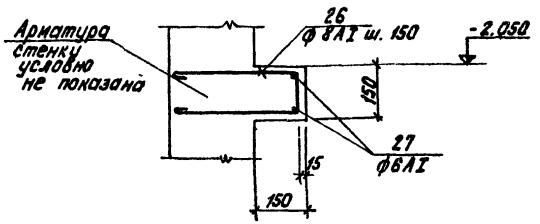


1. Арматуру днища разрезать и завести в стенки приямка на 250 мм.

## Выборка стали на один элемент, кг

| Марка эл-та | Арматурные изделия: Сетки ГОСТ 8478-66 | | | Арматурная сталь ГОСТ 5781-75: Класс АI | | | Класс АIII | | | | Итого | Закладные изделия: Профильная сталь | | | | | | | Арматурн. сталь ГОСТ 5781-75: Кл. АI | Кл. АIII | | Итого | Всего |
|---|---|---|---|---|---|---|---|---|---|---|---|---|---|---|---|---|---|---|---|---|---|---|---|
| | 2300 | 1100 | | Ф мм 6 | Ф мм 8 | | Ф мм 8 | Ф мм 10 | Ф мм 16 | Ф мм 18 | | L 75х8 | δ=6 | δ=8 | труба Ф76х4 | сталь Ау50 | сталь Ау100 | сталь Ст3 | Ф мм 8 | Ф мм 8 | Ф мм 12 | | |
| ПРм 1 | 496,0 | 90,0 | | 35,9 | 707,0 | | 235,2 | 132,6 | 948,0 | 1496,8 | 4441,5 | 168,7 | 128,8 | 36,0 | 1,8 | 11,4 | 6,2 | 37,2 | 1,3 | 25,7 | 1,5 | 418,6 | 4560,1 |

Привязан:

Инв. №

| | | | |
|---|---|---|---|
| Гл. инж. пр. | Аунан | | |
| Нач. отд. | Мелниковой | | |
| Гл. конструктор | Андриевский | | |
| Гл. конструктор | Андриевский | | |
| Рук. гр. | Шульгина | | |
| Ст. инж. | Клешнов | | |
| Ст. техн. | Леонова | | |
| Копир. | Тук | | |

ТП 903-2-14 КЖ

Установка наземного резервуара $G=6,5$ т/м; $H=2,5$ м; $V=10$ м³ с наземными металлическими резервуарами $V=200$ м³

Мазутонасосная

Стадия Р | Лист 23 | Листов

Монолитный приямок ПРм 1. Армирование. Сеч. 3-3; 4-4; 5-5. Спецификации: 1. Арматур. изд. 2. Закладные изделия

Госстрой Латв. ССР ЛАТГИПРОПРОМ г. Рига

Формат 22

Инв. № подл. | Подп. и дата | Взам. инв. №

Типовой проект 903-2-14 Альбом I часть 2

## ПРм 1. Опалубка
(каркасный вариант)

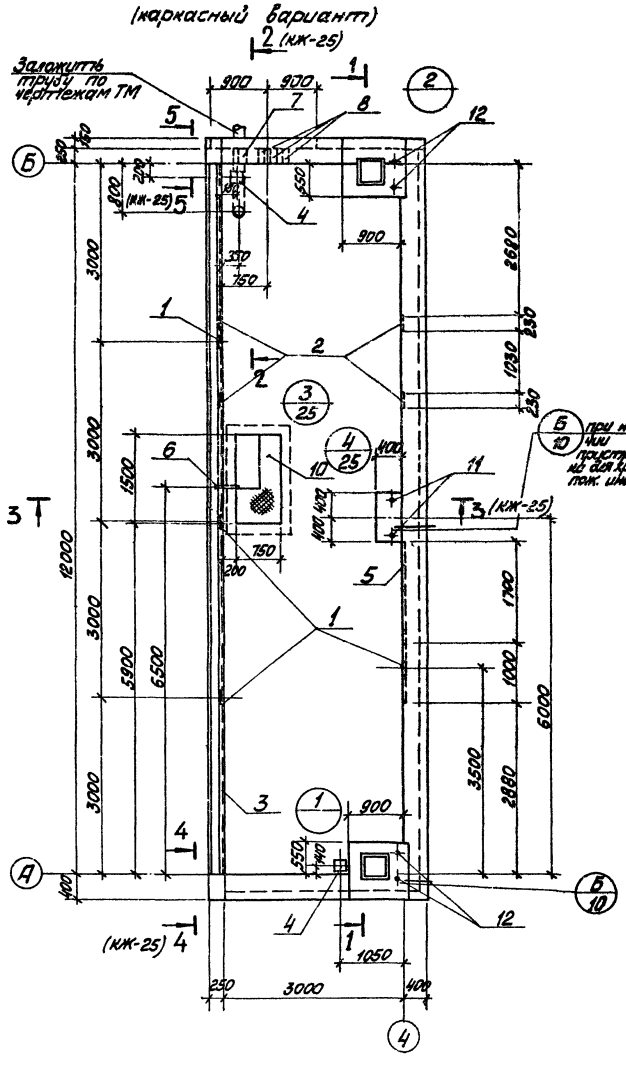


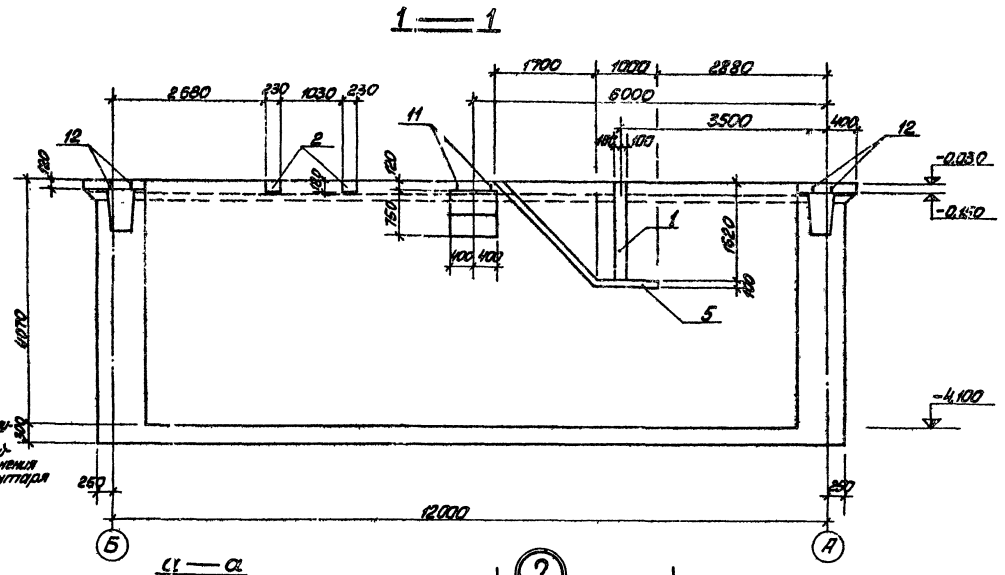


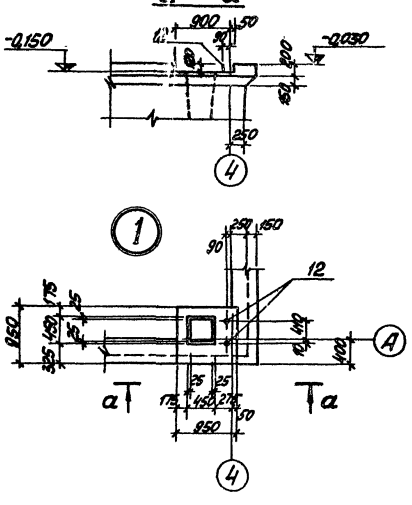


Согласовано: Отдел ТМ Якушин

Инв. № подл. | Подп. и дата | Взам. инв. №

Привязан

Инв. №

| | | | | |
|---|---|---|---|---|
| ТП 903-2-14 | | | КЖ | |
| Установка мазутонасосная емкостью Q=65 м³ и Nн.р.=25 кгс/см² с подземными металлическими резервуарами 2×2000 м³ | | | | |
| Мазутонасосная | | | Стадия | Лист | Листов |
| | | | Р | 24 | |
| Монолитный приямок (п. пр. 1. Опалубка. (каркасный вариант) | | | Госстрой СССР ЛАТГИПРОПРОМ г. Рига | |

Гл. инж. пр. Пупкин
Нач. отд. 2 Маленький
Н. контр. Безыменный
Гл. инж. Мерзляков
Рук. гр. Шкильнер
Ст. инж. Дзинов
Ст. техн. Леонов

Копировал: Мана

Формат 22

Типовой проект 903-2-14 Альбом I ч. 2

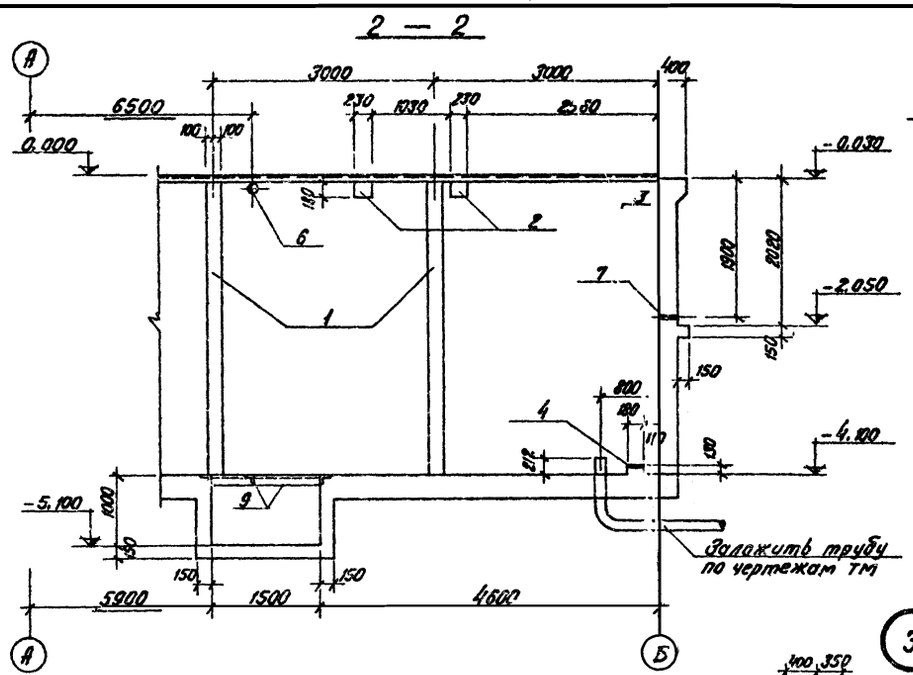


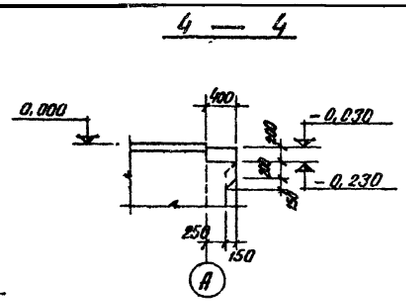


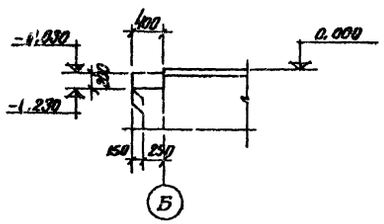


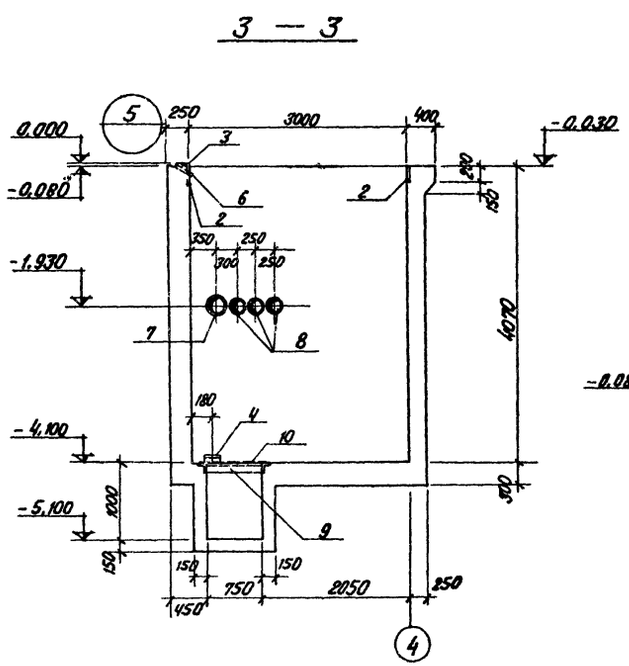


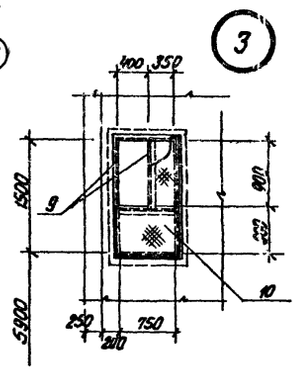


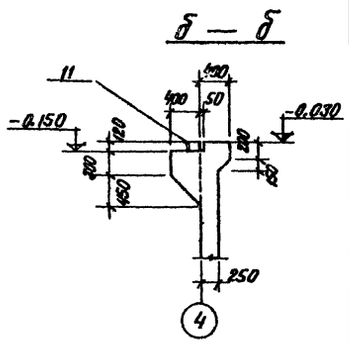


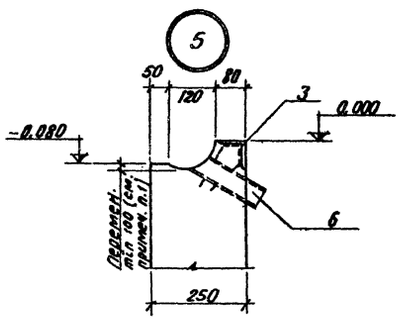


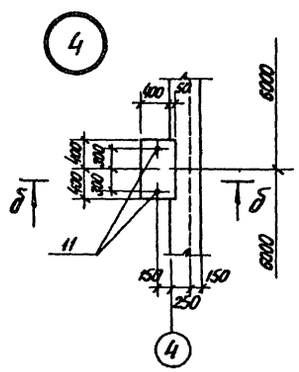


1. Желоб в стене по узлу „5" выполнить с уклоном $i=0{,}01$ в сторону поз. 6.

| Форм. | Зона | Поз. | Обозначение | Наименование | | Кол. | Прим. |
|---|---|---|---|---|---|---|---|
| | | | | ГПРМ1 | | | |
| | | | | (каркасный вариант) | | | |
| | | | | Сборочные единицы и детали | | | |
| | | 1 | ТП 903-2-14, кж11-мн3 | Закладное изделие | МН 3 | 13,7 | м |
| | | 2 | Серия 400 6/75 | То же | МН-14 | 4 | |
| | | 3 | Серия 400 6 | " | МИ4-21 | 21 | м |
| | | 4 | Серия 400-6/76 | " | МН-28 | 2 | |
| | | 5 | Серия 400-6 | " | МУ-8 | 3,5 | м |
| | | 6 | ГОСТ 8732-70* | Труба ф76; $l$=250 | | 1 | |
| | | 7 | Серия 901-5 | Солбник | Ду100; $l$=200 | 1 | |
| | | 8 | То же | То же | Ду50; $l$=200 | 3 | |
| | | 9 | ТП 903-2-14 ал.I ч.3 кжи-мн4 | Закладное изделие | МН 4 | 1 | |
| | | 10 | ГОСТ 8568-77* | Сталь рифлен. | $\delta$=5 | 0,88 | м² |
| | | 11 | ТП 903-2-14 ал.I ч.3 кжи-мн1 | Закладное изделие | МН1 | 2 | |
| | | 12 | ТП 903-2-14 ал.I ч.3 кжи-мн2;мн5 | То же | МН2 | 4 | |
| | | 13 | ТП 903-2-14 ал.I ч.3 кжи-с3;с4 | Сетка арматурная | С3 | 2 | |
| | | 14 | ТП 903-2-14 ал.I ч.3 кжи-с3;с4 | То же | С4 | 2 | |
| | | 15 | ТП 903-2-14 ал.I ч.3 кжи-с1;с16 | " | С1 | 4 | |
| | | 16 | ГОСТ 8478-66 | " | 200/200/8/3 2300 x 6350 | 4 | |
| | | 17 | ТП 903-2-14 ал.I ч.3 кжи-с2,с5 | " | С2 | 4 | |
| | | 18 | ТП 903-2-14 ал.I ч.3 кжи-с7,с9 | " | С7 | 2 | |
| | | 19 | ТП 903-2-14 ал.I ч.3 кжи-с8,с10 | " | С8 | 2 | |
| | | 20 | ТП 903-2-14 ал.I ч.3 кжи-с7,с9 | " | С9 | 2 | |
| | | 21 | ТП 903-2-14 ал.I ч.3 кжи-с8,с10 | " | С10 | 2 | |
| | | 22 | ТП 903-2-14 ал.I ч.3 кжи-с11 | " | С11 | 6 | |
| | | 23 | ТП 903-2-14 ал.I ч.3 кжи-с12 | " | С12 | 14 | |
| | | 24 | ТП 903-2-14 ал.I ч.3 кжи-с13 | " | С13 | 2 | |
| | | 25 | ТП 903-2-14 ал.I ч.3 кжи-с14 | " | С14 | 4 | |
| | | 26 | ТП 903-2-14 ал.I ч.3 кжи-с15 | " | С15 | 4 | |
| | | 27 | ГОСТ 8478-66 | " | 200/200/8/3 2300 x 5800 | 4 | |
| | | 28 | ТП 903-2-14 ал.I ч.3 кжи-с1,с16 | " | С16 | 4 | |
| | | 29 | ГОСТ 8478-66 | " | 150/250/9/3 1100 x 2860 | 8 | |
| | | 29а | ТП 903-2-14 ал.I ч.3 кжи-с6 | " | С6 | 2 | |
| | | 30÷38 | КЖ-27 | Стержни выпускные | | | |
| | | | | Материалы | | | |
| | | | ГОСТ 7473-76 | Бетон М 200 | | 50,0 | м³ |

Привязан:

Инв. №

| | | | |
|---|---|---|---|
| Гл.инж.пр. | Думан | | |
| Нач.отд. | Желелевский | | |
| Н.контр. | Ф. Гриевская | | |
| Гл.конст. | Ф. Гриевская | | |
| Рук. гр. | Шулгинов | | |
| Ст.инж. | Логинов | | |
| Ст.техн. | Ионова | | |

Копир. В. Гучев

ТП 903-2-14 КЖ

Установка мазутонасосная Q=6,5/11 м³/ч; P=25/10 кгс/см² с надземными металлическими резервуарами 2×2000 м³

Мазутонасосная.

Монолитный приямок ПРМ1. Опалубка. Узлы „3÷5", сеч. „2-2÷5-5" (каркасный вариант)

| Стадия | Лист | Листов |
|---|---|---|
| Р | 25 | |

Госстрой Латв. ССР ЛАТГИПРОПРОМ г. Рига

Формат 22

Инв. № подл. | Подп. и дата | Взам. инв. №

## ПРм 1. Армирование (каркасный вариант)

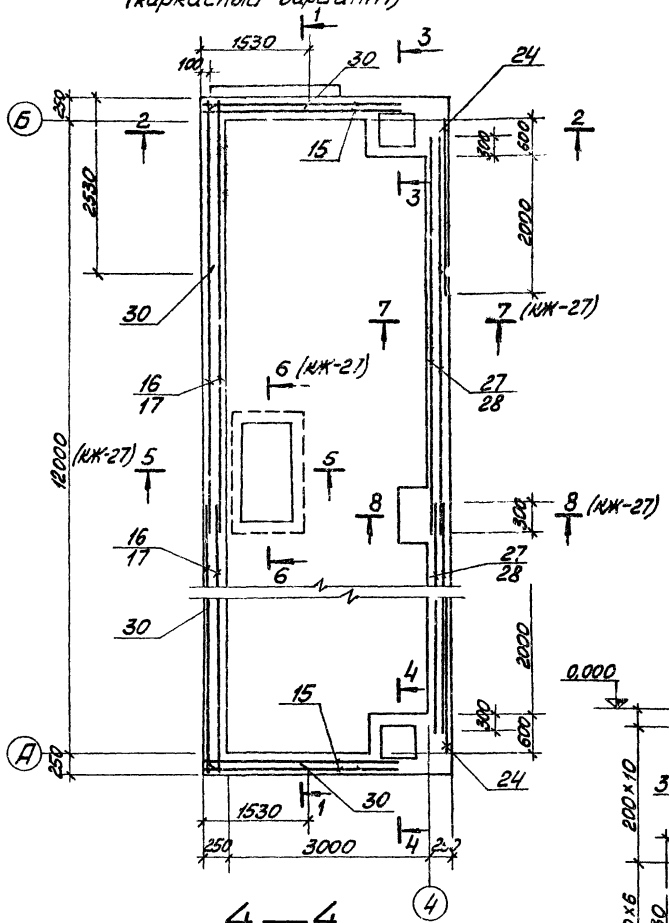


## 1—1

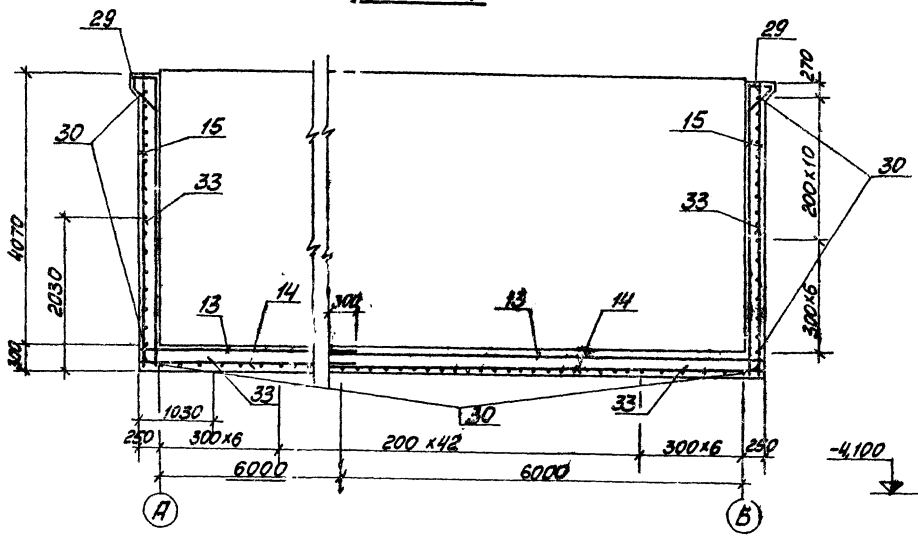


## 3—3

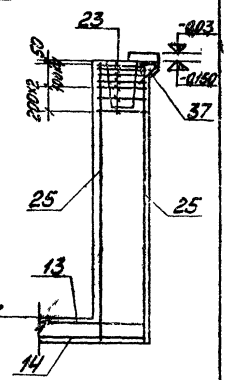


## 2—2

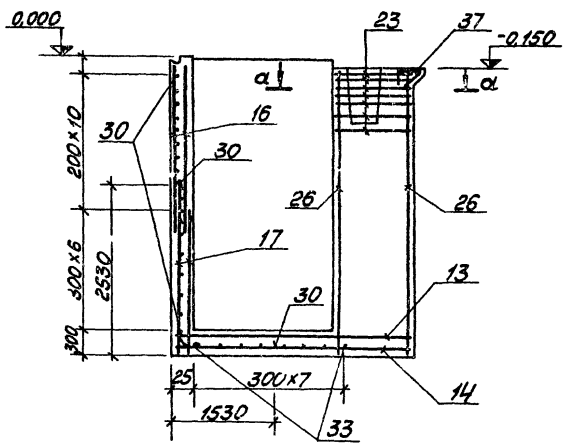


## а—а

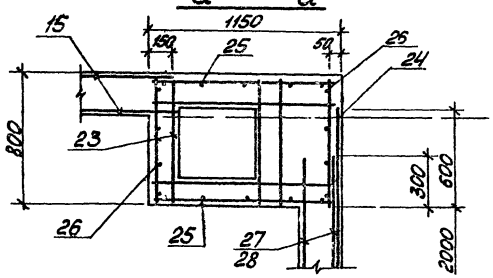


## 4—4

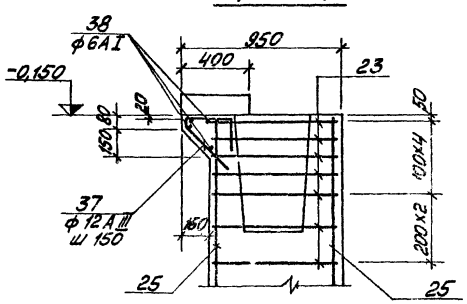


Привязан

Инв. №

| | | | |
|---|---|---|---|
| Гл.инж.пр. | Дуган | | |
| Нач.отд. | Меленевский | | |
| Н.контр. | Андриевская | | |
| Гл.констр. | Андриевская | | |
| Рук.гр. | Шульгино | | |
| Ст.инж. | Логинов | | |
| Ст.техн. | Леонова | | |

Копировал

ТП 903-2-14 КЖ

Установка мазутонасосная $\sigma_{н}=3,5$ кг/см², $\rho=25/10$ кг/см² с наземными металлическими резервуарами 2×2000 м³

Мазутонасосная

Монолитный приямок ПРм 1. Армирование (каркасный вариант)

| Стадия | Лист | Листов |
|---|---|---|
| Р | 26 | |

Госстрой Латв ССР ЛАТГИПРОПРОМ г. Рига

Формат 22

Альбом I часть 2

Типовой проект 903-2-14

Инв. № подл. | Подп. и дата | Взам. инв. №

Типовой проект 903-2-14 альбом I. часть 2

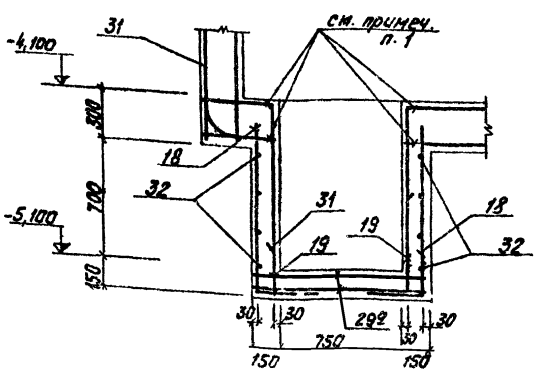


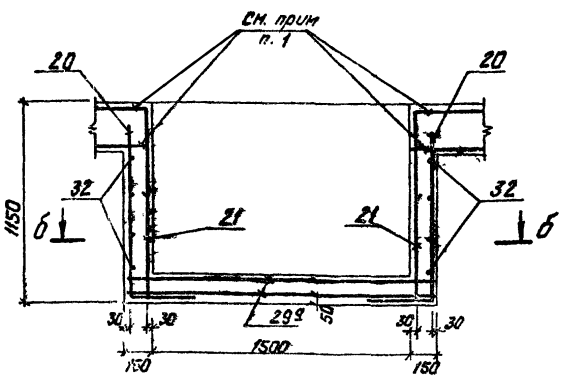


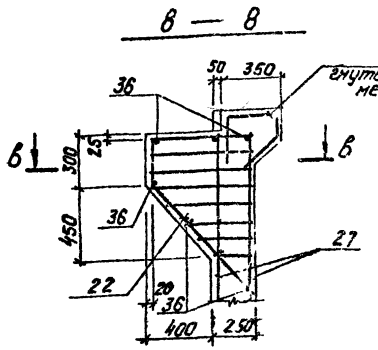


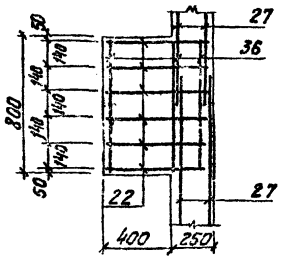


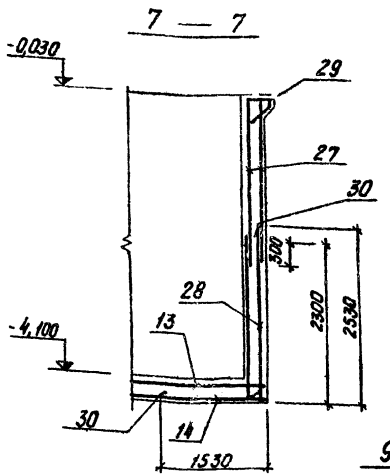


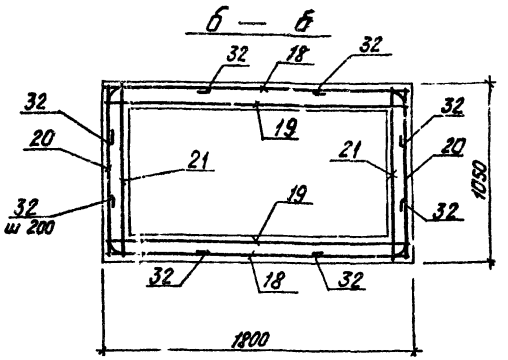


Схема сгиба сетки поз. 29

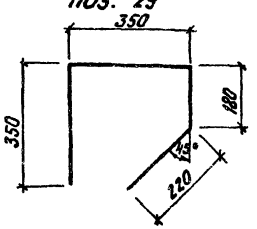


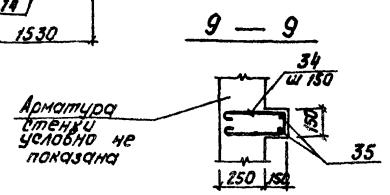


Ведомость стержней на 1 эл-т

| Марка эл-та | Поз. | Эскиз | Ф мм | ℓ мм | Кол шт |
|---|---|---|---|---|---|
| ПРм 1 | 30 | 2500 R=105 1500 | 18AIII | 4000 | 136 |
| | 31 | 120 2300 R=105 | 18AIII | 2920 | 8 |
| | 32 | 300 R=105 500 | 8AI | 920 | 16 |
| | 33 | 1000 R=105 2000 | 16AIII | 3000 | 16 |
| | 34 | 320 120 320 | 8AI | 880 | 13 |
| | 35 | 1750 | 6AI | 1750 | 2 |
| | 36 | 780 | 8AI | 780 | 7 |
| | 37 | 200 300 60 130 | 12AIII | 790 | 24 |
| | 38 | 1000 | 6AI | 1000 | 16 |

1. Арматуру днища разрезать и завести в стенки приямка на 250 мм

Выборка стали на один элемент, кг

| Марка эл-та | Арматурные изделия | | | | | | | | | | Закладные изделия | | | | | | | | | | | | | Все-го |
|---|---|---|---|---|---|---|---|---|---|---|---|---|---|---|---|---|---|---|---|---|---|---|---|---|
| | Сетки ГОСТ 8478-66 | | Арматурная сталь ГОСТ 5781-75 | | | | | | | Итого | Профильная сталь | | | | | | | | Арматурная сталь ГОСТ 5781-75 | | | Сталь прокат. ГОСТ 2590-71 | | Итого | |
| | | | Класс AI | | Класс AIII | | | | | | L 75x8 | б=6 | б=8 | Труба ф16x4 | Сальн. Ду50 | Сальн. Ду100 | Рифл. ф=5 | | Кл. AI | Кл. AIII | | Ф мм | | | |
| | 2300 | 1100 | 6 | 8 | 8 | 10 | 12 | 16 | 18 | | | | | | | | | | 8 | 8 | 12 | 20 | 24 | | |
| ПРм 1 | 474,5 | 77,2 | 72,6 | 687,8 | 224,4 | 132,6 | 160,8 | 240,2 | 113,0 | 2183,1 | 168,7 | 128,8 | 36,0 | 1,8 | 11,4 | 6,2 | 37,2 | 1,3 | 25,7 | 1,5 | 8,4 | 6,8 | 433,8 | 2616,9 |

Привязан.

Инв. №

| | | | |
|---|---|---|---|
| Гл. инж. пр. | Думан | | |
| Нач. отд. | Неменьш | | |
| Н. контр. | Андриевский | | |
| Гл. конструктор | Андриевский | | |
| Рук. гр. | Шильгина | | |
| Ст. инж. | Рогинов | | |
| Ст. техн. | Леонова | | |

Копир Тупи

ТП 903-2-14 КЖ

Установка мазутоснабжения В=6,5/Н=24; Р=25 Мпа с мазутными металлическими резервуарами 2×2000 м³

Мазутонасосная

Стадия Р | Лист 27 | Листов

Монолитный приямок ПРм 1. Армирование. Сеч. 5-5÷9-9 стенки приямка (каркасный вариант)

Госстрои Латв. ССР ЛАТГИПРОПРОМ г. Рига

Формат 22

Инв. № подл. | Подп. и дата | Взам. инв. №

## Маркировочная схема монолитных конструкций в осях А-Б; 3-4

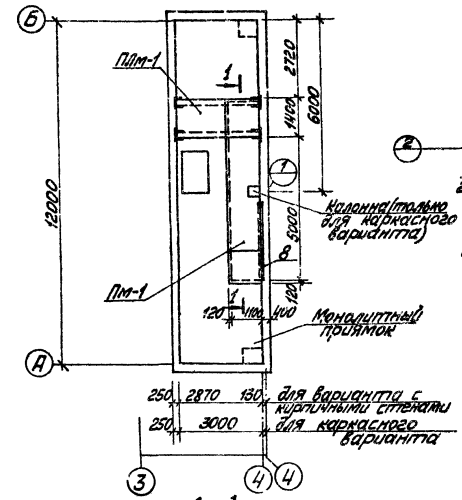


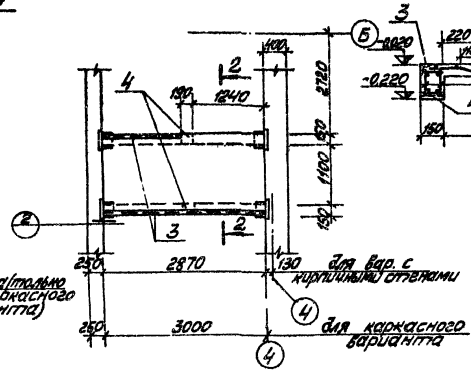


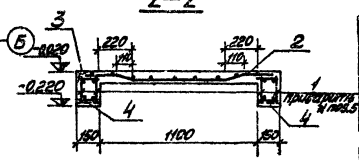


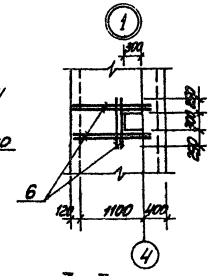


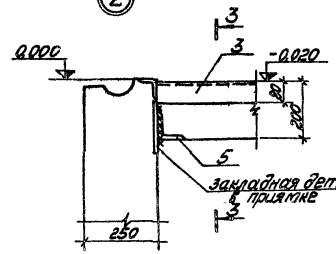


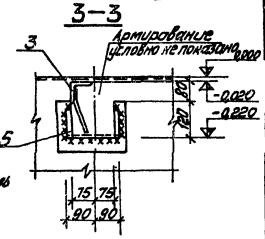


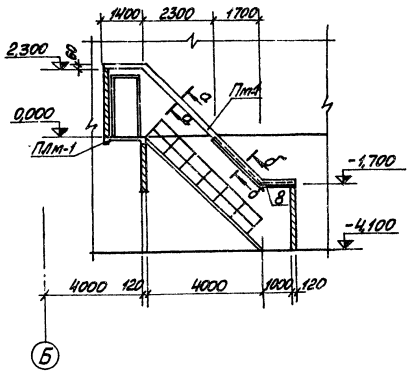


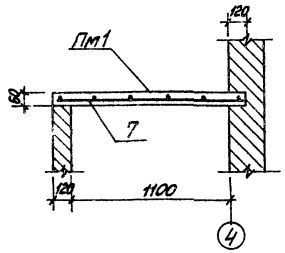


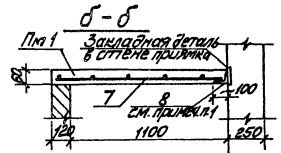


1. Поз. 8 приварить к закладной детали в стене приямка прерывистым швом hш=6мм.

## Спецификация элементов к маркировочной схеме монолитных конструкций

| Марка | Обозначение | Наименование | Кол. | Примечание |
|---|---|---|---|---|
| ПЛМ-1 | КЖ-28 | Монолитная площадка ПЛм-1 | 1 | |
| ПМ-1 | КЖ-28 | Монолитная плита перекрытия Пм-1 | 1 | |

| Позиция | Зона | Поз. | Обозначение | Наименование | Кол. | Примечание |
|---|---|---|---|---|---|---|
| | | | ПЛм-1 | Сборочные единицы и детали | | |
| | | 1 | ТП 903-2-11 КЖИ-КР | Каркас пространственный КР1 | 2 | |
| | | 2 | ГОСТ 8478-66 | Сетка 150×250 Б14 / 2500 | 1,4 | м |
| | | 3 | ТП 903-2-14 КЖИ-МН | Изделие закладное МН11 | 4,5 | т |
| | | 4 | 1.400-6/76 | То же МН14 | 2 | |
| | | 5 | 8509-72* | Сталь угловая равнополочная L 100×10 | 0,7 | м |
| | | | | Материалы | | |
| | | | ГОСТ 7473-76 | Бетон марки 200 | 0,44 | м³ |
| | | | Пм-1 | Сборочные единицы и детали | | |
| | | 6 | ГОСТ 5781-75 | Сталь арматурная ф8А-I | 6,8 | м |
| | | 7 | ГОСТ 8478-66 | Сетка 250×200 Б14 / 1500 | 8,1 | м |
| | | 8 | ГОСТ 8509-72* | Сталь угловая равнополочная L 100×63×7 | 3,11 | м |
| | | | | Материалы | | |
| | | | ГОСТ 7473-76 | Бетон марки 150 | 0,6 | м³ |

## Выборка стали на один элемент, кг

| Марка элемента | Арматурные изделия: Сетки ГОСТ 8478-66 (ГОСТ 6727-53 В-I) 5В500 2300 | 5В500 1500 | Арматурная сталь ГОСТ 5781-75 А-I ф мм 4 | 6 | 8 | 12 | Итого | Закладные изделия: Профильная сталь L 75×6 | L 100×10 | 100×63×7 | Арм. сталь А-II ф 6 | ф 8 | Итого | Всего |
|---|---|---|---|---|---|---|---|---|---|---|---|---|---|---|
| ПЛм-1 | 7,8 | | 4,2 | 2,6 | | 11,0 | 25,6 | 31,0 | 10,5 | | 4,0 | 1,7 | 47,2 | 72,8 |
| Пм-1 | | 26,3 | | | 2,7 | | 29,0 | | | | | | 29,5 | 58,5 |

Привязан

Инв. №

| | | | | | |
|---|---|---|---|---|---|
| Гл.инж.пр. | Думан | | ТП 903-2-14 | КЖ | |
| Нач.отд. | Малеевский | | Установка мазутонасосная $Q=6.5$ т/ч; $H=34$; $P=25$ кгс/см² с наземными металлическими резервуарами 2×2000 м³ | | |
| Нач.гр. | Чернышов | | Мазутонасосная | Стадия Р | Лист 28 / Листов |
| Гл.инж. | Андреевский | | | | |
| Рук.гр. | Шульгина | | Маркировочная схема монолит. конструкций в осях А-Б; 3-4 | Госстрой Латв.ССР ЛАТГИПРОПРОМ г. Рига | |
| Ст.инж. | Лозинов | | Пм-1, ПЛм-1. Опалубка. Арматурные | | |
| Ст.тех. | Черновой | | | | |

Копировал

Формат 22

Альбом I часть 2

Типовой проект 903-2-14

Инв. № подл. | Подп. и дата | Взам. инв. №

Типовой проект 903-2-14 Альбом I часть 2

## Ведомость чертежей основного комплекта 903-2-14 „КМ"

| Формат | Лист | Наименование | Примеч. (стр.) |
|---|---|---|---|
| 22г | КМ-1 | Общие данные (начало) | 40 |
| " | КМ-2 | Общие данные (продолжение) | 41 |
| " | КМ-3 | Общие данные (продолжение) | 42 |
| " | КМ-4 | Общие данные (окончание) | 43 |
| " | КМ-5 | Техническая спецификация металла для специализированных заводов. | 44 |
| " | КМ-6 | Маркировочные схемы крепления стальных переплетов (вариант с панельными стенами). Маркировочные схемы подвесного транспорта. | 45 |
| " | КМ-7 | Маркировочные схемы опор под трубопроводы. Опоры ОП1÷ОП7; ОП11; ОП12, ОП15; ОП16. | 46 |
| " | КМ-8 | Опоры ОП8; ОП9; ОП10; ОП13, ОП14. | 47 |
| " | КМ-9 | Опора ОП17; маркировочный план ограждений и лестницы в осях „А-Б" и „3-4". Элемент плана 1. | 48 |
| " | КМ-10 | Опорные конструкции под блоки тепломеханического оборудования Р1÷Р3. | 49 |
| " | КМ-11 | Опорные конструкции под блоки тепломеханического оборудования Р4, Р5 | 50 |
| " | КМ-12 | Опорные конструкции под блоки тепломеханического оборудования Р6, Р7. | 51 |

## Ведомость примененных и ссылочных документов

| Обозначение | Наименование | Примеч. |
|---|---|---|
| Серия 2.436-2 в.2 | Типовые архитектурно-строительные детали оконных проемов со стальными переплетами для зданий промышленных предприятий. | (для варианта с панельными стенами) |
| Серия 1.436-4 в.1,2 | Стальные переплеты с повышенными уплотнениями и механизмами открывания для отапливаемых зданий промышленных предприятий. | (для варианта с панельными стенами) |
| Серия 1.459-2 в.1.2 | Стальные лестницы переходные. площадки и ограждения. | |
| Серия 1.426-1 в.3 | Балки путей подвесного транспорта пролетом 6 м | |

Настоящий проект разработан в соответствии с действующими нормами и правилами и предусматривает мероприятия обеспечивающие взрывную, взрывопожарную и пожарную безопасность при эксплуатации здания

Главный инженер проекта (Думан)

## Техническая спецификация металла (вариант с кирпичными стенами)

| Вид профиля и ГОСТ, ТУ | Марка металла по ГОСТ | Обозначение и размеры профиля, мм | № п/п. | Код: Марки металла | Код: вида профиля | Код: размера профиля | Количество шт. | Длина, мм | Масса металла на элементам конструкции, т: Подкосы, стропилы, ригели (526121) | Опорные конструкции под трубопр. (526396) | Опорные конструкции под оборудов. (526398) | Лестницы, ограждения (526394) | | | Общая масса, т | Масса потребности в металле по кварталам (заполняется изготовителем), т: I | II | III | IV | |
|---|---|---|---|---|---|---|---|---|---|---|---|---|---|---|---|---|---|---|---|---|
| 1 | 2 | 3 | 4 | 5 | 6 | 7 | 8 | 9 | 10 | 11 | 12 | 13 | | | 14 | 15 | 16 | 17 | 18 | 19 |
| Балки двутавровые ГОСТ 19425-74 | Вст3сп5 ГОСТ 380-71* | I 24М | 1 | | | | | | 0,977 | | | | | | 0,977 | | | | | |
| | | Итого: | 2 | 14460 | | | | | 0,977 | | | | | | 0,977 | | | | | |
| | Всего | профиля | 3 | | 53805 | | | | 0,977 | | | | | | 0,977 | | | | | |
| Швеллеры ГОСТ 8240-72 | Вст3кп2 ГОСТ 380-71* | ⊏ 8 | 4 | | | | | | | 0,026 | 0,087 | | | | 0,113 | | | | | |
| | | ⊏ 10 | 5 | | | | | | | 0,316 | | | | | 0,316 | | | | | |
| | | ⊏ 14 | 6 | | | | | | | 0,577 | 0,001 | | | | 0,578 | | | | | |
| | | ⊏ 16 | 7 | | | | | | | 0,201 | | | | | 0,201 | | | | | |
| | | ⊏ 22 | 8 | | | | | | | 0,449 | | | | | 0,449 | | | | | |
| | | Итого: | 9 | 11240 | | | | | | 1,569 | 0,088 | | | | 1,657 | | | | | |
| | Всего: | профиля | 10 | | 26108 | | | | | 1,569 | 0,088 | | | | 1,657 | | | | | |
| Сталь угловая равнополочная ГОСТ 8509-72* | Вст3пс6 ГОСТ 380-71* | ⌶ 50х5 | 11 | | | | | | 0,007 | | | | | | 0,007 | | | | | |
| | | ∟ 63х5 | 12 | | | | | | 0,022 | | | | | | 0,022 | | | | | |
| | | ∟ 100х8 | 13 | | | | | | 0,009 | | | | | | 0,009 | | | | | |
| | | Итого | 14 | 12300 | | | | | 0,038 | | | | | | 0,038 | | | | | |
| | Вст3кп2 ГОСТ 380-71* | ∟ 63х6 | 15 | | | | | | | 0,058 | 0,069 | | | | 0,127 | | | | | |
| | | ∟ 100х8 | 16 | | | | | | | 0,002 | 0,169 | | | | 0,171 | | | | | |
| | | Итого: | 17 | 11240 | | | | | | 0,060 | 0,238 | | | | 0,298 | | | | | |
| | Всего | профиля | 18 | | 21113 | | | | 0,038 | 0,060 | 0,238 | | | | 0,336 | | | | | |

(продолжение на листе КМ-2)

Инв. № подл. | Подп. и дата | Взам. инв. №

Привязан:

Инв. №

ТП 903-2-14 КМ

Установка мазутонасосная (Q=65 Мг/ч; P=25/10 кгс/см²) с наземными металлическими резервуарами 2х2000 м³

| | | | |
|---|---|---|---|
| ГИП | Думан | | |
| Нач. отд. | Мрленберг | | |
| Н. контр. | Мрленберг | | |
| Гл. контр. | Мрленберг | | |
| Рук. гр. | Шульгина | | |
| Ст. инж. | Логинов | | |
| Инж. | Ремизова | | |

Мазутонасосная

| Стадия | Лист | Листов |
|---|---|---|
| Р | 1 | 12 |

Общие данные (начало)

Госстрой Латв. ССР ЛАТГИПРОПРОМ г. Рига

Копир. Тук

Формат 22г

# Техническая спецификация металла (окончание)
## (вариант с кирпичными стенами)

| 1 | 2 | 3 | 4 | 5 | 6 | 7 | 8 | 9 | 10 | 11 | 12 | 13 | 14 | 15 | 16 | 17 | 18 | 19 |
|---|---|---|---|---|---|---|---|---|---|---|---|---|---|---|---|---|---|---|
| Сталь угловая неравнополочная ГОСТ 8510-72 | Вст3пс6 ГОСТ 380-71* | L140×90×10 | 19 | | | | | | 0,011 | | | | 0,011 | | | | | |
| | | Итого: | 20 | 12300 | | | | | 0,011 | | | | 0,011 | | | | | |
| | Всего | профиля | 21 | | 22004 | | | | 0,011 | | | | 0,011 | | | | | |
| Гнутый профиль ГОСТ 8278-75 | Вст3пс6 ГОСТ 380-71* | [200×32×3 | 22 | | | | | | 0,033 | | | | 0,033 | | | | | |
| | | Итого: | 23 | 12300 | | | | | 0,033 | | | | 0,033 | | | | | |
| | Всего | профиля: | 24 | | 73007 | | | | 0,033 | | | | 0,033 | | | | | |
| Сталь листовая ГОСТ 19903-74; Сталь полосовая ГОСТ 103-76 | Вст3пс6 ГОСТ 380-71* | δ=6 | 25 | | | | | | 0,019 | | | | 0,019 | | | | | |
| | | δ=8 | 26 | | | | | | 0,038 | | | | 0,038 | | | | | |
| | | δ=10 | 27 | | | | | | 0,056 | | | | 0,056 | | | | | |
| | | Итого: | 28 | 12300 | | | | | 0,113 | | | | 0,113 | | | | | |
| | Вст3кп2 ГОСТ 380-71* | δ=6 | 29 | | | | | | | 0,004 | 0,071 | | 0,075 | | | | | |
| | | δ=8 | 30 | | | | | | | 0,024 | | | 0,024 | | | | | |
| | | δ=10 | 31 | | | | | | | | 0,016 | | 0,016 | | | | | |
| | | Итого | 32 | 11240 | | | | | | 0,028 | 0,087 | | 0,115 | | | | | |
| | Всего | профиля | 33 | | 71110 | | | | 0,113 | 0,028 | 0,087 | | 0,227 | | | | | |
| Сталь рифленая ГОСТ 8568-77 | Вст3кп2 ГОСТ 380-71* | δ=4 | 34 | | | | | | | 0,074 | | | 0,074 | | | | | |
| | | Итого: | 35 | 11240 | | | | | | 0,074 | | | 0,074 | | | | | |
| | Всего | профиля | 36 | | 71129 | | | | | 0,074 | | | 0,074 | | | | | |
| Итого масса металла: | | | 37 | | | | | | 1,172 | 1,731 | 0,403 | | 3,316 | | | | | |
| Различные профили | КМ-5 | | 38 | | | | | | | | | 0,406 | 0,406 | | | | | |
| Всего масса металла | | | 39 | | | | | | 1,172 | 1,731 | 0,403 | 0,406 | 3,722 | | | | | |
| В том числе по маркам | Вст3сп5 | | 40 | 14460 | | | | | 0,977 | | | | 0,977 | | | | | |
| | Вст3пс6 | | 41 | 12300 | | | | | 0,195 | | | | 0,195 | | | | | |
| | Вст3кп2 | | 42 | 11240 | | | | | | 1,731 | 0,434 | 0,406 | 2,550 | | | | | |
| Масса поставки элементов по кварталам, т. | | I | | | | | | | | | | | | | | | | |
| | | II | | | | | | | | | | | | | | | | |
| | | III | | | | | | | | | | | | | | | | |
| | | IV | | | | | | | | | | | | | | | | |

## Условные обозначения

п.о. – по аналогии.

Типовой проект 903-2-14 Альбом I часть 2

Инв. № подл. | Подп. и дата | Взам. инв. №

Привязан:

Инв. №

| | | | |
|---|---|---|---|
| ТП 903-2-14 КМ | | | |
| Установка газопостановки U=55/м³·ч; P=25 кгс/см²; с наземными металлическими резервуарами 2×1000 м³ | | | |
| Мазутонасосная | Стадия | Лист | Листов |
| | Р | 2 | 12 |
| Общие данные (продолжение) | Госстрой Латв ССР ЛАТГИПРОПРОМ г. Рига | | |

| | | |
|---|---|---|
| Гл. инж. пр. | Думан | |
| Нач. отд. | Кренев | |
| Н. контр. | Андреев | |
| Гл. конс. | Андреев | |
| Рук. гр. | Шульгина | |
| Ст. инж. | Лосинов | |
| Инж. | Ренцов | |

Копир. Тук

Формат 22Г

# Техническая спецификация металла
## (вариант с панельными стенами)

| Вид профиля и ГОСТ, ТУ | Марка металла и ГОСТ | Обозначение и размеры профиля, мм | № п/п | Код: Марки металла | Вида профиля | Размера профиля | Количество, шт. | Длина, мм | Масса металла по элементам конструкции, т: Марки металла | Рамы подвески | Опоры подтрубопроводов | Металлич. фрамуги | | | Общая масса, т | Масса потребности в металле по кварталам (заполняется изготовителем), т: I | II | III | IV | |
|---|---|---|---|---|---|---|---|---|---|---|---|---|---|---|---|---|---|---|---|---|
| | | | | | | | | | Код элемента конструкции: 526121 | 526356 | 526395 | 526391 | | | | | | | | |
| 1 | 2 | 3 | 4 | 5 | 6 | 7 | 8 | 9 | 10 | 11 | 12 | 13 | | | 14 | 15 | 16 | 17 | 18 | 19 |
| Балки двутавровые ГОСТ 19425-74 | Вст3сп5 ГОСТ 380-71* | I 24 м | | | | | | | 0,957 | | | | | | 0,957 | | | | | |
| | | Итого: | 2 | 14460 | | | | | 0,957 | | | | | | 0,957 | | | | | |
| | Всего | профиля | 3 | | 53305 | | | | 0,957 | | | | | | 0,957 | | | | | |
| Швеллеры ГОСТ 8240-72 | Вст3кп2 ГОСТ 380-71* | [ 8 | 4 | | | | | | | 0,026 | 0,087 | | | | 0,113 | | | | | |
| | | [ 10 | 5 | | | | | | | 0,316 | | | | | 0,316 | | | | | |
| | | [ 14 | 6 | | | | | | | 0,577 | 0,145 | | | | 0,722 | | | | | |
| | | [ 16 | 7 | | | | | | | 0,201 | | | | | 0,201 | | | | | |
| | | [ 22 | 8 | | | | | | | 0,449 | | | | | 0,449 | | | | | |
| | | Итого: | 9 | 11240 | | | | | | 1,569 | 0,232 | | | | 1,801 | | | | | |
| | Всего | профиля | 10 | | 28108 | | | | | 1,569 | 0,232 | | | | 1,801 | | | | | |
| Сталь угловая равнополочная ГОСТ 8509-72 | Вст3пс6 ГОСТ 380-71* | L 50x5 | 11 | | | | | | 0,011 | | | | | | 0,011 | | | | | |
| | | L 63x5 | 12 | | | | | | 0,022 | | | | | | 0,022 | | | | | |
| | | L 100x7 | 13 | | | | | | 0,009 | | | | | | 0,009 | | | | | |
| | | Итого: | 14 | 12300 | | | | | 0,042 | | | | | | 0,042 | | | | | |
| | Вст3кп2 ГОСТ 380-71* | L 63x6 | 15 | | | | | | | 0,058 | 0,069 | | | | 0,127 | | | | | |
| | | L 100x8 | 16 | | | | | | | 0,102 | 0,169 | | | | 0,171 | | | | | |
| | | Итого: | 17 | 11240 | | | | | | 0,060 | 0,238 | | | | 0,238 | | | | | |
| | Всего | профиля | 18 | | 21113 | | | | 0,042 | 0,060 | 0,238 | | | | 0,238 | | | | | |
| Гнутый профиль ГОСТ 8278-75 | Вст3пс6 ГОСТ 380-71* | ⊏60x32x3 | 19 | | | | | | 0,050 | | | | | | 0,050 | | | | | |
| | | Итого: | 20 | 12300 | | | | | 0,050 | | | | | | 0,050 | | | | | |
| | Всего: | профиля | | | 13007 | | | | 0,050 | | | | | | 0,050 | | | | | |
| Сталь рифленая ГОСТ 8568-77 | Вст3кп2 ГОСТ 380-71* | δ=4 | 21 | | | | | | | 0,074 | | | | | 0,074 | | | | | |
| | | Итого: | 22 | 11240 | | | | | | 0,074 | | | | | 0,074 | | | | | |
| | Всего: | профиля | 23 | | 71129 | | | | | 0,074 | | | | | 0,074 | | | | | |

(Продолжение см. на листе КМ-4)

Типовой проект 903-2-14 Альбом I часть 2

Инв. № подл. | Подп. и дата | Взам. инв. №

Прилагаем:

Инв. №

| | | | |
|---|---|---|---|
| Гл. инж. пр. | Лунан | | |
| Нач. отд. | Иванова | | |
| Гл. конструктор | Андриевский | | |
| Гл. инженер пр. | Андриевский | | |
| Рук. гр. | Шульцева | | |
| Ст. инж. | Логинов | | |
| Инж. | Ренизова | | |

ТП 903-2-14 КМ

Установка мазутоснабжения $Q=4,5$ т/ч $N=3$ т/ч; $P=25$ кгс/см² с жесткими металлическими резервуарами $E=2000$ м³

Мазутонасосная

Общие данные (продолжение)

| Стадия | Лист | Листов |
|---|---|---|
| Р | 3 | 12 |

Госстрой Латв. ССР ЛАТГИПРОПРОМ г. Рига

Копир. Туз

Формат 22

# Техническая спецификация металла (окончание).
## (вариант с панельными стенами)

| 1 | 2 | 3 | 4 | 5 | 6 | 7 | 8 | 9 | 10 | 11 | 12 | 13 | | | 14 | 15 | 16 | 17 | 18 | 19 |
|---|---|---|---|---|---|---|---|---|---|---|---|---|---|---|---|---|---|---|---|---|
| Сталь листовая ГОСТ 19903-74 | Вст3пс6 ГОСТ 380-71* | δ=6 | 24 | | | | | | 0,019 | | | | | | 0,019 | | | | | |
| | | δ=8 | 25 | | | | | | 0,058 | | | | | | 0,058 | | | | | |
| | | δ=10 | 26 | | | | | | 0,084 | | | | | | 0,084 | | | | | |
| | | Итого: | 27 | 12300 | | | | | 0,161 | | | | | | 0,161 | | | | | |
| Сталь полосовая ГОСТ 103-76 | Вст3мп2 ГОСТ 380-71* | δ=6 | 28 | | | | | | | 0,004 | 0,071 | | | | 0,075 | | | | | |
| | | δ=8 | 29 | | | | | | | 0,024 | | | | | 0,024 | | | | | |
| | | δ=10 | 30 | | | | | | | | 0,016 | | | | 0,016 | | | | | |
| | | Итого: | 31 | 11240 | | | | | | 0,028 | 0,087 | | | | 0,115 | | | | | |
| | Всего | профиля | 32 | | 7:1110 | | | | 0,161 | 0,028 | 0,087 | | | | 0,276 | | | | | |
| Итого масса металла | | | 33 | | | | | | 1,210 | 1,731 | 0,557 | | | | 3,498 | | | | | |
| Различные профили: | КМ-5 | | 34 | | | | | | | | | 0,406 | | | 0,406 | | | | | |
| Всего масса металла | | | 35 | | | | | | 1,210 | 1,731 | 0,557 | 0,406 | | | 3,904 | | | | | |
| В том числе по маркам. | Вст3сп5 | | 36 | 14460 | | | | | 0,967 | | | | | | 0,957 | | | | | |
| | Вст3пс6 | | 37 | 12300 | | | | | 0,253 | | | | | | 0,253 | | | | | |
| | Вст3мп2 | | 38 | 11240 | | | | | | 1,731 | 0,557 | 0,406 | | | 2,694 | | | | | |
| Масса поставки элементов по кварталам, т | | I | | | | | | | | | | | | | | | | | | |
| | | II | | | | | | | | | | | | | | | | | | |
| | | III | | | | | | | | | | | | | | | | | | |
| | | IV | | | | | | | | | | | | | | | | | | |

1. Стальные конструкции разработаны на основании главы СНиП II-В-3-72 на стадии КМ и являются исходным материалом для разработки рабочих чертежей на стадии КМД.
2. За относительную отметку 0,000 принята отметка чистого пола мазутонасосной, которая соответствует абсолютной отметке [ ] по генплану.
3. Заводские соединения приняты сварными.
4. Монтажные соединения выполняются на болтах нормальной точности и на монтажной сварке согласно ГОСТ 5264-63.
5. Сварку производить электродами типа Э-42 ГОСТ 9467-75.
6. Все стальные конструкции окрасить двумя слоями эмали ПФ-115 по слою грунта ГФ-020 (вне здания ПФ-115 для наружных работ) общей толщиной 55 мкм.
7. Высота неоговоренных сварных швов принимается по наименьшей толщине свариваемых элементов.
8. Изготовление и монтаж конструкций подвесного транспорта производить согласно указаниям серии 1.426-1 в.3
9. Дополнительно см. п.п. 5.1, 5.2, 6.2 пояснительной записки серии 1.426-1 в.3.
10. Крепление путей подвесного транспорта выполнять на болтах d=12.

Типовой проект 903-2-14 Альбом I часть 2

Инв. № подл. | Подп. и дата | Взам. инв. №

Привязан

Инв. №

| | | | |
|---|---|---|---|
| ГИП | Думан | | |
| Нач. отд. | Медведчиков | | |
| Н. контр. | Абдрашитов | | |
| Ст. инж. | Абдрашитов | | |
| Рук. гр. | Ульгина | | |
| Ст. инж. | Позинов | | |
| Инж. | Ремизова | | |

ТП 903-2-14 КМ

Установка мазутоснабжения Q=4,5 т/ч, Н=34, Р=25 кгс/см², с наземными металлическими резервуарами 2×2000 м³

Мазутонасосная

Общие данные (окончание)

| Стадия | Лист | Листов |
|---|---|---|
| Р | 4 | 12 |

Госстрой РСФСР ЛАТГИПРОПРОМ г. Рига

Копировал: Шаг.

Формат 22

| Вид профиля и ГОСТ, ТУ | Марка металла и ГОСТ | Обозначение и размер профиля, мм | N п/п | Код: Марки металла | Вида профиля | Размера профиля | Количество, шт | Длина, мм | Масса металла по элементам конструк., т: Листовая | Прокат | Оцинкованная | | Общая масса, т | Масса потребности в металле по кварталам (заполняется изготовителем), т: I | II | III | IV | |
|---|---|---|---|---|---|---|---|---|---|---|---|---|---|---|---|---|---|---|
| | | | | Код элемента конструк. 526391 | | | | | | | | | | | | | | |
| Швеллер гнутый равнополочн. ГОСТ 8278-75 | Вст3кп2 ГОСТ 380-71* | [100×50×2 | 1 | | | | | | 0,099 | | | | 0,099 | | | | | |
| | | Итого: | 2 | 11240 | | | | | 0,099 | | | | 0,099 | | | | | |
| | Всего | профиля | 3 | | 73007 | | | | 0,099 | | | | 0,099 | | | | | |
| Швеллер, гнутый неравнополк. ГОСТ 8281-69* | Вст3кп2 ГОСТ 380-71* | L 50×40×2,5 | 4 | | | | | | | 0,022 | 0,072 | | 0,94 | | | | | |
| | | Итого: | 5 | 11240 | | | | | | 0,022 | 0,072 | | 0,94 | | | | | |
| | Всего | профиля | 6 | | 74002 | | | | | 0,022 | 0,072 | | 0,94 | | | | | |
| Гнутый профиль 4 ТТУ 2-130-70 | Вст3кп2 ГОСТ 380-71* | 90×30×25×3 | 7 | | | | | | | | 0,060 | | 0,060 | | | | | |
| | | Итого: | 8 | 11240 | | | | | | | 0,060 | | 0,060 | | | | | |
| | Всего | профиля | 9 | | | | | | | | 0,060 | | 0,060 | | | | | |
| Сталь угловая равнополочная ГОСТ 8509-72* | Вст3кп2 ГОСТ 380-71* | L 25×3 | 10 | | | | | | | 0,006 | 0,017 | | 0,023 | | | | | |
| | | L 75×6 | 11 | | | | | | 0,006 | | | | 0,006 | | | | | |
| | | Итого | 12 | 11240 | | | | | 0,006 | 0,006 | 0,017 | | 0,029 | | | | | |
| | Всего | профиля | 13 | | 21113 | | | | 0,006 | 0,006 | 0,017 | | 0,029 | | | | | |
| Сталь полособая ГОСТ 103-76 | Вст3кп2 ГОСТ 380-71* | -60×6 | 14 | | | | | | 0,001 | | | | 0,001 | | | | | |
| | | -100×4 | 15 | | | | | | 0,007 | | | | 0,007 | | | | | |
| | | Итого: | 16 | 11240 | | | | | 0,008 | | | | 0,008 | | | | | |
| | Всего | профиля | 17 | | 13110 | | | | 0,008 | | | | 0,008 | | | | | |
| Сталь рифлёная ГОСТ 8568-77 | Вст3кп2 ГОСТ 380-71* | -250×4 | 18 | | | | | | 0,116 | | | | 0,116 | | | | | |
| | | Итого | 19 | 11240 | | | | | 0,116 | | | | 0,116 | | | | | |
| | Всего | профиля | 20 | | 71315 | | | | 0,116 | | | | 0,116 | | | | | |
| Всего масса металла: | | | 21 | | | | | | 0,229 | 0,028 | 0,149 | | 0,406 | | | | | |
| в том числе по маркам: | Вст3кп2 | | 22 | | | | | | 0,229 | 0,028 | 0,149 | | 0,406 | | | | | |
| Масса поставки элементов по кварталам, т | | I | | | | | | | | | | | | | | | | |
| | | II | | | | | | | | | | | | | | | | |
| | | III | | | | | | | | | | | | | | | | |
| | | IV | | | | | | | | | | | | | | | | |

Типовой проект 903-2-14 Альбом I часть 2

Инв. N подл. | Подп. и дата | Взам. инв. N

Привязан

Инв. N

| | | | |
|---|---|---|---|
| ГИП | Лукин | | ТП 903-2-14 КМ |
| Нач. отд. | Лебедев | | Установка мазутонасосная Q=8,5 м³/ч, H=34, N=25 кВт, с наземными металлическими резервуарами 2×2000 м³ |
| Гл. инж. пр. | Лебедев | | Мазутонасосная — Стадия Р, Лист 5, Листов |
| Гл. конструктор | Лебедев | | |
| Рук. гр. | Шихалина | | Техническая спецификация металла для специализированных заводов. |
| Ст. инж. | Левинов | | Госстрой СССР ЛАТГИПРОПРОМ г. Рига |
| Инж. | Ремизова | | |

Копировал: Мало

Формат А2

Типовой проект 903-2-14 Альбом I часть 2

## Маркировочная схема путей подвесного транспорта (вариант с кирпичными стенами)

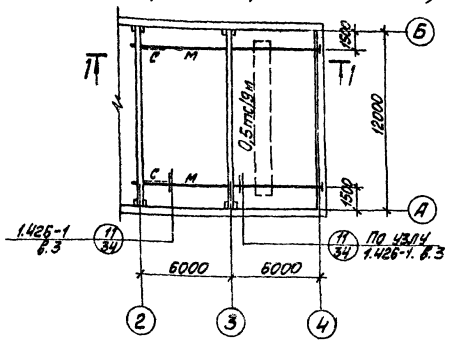


## 1—1

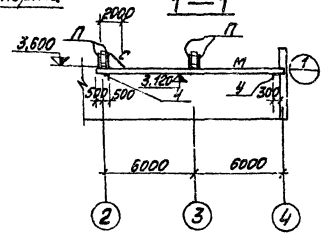


## Маркировочная схема крепления стальных переплётов по оси „А" (вариант с панельными стенами)

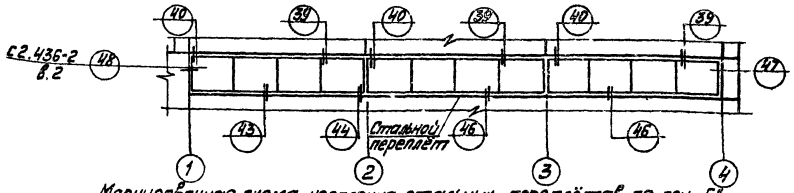


## Маркировочная схема крепления стальных переплётов по оси „Б" (вариант с панельными стенами)

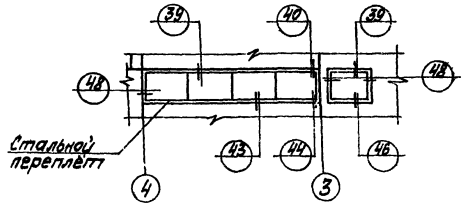


## Монтажная схема путей подвесного транспорта (вариант с панельными стенами)

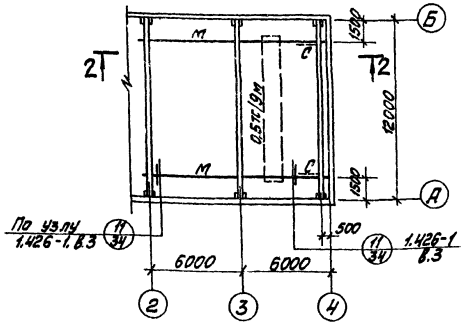


## 1

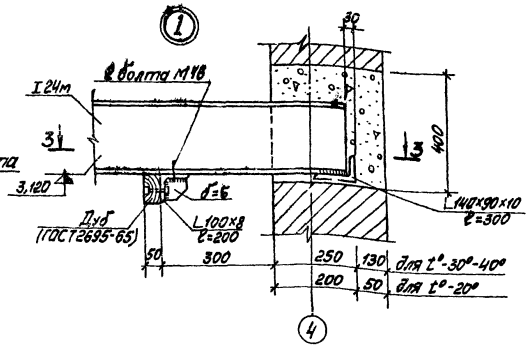


## 3-3

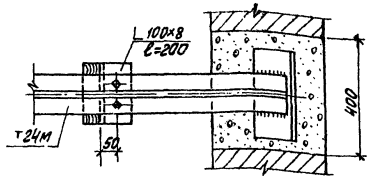


## 2-2

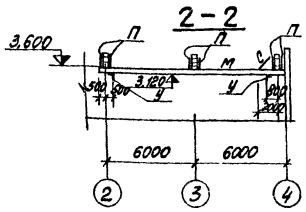


### Ведомость элементов

| Марка | Сечение: Эскиз | Сечение: Поз. | Сечение: Состав | Опорные усилия: M тс·м | Опорные усилия: N тс | Опорные усилия: Q тс | Группа конструк. | Марка металла | Примечан. |
|---|---|---|---|---|---|---|---|---|---|
| М | I | | I 24м | см. сер. 1.426-1 вып.3, лист 9 | | | III | Вст3сп5 | |
| С | см. сер 1.426-1, вып. 3, лист 9 | | | | | | VI | | |
| П | | | | | | | III | Вст3пс6 | |
| У | | | | | | | VI | | |

1. Все узлы на монтажных схемах стальных переплётов замаркированы по сер. 2.436-2 в.2.
2. Стальные переплёты замаркированы на листах марки АР.
3. Дополнительно см. применения на листе КМ-4.

Согласовано
Отдел ТМ Ермакова
Взамен инв. №
Подп. и дата
Инв. № подл.

Привязан
Инв. №

| | | | | |
|---|---|---|---|---|
| ГИП | Думан | | ТП 903-2-14 | КМ |
| Нач. отд. | Меленевский | | Установка мазутонасосная производ. 0,5 т/ч на 44 р=25 кгс/см² с наземными металлическими резервуарами 2×300 м³ | |
| Н. контр. | Ананьевский | | Мазутонасосная | Стадия Р / Лист 6 / Листов |
| Гл. констр. | Черняевская | | | |
| Рук. гр. | Шульгина | | Маркировочные схемы крепления стальных переплётов (вариант с панельными стенами) Монтажная схема путей подвесного транспорта | Госстрой Латгипропром г. Рига |
| Ст. инж. | Лошинов | | | |
| Инж. | Ремизов | | | |

Копировал: Макс. Формат 22

Типовой проект 903-2-14 альбом I часть 2

## Маркировочная схема опор под трубопроводы на кровле

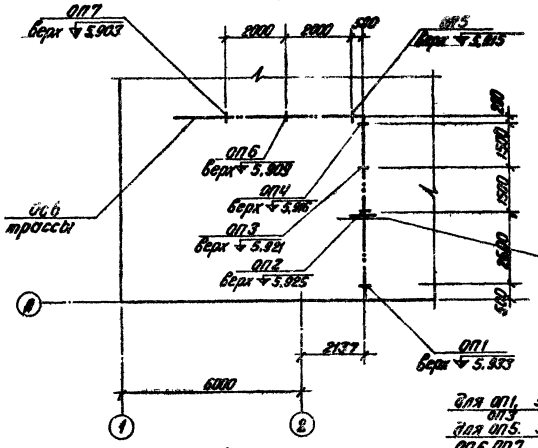


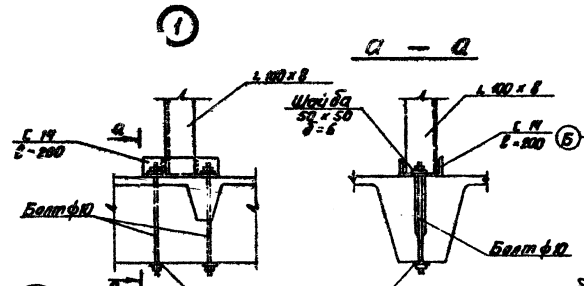


## Маркировочная схема опор под трубопроводы в осях „А÷Б" и „2÷4"

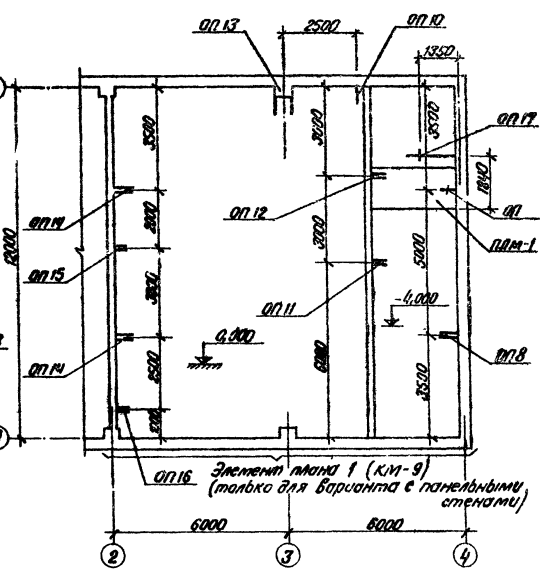


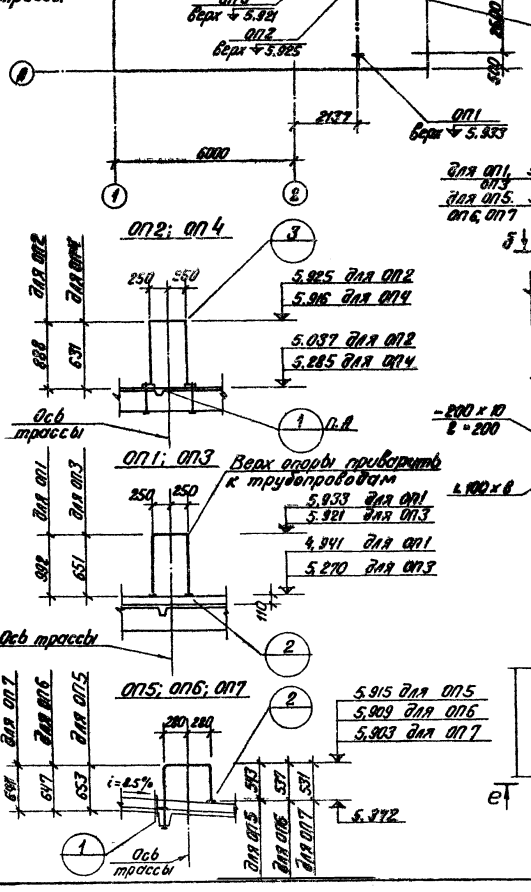


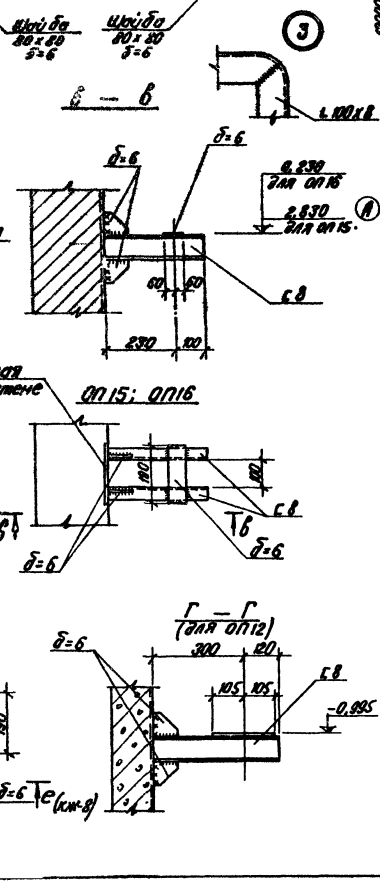


Согласовано:
ОПЗ ТМ Колесников
Отд. ТС Резник

Инв. № подл. | Подп. и дата | Взам. инв. №

Привязан:

Инв. №

| | | | | |
|---|---|---|---|---|
| Гл.инж.пр. | Думан | | ТП 903-2-14 | КМ |
| Нач.отд. | Мелеевская | | Установка мазутоснабжения Q=6,5/11 м³/ч; P=25/10 кгс/см² с наземными металлическими резервуарами 2×2000 м³ | |
| Н.группы | Андреевская | | Мазутоносная | Стадия Р / Лист 7 / Листов |
| Гл.инж.пр. | Андреевская | | | |
| Рук.гр. | Шумбасова | | Маркировочные схемы опор под трубопроводы. Опоры ОП1-ОП7, ОП11, ОП12, ОП15, ОП16. | Госстрой Латв. ССР ЛАТГИПРОПРОМ г. Рига |
| Ст.инж. | Позинов | | | |
| Инж. | Резникова | | | |

Копир. В. Бучи

Формат А2

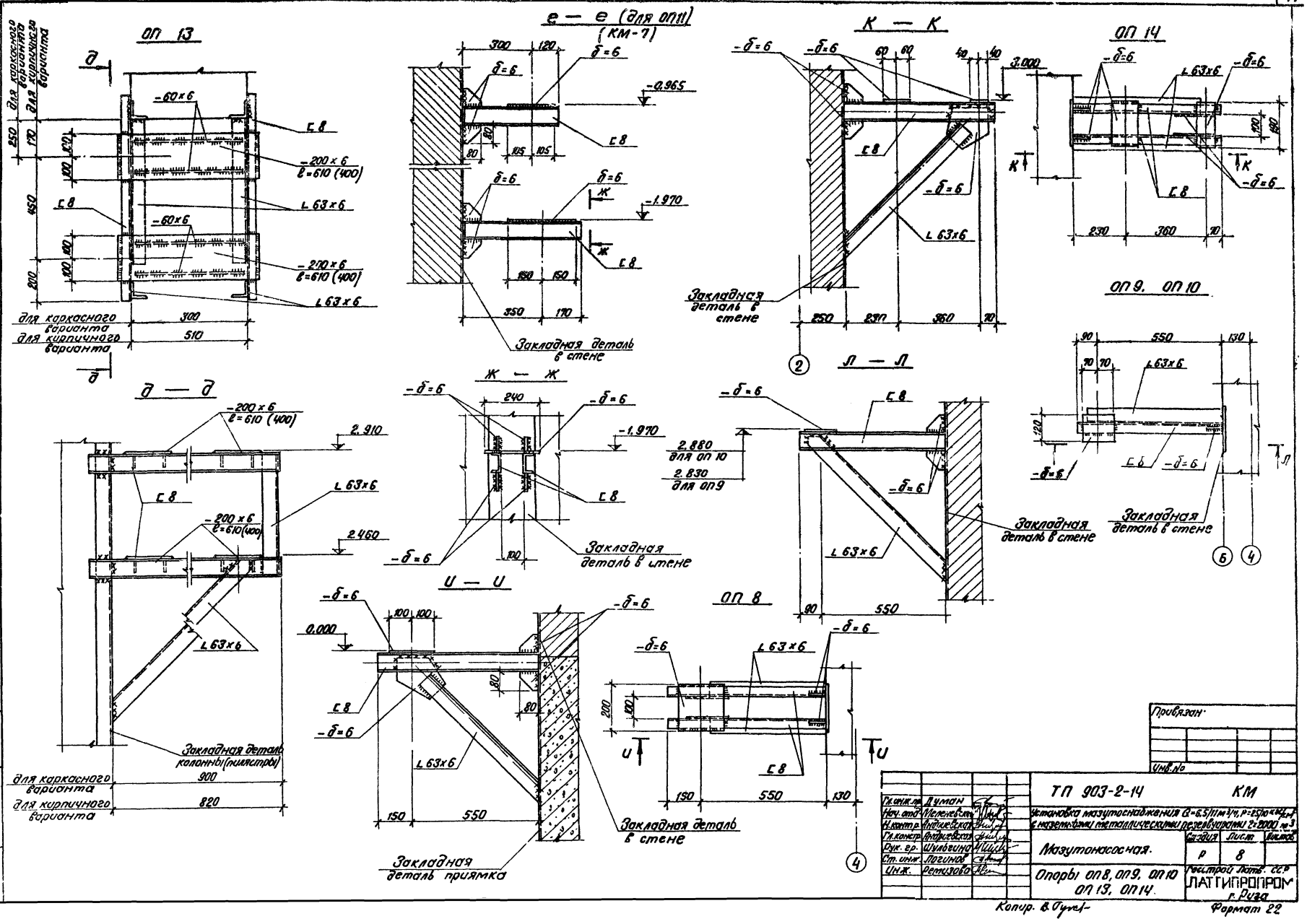


| | | | |
|---|---|---|---|
| Гл.инж.пр. | Думан | | |
| Нач.отд. | Меленевский | | |
| Н.контр. | Антелевский | | |
| Гл.контр. | Антелевский | | |
| Рук.гр. | Шульгина | | |
| Ст.инж. | Логинов | | |
| Инж. | Ретизова | | |

ТП 903-2-14 КМ

Установка мазутоналивная Q=6.5/11 м³/ч, P=2.5/10 кгс/см², в наземных металлических резервуарах 2×2000 м³

Мазутонасосная.

| Стадия | Лист | Листов |
|---|---|---|
| Р | 8 | |

Опоры ОП8, ОП9, ОП10, ОП13, ОП14.

Гострой Лотв. ССР ЛАТГИПРОПРОМ г. Рига

Привязан:

Инв. №

Копир. В. Гуцел

Формат 22

Типовой проект 903-2-14 Альбом I часть 2

## ОП 17

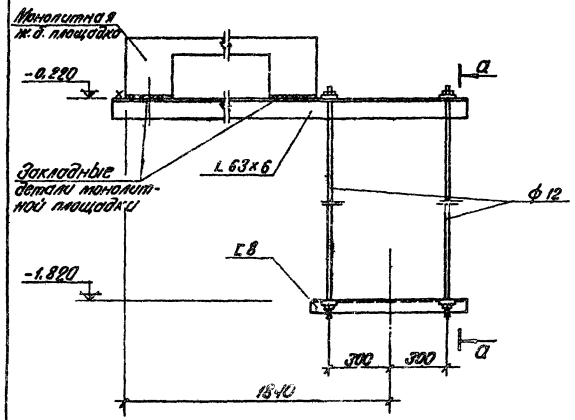


## Маркировочный план ограждений и лестницы в осях „А-Б" и „3-4"

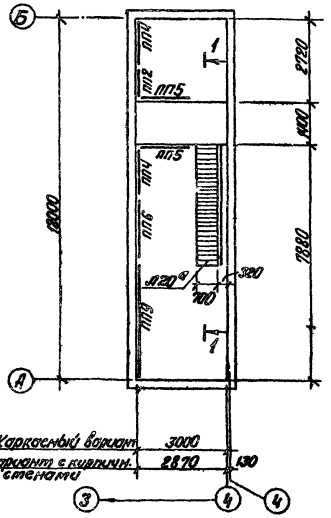


## Ведомость элементов

| | Сечение: Эскиз | Поз. | Состав | Опоры в осях: М тс·м | Н тс | З тс | Группа конструк. | Марка чертежа | Примеч. |
|---|---|---|---|---|---|---|---|---|---|
| Д20 | | | | | | | 17 | В.ст.3 кп 2 | Тип окраш. по СНиП 2.03.11-85 |
| Пл 12 | Серия 1.459-2 вып. 1,2 | | | | | | 17 | | 1 шт. |
| пп2 | | | | | | | 17 | | 1 шт. |
| пп4 | | | | | | | 17 | | 2 шт. |
| пп5 | | | | | | | 17 | | 2 шт. |
| пп6 | | | | | | | 17 | | 1 шт. |
| пп9 | | | | | | | 17 | | 1 шт. |
| а | С | | С 14 | по прогибу | | | 17 | Вст.3 кп 2 | $q=24$ кгс/пм |

## а – а

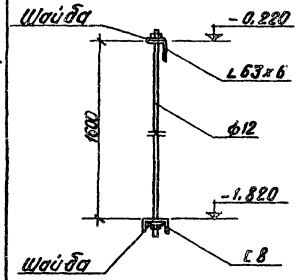


## 1 — 1

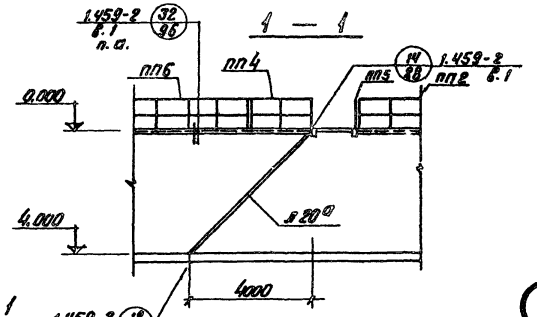


## б – б

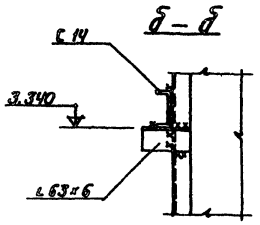


## Элемент плана 1 (только для каркасного варианта)

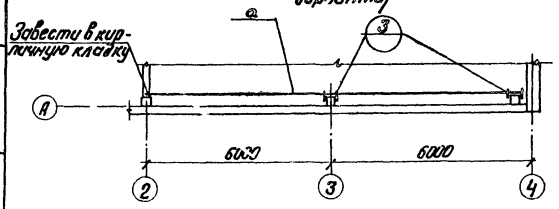


## 3

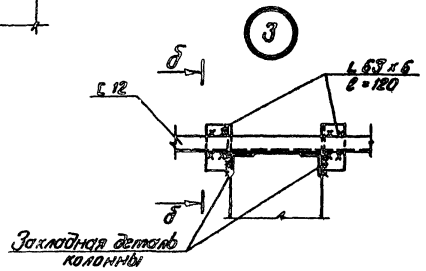


Привязан:

Инв. №

| | | | |
|---|---|---|---|
| Гл.инж.пр. | Дурнов | | |
| Нач.отд. | Меренков | | |
| Н.контр. | Андреев | | |
| Гл.инж.пр. | Андреев | | |
| Рук.гр. | Шумилина | | |
| Ст.инж. | Логинов | | |
| Инж. | Романова | | |

**ТП 903-2-14 КМ**

Установка каркаса лестничных маршей $q=4.5$ т/м², $H_{пр}=3$ м, $P=15/10$ кгс/м², с наземным и верхним ограждениями, $D_{ограждения}=800$ мм

Многоэтажная

| Стадия | Лист | Листов |
|---|---|---|
| Р | 9 | |

Опора „ОП 17". Маркировочный план ограждений у лестницы в осях А-Б и 3-4. Элемент плана 1

Госстрой Латв. ССР ЛАТГИПРОПРОМ г. Рига

Копир. Б.Бурд

Формат 22

Альбом I, часть 2

Типовой проект 903-2-14

## 1—1

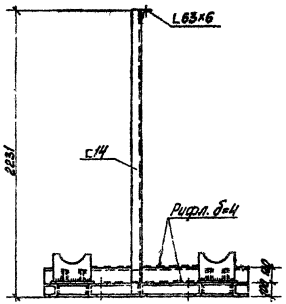


Р-1 (вес 218,5 кг)
(Рама под блок перекачивающих насосов Б-МНп-2-120-4)

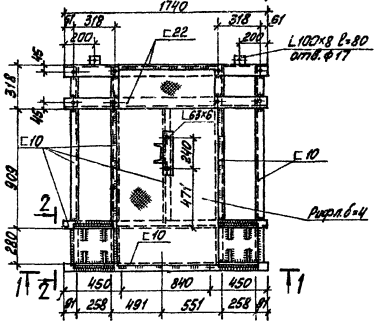


## 2—2

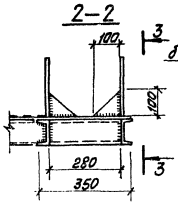


## 3—3

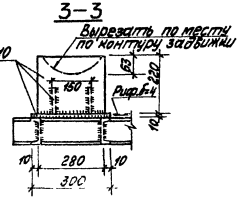


## 4—4

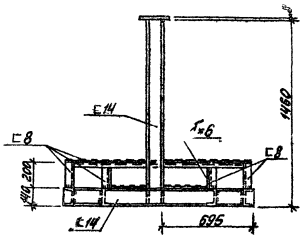


Р-2 (вес 208 кг)
(Рама под блок насосов рециркуляции мазута Б-МНр-2×55-4)

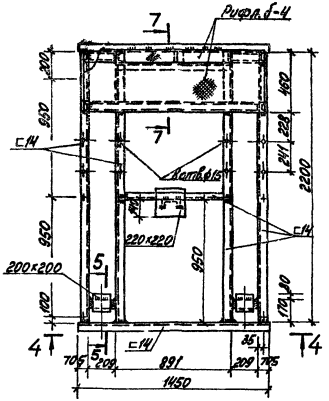


## 5—5

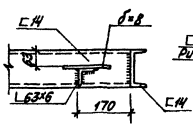


## 7—7

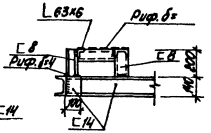


## 6—6

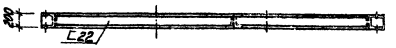


Р-3 (вес 375,5 кг)
(Рама под блок фильтров грубой очистки Б-МФг-2×140-6)

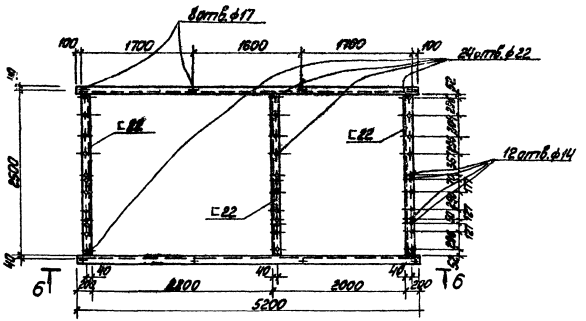


1 Все соединения сварные, $h_w$ = 4мм.
2 + - отверстия в обеих полках швеллеров d = 17мм.

| | | | | | | |
|---|---|---|---|---|---|---|
| ГИП | Думан | | ТП 903-2-14 | | КМ | |
| Нач.отд. | Кадневский | | Установка мазутонасосная (Р-1÷Р-4); Р-5 (Р-5 см. 2 с изменениями металлическими; резервуар емкостью 2×2000 м³) | | | |
| Н.контр. | Кузнецова | | Мазутонасосная | Стадия | Листы | Листов |
| Гл.контр. | Любовский | | | Р | 10 | |
| Рук.гр. | Шильдер | | Рамы под блоки тепломеханического оборудования Р1÷Р3 | Госстрой Латв.ССР ЛАТГИПРОПРОМ г. Рига | | |
| Ст.инж. | Логинов | | | | | |
| Инж. | Ретизова | | | | | |

привязан

Инв. №

Копировал: Мага

Формат 22Г

Типовой проект 903-2-14 Альбом 1 часть 2.

## Р-5 (вес 217 кг)
(Рама под блок фильтров тонкой очистки мазута; Б-МФт-2х30-25)

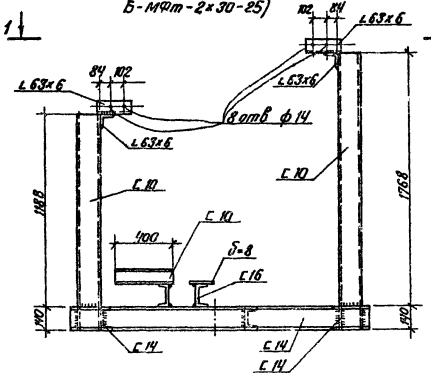


## 1-1

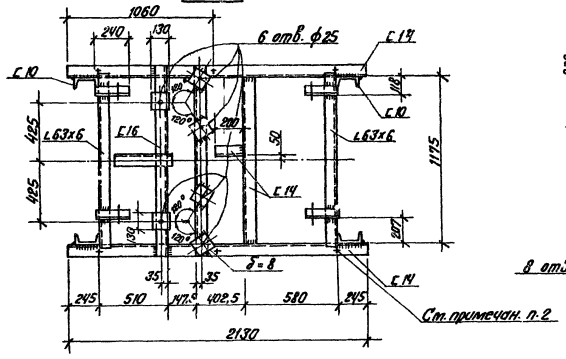


## Р-4 (вес 245 кг)
(Рама под блок установки для жидких присадок; Б-УЖп-2х0.4-1.6)

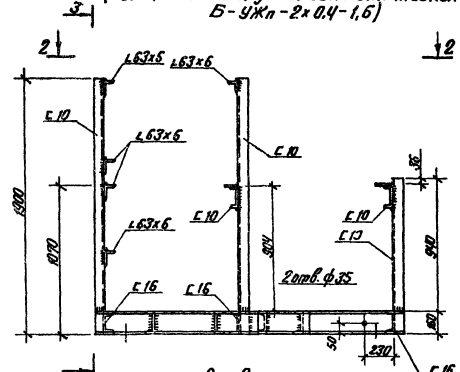


## 3-3

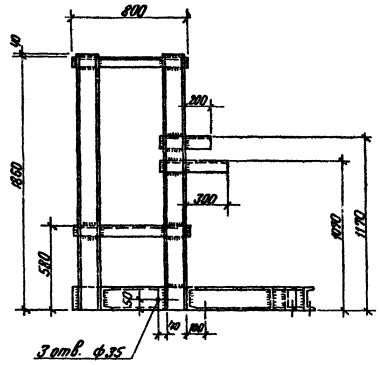


## 2-2

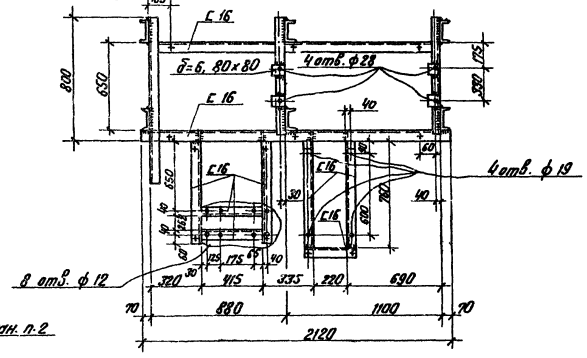


1. Все соединения - сварные, $h_w = 4$ мм.
2. + - отверстия в обеих полках швеллера ф17 мм.

Согласовано: Отд. ТМ Якушев; Инж. Шварцо

Инв. № подл. | Подп. и дата | Взам. инв. №

Привязан:

Инв. №

| | | | | | | |
|---|---|---|---|---|---|---|
| Гл. инж. пр. | Дунтов | | ТП 903-2-14 | | КМ | |
| Нач. отд. | Мозговой | | Установка мазутонасосная емкостью 6.5 м³, Р=25/10 кгс/см², с поэтажными металлическими резервуарами 2х2000 м³ | | | |
| Н. контр. | Бобровский | | Мазутонасосная | Стадия | Лист | Листов |
| Гл. инж. пр. | Бобровский | | | Р | 11 | |
| Рук. гр. | Шумбасов | | Рамы под блоки технологического оборудования Р-4, Р-5. | Госстрой ПотБ ССР ЛАТГИПРОПРОМ г. Рига | | |
| Ст. инж. | Логинов | | | | | |
| Инж. | Ремизова | | | | | |

Копир А. Гуль

Формат 22

Типовой проект 903-2-14 Альбом I часть 2

## 1—1

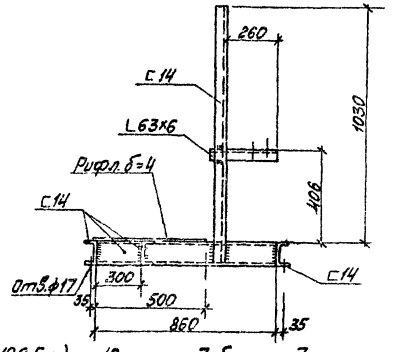


Р-6 (вес 129,5кг) (Рама под блок подачи мазута к котлам Б-МН-2х3,2-25)

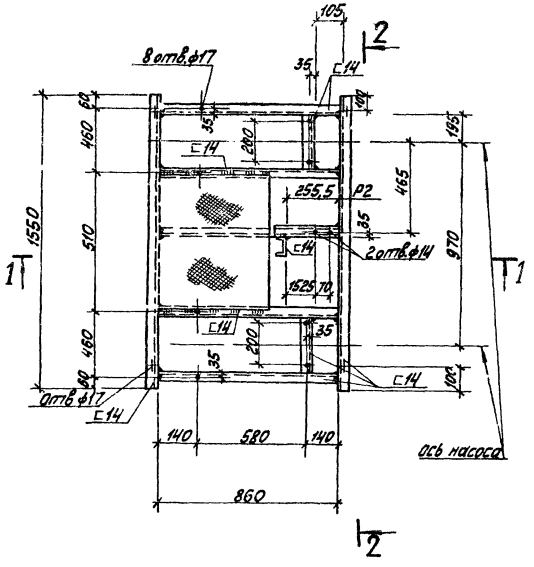


## 2—2

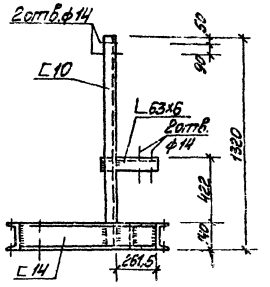


Р-7 (вес 122,7кг)
(Рама под блок насосов подачи мазута к котлам Б-МН-2х6,6-25)

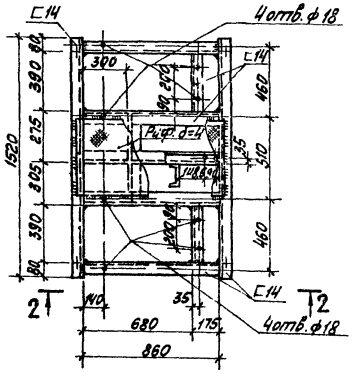


Согласовано
Утв. ТМ Кнушин

| | | | | | |
|---|---|---|---|---|---|
| ГИП | Дуплан | | ТП 903-2-14 КМ | | |
| Нач. отд. | Пономарёв | | Установка мазутонасосная Q=8,5 м³/ч; P=25 кгс/см² с наземными металлическими резервуарами 2×2000 м³ | | |
| Н. сектора | Ивашов | | Мазутонасосная | Стадия | Лист | Листов |
| Гл. конструктор | Прокопьев | | | Р | 12 | |
| Рук. гр. | Шульгина | | | | | |
| Ст. инж. | Погинов | | Опорные конструкции под блоки тепломеханического оборудования Р6, Р7 | Госстрой Украины СПКБ ЛАТГИПРОПРОМ г. Рига | | |
| Инж. | Ромизова | | | | | |

Привязан

Инв. №

Копировал: