ТИПОВОЙ ПРОЕКТ
903-2-18
УСТАНОВКА МАЗУТОСНАБЖЕНИЯ Q-3,25 И 6,5 м³/ч С РЕЗЕРВУАРАМИ 2×100, 2×250(200), 2 500(400) м³
АЛЬБОМ 1.2

СОСТАВ ПРОЕКТА

АЛЬБОМ 1.1 Мазутонасосная. Части: теплотехническая, автоматизация, электротехническая.
АЛЬБОМ 1.2 Мазутонасосная. Архитектурно-строительная часть.
АЛЬБОМ 1.3 Мазутонасосная. Сантарно-техническая часть.
АЛЬБОМ 1.4 Мазутонасосная. Нетиповые изделия архитектурно-строительной части.
АЛЬБОМ 1.5 Блоки теплотехнического оборудования.
АЛЬБОМ 2.1 Сооружения слива мазута, слив и хранение жидких присадок. Части: теплотехническая, архитектурно-строительная, автоматизация, электротехническая.
АЛЬБОМ 2.2 Сооружения слива мазута, слив и хранение жидких присадок. Нетиповые изделия архитектурно-строительной части.
АЛЬБОМ 3.1 Приемная емкость. Части: теплотехническая, архитектурно-строительная, автоматизация.
АЛЬБОМ 3.2 Приемная емкость. Нетиповые изделия архитектурно-строительной части.
АЛЬБОМ 4.1 ЧАСТЬ 1 Резервуарный парк с железобетонными резервуарами 2×100 м³. Части: теплотехническая, архитектурно-строительная, автоматизация, электротехническая, отопление и вентиляция.
АЛЬБОМ 4.1 ЧАСТЬ 2 Резервуарный парк с железобетонными резервуарами 2×100 м³. Нетиповые изделия архитектурно-строительной части.
АЛЬБОМ 4.2 ЧАСТЬ 1 Резервуарный парк с железобетонными резервуарами 2×250 м³. Части: теплотехническая, архитектурно-строительная, автоматизация, электротехническая, отопление и вентиляция.
АЛЬБОМ 4.2 ЧАСТЬ 2 Резервуарный парк с железобетонными резервуарами 2×250 м³. Нетиповые изделия архитектурно-строительной части.
АЛЬБОМ 4.3 ЧАСТЬ 1 Резервуарный парк с железобетонными резервуарами 2×500 м³. Части: теплотехническая, архитектурно-строительная, автоматизация, электротехническая, отопление и вентиляция.
АЛЬБОМ 4.3 ЧАСТЬ 2 Резервуарный парк с железобетонными резервуарами 2×500 м³. Нетиповые изделия архитектурно-строительной части.
АЛЬБОМ 4.4 Резервуарный парк с металлическими резервуарами 2×100 м³. Части: теплотехническая, архитектурно-строительная, автоматизация, электротехническая, отопление и вентиляция.
АЛЬБОМ 4.5 Резервуарный парк с металлическими резервуарами 2×200 м³. Части: теплотехническая, архитектурно-строительная, автоматизация, электротехническая, отопление и вентиляция.
АЛЬБОМ 4.6 Резервуарный парк с металлическими резервуарами 2×400 м³. Части: теплотехническая, архитектурно-строительная, автоматизация, электротехническая, отопление и вентиляция.
АЛЬБОМ 5.1 Генеральный план. Инженерные сети (вариант автослива с железобетонными резервуарами 2×100, 2×250 м³). Части: теплотехническая, архитектурно-строительная, автоматизация, электротехническая, водопровод и канализация, тепловые сети.
АЛЬБОМ 5.2 Генеральный план. Инженерные сети (вариант железнодорожного слива с железобетонными резервуарами 2×500 м³). Части: теплотехническая, архитектурно-строительная, автоматизация, электротехническая, водопровод и канализация, тепловые сети.
АЛЬБОМ 5.3 Генеральный план. Инженерные сети (вариант автослива с металлическими резервуарами 2×100, 2×200 м³). Части: теплотехническая, архитектурно-строительная, автоматизация, электротехническая, водопровод и канализация, тепловые сети.
АЛЬБОМ 5.4 Генеральный план. Инженерные сети (вариант железнодорожного слива с металлическими резервуарами 2×400 м³). Части: теплотехническая, архитектурно-строительная, автоматизация, электротехническая, водопровод и канализация, тепловые сети.
АЛЬБОМ 6.1 Задание заводу-изготовителю на щиты автоматики и КИП (вариант с сооружениями жидких присадок).
АЛЬБОМ 6.2 Задание заводу-изготовителю на щиты автоматики и КИП (вариант без сооружений жидких присадок).
АЛЬБОМ 6.3 Задание заводу-изготовителю на щиты управления крупноблочные (вариант с сооружениями жидких присадок).
АЛЬБОМ 6.4 Задание заводу-изготовителю на щиты управления крупноблочные (вариант без сооружений жидких присадок).
АЛЬБОМ 7.1 Металлоконструкции вспомогательного назначения и устройств мазутонасосной.
АЛЬБОМ 7.2 Металлоконструкции оборудования и устройств слива мазута, слива и хранения жидких присадок. Сочленения исполнительных механизмов с регулирующими органами.
АЛЬБОМ 7.3 Металлоконструкции оборудования и устройств приема и хранения мазута.
АЛЬБОМ 8.1 Сметы. Общая часть.
АЛЬБОМ 8.2 КНИГА 1 Сметы. Мазутонасосная.
АЛЬБОМ 8.2 КНИГА 2 Сметы. Мазутонасосная.
АЛЬБОМ 8.3 Сметы. Сооружения слива мазута, слив и хранение жидких присадок.
АЛЬБОМ 8.4 Сметы. Приемная емкость.
АЛЬБОМ 8.5 Сметы. Резервуарный парк с железобетонными резервуарами.
АЛЬБОМ 8.6 Сметы. Резервуарный парк с металлическими резервуарами.
АЛЬБОМ 8.7 КНИГИ 1,2 Сметы. Генеральный план. Инженерные сети.
АЛЬБОМ 9.1 Заказные спецификации. Мазутонасосная.
АЛЬБОМ 9.2 Заказные спецификации. Сооружения слива мазута, слив и хранение жидких присадок.
АЛЬБОМ 9.3 Заказные спецификации. Приемная емкость. Резервуарный парк.
АЛЬБОМ 9.4 Заказные спецификации. Инженерные сети.
АЛЬБОМ 10 Ведомости потребности в материалах.

ПРИМЕНЕННЫЕ ТИПОВЫЕ ПРОЕКТЫ

Типовой проект 704-1-52 Альбом I, III — Стальной вертикальный цилиндрический резервуар для нефти и нефтепродуктов емкостью 400 м³ (распространяет Казахский филиал ЦИТП г. Алма-Ата).
Типовой проект 704-1-49 Альбом I, III — Стальной вертикальный цилиндрический резервуар для нефти и нефтепродуктов емкостью 100 м³ (распространяет Казахский филиал ЦИТП г. Алма-Ата).
Типовой проект 704-1-109 Альбом I, III — Резервуар стальной горизонтальный для нефтепродуктов емкостью 25 м³ (распространяет Киевский филиал ЦИТП).
Типовой проект 704-1-107 Альбом I, III — Резервуар стальной горизонтальный для нефтепродуктов емкостью 5 м³ (распространяет Киевский филиал ЦИТП).
Типовой проект 4-18-841 Альбом I, II, III, IV — Резервуар для воды емкостью 250 м³ железобетонный прямоугольный заглубленный из сборных унифицированных конструкций заводского изготовления (распространяет Тбилисский филиал ЦИТП).
Типовой проект 902-2-338 Альбом I, II, III — Очистные сооружения загрязненных дождевых сточных вод производительностью 5 л/сек для установок мазутоснабжения котельных (распространяет ЦИТП г. Москва).
Типовой проект 704-1-50 Альбом I, III — Стальной вертикальный цилиндрический резервуар для нефти и нефтепродуктов емкостью 200 м³ (распространяет Казахский филиал ЦИТП г. Алма-Ата).

Разработан проектным институтом „ЛАТГИПРОПРОМ"

Утвержден и введен в действие институтом „Латгипропром" с 1 февраля 1982 г.
Приказ № 227 от 21 октября 1981 г.

Главный инженер института /В. Овчаров/
Главный инженер проекта /А. Дуган/

				привязан
				Инв. №

Содержание альбома

Типовой проект 903-2-18 Альбом 1.2

Марка	Наименование	Примеч. стр.
	Архитектурно-строительная часть	
	Содержание альбома	2
	Пояснительная записка	3
АР-1	Общие данные (начало)	4
АР-2	Общие данные (окончание)	5
АР-3	Планы на отм. 0,000; -4,000. Разрезы 1-1, 2-2. Фасады. Фрагмент плана 1. (вариант с кирпичными стенами)	6
АР-4	Планы на отм. 0,000; -4,000. Разрезы 1-1, 2-2. Фасады. Фрагмент плана 1. (каркасный вариант).	7
АР-5	Спецификации	8
АР-6	Схема сетчатой перегородки. Разрезы 3-3, 4-4. Узлы 1÷5.	9
АР-7	Схемы расположения закладных деталей и отверстий.	10
	Конструкции железобетонные	
КЖ-1	Общие данные (начало)	11
КЖ-2	Общие данные (окончание).	12
КЖ-3	Схема расположения фундаментов и фундаментных балок (каркасный вариант)	13
КЖ-4	Схема расположения фундаментов и фундаментных балок. Узлы 4÷6. (каркасный вариант).	14
КЖ-5	Монолитные фундаменты ФА1-1а, ФА1-1б, ФА1-1г, ФА2-1а (каркасный вариант)	15
КЖ-6	Монолитные фундаменты ФА2-1б, ФА1-1в. ФА1-1д. (Каркасный вариант).	16
КЖ-7	Схема расположения фундаментов. (Вариант с кирпичными стенами).	17
КЖ-8	Схема расположения подземных конструкций. Элемент плана 1.	18
КЖ-9	ФОм1. Опалубка и армирование. Спецификации.	19
КЖ-10	Площадки теплообменников Пм1 ÷ Пм4. ПРм2.	20
КЖ-11	Схемы расположения колонн, балок и плит покрытия (каркасный вариант).	21
КЖ-12	Схемы расположения стоек фахверка, насадок и опорных столиков. (Каркасный вариант). Молниезащита.	22
КЖ-13	Схемы расположения плит покрытия, балок (вариант с кирпичными стенами).	23
КЖ-14	Схемы расположения стеновых панелей. Фрагменты (каркасный вариант).	24
КЖ-15	Монолитный приямок ПРм1. Опалубка (каркасный вариант)	25
КЖ-16	Монолитный приямок ПРм1. Опалубка. Узлы и разрезы. (каркасный вариант).	26
КЖ-17	Монолитный приямок ПРм1. Армирование. (каркасный вариант без грунтовых вод).	27
КЖ-18	Монолитный приямок ПРм1. Армирование (каркасный вариант без грунтовых вод).	28
КЖ-19	Монолитный приямок ПРм1. Опалубка (вариант с кирпичными стенами).	29
КЖ-20	Монолитный приямок ПРм1. Опалубка (вариант с кирпичными стенами).	30
КЖ-21	Монолитный приямок ПРм1. Армирование (вариант с кирпичными стенами без грунтовых вод).	31
КЖ-22	Монолитный приямок ПРм1. Армирование (каркасный вариант с грунтовыми водами).	32
КЖ-23	Монолитный приямок ПРм1. Армирование (каркасный вариант с грунтовыми водами).	33
КЖ-24	Монолитный приямок ПРм1. Армирование (вариант с кирпичными стенами с грунтовыми водами)	34
КЖ-25	Схема расположения монолитных конструкций в осях „А" – „Б" и „5". ПЛм1, ПЛм2, Пм1-1. Опалубка и армирование. (каркасный вариант)	35
КЖ-26	Схема расположения монолитных конструкций в осях „А" – „Б" и „5". ПЛм1, ПЛм2, Пм1-1. Опалубка и армирование. (вариант с кирпичными стенами).	36
КЖ-27	Схема расположения панельных перегородок.	37
КЖ-28	Каркасно-обшивные вкладыши В-1, В-1а, В-2, В-3. Спецификации.	38
	Конструкции металлические	
КМ-1	Общие данные (начало)	39
КМ-2	Общие данные (окончание)	40
КМ-3	Схемы расположения подвесного транспорта и опор под трубопроводы	41
КМ-4	Рамы Р1, Р2, Р3	42
КМ-5	Рамы Р4, Р5	43
КМ-6	Рама Р6	44

Формат 22

Альбом 1.2

Типовой проект 903-2-18

Архитектурно-строительные решения.

Общая часть.

Проект здания мазутонасосной разработан для строительства в районах со следующими природными условиями:

а) расчетная зимняя температура наружного воздуха (средняя наиболее холодной пятидневки) -20°С; -30°С; -40°С

б) скоростной напор ветра для I; II; III и IV географических районов

в) вес снегового покрова для I; II; III и IV районов. Сочетания IV ветрового и IV снегового районов не рассматриваются

г) Рельеф территории спокойный, без подработки горными выработками.

д) сейсмичность не выше 6 баллов

е) грунты непучинистые непросадочные нескальные со следующими нормативными характеристиками; $\varphi_н = 28°$; $C^н = 0{,}02$ кг/см² (2.10³ ПА) $E = 150$ кг/см² (15.10⁶ ПА) $\gamma_0 = 1{,}8$ т/м³ тип местности „А" по СНиП II-6-74

ж) грунтовые воды отсутствуют

и) грунтовые воды расположены на глубине 1,65 м от поверхности планировки, неагрессивные к бетону нормальной плотности.

Объемно-планировочные решения

Здание мазутонасосной относится по капитальности ко II классу сооружений, по долговечности ко II степени. По взрыво-пожарной опасности производства помещение насосной и фильтров категории „В". Остальные помещения категории „Д"

Здание одноэтажное с размерами в плане 9,0 × 24,0 м и высотой 3,6 м до низа стропильных конструкций.

Конструктивные решения

Здание мазутонасосной разработано в двух вариантах:

с кирпичными несущими стенами со сборным железобетонным покрытием, и каркасное с навесными панельными стенами.

Продольная и поперечная жесткость каркасного здания обеспечивается жесткой заделкой колонн в стаканы фундаментов и диском покрытия.

I вариант - здание с кирпичными несущими стенами.

Фундаменты ленточные из сборных бетонных блоков по ГОСТ 13579-78.

Стены из обыкновенного кирпича М75 на цементном растворе М25 под расшивку швов с наружной стороны.

Перегородки кирпичные.

II вариант - каркасное здание.

Фундаменты под колонны монолитные, железобетонные стальчатые в инвентарной опалубке по серии 1.412-1/77 в. 1,2 и из сборных блоков по серии 1.415-1 вып. 1.

Колонны каркаса - сборные ж. бетонные по серии 1.423-3 в.1.

Стены из навесных керамзитобетонных панелей с объемным весом $\gamma = 1100$ кг/м³ по серии 1.432-14 в.1.

Перегородки сборные ж. бетонные по серии 1.431-20 в. 0.1 и кирпичные.

Для обоих вариантов:

балки покрытия - сборные ж. бетонные по серии 1.462-3 в. 1.

Плиты покрытия - сборные ж. бетонные по ГОСТ 22701.0-77 ÷ ГОСТ 22701.5-77, комплексные по серии 1.465-10 в. 1.

Утеплитель - ячеистый бетон $\gamma = 500$ кг/м³.

Кровля рулонная с наружным водостоком.

Каналы, приямки, фундаменты под оборудование - бетонные и ж. бетонные монолитные.

Вокруг здания устраивается асфальтовая отмостка по щебеночному основанию шириной 750 мм.

Антикоррозийная защита

Боковые поверхности каналов и приямков, соприкасающиеся с грунтом, покрываются битумной мастикой за 2 раза по холодной битумной огрунтовке.

Закладные детали и соединительные элементы для крепления стеновых панелей покрываются цинковым покрытием способом металлизации толщиной 150 мкм согласно СНиП II 28-73*

Остальные закладные детали и металлоконструкции покрываются двумя слоями эмали ПФ-115 по грунтовке ГФ-020 общей толщиной 55 мкм, кроме особенно оговоренных. Проектом принята неагрессивная среда для конструкций, находящихся на открытом воздухе. При привязке в иных условиях защита конструкций должна быть пересмотрена.

Противопожарные мероприятия

Принятые в проекте конструкции имеют предел огнестойкости, требуемый СНиП для зданий II степени огнестойкости.

В здании предусмотрен хозяйственно-противопожарный водопровод.

Указания по применению проекта.

При привязке проекта на заглавных листах и листах монтажных схем выбираются соответствующие применяемому варианту и конкретным климатическим условиям таблицы и переменные данные, а остальные вычеркиваются.

Неиспользованные листы изымаются.

Фундаменты обоих вариантов разработаны для III снегового района, I ветрового района и для расчетной температуры наружного воздуха -30°С и прорабатываются согласно главе СНиП II-15-74 с учетом реальных грунтовых условий.

Указания по подготовке основания и меры по уплотнению грунтов при обратной засыпке также разрабатываются при привязке проекта с учетом фактических характеристик грунта.

Проект разработан для летних условий производства работ.

Конкретные указания по ведению работ в зимних условиях разрабатываются в проекте организации работ.

При привязке типового проекта должны быть осуществлены мероприятия по световой маскировке в соответствии со СН 507-78, в случаях расположения установки мазутоснабжения согласно п.п. 3 и 7 приложения №1 СН 507-78.

Привязан

Инв. №

Гл. инж. пр.	Дитман		
Нач. отд.	Гудыка		
Н. катег.	Шульгина		
Гл. конструктор			
Рук. гр.	Шопо		
Ст. инж.			
Ст. техн.			
Пров.	Литв		

ТП 903-2-18

Установка мазутоснабжения Q=3,25 и 6,5 м³/ч резервуарами 2×100, 2×250(200), 2×600(400) м³

Мазутнасосная

Стадия	Лист	Листов
Р		

Пояснительная записка

ЛАТГИПРОПРОМ

Инв. № подл. | Подпись и дата | Взам. инв. №

Типовой проект 903-2-18 Альбом 1.2

Ведомость основных комплектов рабочих чертежей

Обозначение		Наименование	Примечание
ТП 903-2-18	АР	Архитектурно-строительные решения	Ал. 1.2
ТП 903-2-18	КЖ	Конструкции железобетонные	Ал. 1.2
ТП 903-2-18	КМ	Конструкции металлические	Ал. 1.2, 1.4
ТП 903-2-18	ВК	Внутренний водопровод и канализация	Ал. 1.3
ТП 903-2-18	ОВ	Отопление и вентиляция	Ал. 1.3
ТП 903-2-18	ТС	Тепловые сети	Ал. 1.3
ТП 903-2-18	КИП	Автоматизация	Ал. 1.1, 6.1
ТП 903-2-18	Э	Электротехническая часть	Ал. 1.1, 6.2, 6.3
ТП 903-2-18	ТМ	Тепломеханическая часть	Ал. 1.1, 1.5, 7.1

Ведомость рабочих чертежей основного комплекта 903-2-18.АР

Лист	Наименование	Примечание (стр.)
1	Общие данные (начало)	4
2	Общие данные (окончание)	5
3	Планы на отм. 0,000; -4,000. Разрезы 1-1; 2-2. Фасады. Фрагмент плана 1. (Вариант с кирпичными стенами).	6
4	Планы на отм. 0,000; -4,000. Разрезы 1-1; 2-2. Фасады. Фрагмент плана 1. (Каркасный вариант).	7
5	Спецификации	8
6	Схема сетчатой перегородки. Разрезы 3-3; 4-4. Узлы 1 ÷ 5	9
7	Схемы расположения закладных деталей и отверстий.	10

Основные строительные показатели

№ п/п	Наименование	Ед. изм.	Кол.	Примечание
1	Площадь застройки	м²	239,1	
2	Строительный объем	м³	1337,7	
3	Общая площадь	м²	238,7	

Проект соответствует действующим нормам и правилам и предусматривает мероприятия, обеспечивающие взрывную и пожарную безопасность при эксплуатации здания.

Главный инженер проекта (Думан)

Ведомость ссылочных и прилагаемых документов (вариант с кирпичными стенами)

Обозначение	Наименование	Примечание
ГОСТ 14624-69	Двери деревянные для зданий промышленных предприятий.	
Сер. 1.136-10	Двери деревянные внутренние для жилых и общественных зданий.	
ГОСТ 12506-67	Окна деревянные для зданий промышленных предприятий.	
Сер. 2.435-6 в.1	Противопожарные двери и ворота промышленных предприятий.	
Сер. 1.138-10 в.1	Перемычки железобетонные для зданий с кирпичными стенами.	
Сер. 2.430-3 в.1, 2, 3	Типовые архитектурно-строительные детали промышленных зданий с кирпичными стенами.	
Сер. 2.460-15 в.1	Типовые узлы покрытий промышленных зданий в местах установки крышных вентиляторов.	
Сер. 1.431-6	Кирпичные перегородки для одноэтажных и многоэтажных производственных зданий.	
Сер. 2.436-9	Архитектурно-строительные детали окон, с применением деревянных оконных блоков по ГОСТ 12506-67	
Сер. 1.494-27 в.7	Воздухоприемные устройства с подвесными утепленными клапанами	
Сер. 1.431-10 в.2,3	Перегородки консольные сетчатые стальные	
ТП 903-2-18. Альбом 1.4	Мазутонососная. Нетиповые изделия архитектурно-строительной части.	Прилагается

Ведомость ссылочных и прилагаемых документов (каркасный вариант)

Обозначение	Наименование	Примечание
ГОСТ 14624-69	Двери деревянные для зданий промышленных предприятий.	
Сер. 1.136-10	Двери деревянные внутренние для жилых и общественных зданий.	
ГОСТ 12506-67	Окна деревянные для зданий промышленных предприятий	
Сер. 2.435-6 в.1	Противопожарные двери и ворота промышленных предприятий	
Сер. 1.138-10 в.1	Перемычки железобетонные для зданий с кирпичными стенами.	
Сер. 2.430-3 в.3	Типовые архитектурно-строительные детали промышленных зданий с кирпичными стенами	
Сер. 2.460-16 в.1	Типовые узлы покрытий промышленных зданий в местах установки крышных вентиляторов	
Сер. 1.431-6	Кирпичные перегородки для одноэтажных и многоэтажных производственных зданий.	

Ведомость ссылочных и прилагаемых документов (продолжение)

Обозначение	Наименование	Примечание
Сер. 2.436-9	Архитектурно-строительные детали окон с применением деревянных оконных блоков по ГОСТ 12506-67.	
Сер. 2.460-5 в.1	Архитектурные детали утепленных покрытий одноэтажных пром. зданий	
Сер. 1.494-27 в.7	Воздухоприемные устройства с подвесными утепленными клапанами.	
Сер. 1.431-10 в.0 ÷ 7	Перегородки одноэтажных производственных зданий	
Сер. 1.431-10 в.2,3	Перегородки консольные сетчатые стальные	
ТП 903-2-18 Альбом 1.4	Мазутонососная. Нетиповые изделия архитектурно-строительной части	Прилагается

Ведомость спецификаций

Лист	Наименование	Примечание
5	Спецификация заполнения оконных проемов	
5	Ведомость проемов ворот и дверей	
5	Спецификация перемычек (вариант с кирпичными стенами)	
5	Спецификация перемычек (каркасный вариант)	
5	Ведомость металлических изделий бетонкамер	
6	Спецификация элементов к схеме сетчатой перегородки	
6	Спецификация элементов к узлу „5"	
6	Спецификация элементов крепления и армирования стен и перегородок (вариант с кирпичными стенами).	
6	Спецификация элементов крепления и армирования стен и перегородок. (каркасный вариант).	
7	Спецификация элементов к маркировочным схемам закладных деталей	

Инв. № подл. | Подп. и дата | Взам. инв. №

Инж. пр.	Шкурко				
Гл. спец.	Думан				
Нач. отд.	Радько				
Гл. инж. пр.	Сулейская				
Гл. спец.	Бурдуев				
Гл. инж. пр.	Шабалина				
Гл. ар.	Штыгина				
Ст. инж.	Лемаше				

Инв. № 14

Привязан:

ТП 903-2-18 АР

Установка мазутонососная 6-35 кВ, 2 х 4,5 т, с дезовоздухом 2 х 100, 2 х 250 (400) м³, 2 х 600 (400) м³

Мазутонососная.	Стадия	Лист	Листов
	Р	1	7

Общие данные (начало)

ЛАТГИПРОПРОМ

Альбом 1.2

Типовой проект 903-2-18

Экспликация полов и состав кровли

Тип пола по проекту	Конструкция пола	Материал слоя	Тип слоя (№ п.п. в 8-71)	Толщ. слоя мм	Дополнительные указания
1		1 Мозаичные (терраццо) плиты 2 Прослойка и заполнение швов из цементно-песчаного раствора М150 3 Подстилающий слой из бетона М100 (с уклоном) 4 Грунт основания с втрамбованным щебнем	П-41	20 15 80÷150	
2	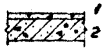	1 Бетон М200 2 Плита перекрытия	П-9	20	
2а		1 Бетон М200 (с уклоном) 2 Плита перекрытия		20÷70	
3		1 Мозаичные (терраццо) плиты 2 Прослойка и заполнение швов из цементно-песчаного раствора М150 3 Цементно-песчаный раствор М150 (с уклоном) 4 Жел. бетонное днище 5 Щебеночная подготовка 6 Грунт основания с втрамбованным щебнем	П-41	20 15 20÷70	4) Для варианта с грунтовыми водами см. лист КЖ-20 5) 6)
4		1 Цементно-песчаный раствор М200 2 Подстилающий слой из бетона М200 (с уклоном) 3 Грунт основания с втрамбованным щебнем	П-10	20 80÷100	
5	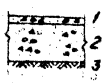	1 Бетон М200 2 Подстилающий слой из бетона М200 3 Грунт основания с втрамбованным щебнем	П-9	20 80	
6		1 Бетон М200 2 Подстилающий слой из бетона М200 3 Грунт основания с втрамбованным щебнем	П-9	20 80	Шлифование, пропитка фтористыми или уплотняющими составами
7		1 Керамическая плитка (ГОСТ 6787-80) 2 Прослойка и заполнение швов из цементно-песчаного раствора М150 3 Подстилающий слой из бетона М100 4 Грунт основания с втрамбованным щебнем	П-43	13 15 80	
8		1 Слой гравия размером зерен 5÷10 мм, втопленный в антисептированную битумную мастику МБК-Г- (МБК-Х-) 2 3 слоя рубероида РКМ-350Б на битумной мастике МБК-Г (МБК-Х-) 3 Огрунтовка раствором битума марки 5 в керосине 1:2 по весу 4 Комплексная ж.б. плита	Кровля		см. совместно с табл. №1 и №2

Ведомость отделки помещений

Наименование помещения	Потолок: Штукатурка или затирка	Потолок: Окраска	Стены и перегородки: Штукатурка или затирка	Стены и перегородки: Окраска или облицовка	Отделка низа стен в перегородок: Окраска или облицовка	Отделка низа стен в перегородок: Высота мм
Мазутонасосная	Затирка	Известковая	Затирка	Известковая		
Помещение фильтров	Затирка	Известковая	Затирка	Известковая		
Венткамера, теплоузел	Затирка	Известковая	Затирка	Известковая		
Электрощитовая и КИП	Затирка	Клеевая	Штукатурка затирка	Клеевая		
Инв. для хранения пож. инв.	Затирка	Известковая	Затирка	Известковая		
Кладовая хоз. инвентаря	Затирка	Эмульсионная	Штукатурка выше облицовки	Эмульсионная	Плитка облицовочная фаянсовая	2100
Санузел	Затирка	Эмульсионная	Штукатурка выше облицовки	Эмульсионная	Плитка облицовочная фаянсовая	2100
Коридор, тамбур	Затирка	Известковая	Затирка	Известковая		

Таблица №1

Расчетная наружная t° (средняя наиболее холодной пятидневки)	Толщина стен (мм): Кирпичных а	Кирпичных б	Панельных в	Толщина утеплителя кровли (мм): Ячеистый бетон γ=500 кг/м³
-20°С	380	250	200	60
-30°С	380	250	200	70
-40°С	510	380	250	100

Таблица №2

Районы строительства	Марка мастик для устройства кровли	Марка мастик для устройства мест примыкания
Северное географической широты 50° для европейской и 53° для азиатской части СССР	МБК-Г-65 МБК-Х-65	МБК-Г-85
Южнее этих районов	МБК-Г-75 МБК-Х-75	МБК-Г-100

План кровли М 1:200

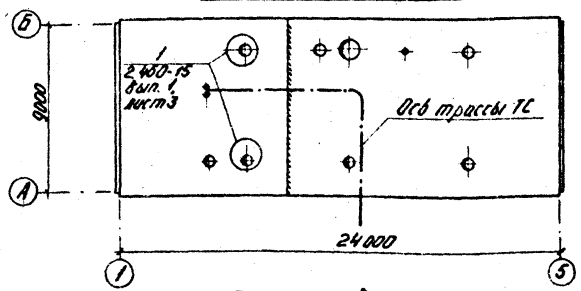

План полов М 1:200

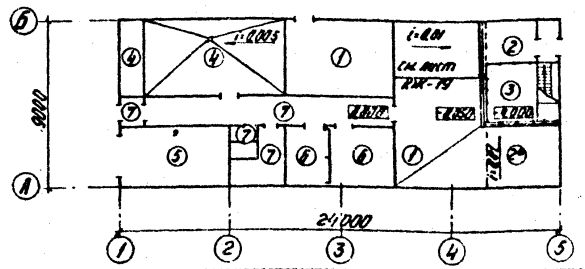

1 За уровень 0,000 принята отметка чистого пола насосной, соответствующая абсолютной отметке [ ]
2 Отметка уровня земли - низ отмостки -0,150
3 Гидроизоляция стен на отм. -0,030; 0,800; 1,100 из цементного раствора состава 1:2 толщиной 30 мм
4 Кирпичные стены и перегородки выполнить из обыкновенного кирпича М75 (ГОСТ 530-80) на цементном растворе М25 (стены) и М50 (перегородки толщиной 120 мм и пилястры).
5 При выполнении кладки пилястр необходим систематический контроль прочности кирпича и раствора.
6 Фасадную сторону наружных кирпичных стен выполнить из отборного кирпича с расшивкой вогнутым швом.
7 В пределах обсыпки грунтом, кирпичную кладку выполнить из кирпича не ниже МР3 35, обмазать горячим битумом за 2 раза по огрунтовке по предварительно затертым швам кладки.
8 Над всеми технологическими отверстиями, шириной 600 мм и менее в наружных стенах и в перегородках проложить сварные сетки из арматуры ⌀4 вр.I с ячейками 50×50 мм с опиранием на кладку не менее 250 мм.
9 При кладке стен и перегородок в откосах оконных и дверных проемов для крепления коробок заложить деревянные антисептированные пробки, не менее двух с каждой стороны.
10 Откосы оконных и дверных проемов оштукатурить цементным раствором М50
11 Двери венткамеры и мазутонасосной с внутренней стороны обшить кровельной сталью по асбестовому картону.
12 Деревянные изделия окрасить масляной краской (отделка улучшенная).
13 Работы по устройству полов производить с соблюдением правил приведенных в СНиП III-В-14-72. Полы выполнить после укладки электропроводки.
14 В местах примыкания кровли к парапетам и вентиляционным стаканам усилить водоизоляционный ковер наклейкой дополнительных 3х слоев рубероида.
15 Полы, примыкающие к наружным стенам и лежащие на грунте, утеплить в зоне примыкания к стене шириной 80 см керамзитобетоном толщ. 300 мм, уложенным по утрамбованному грунту.
16 Стены воздухозаборной части венткамеры приняты из ячеистых бетонных стеновых камней (НПТУ 7-20-69) γ=500÷600 кг/м³ на цементном растворе М50 с армированием горизонтальных швов кладки каркасами из 3⌀4 вр.I в продольном направлении и ⌀4 вр.I с шагом 100 мм в поперечном направлении согласно детали армирования на листе 33 сер. 1.431-6.
17 Армирование пилястр под опорные подушки балок см. лист КЖ-13.

Привязан:

Инв. №

Гл. инж.	Дзугаров		ТП 903-2-18		АР
Гл. инж. пр.	Бурман		Установка мазутонасосная (V=325 и 85 м³/ч с резервуарами 2×100 и 2×250 (200), 2×500 (400) м³		
Нач. отд.	Гродуко		Мазутонасосная	Стадия	Лист	Листов
Нач. пр.				Р	2	
Гл. арх.			Общие данные (окончание)	ЛАТГИПРОПРОМ		
Гл. конструктор						
Рук. гр.						

Инв. № подл. | Подп. и дата | Взам. инв. №

Альбом 1.2

Типовой проект 903-2-18

Фасад 1-5

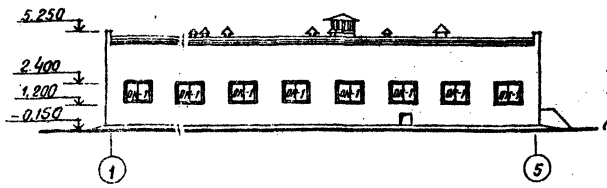

Фасад 5-1

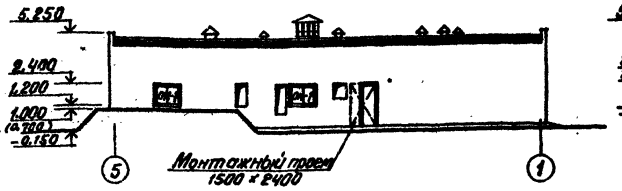

Фасад Б-А

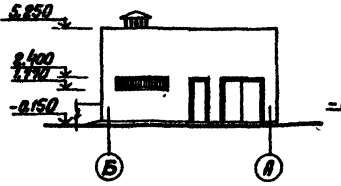

Фасад А-Б

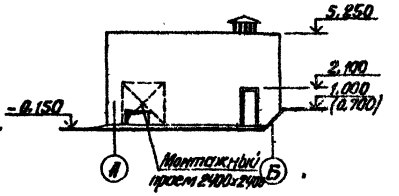

Фрагмент плана 1

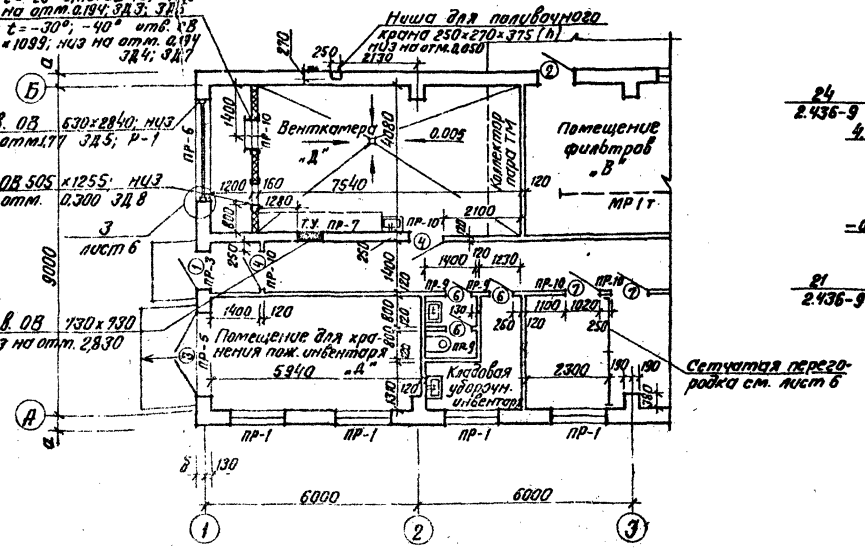

Разрез 1-1

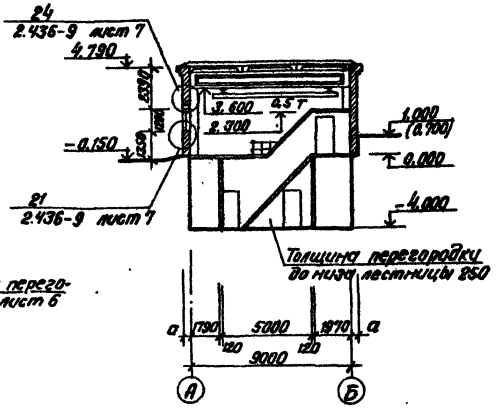

Разрез 2-2

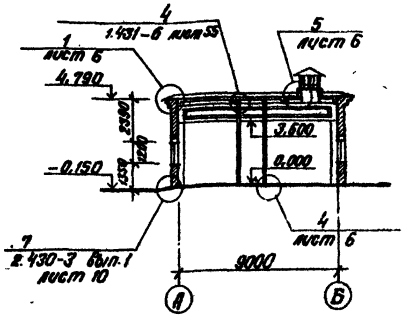

План на отм. 0.000

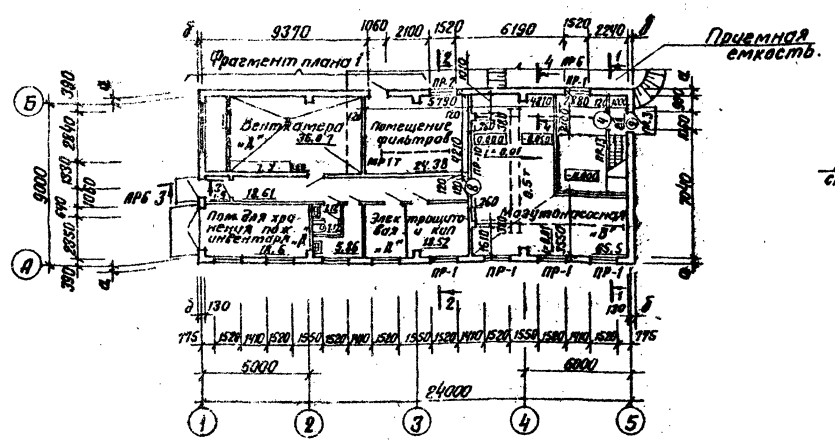

План на отм. -4.000

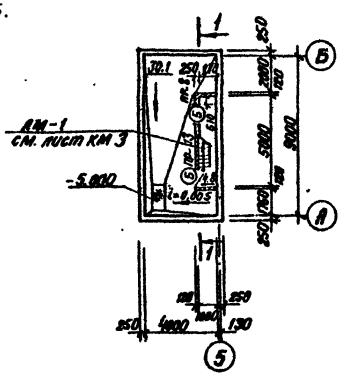

Отверстия и закладные детали в стенах помещений фильтров и мазутонасосной см. лист АР-7.

Привязан:

Инв. №

Гл.инж.пр.	Обухов		ТП 903-2-18	АР
Гл.инж.пр.	Дунаев		Установка мазутосжигания В=3,25 и 6,5 м³/ч с резервуарами 2×100; 2×250 (200); 2×500 (400) м³	
Нач.отд.	Радуха			
Н.контр.	Сержинская		Мазутонасосная.	Стадия Р / Лист 3 / Листов
Гл.арх.	Буйвине			
Гл.инж.	Андриевский			
Рук.гр.	Шихвагина		Планы на отм. 0.000; -4.000. Разрезы 1-1; 2-2. Фасады. Фрагмент плана №1 (вариант с кирпичными стенами)	ЛАТГИПРОПРОМ
Ст.арх.	Янкуте			
Ст.техн.	Куритук			
Пров.	Сержинская			

Формат 22г

Согласовано:

Отд. Э	Вилкинис	
Отд. ТС	Азарина	
Отд. КИП	Пасуй	
Отд. ВК	Якушин	
Отд. ГП	Ореванна	
Гл.арх. ТО	Берзиньш	
Гл.инж. ТО	Грейс	
Отд. ТМ	Якушин	
Отд. ОВ	Кревер	

Инв. № подл. | Подп. и дата | Взам. инв. №

Типовой проект 903-2-18 Альбом 1.2

Фасад 1-5

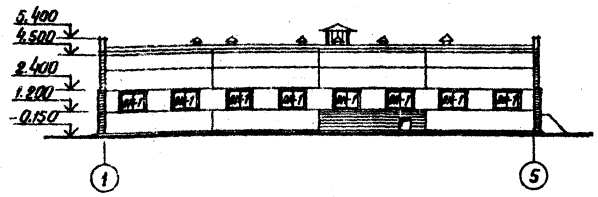

Фасад 5-1

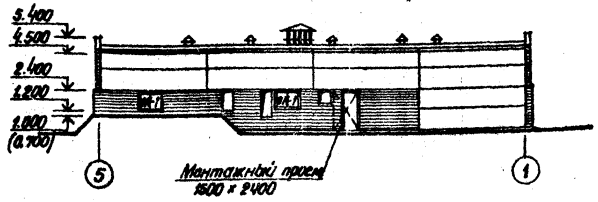

Фасад Б-А

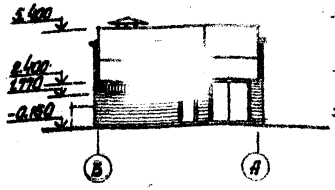

Фасад А-Б

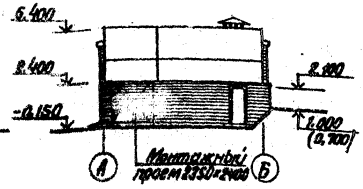

Фрагмент плана 1

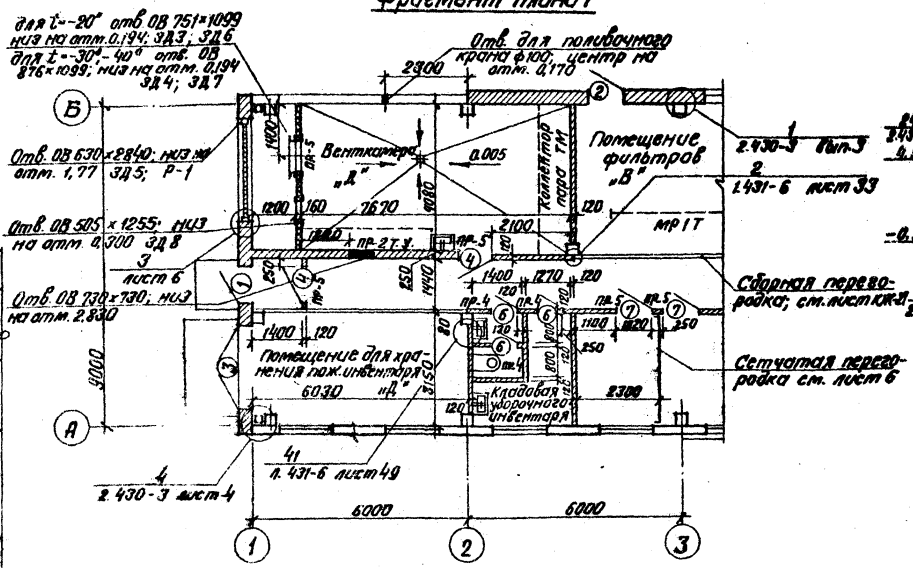

План на атм. 0.000

Разрез 1-1

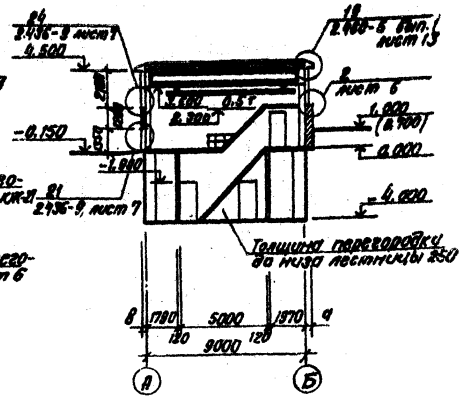

План на атм. -4.000

Разрез 2-2

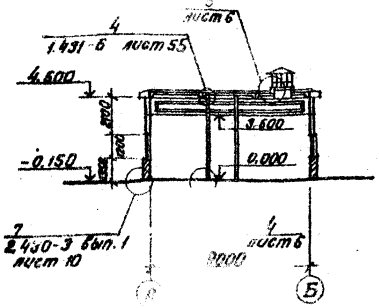

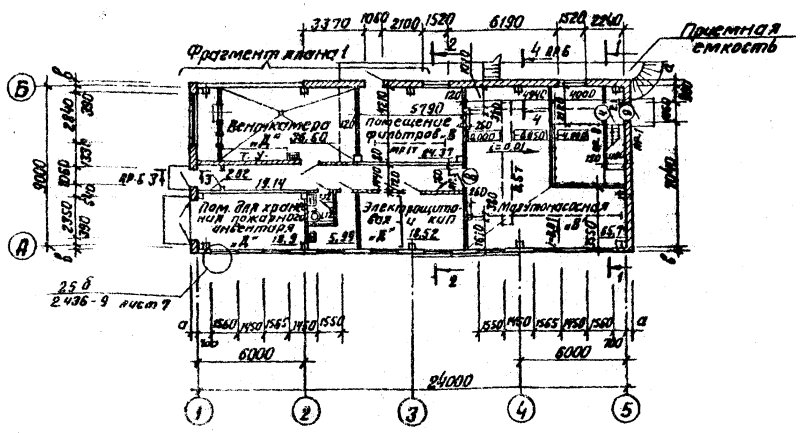

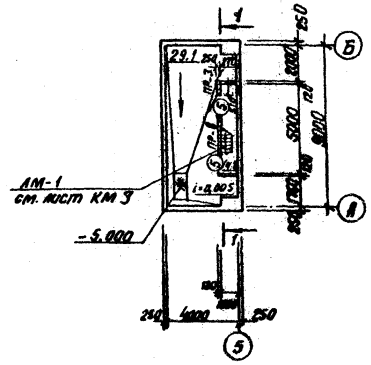

Отверстия и [illegible] детали в стенах помещений фильтров и мазутонасосной см. лист АР-9.

Согласовано			
Гл. арх. ТО	Безгинова		
Гл. констр. ТО	Грейс		
Отд. ТМ	Якунин		
Отд. ОВ	Крегерс		
Отд. 3	Выборных		
Отд. ТС	Кузнецов		
Отд. КИП	Гольф		
Отд. ВК	Морозов		
Отд. ТП	Лисичкин		

Инв. № подл. | Подп. и дата | Взам. инв. №

Главный инж.	Обухов	ТП 903-2-18	АР
Гл. инж. пр.	Дунин	Установка мазутонасосная, Q=3,25 м³/ч, с резервуарами 2×100, 2×250 (200), 2×500 (400) м³	
Нач. отд.	Радуха	Мазутонасосная.	Стадия: Р; Лист: 4; Листов:
Н. контр.	Розенштейн	на атм. 0.000; -4.000; Ы 1-1; 2-2; Фасады	АГПИ Ленгипрогаз
Гл. арх.	[illegible]		
Гл. констр.	Агрикелаки		
Рук. гр.			
Ст. арх.			

Согласовано

Взам. инв. №

Подп. и дата

Инв. № подл.

Типовой проект 903-2-18 Альбом 1.2

Спецификация заполнения оконных проемов

Марка	Обозначение	Наименование	Кол.	Примеч.
		ОК-1 (10 шт.)		
НС1-94	ГОСТ 12506-67	Оконный блок	10	

Ведомость проемов ворот и дверей

Проемы: Тип по проекту	Размер в кладке b×h, мм	Кол. шт.	Элементы заполнения проема: Марка	Обозначение	Кол.
1	1060 × 2400	1	Д 53	ГОСТ 14624-69	1
2	1060 × 2400	1	Д 53 л	ГОСТ 14624-69	1
3	2350 × 2400	1	Д 50	ГОСТ 14624-69	1
4	1020 × 2080	4	Д 37	ГОСТ 14624-69	1
5	1020 × 2080	2	Д 37 л	ГОСТ 14624-69	1
6	720 × 2100	3	ДГ 21-7 л	1.136-10	1
7	960 × 2050	2	ПД-6 л	2.435-6 вып. 1	1
8	960 × 2050	1	ПД-6	2.435-6 вып. 1	1
9	1060 × 2100	1	Д 56	ГОСТ 14624-69	1

Ведомость перемычек (вариант с кирпичными стенами)

Перемычки: Тип по проекту	Схема сечения	Кол. шт.	Элементы перемычки: Марка	Обозначение	Кол. для наружной t° -20°С	-30°С	-40°С
ПР-1	380 (510) 140	9	1ПР3-19.12.14	1.138-10 вып. 1	3	3	4
ПР-2		2	1ПР4-25.12.14	1.138-10 вып. 1	3	3	4
ПР-3	380 (510) 250 140	2	1ПР38-15.12.22у	1.138-10 вып. 1	1	1	1
			1ПР1-12.12.6	1.138-10 вып. 1	2	2	3
ПР-4		1	1ПР8-18.12.22у	1.138-10 вып. 1	1	1	1
			1ПР2-15.12.14	1.138-10 вып. 1	2	2	3
ПР-5		2	1ПР8-27.12.22у	1.138-10 вып. 1	1	1	1
			1ПР4-25.12.14	1.138-10 вып. 1	2	2	3
ПР-6	380 (510) 250 140	1	БП3-I	КЭ-01-58	1	1	–
			БП4-I	КЭ-01-58	–	–	1
ПР-7	250 65	1	1ПР1-10.12.6	1.138-10 вып. 1	2	2	2
ПР-8		1	1ПР1-12.12.6	1.138-10 вып. 1	2	2	2
ПР-9	120 65	3	1ПР1-10.12.6	1.138-10 вып. 1	1	1	1
ПР-10		7	1ПР1-12.12.6	1.138-10 вып. 1	1	1	1
ПР-11	120 140	1	1ПР2-15.12.14	1.138-10 вып. 1	1	1	1
ПР-12		1	1ПР3-24.12.14	1.138-10 вып. 1	1	1	1
ПР-13	120 250	2	1ПР38-15.12.22у	1.138-10 вып. 1	1	1	1

Ведомость перемычек (каркасный вариант)

Перемычки: Тип по проекту	Схема сечения	Кол. шт.	Элементы перемычки: Марка	Обозначение	Кол. для наружной t° -20°С	-30°С	-40°С
ПР-1	380 (510) 140	2	1ПР2-15.12.14	1.138-10 вып. 1	3	3	4
ПР-2	380 65	1	1ПР1-10.12.6	1.138-10 вып. 1	2	2	2
ПР-3		1	1ПР1-12.12.6	1.138-10 вып. 1	2	2	2
ПР-4	120 65	3	1ПР1-10.12.6	1.138-10 вып. 1	1	1	1
ПР-5		7	1ПР1-12.12.6	1.138-10 вып. 1	1	1	1
ПР-6	120 140	1	1ПР2-15.12.14	1.138-10 вып. 1	1	1	1
ПР-7		1	1ПР3-24.12.14	1.138-10 вып. 1	1	1	1
ПР-8	120 250	2	1ПР38-15.12.22у	1.138-10 вып. 1	1	1	1

Спецификация перемычек (вариант с кирпичными стенами)

Марка поз.	Обозначение	Наименование	Кол.	Масса ед. кг	Примечание
		При t -20°С; -30°С			
1ПР1-10.12.6	1.138-10 вып. 1	Перемычка	5	25,0	
1ПР1-12.12.6	1.138-10 вып. 1	Перемычка	13	25,0	
1ПР2-15.12.14	1.138-10 вып. 1	Перемычка	3	75,0	
1ПР3-19.12.14	1.138-10 вып. 1	Перемычка	27	75,0	
1ПР3-24.12.14	1.138-10 вып. 1	Перемычка	1	100,0	
1ПР4-25.12.14	1.138-10 вып. 1	Перемычка	10	100,0	
1ПР38-15.12.22у	1.138-10 вып. 1	Перемычка	4	100,0	
1ПР8-18.12.22у	1.138-10 вып. 1	Перемычка	1	125,0	
1ПР8-27.12.22у	1.138-10 вып. 1	Перемычка	2	175,0	
БП3-I	КЭ-01-58	Перемычка	1	800,0	
		При t° -40°С			
1ПР1-10.12.6	1.138-10 вып. 1	Перемычка	5	25,0	
1ПР1-12.12.6	1.138-10 вып. 1	Перемычка	15	25,0	
1ПР2-15.12.14	1.138-10 вып. 1	Перемычка	4	75,0	
1ПР3-19.12.14	1.138-10 вып. 1	Перемычка	36	75,0	
1ПР3-24.12.14	1.138-10 вып. 1	Перемычка	1	100,0	
1ПР4-25.12.14	1.138-10 вып. 1	Перемычка	14	100,0	
1ПР38-15.12.22у	1.138-10 вып. 1	Перемычка	4	100,0	
1ПР8-18.12.22у	1.138-10 вып. 1	Перемычка	1	125,0	
1ПР8-27.12.22у	1.138-10' вып. 1	Перемычка	2	175,0	
БП4-I	КЭ-01-58	Перемычка	1	1100,0	

Спецификация перемычек (каркасный вариант)

Марка поз.	Обозначение	Наименование	Кол.	Масса ед. кг	Примеч.
		При t° -20°С; -30°С			
1ПР1-10.12.6	1.138-10 вып. 1	Перемычка	5	25,0	
1ПР1-12.12.6	1.138-10 вып. 1	Перемычка	9	25,0	
1ПР2-15.12.14	1.138-10 вып. 1	Перемычка	7	75,0	
1ПР3-24.12.14	1.138-10 вып. 1	Перемычка	1	100,0	
1ПР38-15.12.22у	1.138-10 вып. 1	Перемычка	2	100,0	
		При t° -40°С			
1ПР1-10.12.6	1.138-10 вып. 1	Перемычка	5	25,0	
1ПР1-12.12.6	1.138-10 вып. 1	Перемычка	9	25,0	
1ПР2-15.12.14	1.138-10 вып. 1	Перемычка	9	75,0	
1ПР3-24.12.14	1.138-10 вып. 1	Перемычка	1	100,0	
1ПР38-15.12.22у	1.138-10 вып. 1	Перемычка	2	100,0	

Ведомость металлических изделий венткамер

Марка поз.	Обозначение	Наименование	Кол.	Масса ед. кг	Примечание
ЗД 3	ТП 903-2-18 АЛ.ВЖ.14 КЖ1-ЗД3	Закладное изделие ЗД 3	1	36,31	
ЗД 4	ТП 903-2-18 АЛ.ВЖ.14 КЖ1-ЗД4	Закладное изделие ЗД 4	1	38,53	
ЗД 5	ТП 903-2-18 АЛ.ВЖ.14 КЖ1-ЗД5	Закладное изделие ЗД 5	1	24,16	
ЗД 6	ТП 903-2-18 АЛ.ВЖ.14 КЖ1-ЗД6	Закладное изделие ЗД 6	1	132,74	
ЗД 7	ТП 903-2-18 АЛ.ВЖ.14 КЖ1-ЗД7	Закладное изделие ЗД 7	1	146,7	
ЗД 8	ТП 903-2-18 АЛ.ВЖ.14 КЖ1-ЗД8	Закладное изделие ЗД 8	1	18,93	
Р-1	ТП 903-2-18 АЛ.ВЖ.14 КЖ1-Р-1	Рама Р-1	1	35,06	

Привязан:

Инв. №

Гл. инж. пр.	Дымов		ТП 903-2-18	АР
Нач. отд.	Радуга		Установка мазутоснабжения Q=3,25 и 5,5 т/ч с резервуарами 2×100; 2×250 (200); 2×500 (400) м³	
Н. контр.	Сергинская		Мазутонасосная.	Стадия: Р; Лист: 5; Листов:
Гл. спец.	Бычкова			
Гл. инж. пр.	Кочергина			
Рук. гр.	Шумилина		Спецификации	Госстрой Латв. ССР ЛАТГИПРОПРОМ
Ст. инж.	Яковлева			
Ст. инж.	Кудрявцев			
Инж.	Сергинская			

Инв. № подл. | Подп. и дата | Взам. инв. №

Типовой проект 903-2-18 Альбом 1.2

Схема сетчатой перегородки

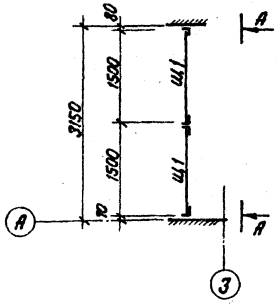

Вид А-А

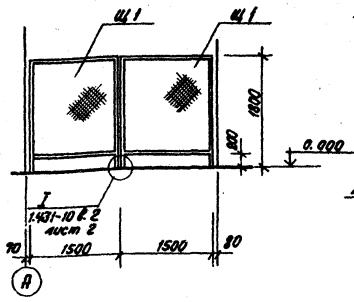

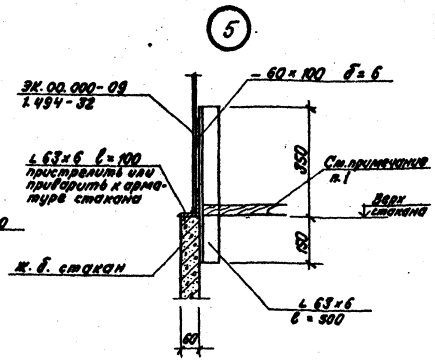

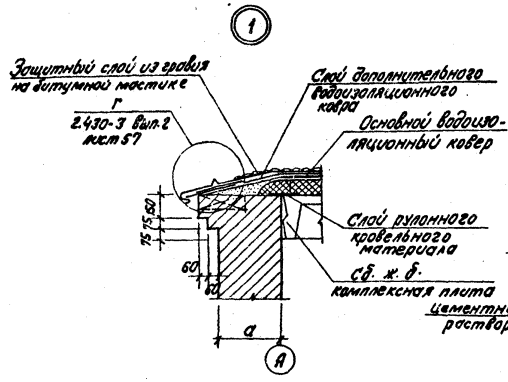

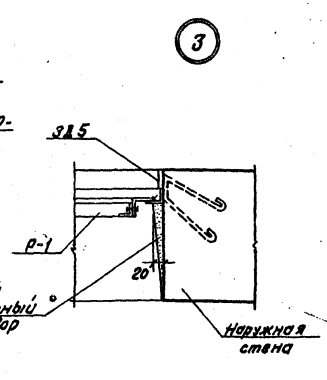

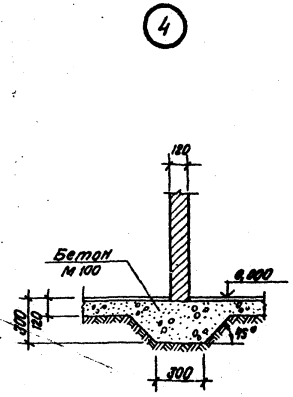

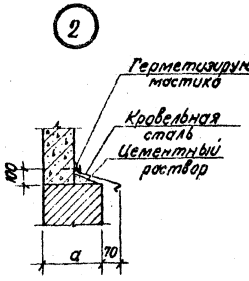

3 – 3

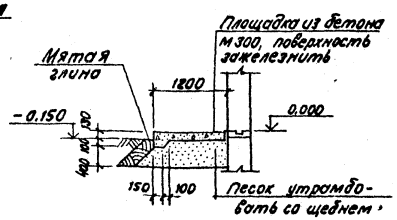

4 – 4

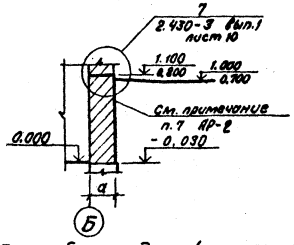

1. Отверстия между трубами заделать на месту деревянным щитом из досок δ=40мм, обитым кровельной сталью на уровне верха стакана.

Спецификация элементов к схеме сетчатой перегородки

Марка, поз.	Обозначение	Наименование	Кол.	Масса ед. кг	Примечание
Щ1	1.431-10 вып. 2.3	Щит рядовой 1.5×1.8 ЩПГ	2	22.0	

Спецификация элементов к узлу „5"

Марка, поз.	Обозначение	Наименование	Кол.	Масса ед. кг	Примечание
ЭК.00.000-0.9	1.494-32	Зонт круглый	1	52.0	
L 63×6	ГОСТ 8509-72*	Сталь равнополочная L 63×6 ℓ=100	8	0.6	
L 63×6	ГОСТ 8509-72*	Сталь равнополочная L 63×6 ℓ=500	8	2.86	
-60	ГОСТ 19903-74	Сталь листовая -60×100 δ=6	8	0.29	

Спецификация элементов крепления и армирования стен и перегородок (вариант с кирпичными стенами)

Марка, поз.	Обозначение	Наименование	Кол.	Масса ед. кг	Примечание
МК-13	2.430-3 вып.3	Изделие закладное МК-13	12	0.87	
ДГ-XII	1.431-6	Дюбели ДГ-XII (4.5×60)	8		
ф4 ВрI	ТУ 14-4-659-75	Сталь арматурная ф4 ВрI	171.2 м	0.099	
ф12 АI	ГОСТ 5781-75	Арматура ф12 АI	2.0 м	0.888	
МС-11	1.431-6	Изделие закладное МС-11	8	0.29	
МС-12	1.431-6	Изделие закладное МС-12	4	1.13	

Спецификация элементов крепления и армирования стен и перегородок (каркасный вариант)

Марка, поз.	Обозначение	Наименование	Кол.	Масса ед. кг	Примечание
МК-1	2.430-2 вып. 3	Изделие закладное МК-1	8	0.50	
МК-2	2.430-3 вып. 3	Изделие закладное МК-2	8	0.50	
МК-5	2.430-3 вып. 3	Изделие закладное МК-5	11	0.46	
МК-6	2.430-3 вып. 3	Изделие закладное МК-6	11	0.46	
МС-11	1.431-6	Изделие закладное МС-11	41	0.29	
МС-12	1.431-6	Изделие закладное МС-12	24	1.13	
МС-13	1.431-6	Изделие закладное МС-13	4	2.36	
МС-1	1.431-6	Изделие закладное МС-1	14	0.24	
МС-2	1.431-6	Изделие закладное МС-2	14	0.40	
ДГ-XII	1.431-6	Дюбели ДГ-XII (4.5×60)	84		
ф4 ВрI	ТУ 14-4-659-75	Сталь арматурная ф4 ВрI	171.2 м	0.099	
ф12 АI	ГОСТ 5781-75	Арматура ф12 АI	12 м	0.888	

Привязан

Инв. №

Гл. инж. пр.	Думан		
Нач. отд.	Рудова		
Н. контр.	Сорокина		
Гл. арх.	Бондарь		
Гл. конст.	Ковальский		
Рук. гр.	Шулгина		
Ст. арх.	Яшмова		
Ст. инж.	Ковальский		

Пров. Сержинская

ТП 903-2-18 АР

Установка мазутонасосная на 3.25 и 6.5 м³/ч с резервуарами 2×100, 2×250 м³

Мазутонасосная

Р	Б	

Схема сетчатой перегородки. Разрезы 3-3, 4-4. Узлы 1÷5

АТГИПРОПРОМ

Схема расположения закладных деталей и отверстий (вариант с кирпичными стенами)

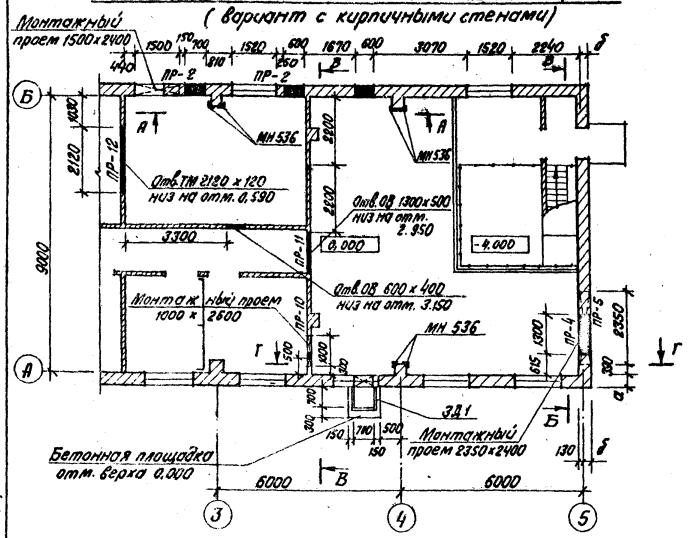

А – А

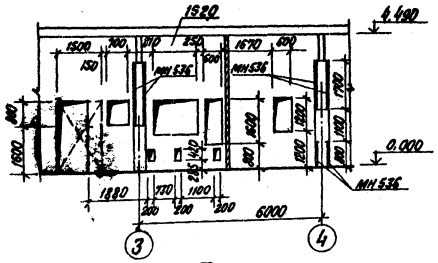

Б – Б

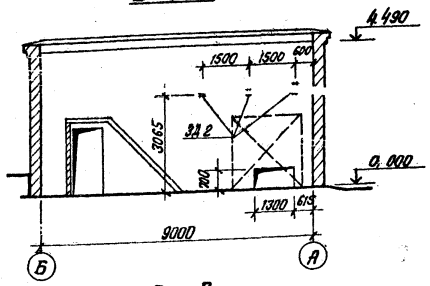

В – В

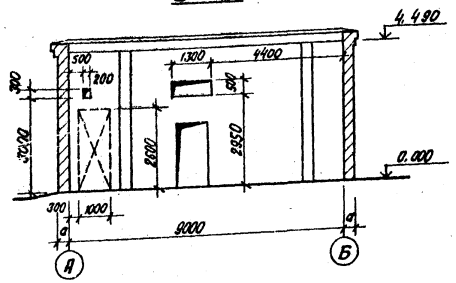

Г – Г

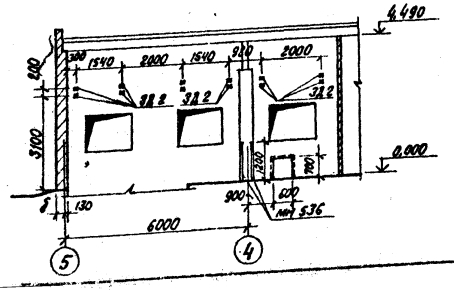

Спецификация элементов к маркировочным схемам закладных деталей

Марка	Обозначение	Наименование	Кол.	Масса ед., кг	Примеч.
		Вариант с кирпичными стенами			
МН 536	1.400 – 15 вып. 1	Закладное изделие МН 536	1,6 м	8,3	
ЗД 1	ТП 903-2-18 АлбВ.1.4. КЖИ-ЗД1	Закладное изделие ЗД 1	2,1 м	8,45	
ЗД 2	ТП 903-2-18 АлбВ.1.4. КЖИ-ЗД2	Закладное изделие ЗД 2	15	0,75	
		Каркасный вариант			
МН 536	1.400 – 15 вып. 1	Закладное изделие МН 536	1,8 м	8,3	
ЗД 1	ТП 903-2-18 АлбВ.1.4. КЖИ-ЗД1	Закладное изделие ЗД 1	2,1 м	8,45	
ЗД 2	ТП 903-2-18 АлбВ.1.4. КЖИ-ЗД2	Закладное изделие ЗД 2	15	0,75	

Закладные изделия МН 536 заложенные в пилястрах, предусмотрены для варианта с кирпичными стенами.

Схема расположения закладных деталей и отверстий (каркасный вариант)

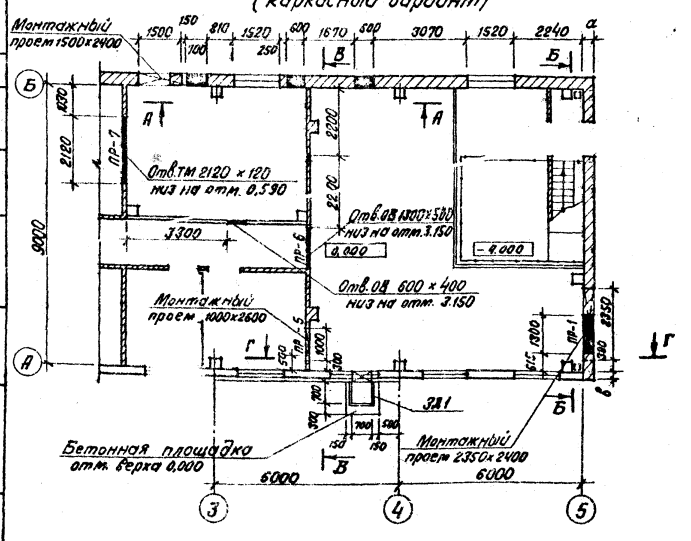

Привязан:

Инв. №

Гл.инж.пр.	Думан		ТП 903-2-18		АР
Нач.отд.	Радуха		Установка мазутосдающего агрегата с резервуарами 2х100 2х850 (800); 2х500 (400)		
Н.контр.	Шульгина		Мазутонасосная.	Стадия	Лист
Гл.арх.	Бывайте			Р	7
Гл.констр.	Андреевская				
Рук.гр.	Шульгина		Схемы расположения закладных деталей и отверстий	ЛЕНГИПРОПРОМ	
Ст.арх.	Яшмане				
Ст.техн.	Кирштук				
Пров.	Сержинская				

Согласовано: Отд. ТМ Якушин

Инв.№ подл. | Подп. и дата | Взам.инв.№

Типовой проект 903-2-18 Альбом 1.2

Ведомость основных комплектов рабочих чертежей

Обозначение		Наименование	Примеч.
ТП 903-2-18	АР	Архитектурно-строительные решения	
ТП 903-2-18	КЖ	Конструкции железобетонные	
ТП 903-2-18	КМ	Конструкции металлические	
ТП 903-2-18	ВК	Внутренний водопровод и канализация	
ТП 903-2-18	ОВ	Отопление и вентиляция	
ТП 903-2-18	ТС	Тепловые сети	
ТП 903-2-18	КиП	Автоматизация	
ТП903-2-18	Э	Электротехническая часть	
ТП903-2-18	ТМ	Теплотехническая часть	

Ведомость рабочих чертежей основного комплекта ТП 903-2-18 „КЖ"

Лист	Наименование	Примеч.
1	Общие данные (начало)	11
2	Общие данные (окончание)	12
3	Схема расположения фундаментов и фундаментных балок (каркасный вариант)	13
4	Схема расположения фундаментов и фундаментных балок. Узлы 4÷6 (каркасный вариант)	14
5	Монолитные фундаменты ФА1-1а, ФА1-1б, ФА1-1², ФА2-1а (каркасный вариант)	15
6	Монолитные фундаменты ФА2-1б, ФА1-1в, ФА1-6а (каркасный вариант)	16
7	Схема расположения фундаментов (вариант с кирпичными стенами)	17
8	Схема расположения подземных конструкций. Элемент плана 1.	18
9	ФОм 1. Опалубка и армирование спецификации	19
10	Площадки теплообменников Пм 1÷Пм4. ПРм2	20
11	Схемы расположения колонн, балок и плит покрытия (каркасный вариант)	21
12	Схемы расположения стоек фахверка, насадок и опорных столиков (каркасный вариант). Молниезащита	22
13	Схемы расположения плит покрытия, балок (вариант с кирпичными стенами)	23
14	Схемы расположения стеновых панелей (каркасный вариант)	24
15	Монолитный приямок ПРм 1. Опалубка (каркасный вариант)	25
16	Монолитный приямок ПРм 1. Опалубка. Узлы и разрезы (каркасный вариант)	26
17	Монолитный приямок ПРм 1. Армирование (каркасный вариант без грунтовых вод)	27
18	Монолитный приямок ПРм 1. Армирование (каркасный вариант без грунтовых вод)	28
19	Монолитный приямок ПРм 1. Опалубка (вариант с кирпичными стенами)	29
20	Монолитный приямок ПРм 1. Опалубка (вариант с кирпичными стенами)	30
21	Монолитный приямок ПРм 1. Армирование (вариант с кирпичными стенами без грунтовых вод)	31
22	Монолитный приямок ПРм 1. Армирование (каркасный вариант с грунтовыми водами)	32
23	Монолитный приямок ПРм 1. Армирование (каркасный вариант с грунтовыми водами)	33
24	Монолитный приямок ПРм 1. Армирование (вариант с кирпичными стенами с грунтовыми водами)	34
25	Схема расположения монолитных конструкций в осях „А-Б" и „5" ПЛм 1, ПЛм 2, Пт 1-1. Опалубка и армирование (каркасный вариант)	35
26	Схема расположения монолитных конструкций в осях „А"-„Б" и „5" ПЛм 1, ПЛм2, Пт 1-1. Опалубка и армирование (вариант с кирпичными стенами)	36
27	Схема расположения панельных перегородок	37
28	Каркасно-обшивные вкладыши В-1, В-1а, В-2, В-3, спецификации.	38

Ведомость ссылочных и прилагаемых документов

Обозначение		Наименование	Примеч.
		Ссылочные документы	
ГОСТ 13579-78		Блоки бетонные для стен подвала	
1.112-5	В.2	Плиты железобетонные для ленточных фундаментов	
1.138-10	В.1	Перемычки железобетонные для зданий с кирпичными стенами	
1.465-10	В.1	Комплексные железобетонные плиты покрытий одноэтажных промышленных зданий	
ГОСТ 22701.0-77 ÷ 22701.5-77		Плиты железобетонные ребристые предварительно напряженные размерами 6×3 м для покрытий производственных зданий	
1.465-7	В.3,4	Сборные железобетонные и предварительно напряженные плиты для покрытий производственных зданий размером 3×6 м и 1,5×6 м	
1.494-24	В.1	Стаканы для креплений крышных вентиляторов, дефлекторов и зонтов	
1.462-10	В.1,2	Железобетонные балки пролетами 6 и 9 м для покрытий зданий с плоской кровлей	
ГОСТ 8478-86		Сетки сварные для армирования железобетонных конструкций	
3.400-6/78		Унифицированные закладные детали сборных железобетонных конструкций инженерных сооружений промышленных предприятий	

Проект соответствует действующим нормам и правилам и предусматривает мероприятия, обеспечивающие взрывную и пожарную безопасность при эксплуатации здания (сооружения)

Главный инженер проекта (Думан)

Альбом 1.2

Типовой проект 903-2-18

Инв. № подл. | Подпись и дата | Взам. инв. №

Привязан

Инв. №

Гл.инж.пр.	Думан		
Нач.отд.	Рябуха		
Н.контр.	Андриевская		
Гл.констр.	Андриевская		
Рук.гр.			
Инж.			
Пров.	Литвинова		

ТП 903-2-18 КЖ

Установка мазутоснабжения Q=3,25 и 6,5 м³/ч с резервуарами V=100, V=250(200), V×500(400) м³

Мазутонасосная	Стадия	Лист	Листов
	Р	1	28

Общие данные

Ведомость ссылочных и прилагаемых документов

Обозначение	Наименование	Примеч.
	Ссылочные документы	
1.400-6/76 в.1	Унифицированные закладные детали сборных железобетонных конструкций зданий промышленных предприятий	
	Прилагаемые документы	
ТП 903-2-18 альбом 1.4	Мазутонасосная. Нетиповые изделия архитектурно-строительной части	
	Переменные данные	
	Каркасный вариант	
	Ссылочные документы	
1.415-1 в.1	Железобетонные фундаментные балки для стен производственных зданий с шагом колонн 6 м	
1.412-1/77 в.1,3	Монолитные железобетонные фундаменты под типовые колонны прямоугольного сечения для одноэтажных промышленных зданий	
1.410-2 в.1	Унифицированные арматурные изделия для монолитных железобетонных конструкций	
1.412.1-4	Монолитные железобетонные фундаменты на естественном основании под железобетонные стойки фахверка	
1.423-2-3 в.0-1, в.1,2	Железобетонные колонны прямоугольного сечения для одноэтажных производственных зданий без мостовых кранов высотой до 9,6 м	
1.439-2	Стальные изделия крепления панельных стен одноэтажных производственных зданий с железобетонным каркасом	
1.432-14 в.0,1	Стеновые панели отапливаемых производственных зданий с шагом колонн 6 м	
2.460-2 в.2	Монтажные детали сборных железобетонных конструкций покрытий одноэтажных промышленных зданий	

Ведомость ссылочных и прилагаемых документов

Обозначение	Наименование	Примеч.
	Каркасный вариант	
	Ссылочные документы:	
2.432-1 в.0,1	Монтажные узлы панельных стен отапливаемых одноэтажных зданий с железобетонным каркасом	
шифр 460-75 в.1-1, в.1-2	Железобетонные фахверковые колонны прямоугольного сечения для одноэтажных производственных зданий	
	Вариант с кирпичными стенами	
	Ссылочные документы	
ТДА 2.460-3 в.0,3	Типовые архитектурно-строительные детали промышленных зданий с кирпичными стенами	
2.460-2 в.2	Монтажные детали сборных железобетонных конструкций покрытий одноэтажных промышленных зданий	
2.460-14 в.0	Типовые узлы покрытий промышленных зданий в местах пропуска вентиляционных шахт	

Ведомость спецификаций „КЖ"

Лист	Наименование	Примеч.
3	Спецификация к схеме расположения фундаментов и фундаментных балок (каркасный вариант)	
7	Спецификация к схеме расположения фундаментов (вариант с кирпичными стенами)	
11	Спецификация к схемам расположения плит покрытия, балок покрытия, колонн (каркасный вариант)	
12	Спецификация элементов к схеме расположения стоек фахверка (каркасный вариант)	
13	Спецификация к схемам расположения плит и балок покрытия (вариант с кирпичными стенами)	
14	Спецификация элементов к схемам расположения стеновых панелей (каркасный вариант)	
25	Спецификация монолитных железобетонных элементов (каркасный вариант)	
26	Спецификация монолитных железобетонных элементов (вариант с кирпичными стенами)	
28	Спецификация к схеме расположения перегородок	

Альбом 1.2

Типовой проект 903-2-18

Инв. № подл. | Подпись и дата | Взам. инв. №

Привязан

Инв. №

Гл. инж. пр.	Овчаров		ТП 903-2-18 КЖ
Гл. инж. пр.	Думан		Установка мазутоснабжения V=3,0 с с резервуарами 2×100, 2×250(200), 2×500
Нач. отд.	Рябуха		Мазутонасосная — Стадия Р, Лист 2, Листов 28
Н. контр.	Андриевская		
Гл. констр.	Андриевская		Общие данные (окончание)
Рук. гр.	Шульгина		ЛАТГИПРОПРОМ
Инженер	Леонова		
Пров.	Литвинова		

Схема расположения фундаментов и фундаментных балок

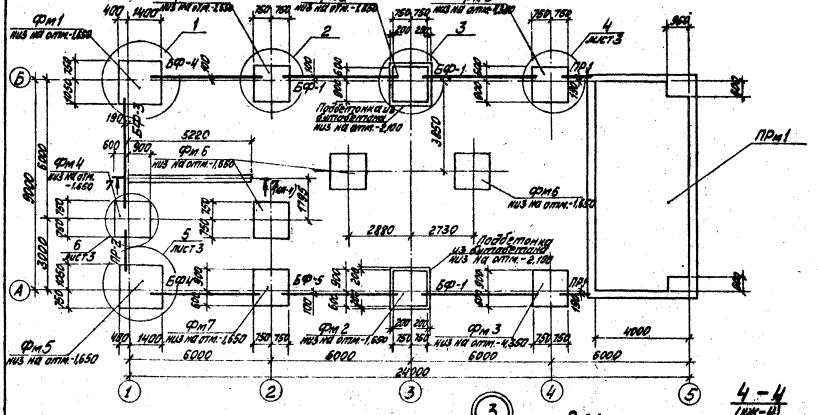

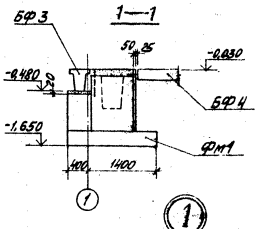

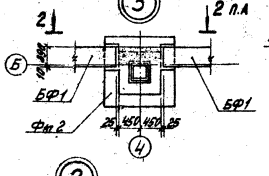

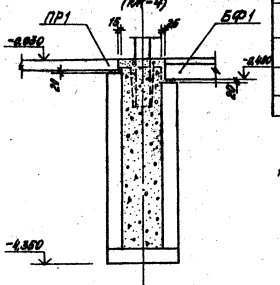

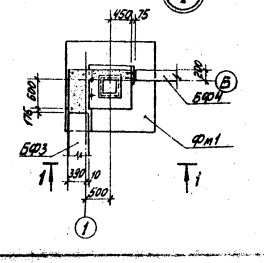

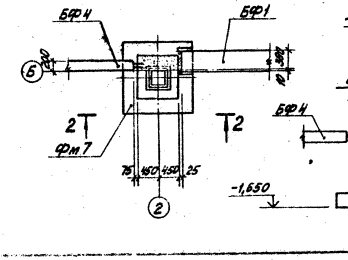

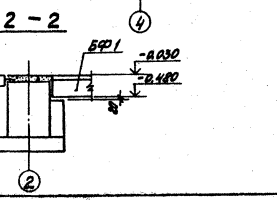

Спецификация к схеме расположения фундаментов и фундаментных балок

Марка	Обозначение	Наименование	Кол.	Масса ед. кг	Прим.
Фм1	ТП903-2-18 КЖ-5	Фундамент ФА2-1а	1		
Фм2	КЖ-5	Фундамент ФА1-1а	2		
Фм3	КЖ-6	Фундамент ФА1-6а	2		
Фм4	КЖ-5	Фундамент ФА1-1б	1		
Фм5	КЖ-6	Фундамент ФА2-1б	1		
Фм6	КЖ-6	Фундамент ФА1-1в	3		
Фм7	КЖ-5	Фундамент ФА1-1а	2		
		Монолитная кладка бетон. М 100	3,22		м³
ПРм1	КЖ-15÷18; 22-23	Прямок ПРм1	1		
		Бутобетон М 100	3,2		м³
БФ1	1.415-1 в.1	Фундам балка ФБ6-24	3	1500	
БФ3	1.415-1 в.1	Фундам балка ФБ6-13	1	1400	
БФ4	1.415-1 в.1	Фундам балка ФБ6-43	2	600	
БФ5	1.415-1 в.1	Фундам балка ФБ6-41	1	700	
ПР1	сер. 1.138-10 вып.1	Перемычка ПРЗ8-15.12.22	6	100	
ПР2	1.138-10 61	Перемычка ПРЗ8-18.12.22	3	125	
а	ГОСТ 13579-78	Блоки стен подвала ФБС 24.4.6-т	2	1300	
б	1.112-5 в.2	Плиты для лент. фунд. 24-2	2	1395	
в	1.112-5 в.2	Плиты для ленточных фундаментов ФЛ 8.12-2	1	685	
		Монолитные заделки бетон. М 100	0,32		м³

1. Примечания см. на листе КЖ-4

Привязан

Инв. №

				ТП 903-2-18		КЖ	
Гл.инж.пр.	Литин			Установка мазутопомпового агрегата 8-3.2 (1.6 С-3) Час. С. Дизелем марки 2-Н-10,2 2.4.5.2.1.1.4			
Нач.отд.	Рябова			Мазутонасосная	Стадия	Лист	Листов
					Р	3	
Н.инж.пр.	Андреев			Схема расположения фундаментов и фундаментных балок	ЛАТГИПРОПРОМ		
Ст.инж.	Корсакова						
Рук.гр.	Мальцева						
Инж.	Сергеева						

Пров. Литвинова

Альбом 1.2

Типовой проект 903-2-18

Инв. № подл. | Подпись и дата | Взам. инв. №

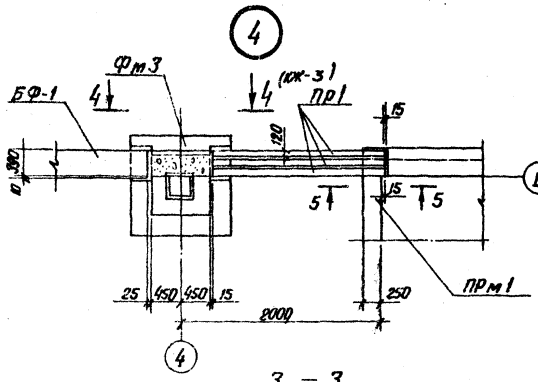

1. Под сборные фундаменты выполняется выравнивание дна котлована с поверхностным уплотнением основания. Под монолитные фундаменты выполнить щебеночную подготовку толщиной 100 мм, превышающую габарит подошвы фундамента на 100 мм в каждую сторону.
2. Фундаментные балки укладывать на цементный раствор М150 толщиной 20 мм. Зазоры между торцами балок у фундаментами заделать бетоном М150.
3. Обратную засыпку фундаментов производить грунтом без включений строительного мусора и растительного слоя грунта с уплотнением слоями не более 200 мм до $\gamma_{ск} = 1,6$ т/м3.
4. Фундаментные блоки укладывать на цементном растворе М50.
5. Фундаменты рассчитаны для следующих климатических условий:
   а) расчетная зимняя температура наружного воздуха -30°С;
   б) III район по снеговому покрову;
   в) I район по скоростному напору ветра.
6. Перемычки перед установкой обмазать горячей битумной мастикой за 2 раза по огрунтовке.

Расчетная схема фундаментов (для фундаментов Фм 2, Фм3).

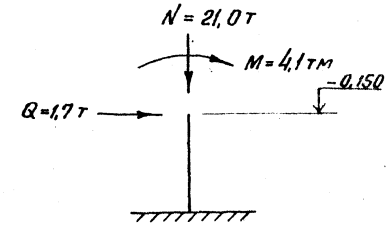

Типовой проект 903-2-18 Альбом 1.2

Гл. инж. пр.	Думан		ТП 903-2-18	КЖ
Нач. отд.	Рядуха		Установка мазутонасосная емкостью 0,5 м3 в резервуарах 2×100, 2×49,2×50, 2×50	
Н. контр.	Шульгина		Мазутонасосная.	Р 4
Гл. инж.	Чорневская		Схема расположения фундаментов и фундаментных балок	
Рук. гр.	Шульгина			
Инж.	Шокорова			
Пров.	Литвинова			

Привязан

Инв. №

Инв. № подл. | Подп. и дата | Взам. инв. №

Типовой проект 903-2-18 Альбом 1.2

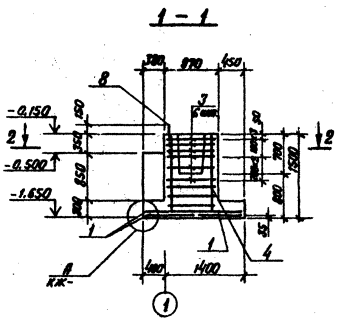

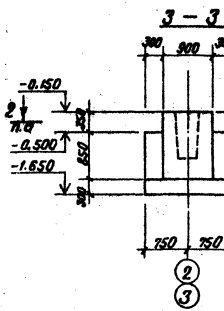

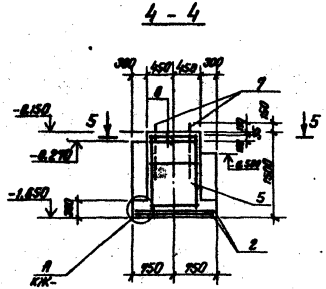

ФА2-1а

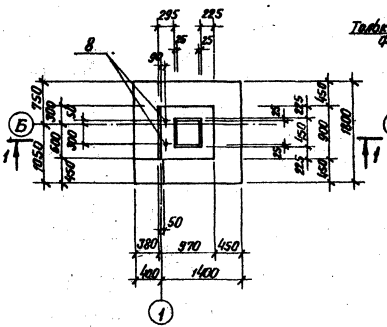

ФА1-1а; ФА1-1г

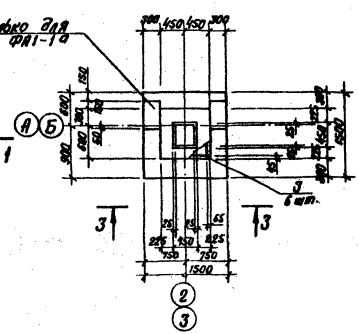

ФА1-1б

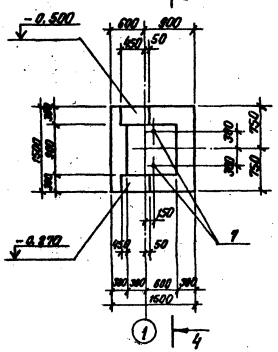

2 – 2

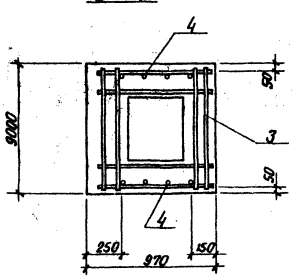

Схема раскладки сеток подошвы ФА1-1а; ФА1-1б; ФА1-1г

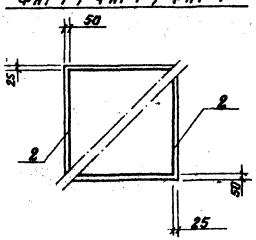

5 — 5

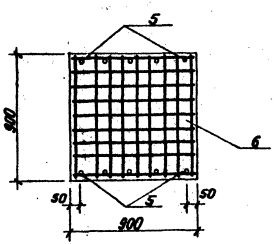

Формат	Зона	Поз.	Обозначение	Наименование	Кол. на элемент				Прим.
				Сборочные единицы и детали					
		1	1.410-2 в.1	Сетка С10-8х18	4	–	–	–	
		2	1.410-2 в.1	Сетка С10-14х15	–	2	2	2	
		3	1.412-1/77 в.3	Сетка СА-8АI	6	6	–	6	
		4	1.412-1/77 в.3	Сетка СН12АII-6х15	2	2	–	2	
		5	1.410-2 в.1	Сетка С(I)12АIII-8х15	–	–	2		
		6	1.412.1-4	Сетка СН-6АI	–	–	2		
		7	1.412.1-4	Закладной элемент МН1	–	–	2		
		8	ТП 903-2-18 КЖ-ОД.1.4	Закладной элемент МН4	2	–	–		
				Материалы					
			ГОСТ 7473-76	Бетон М150	1,65	1,74	1,87	1,67	$м^3$
				Масса	ФА2-1а	ФА1-1а	ФА1-1б	ФА1-1г	

Выборка стали на один элемент, кг

Марка элемента	Арматурные изделия: Арматурная сталь ГОСТ 5781-75 Класс А I, ф мм			Класс А II, ф мм		Класс А III, ф мм		Закладные изделия ГОСТ 27772-88 Ст3пс5, ф мм		Всего
	6	8	Итого	10	12	12	14	20	24	
ФА2-1а	2.3	17.8	20.1	21.6	10.4			4.6	–	56.7
ФА1-1а,г	2.0	17.8	19.8	14.3	10.4			–	–	44.5
ФА1-1б	9.0	1.4	10.4	14.3		12.8		–	5.4	42.9

Фундаменты разработаны по серии 1.412-1/77 и 1.412-4. Все указания по производству работ, изготовлению сеток и каркасов принимать в соответствии с указаниями серий.

Привязан

Инв. №

Гл.инж.пр.	Аксман		ТП 903-2-18 КЖ	
Нач.отд.	Рабзун		Установка мазутонасосной емкости В=2,85 и 6,3 м³ (1150 с резервуаром 2х40; 2х50 (200); 2х500 (400) м³	
Н.контр.	Шульгина		Мазутонасосная.	Стадия / Лист / Листов: Р / 5 /
Гл.инж.	Кобрянский		Монолитные фундаменты ФА1-1а, ФА1-1г, ФА1-1б, ФА2-1а. Каркасные. Вороная	ЛАТГИПРОПРОМ
Рук. гр.	Шульгина			
Инж.	Шерстобитова			
Пров.	Литвинова			

Инв. № подл. | Подп. и дата | Взам. инв. №

Типовой проект 903-2-18 Альбом 1.2

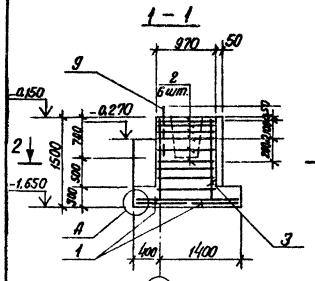

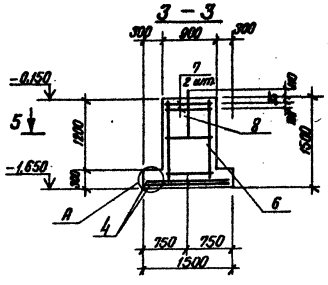

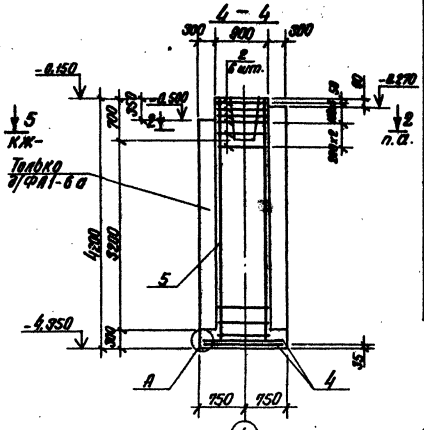

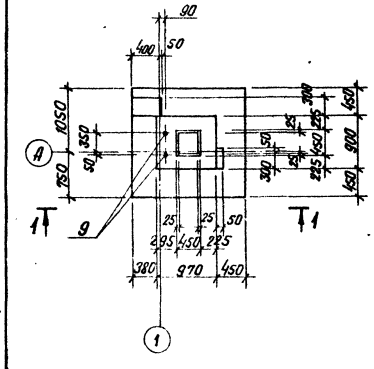

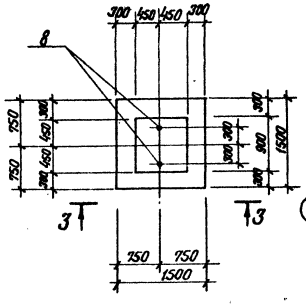

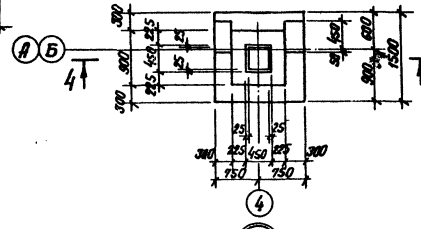

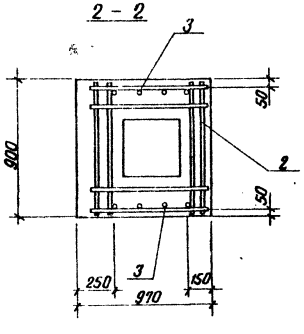

Схема раскладки сеток подошвы фундаментов ФА2-1а, ФА2-1б

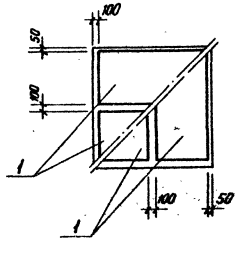

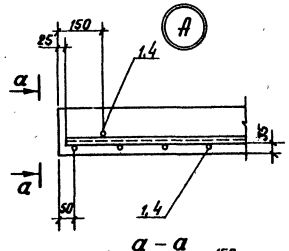

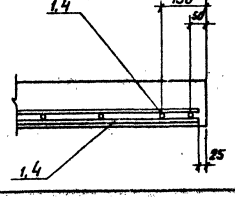

Позиция	Зона	Лист	Обозначение	Наименование	Кол. на исполн.				Прим.
				Сборочные единицы и детали					
		1	1.410-2 в.1	Сетка С10-8х18	4	—	—		
		2	1.412-1/77 в.3	Сетка СА-8АI	6	—	6		
		3	1.412-1/77 в.3	Сетка СН12АII-6х18	2	—	—		
		4	1.410-2 в.1	Сетка С10-14х15	—	2	2		
		5	1.412-1/77 в.3	Сетка 1С12АII-6х42	—	—	2		
		6	1.410-2 в.1	Сетка С(6)12АIII-8х15		2			
		7	1.412-1-4	Сетка СН-6АI		2			
		8	1.412.1-4	Закладной элемент МН1		2			
		9	ТП 903-2-14 ал.1.4	Закладной элемент МН4	2				
				Материалы					
			ГОСТ 7473-76	Бетон М 150	2,96	1,64	5,73		м³
				Марка	ФА2-1б	ФА1-1в	ФА1-6а		
				Лист					

Выборка стали на один элемент, кг

Марка элемента	Арматурные изделия: Арматурная сталь ГОСТ 5781-75; 5.1459-72*								Закл. издел. Сталь круглая ГОСТ 2590-71		Всего
	Класс. АI				Класс АII		Класс АIII				
	ф мм				ф мм		ф мм		ф мм		
	6	8		Итого	10	12	12		20	29	
ФА2-1б	2.3	17.8		20.1	21.6	10.4			4.6		56.7
ФА1-1в	9.0	1.4		10.4	14.3		12.8		—	5.4	42.9
ФА1-6а	2.0	19.6		21.6	14.3	30.0			—		65.9

См. примечания на л. КЖ-5.

Привязан:

Инв. №

Гл. инж. пр.	Думан		
Нач. отд.	Рудуха		
Н. контр.	Шульгина		
Гл. констр.	Кравченко		
Рук. гр.	Шульгина		
Инж.	Шестакова		
Пров.	Шестакова		

ТП 903-2-18 КЖ

Установка мазутоснабжения Q_{max} = 2,85 м³/ч с двумя резервуарами 2×100, 2×250 (200); 2×500 (400) м³

Мазутонасосная

Монолитные фундаменты ФА2-1б; ФА1-1в; ФА1-6а (каркасный вариант)

Стадия	Лист	Листов
Р	6	

ЛАТТИПРОПРОМ

Типовой проект 903-2-18 Альбом 1.2

Схема расположения фундаментов

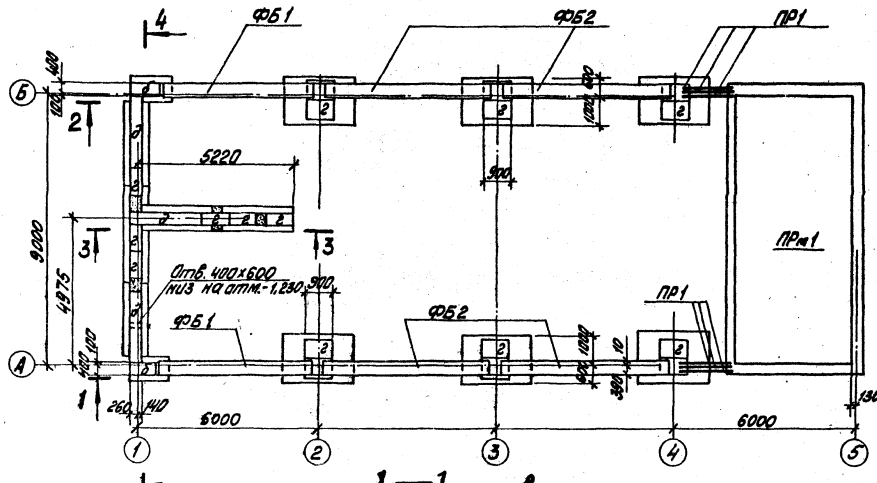

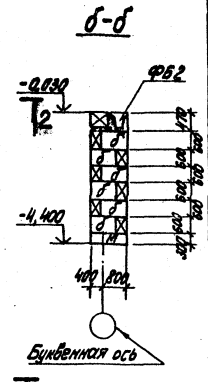

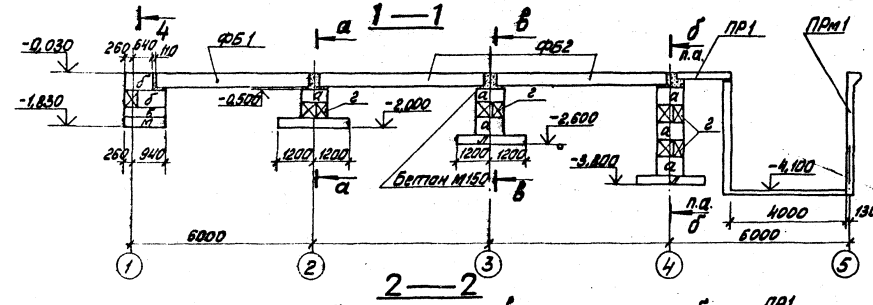

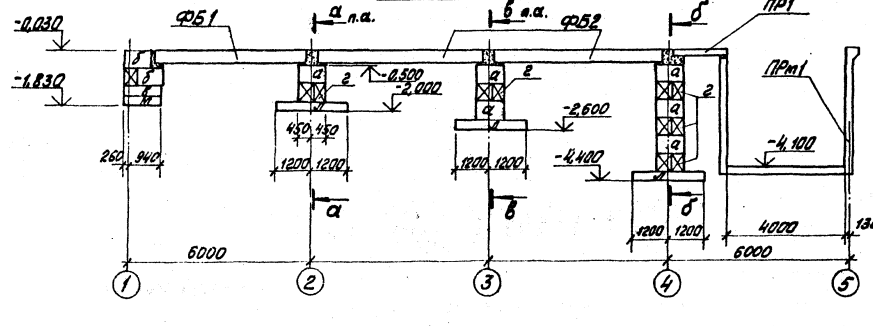

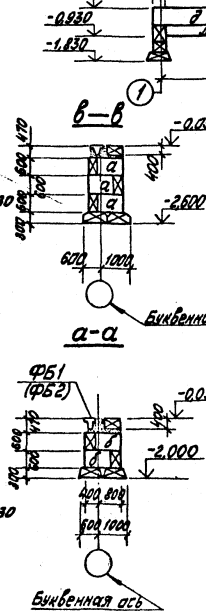

Спецификация к схеме расположения фундаментов

Марка поз.	Обозначение	Наименование	Кол.	Масса ед. кг	Примечание
		Блоки стенные для стен подвалов			
а	ГОСТ 13579-78	ФБС 9.3.6-Т	24	350	
б	ГОСТ 13579-78	ФБС 9.5.6-Т	22	590	
в	ГОСТ 13579-78	ФБС 12.5.3-Т	2	380	
г	ГОСТ 13579-78	ФБС 9.4.6-Т	32	470	
д	ГОСТ 13579-78	ФБС 24.4.6-Т	6	1300	
е	ГОСТ 13579-78	ФБС 12.6.3-Т	3	460	
ж	ГОСТ 13579-78	ФБС 12.4.3-Т	7	310	
		Плиты железобетонные для ленточных фундаментов			
к	1.112-5, вып.2	ФЛ 8.12-2	1	635	
л	1.112-5, вып.2	ФЛ 8.24-2	17	1395	
м	1.112-5, вып.2	ФЛ 14.12-2	4	1040	
		Балки фундаментные			
ФБ1	1.415-1, вып.1	ФБ 6-12	2	1500	
ФБ2	1.415-1, вып.1	ФБ 6-11	4	1800	
ПР1	1.138-10, вып.1	Перемычки железобетонные 1ПР38-18.12.22Д	6	125	
ПРм1	903-2-18 КЖ-19; КЖ-20	Прямок монолитный ПРм1	1		

1. Под сборные фундаменты выполняется выравнивание дна котлована с поверхностным уплотнением основания.
2. Обратную засыпку фундаментов производить грунтом без включений строительного мусора и не более 200мм до $\gamma_{сн}=1,6$ т/м³.
3. Фундаментные блоки укладывать на цементном растворе М50.
4. Фундаменты рассчитаны для следующих климатологических условий:
   а) расчётная зимняя температура наружного воздуха -30°С;
   б) I район по толщине снегового покрова;
   в) I район по скоростному напору ветра

Привязан

Инв. №

Гл. инж.	Думан		
Нач. отд.	Рабула		
Н. контр.	Корчевский		
Гл. арх.	Шульман		
Инж.	Чесноков		
Пров.	Литвинова		

ТП 903-2-18 КЖ

Установка мазутонасосная ОЭ3 2,5×6,5 м с резервуарами 2×100, 2×25 (2×20), 2×50 (1×50) м³

Мазутонасосная

Схема расположения фундаментов (с планом в кирпичных стенах)

Стадия	Лист	Листов
Р	7	

ЛАТГИПРОПРОМ

Согласовано
Гипрогазстрой
Инж. Ю.В. Кадочников

Инв. № подл. | Подпись и дата | Взам. инв. №

Типовой проект 903-2-18 Альбом 1.2

Схема расположения подземных конструкций

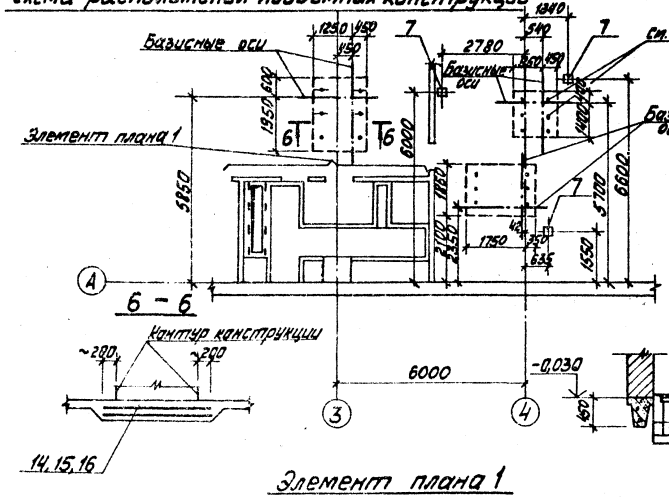

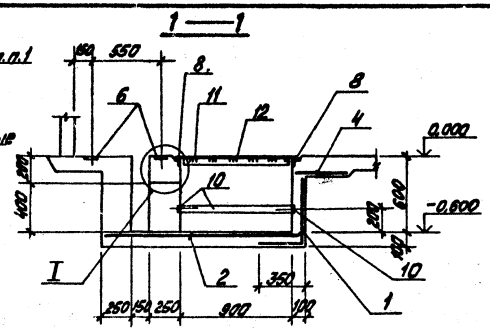

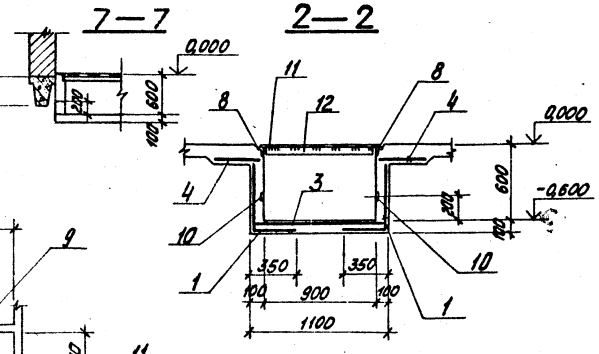

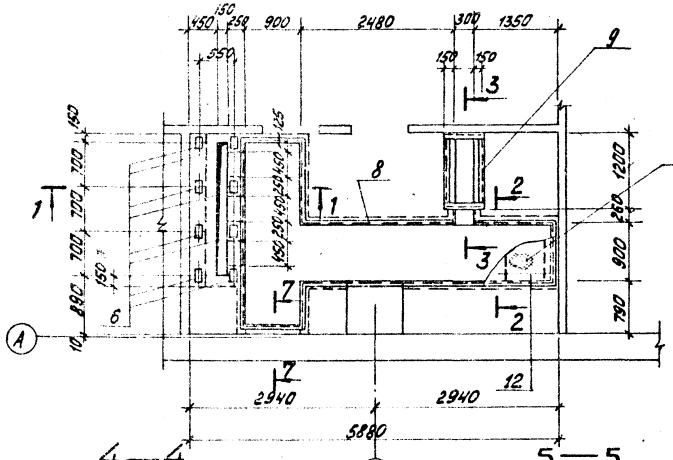

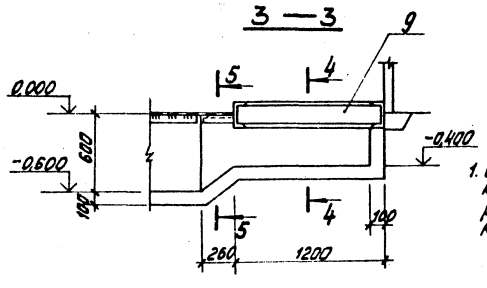

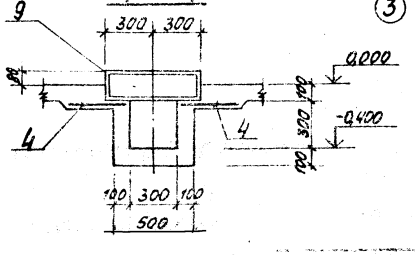

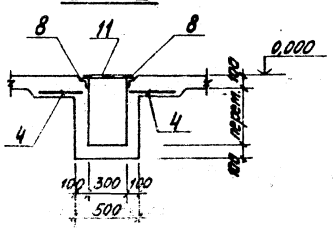

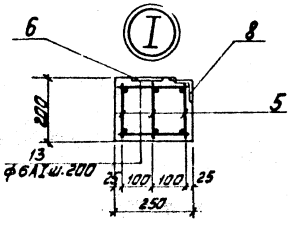

Форм.	Зона	Поз.	Обозначение	Наименование	Кол.	Примеч.
				Элемент плана 1		
		1	ГОСТ 8478-66	Сетка 250/150/3/4 900	14,2	м. ежить по месту
		2	ГОСТ 8478-66	Сетка 250/150/3/4 1700	2,3	м
		3	ГОСТ 8478-66	Сетка 250/150/3/4 900	4,8	м
		4	ГОСТ 8478-66	Сетка 100/100/8/8 2500 ℓ=400	5	шт
		5	ТП 903-2-18 Ал. 1.4 КЖИ-С1-4	Сетка С1-4	3	шт
				Закладное изделие		
		6	3.400-6/76	МН1-19	8	шт.
		7	3.400-6/76	МН1-24	3	шт.
		8	1.400-15	МН555	16,0	м
		9	ТП 903-2-18 Ал. 1.4 КЖИ-МН1-1	МН1-1	1	шт
		10	КЖИ-МН1-2	МН1-2	14,0	м
		11	ГОСТ 8568-77	Рифленая сталь δ=5	6,9	м²
		12	ГОСТ 103-76	Сталь полосовая -60х6	8,9	м
		13	КЖ-	Арматурная сталь ф6AI ℓ=230	24	шт
				Материалы		
			ГОСТ 7473-76	Бетон М200	3,2	м³
				Усиленный пол		
		14	ГОСТ 8478-66	Сетка 100/100/5/5 2300	3,4	м
		15	ГОСТ 8478-66	Сетка 100/100/5/5 1300	3,6	м
		16	ГОСТ 8478-66	Сетка 100/100/5/5 1700	4,2	м

Ведомость стержней на один элемент, кг

Марка эл-та	Поз.	Эскиз	ф мм	Длина мм	К-во
Подземн. констр.	13	———	6AI	230	1

1. Отверстия под болты для установки технологических блоков под оборудование глубиной 10d сверлить на месту по рамам блоков. Болты устанавливать на эпоксидном клее согласно с

Согласовано
Отд. 5 Шмаков

Привязан

Инв. №

ГИП	Думан		ТП 903-2-18 КЖС
Нач.отд.	Рогова		Установка мазутонасосной ℓ=3,25 м; b=6 м; h=4 с резервуарами 2100, 2400, 2500, 2500 м³
Нач.пр.			Мазутонасосная
Нач.гр.			Схема расположения подземных конструкций
Ст.инж.			
Ст.техн.			

Типовой проект 903-2-18 Альбом 1.2

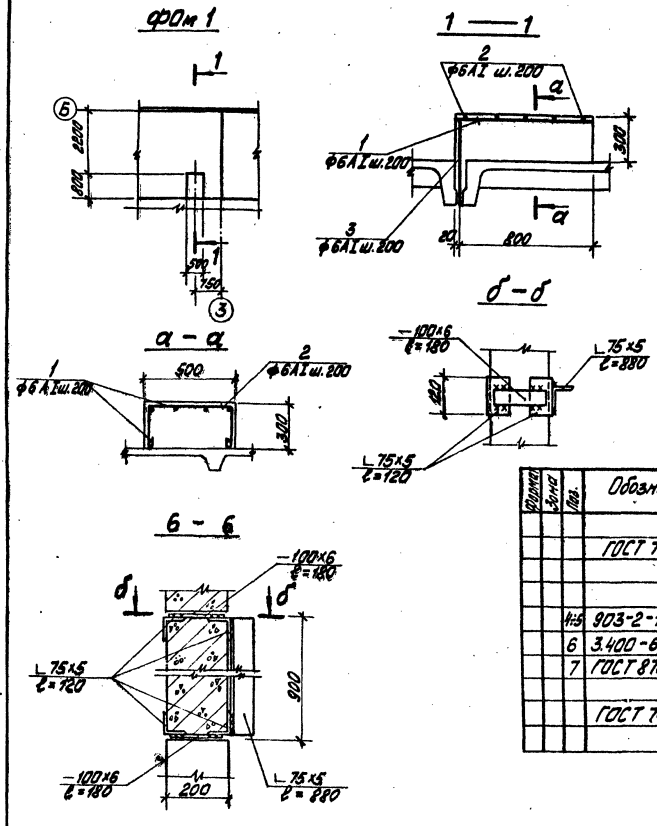

Ведомость стержней на один элемент

Марка эл-та	№ поз.	Эскиз	ф мм	Длина мм	К-во шт.
фОм1	1	750	6АI	750	6
	2	450 / 280 / 280	6АI	1010	6
	3	550	6АI	550	4
ПРм2	4	600 / 950 / 700	6АI	2230	12
	5	распред.	6АI	10.5	м

Формат	Зона	Поз.	Обозначение	Наименование	К-во	Прим.
				Материалы:		
			ГОСТ 7473-76	Бетон М 200	0.20	м³
				ПРм2		
				Сборочные единицы и детали		
		1÷5	903-2-18 КЖ-9	Отдельные стержни		
		6	3.400-6/76	Закладное изделие МН4-29	3,3	п.м.
		7	ГОСТ 8706-58	Сталь прорезно-вытяжная М 806	0.50	м²
				Материалы:		
			ГОСТ 7473-76	Бетон М 200	0.29	м³

Формат	Зона	Поз.	Обозначение	Наименование	Кол.	Примеч.
				Пм1		
				Сборочные единицы и детали		
			3.400-6/76	Закладное изделие МН1-21	13	
			3.400-6/76	Закладное изделие МН1-24	7	
			3.400-6/76	Закладное изделие МН1-39	12	
				Материалы		
			ГОСТ 7473-76	Бетон М300	0.83	м³
				Пм2		
				Сборочные единицы и детали		
			3.400-6/76	Закладное изделие МН1-21	7	
			3.400-6/76	Закладное изделие МН1-24	4	
			3.400-6/76	Закладное изделие МН1-39	8	
				Материалы		
			ГОСТ 7473-76	Бетон М300	1.03	м³
				Пм3		
				Сборочные единицы и детали		
			3.400-6/76	Закладное изделие МН1-21	8	
			3.400-6/76	Закладное изделие МН1-24	2	
			3.400-6/76	Закладное изделие МН1-39	8	
				Материалы		
			ГОСТ 7473-76	Бетон М300	0.85	м³
				Пм4		
				Сборочные единицы и детали		
			3.400-6/76	Закладное изделие МН1-21	6	
			3.400-6/76	Закладное изделие МН1-24	1	
			3.400-6/76	Закладное изделие МН1-39	6	
				Материалы		
			ГОСТ 7473-76	Бетон М300	0.66	м³
				фОм1		
				Сборочные единицы и детали		
		1÷3	903-2-18 КЖ-9	Комплект отдельных стержней		

Выборка стали на один элемент, кг

Марка элемента	Арматурные изделия: Армат. сталь ГОСТ 5781-75, класс АI, ф мм 6	6	Армат. сталь ГОСТ 5.1459-72*, класс АIII, ф мм 8	12	Проволока ТУ14-4-659-75, класс ВрI, ф мм 3	4	Итого	Закладные изделия: Профильная сталь: Сталь прокатная гнутая	δ=4	δ=6	δ=8	δ=3×5	С 18	Профил. ст. δ=5	δ=12 / δ=20	Арматурная сталь ГОСТ 5781-75, кл. АI, ф мм 6	Арматурная сталь ГОСТ 5781-75, класса АII, ф мм 6	8	Армат. сталь ГОСТ 5.1459-72*, класса АIII, ф мм 10	14	Итого	Всего
Подъемные монтажные	1,0		43,9	11,6		8,1	8,2	72,8		18,2	30,8	12,0	76,8	58,3	292,0		9,1	1,4	5,2	7,2		511,0	583,8
фОм1		3,4						3,4															3,4
ПРм2		7,2						7,2	6,2				10,1			1,8			1,2			19,3	26,5
ОП1		2,8						2,8								6,4					2,0	8,4	11,2
ОП2		3,1						3,1								6,4					2,0	8,4	11,5

Привязан

Инв. №

ГИП	Думан		
Инж. кат.	Рябуха		
Н. контр.	Бондарь		
Гл. спец.	Ковалева		
Рук. гр.	Кулешова		
Ст. инж.	Иванова		
Пров.	Литвинова		

ТП 903-2-18 КЖ

Установка мазутопасосная производ. Q=3,25 т/ч, б. 5 т/ч с резервуарами 2×100; 2×25 (200 м³); 2×50 (400 м³)

Мазутопасосная

Стадия	Лист	Листов
Р	9	

фОм 1. Опалубка и армирование. Спецификация.

АЛТГИПРОПРОМ

Инв. № подл. | Подпись и дата | Взам. инв. №

Площадки теплообменников

для варианта производительностью
$Q=3{,}25\ м^3/ч$ $P=10$ и $25\ кгс/см^2$ и $Q=13\ м^3/ч$ $P=10\ кгс/см^2$

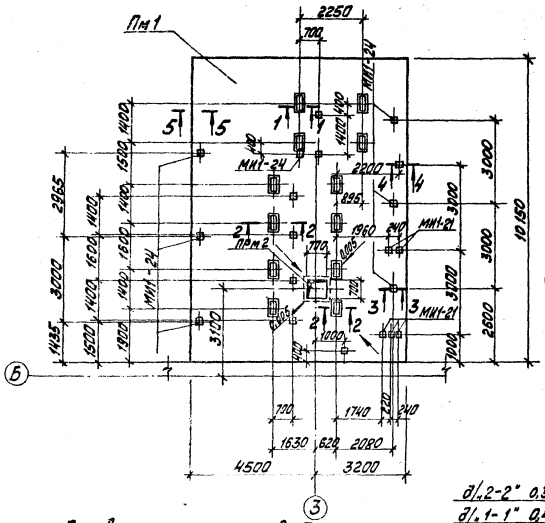

для варианта производительностью
$Q=13\ м^3/ч$ $P=25\ кгс/см^2$

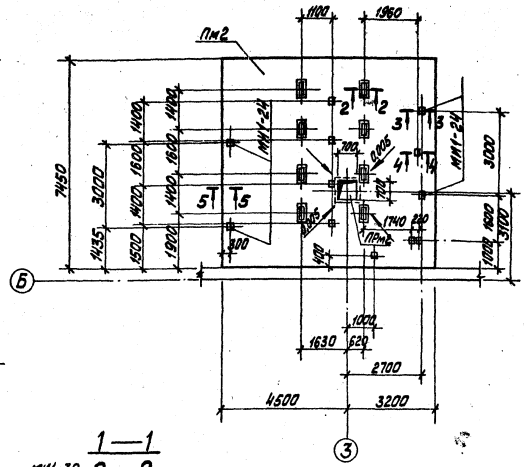

для варианта производительностью
$Q=6{,}5\ м^3/ч$ $P=25\ кгс/см^2$

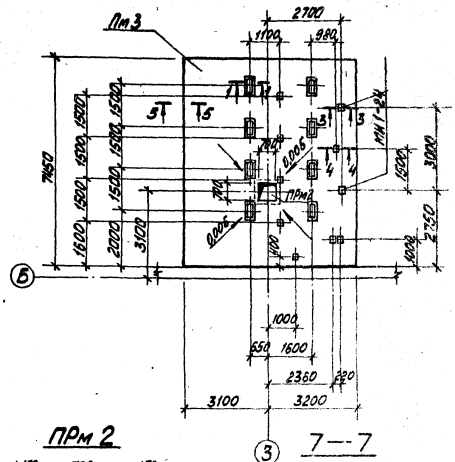

для варианта производительностью
$Q=3{,}25\ м^3/ч$ $P=10$ и $25\ кгс/см^2$ и $Q=6{,}5\ м^3/ч$ $P=10\ кгс/см^2$

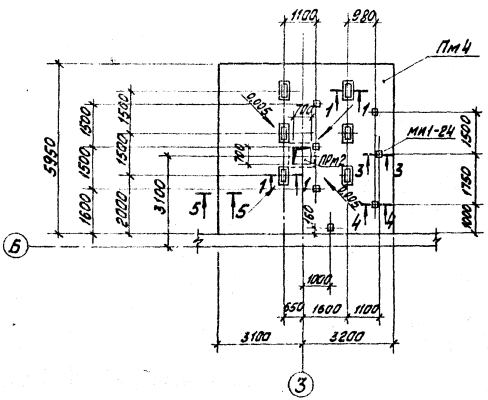

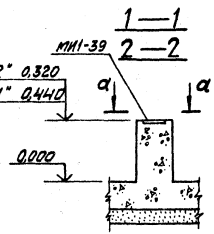

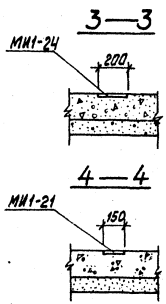

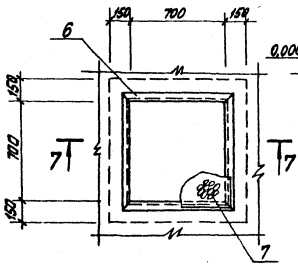

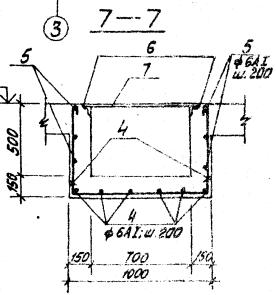

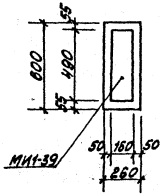

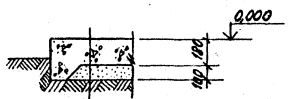

1. Бетонное покрытие - 100 (бетон М300)
2. Подстилающий слой из утрамбованного среднезернистого (ε=0,6) песка - 100

ГИП	Думан		ТП 903-2-18 КЖ	
Нач.отд.	Радуга		Установка мазутосадельных емкостей $Q=3{,}25$ и $6{,}5\ м^3/ч$ с резервуарами 2х100, 2х250, 2х60, 2х200, 1х100 $м^3$	
Н.контр.	Кравцова		Мазутонасосная	Стадия Р / Листов 10
Гл.конс.	Богданова		Площадки теплообменников Пм1 ÷ Пм4. ПРм2.	АЛТИПРОЗОЛОТО
Рук.гр.	Шульгина			
Ст.техн.	Резерова			

Пров. Литвинова

Привязан

Инв. №

Типовой проект 903-2-18 Альбом 1.2

Согласовано
ГПИ Ухтинский
ОПИ ВЗС Кузнецкий

Инв. № подлинника | Подпись и дата | Взам. инв. №

Схема расположения плит покрытия

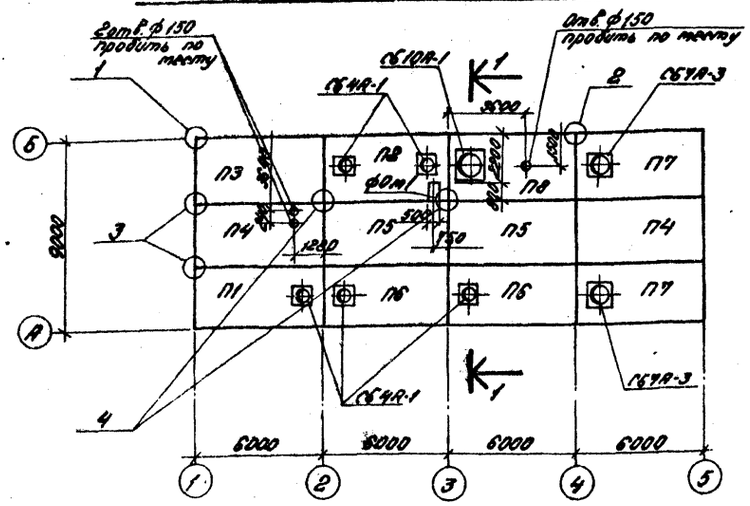

1-1

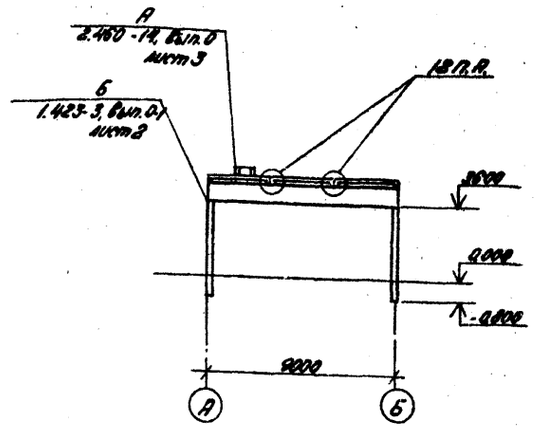

Схема расположения балок покрытия

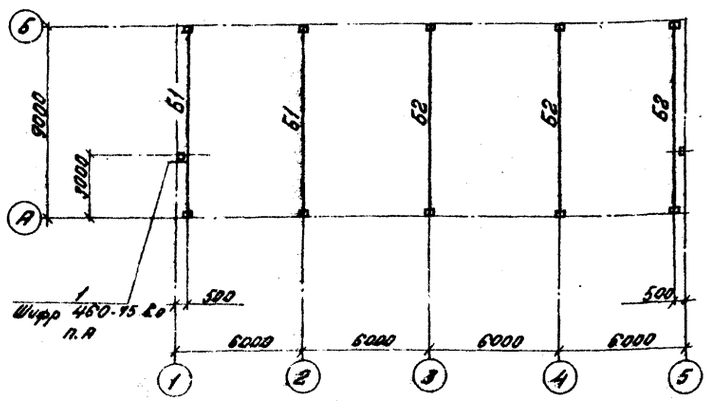

1

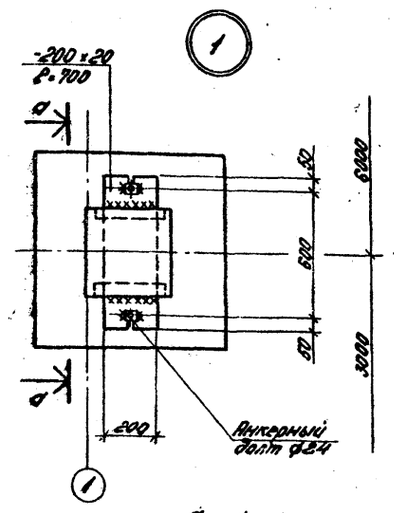

Схема расположения колонны

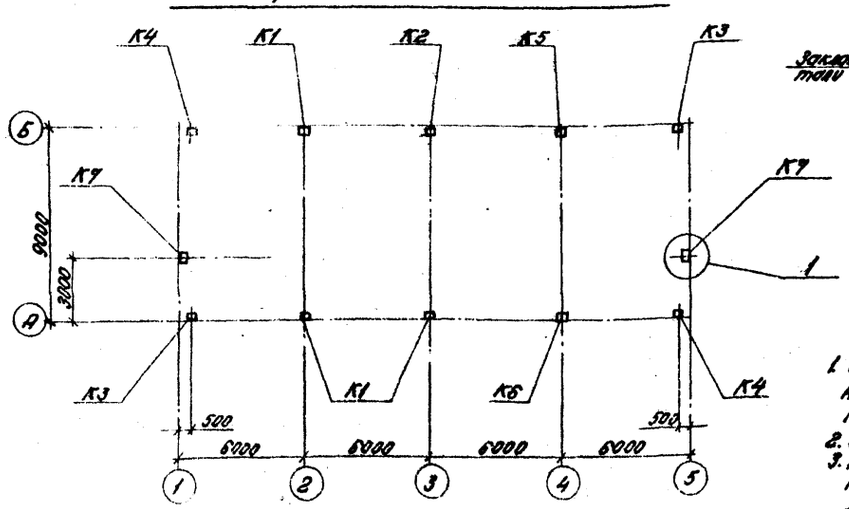

а-а

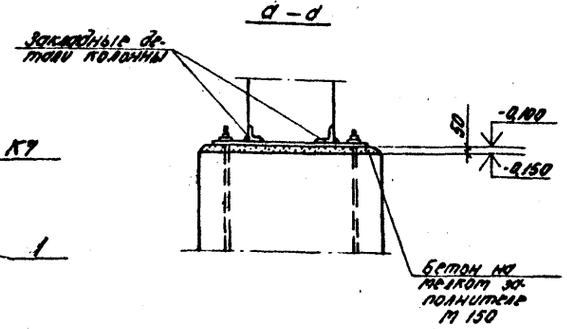

1. Буквенные индексы в марках плит покрытия означают наличие дополнительных закладных деталей согласно ГОСТ 22701.0-77 приложения 3.
2. Все узлы, кроме оговоренных, приняты по серии 2.460-2.Вып.2.
3. Детали заполнения продольных и поперечных стыков между комплексными плитами и примыкания к парапетам см. лист 83 серии 1.465-10 вып.1.

Спецификация к схемам расположения плит покрытия, балок покрытия, колонн

Марка	Обозначение	Наименование			Кол. по схеме 1	2	3	Масса ед., кг	Примечание
		Снеговые районы I, II	III	IV					
П1	1.465-10 вып.1 ГОСТ 22.701.1-77	Плита $ПГ4-2А,5^{а}-Т-6А$	Плита $ПГ4-2А,0^{а}-Т-7А$	Плита $ПГ4-3А,5^{а}-Т-10А$	1			4950	
П2		$ПГ4-2А,5^{б}-Т-6А-1$	$ПГ4-2А,0^{б}-Т-7А-1$	$ПГ4-3А,5^{б}-Т-10А-1$	1			4950	
П3		$ПГ-2А,5^{а}-Т-6А$	$ПГ-2А,0^{а}-Т-7А$	$ПГ-3А,5^{а}-Т-10А$	1			3850	
П4		$ПГ-2А,5^{б}-Т-6А$	$ПГ-2А,0^{б}-Т-7А$	$ПГ-3А,5^{б}-Т-10А$	2			3950	
П5		$ПГ-2А,5^{в}-Т-6А$	$ПГ-2А,0^{в}-Т-7А$	$ПГ-3А,5^{в}-Т-10А$	2			3850	
П6		$ПГ4-2А,5^{г}-Т-6А$	$ПГ4-2А,0^{г}-Т-7А$	$ПГ4-3А,5^{г}-Т-10А$	2			4750	
П7	1.465-10 вып.1 ГОСТ 22.701-77	$ПГ4-2А,5^{д}-Т-6А$	$ПГ4-2А,0^{д}-Т-7А$	$ПГ4-3А,5^{д}-Т-10А$	2			4450	
П8		$ПГ10-2А,5^{а}-Т-6А$	$ПГ10-2А,0^{а}-Т-7А$	$ПГ10-3А,5^{а}-Т-10А$	1			4350	
СБ4А-1	1.494-24 в.1	Стакан СБ4А-1			5			270	
СБ7А-3	1.494-24 в.1	Стакан СБ7А-3			2			130	
СБ10А-1	1.494-24 в.1	Стакан СБ10А-1			1			100	
Б1	ТП 903-2-18 Ал.1.4 КЖИ-Б39-4А,5-1, Б39-5А,5-1, Б39-4А,5-2, Б39-5А,5-2	Балка $Б39-4А,5-1$		Балка $Б39-5А,5-1$		2		2750	
Б2		Балка $Б39-4А,5-2$		$Б39-5А,5-2$		3		2750	
		Снеговые районы I, II, III, IV							
		Ветровые районы I, II	III	IV					
К1	ТП 903-2-18 Ал.1.4 - КЖИ - К36-2а, К36-3а, К36-4а	К36-2а	К36-3а	К36-4а			3	1000	
К2	- КЖИ - К36-2б, К36-3б, К36-4б	К36-2б	К36-3б	К36-4б			1	1000	
К3	- КЖИ - К36-2в, К36-3в, К36-4в	К36-2в	К36-3в	К36-4в			2	1000	
К4	- КЖИ - К36-2г, К36-3г, К36-4г	К36-2г	К36-3г	К36-4г			2	1000	
К5	- КЖИ - К36-2д, К36-3д, К36-4д	К36-2д	К36-3д	К36-4д			1	1000	
К6	- КЖИ - К36-2е, К36-3е, К36-4е	К36-2е	К36-3е	К36-4е			1	1000	
К7	- КЖИ - КФ3-1а	КФ3-1а	КФ3-1а				2	980	
ф0т1	903-2-18 - КЖ-9	Монолитный фунд. ф0т1			1				
	ГОСТ 8239-72	I24; R=150				2		8	
	ГОСТ 103-76	Сталь листов. -150х6 R=500				2		4	
	ГОСТ 19903-74*	Сталь листов. -200х20 R=700					2	22	

Привязан:

Инв. №

ГИП	Дымов		
Нач.отд.	Рабкин		
Н.контр.	Андреев		
Гл.конст.	Андреев		
Рук.гр.	Шульгина		
Инж.	Шафирова		
Пров.	Шульгина		

ТП 903-2-18 КЖ

Установка мазутоснабжения Q=3,25 и 6,5 т/ч с резервуарами 2х100; 2х250(200); 2х500(400) м³

Мазутоносная	Стадия	Лист	Листов
	Р	11	

Схемы расположения колонн, балок и плит покрытия. (Каркасный)

ЛАТГИПРОПРОМ

Альбом 1.2

Типовой проект 903-2-18

Согласовано:

Отд. 08 Крегерс

Взам. инв. №

Подпись и дата

Инв. № подл.

Типовой проект 903-2-18 Альбом 1.2

Схема расположения стоек фахверка

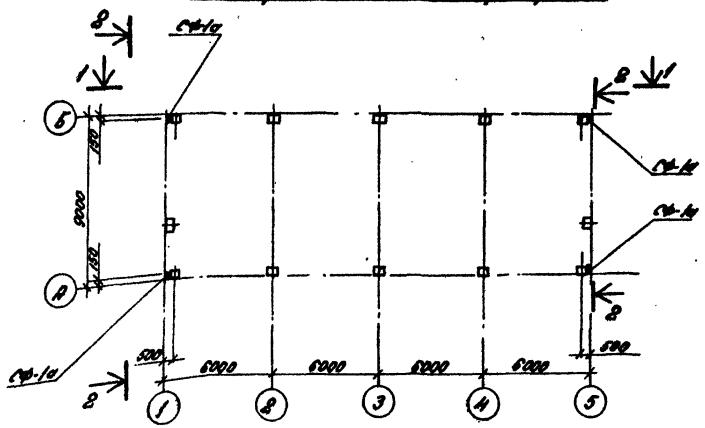

Схема расположения молниеприемника на кровле

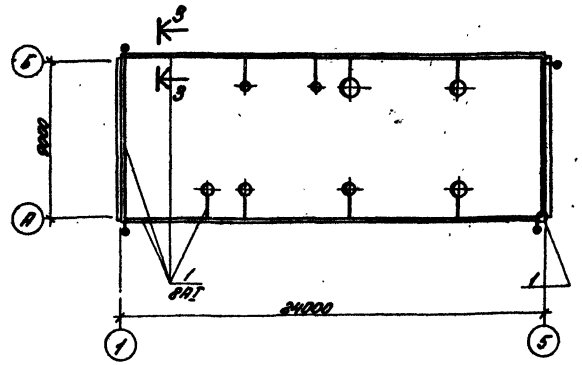

Спецификация элементов к схеме расположения стоек фахверка.

Марка поз.	Обозначение	Наименование	Кол.	Масса ед.кг	Примечание
СФ-1а	ТП 903-2-18 вып.1.4	Стойка фахверковая СФ-1а	4	282,4	
НУ-1	1.439-2	Насадка НУ-1	2	18,1	
НУ-2	1.439-2	Насадка НУ-2	2	29,6	
НФ-4	1.439-2	Насадка НФ-4	2	35,8	
Т-13	1.439-2	Элемент крепления Т-13	16	2,0	
ТК	1.439-2	Опорный стоик ТК-2	8	17,5	
РК	1.439-2	Опорный стоик РК-2	8	14,7	

Спецификация металла для молниеотвода

Марка поз.	Обозначение	Наименование	Кол.	Масса ед.кг	Примечание
1	ГОСТ 5781-75	8А.Г Р=100 000	—	39,5	39,5 кг
2	ГОСТ 103-76	-36×6 Р=120	8	0,17	1,36 кг
М12	ГОСТ 5915-70*	Болт М12 Р=35	8	0,05	0,4 кг
		Всего:			38,16 кг

1. Узлы крепления фахверковых стоек к фундаментам приняты по серии 2.432-1 вып. 1.
2. Узлы крепления опорных консолей см. серию 2.432-1 вып. 1 листы 10, 11.
3. Сварку на монтаже вести электродами Э-42А. Высоту шва принимать не более наименьшей толщины свариваемых элементов.
4. Стальные соединительные элементы и опорные консоли цинкуются слоем толщиной 150 мкм в соответствии с указаниями СНиП II-28-73*. Остальные элементы покрываются 2-мя слоями эмали ПФ-115 по грунту ГФ-020 общей толщиной 55 мкм.
5. Монтажные соединения после сварки и места с нарушениями цинкового покрытия защищаются протекторным грунтом по тщательно очищенной и подготовленной поверхности.
   Нецинкованные соединения защищаются лакокрасочным покрытием по пункту 4.
6. Молниеприемную сетку на кровле уложить в цементном растворе заделки стыков плит покрытия.

1-1

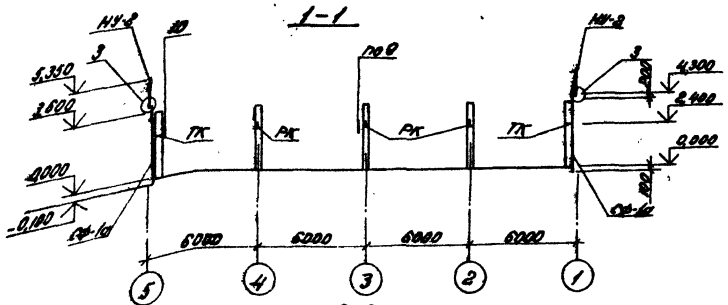

3-3

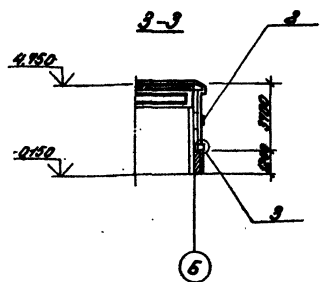

2-2

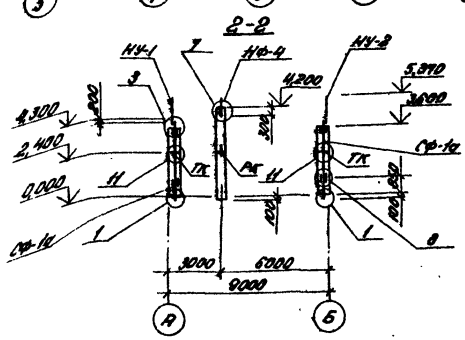

3

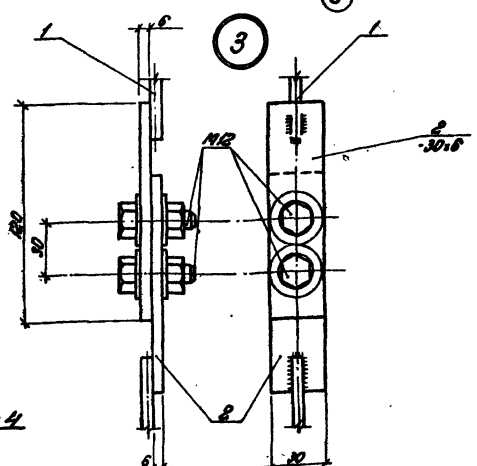

1

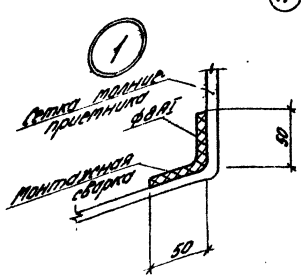

2

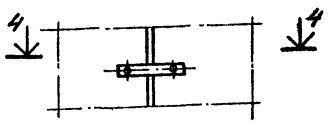

4-4

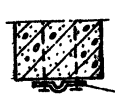

Клятмер закрепить в горизонтальных швах, шаг 1000 мм

Привязан:

Инв. №

ГИП	Листов			ТП 903-2-18			К.№
Нач.отд.	Рабина			Установка мазутонасосная Q=305 и 6,5 м³/ч с рез. зерноотделителем Q=100; Q=250(200); Q=500 (400) м³			
Н.контр.	Мефедовский			Мазутонасосная	Стадия	Лист	Листов
Гл.конст.	Ситникова				Р	12	
Рук.гр.	Шульгина			Схемы расположения стоек фахверка, насадок и опорных стоек. Каркасный вариант	ЛАТГИПРОПРОМ		
Инж.	Шефер						
Пров.	Литвинова						

Согласовано.
Отд. 3 Винтанник

Подп. Подпись и дата Взам. инв. №

Типовой проект 903-2-18 Альбом 1.2

Схема расположения плит покрытия

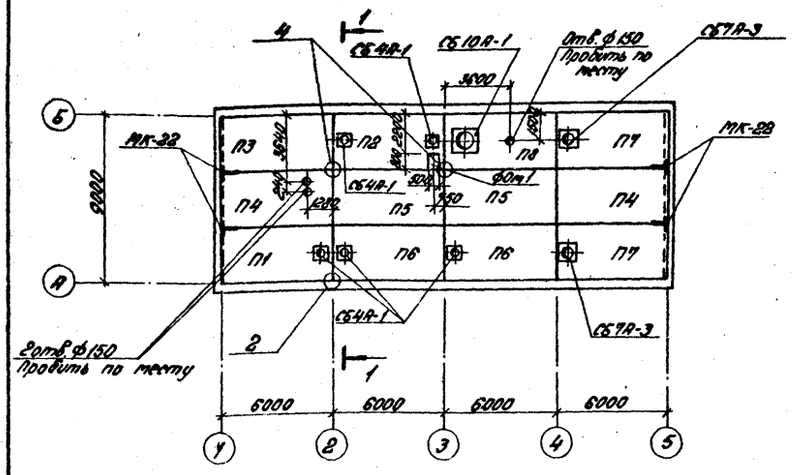

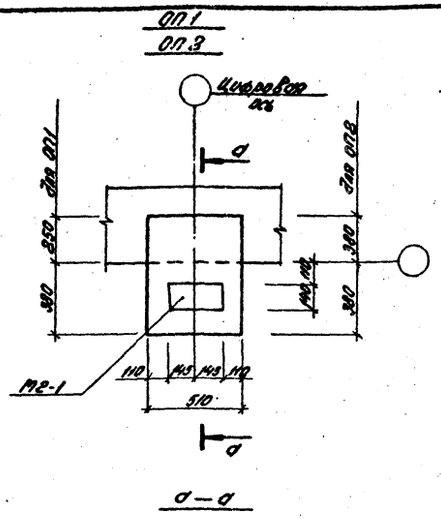

Схема расположения балок покрытия

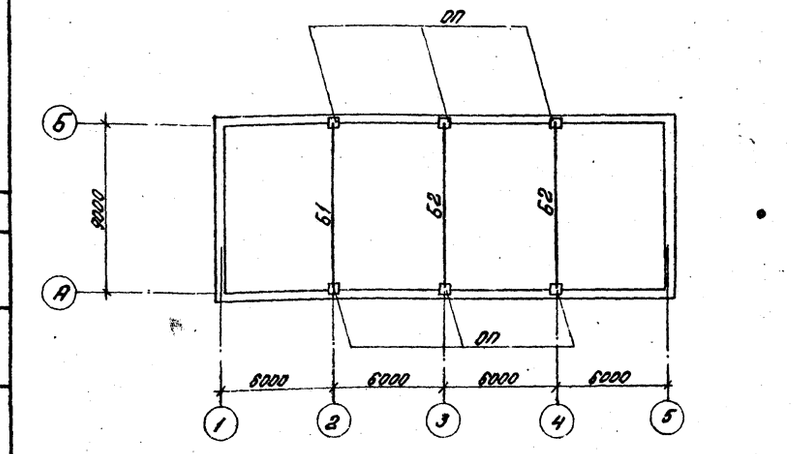

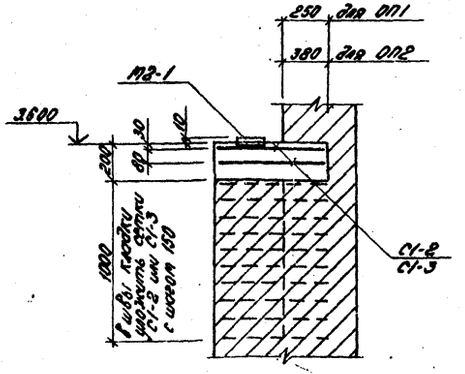

Спецификация к схемам расположения плит и балок покрытия

Марка	Обозначение	Наименование			Кол. по серии 1	Кол. по серии 2	Масса кг	Примеч.
		Снеговые районы						
		I, II	III	IV				
П1	1.465-10 в.1 ГОСТ 22701.2-77	Плита ПП4-2Аг-IV^а-Т-6А	Плита ПП4-2Аг-IV^а-Т-7А	Плита ПП4-3Аг-IV^а-Т-10А	1		4750	
П2	ТП 903-2-18Ал.1.4 КЖУ-ПП4-2Аг-IV^а-Т-6А 1.ПП4-2Аг-IV^а-Т-7А-1 ПП4-2Аг-IV^а-Т-10А-1	ПП4-2Аг-IV^а-Т-6А-1	ПП4-2Аг-IV^а-Т-7А-1	ПП4-3Аг-IV^а-Т-10А-1	1		4750	
П3	1.465-10 в.1 ГОСТ 22701.1-77	ПГ-2Аг-IV^а-Т-6А	ПГ-2Аг-IV^а-Т-7А	ПГ-3Аг-IV^а-Т-10А	1		3850	
П4		ПГ-2Аг-IV^а-Т-6А	ПГ-2Аг-IV^а-Т-7А	ПГ-3Аг-IV^а-Т-10А	2		3850	
П5		ПГ-2Аг-IV^а-Т-6А	ПГ-2Аг-IV^а-Т-7А	ПГ-3Аг-IV^а-Т-10А	2		3850	
П6	1.465-10 в.1 ГОСТ 22701.2-77	ПП4-2Аг-IV^а-Т-6А	ПП4-2Аг-IV^а-Т-7А	ПП4-3Аг-IV^а-Т-10А	2		4750	
П7		ПП7-2Аг-IV^а-Т-6А	ПП7-2Аг-IV^а-Т-7А	ПП7-3Аг-IV^а-Т-10А	2		4450	
П8		ПП10-2Аг-IV^а-Т-6А	ПП10-2Аг-IV^а-Т-7А	ПП10-3Аг-IV^а-Т-10А	1		4350	
СБ4А-1	1.494-24 в.1	Стакан СБ4А-1			5		270	
СБ7А-3	1.494-24 в.1	Стакан СБ7А-3			2		130	
СБ10А-1	1.494-24 в.1	Стакан СБ10А-1			1		100	
Б1	ТП 903-2-18 Ал.1.4 КЖУ-Б39-4Аг-V-1	Балка Б39-4Аг-V-1		Балка Б39-5Аг-V-1		1		
Б2	Б39-4Аг-V-2 Б39-5Аг-V-2	Балка Б39-4Аг-V-2		Балка Б39-5Аг-V-2		2		
		Расчетная t° наружного воздуха						
		-20°	-30°	-40°				
ФОт-1	КЖ-9	Фундамент ФОт-1			1			
ОП	КЖ-13	Опорн подушка ОП1	Опорная подушка ОП2			6		
	ТП 903-2-18 Ал.1.4 КЖУ-С1-2, С1-3	Сетка С1-2	Сетка С1-3			60		
	2.430-3	Соединит. элемент МК-22			4			
	2.460-14 в.0	Соединит. элемент МС1			40			

1. Отверстия ф150 в плитах покрытия пробивать по тесту предварительно рассверлив по контуру без нарушения арматуры плиты.
2. Все узлы, кроме оговоренных, приняты по серии 2.460-2 в.2.
3. Детали заполнения продольных и поперечных стыков между комплексными плитами и примыкания к парапетам ст. лист 83 серии 1.465-10 в.1.
4. Выборку арматуры на ОП1 и ОП2 ст. лист КЖ-9.

1—1

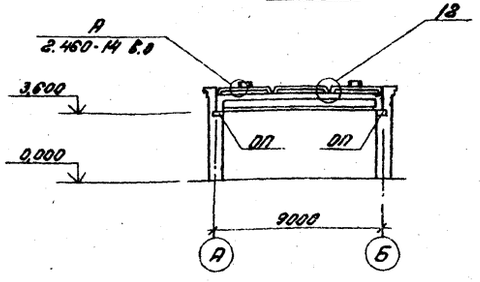

Поз.	Обозначение	Наименование	Кол. на 1 исп.			Примечан.
		Сборочные единицы и детали				
	ТП 903-2-18 Ал.1.4 КЖУ-С1-2, С1-3	Сетка С1-2	2			шт.
		Сетка С1-3		2		шт.
	1.423-3 в.2	Закладн. изделие М2-1	1	1		шт.
		Материалы				
		Бетон М300	0,06	0,08		$м^3$
Марка			ОП1	ОП2		

Привязан:

Инв. №

ТП 903-2-18			КЖ	
Установка мазутонасосная 2×25 и 6,5 м³ в резервуарах 2×100; 2×250(200); 2×500(400) м³				
ГИП	Дитон		Мазутонасосная	Стадия: Р; Лист: 13; Листов:
Нач. отд.	Рабко			
Н. контр.	Любимцев		Схемы расположения плит покрытия, балок (Вариант с кирпичными стенками)	ЛАТГИПРОПРОМ
Гл. конст.	Любимцев			
Рук. гр.	Цильчик			
Ст. инж.	Рабко			
Пров.	Литвинова			

Согласовано:
Отд. ОВ Гладкая

Инв. № подл. | Подпись и дата | Взам. инв. №

Альбом 1.2

Типовой проект 903-2-18

Схемы расположения стеновых панелей

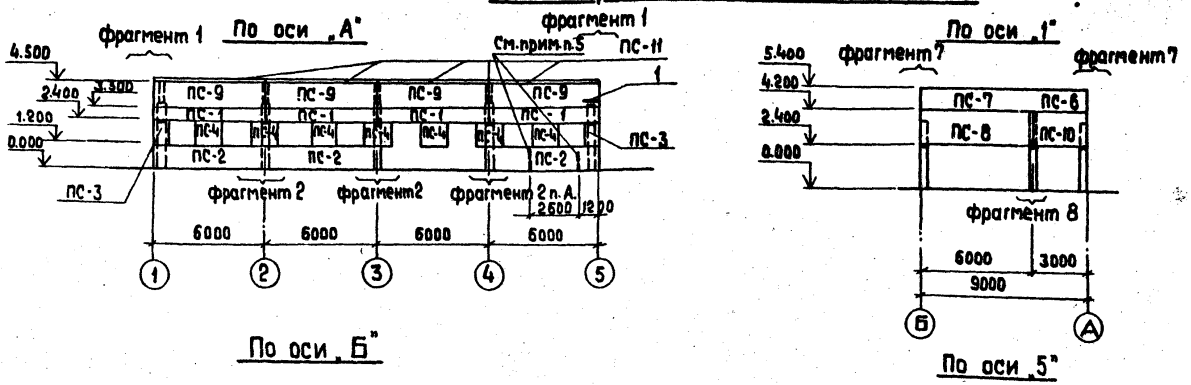

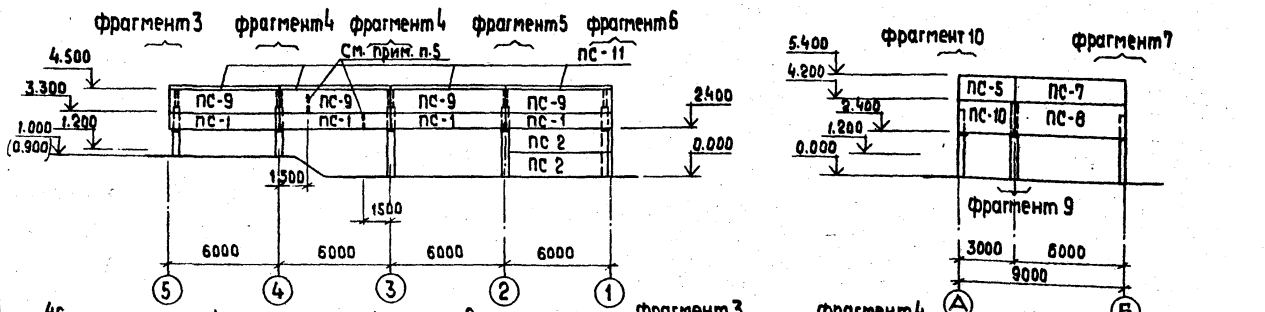

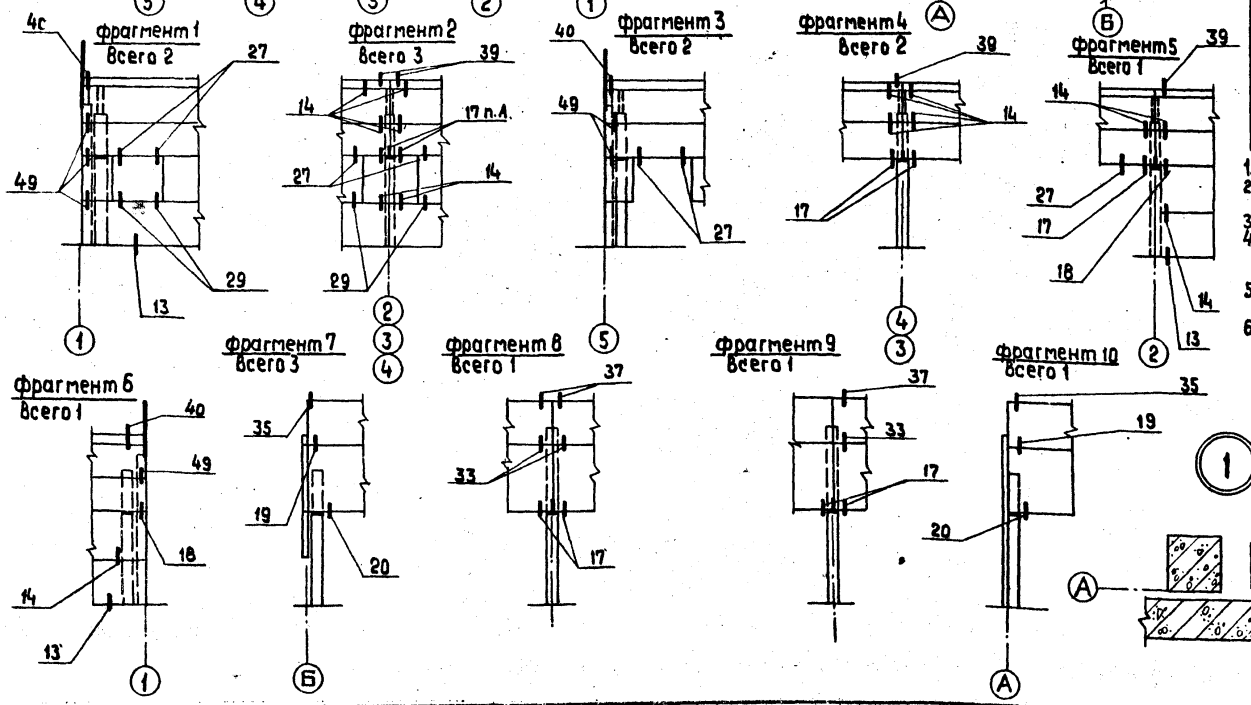

Спецификация элементов к схемам расположения стеновых панелей

Марка, поз.	Обозначение	Наименование	Кол. по схеме „А"	„Б"	„1"	„5"	Всего	Масса ед., кг	Примечание
		Панели наружных стен							
ПС-1	1.432-14, вып. 0, вып 1	ПС 600.9.20-П-2	4	4			8	1800	
ПС-2	1.432-14, вып. 0, вып. 1	ПС 600.12.20-П-3	3				5	1800	
ПС-3	1.432-14, вып. 0, вып. 1	ПС 70.12.20-П	2				2	200	
ПС-4	1.432-14, вып. 0, вып. 1	ПС 145.12.20-П	7				7	400	
ПС-5	1.432-14, вып. 0, вып. 1	ПС 295.12.20-П				1	1	900	
ПС-6	1.432-14, вып. 0, вып. 1	ПС 295.12.20-П-2			1		1	900	
ПС-7	1.432-14, вып. 0, вып. 1	ПС 600.12.20-П-7			1	1	2	1800	
ПС-8	1.432-14, вып. 0, вып. 1	ПС 600.12.20-П-2			1	1	2	1800	
ПС-9	1.432-14, вып. 0, вып. 1	ПС 600.12.20-П-4	4	4			8	800	
ПС-10	1.432-14, вып. 0, вып. 1	ПС 295.18.20-П-2			1	1	2	1400	
ПС-11	1.432-14, вып. 0, вып. 1	ПКБ.65-П	4	4			8	1200	
	ГОСТ 103-76	Сталь полосов. - 100×6	2.76	2.22			4.98		п.м
С1-1	ТП 903-2-18 Ал.1.4 -КЖИ-С1-1	Сетка С 1-1					12		
		Соединительные элементы							
Т1	1.439-2	Т1	18	13	4	4	36	0.5	
Т5	1.439-2	Т5	6	9	2	2	17	0.6	
Т8	1.439-2	Т8			10	7	17	0.5	Цинковать
Т18	1.439-2	Т18	6	3			9	1.3	Цинковать
Т19	1.439-2	Т19	2	2			4	0.4	Цинковать
Т20	1.439-2	Т20	2	2			4	0.7	Цинковать
Т21	1.439-2	Т21	18	4			22	0.4	
Т26	1.439-2	Т26	5	3			8	0.4	
	ГОСТ 8509-72*	Сталь угловая равнополочная L75×5	1.4	2.1			3.6		м

1. Узлы крепления стеновых панелей, кроме оговоренных, замаркированы по серии 2.432-1 в1
2. Швы между панелями заполняются цементным раствором и упругими прокладками с герметизирующей мастикой УМС-50, согласно детали на листе 53 серии 2.432-1, вып. 1.
3. Панели приняты из бетона на пористых заполнителях с γ = 1000 кг/м³.
4. Оговоренные соединительные элементы и опорные консоли цинкуются слоем 150 мкм в соответствии СНиП II.28-73*. Остальные элементы покрываются 2-мя слоями эмали ПФ-115 по грунту ГФ-020 общей толщиной 55 мкм.
5. При монтаже панелей в швы заложить элементы для крепления трубопроводов по листу КЖ-9, сеч. 6-6.
6. Заполнение угла кирпичной кладкой вести одновременно с монтажом, в швы панелей заложить сетку С 1-1.

Привязан

Инв. №

Гл. инж. пр.	Думан		
Нач. отд.	Рябуха		
Н. контр.	Андриевская		
Гл. констр.	Андриевская		
Рук. гр.	Шульгина		
Инж.	Шафирова		
Пров.	Литвинова		

ТП 903-2-18 КЖ

Установка мазутоснабжения Q=3.25 и 6.5 м³/ч с резервуарами 2×100; 2×250 (200); 2×500 (400) м³

Мазутонасосная

Стадия	Лист	Листов
Р	14	

Схемы расположения стеновых панелей. Фрагменты (каркасный вариант)

ЛАТГИПРОПРОМ

Инв. № подл. | Подпись и дата | Взам. инв. №

Типовой проект 903-2-18 Альбом 1.2

ПРм 1. Опалубка

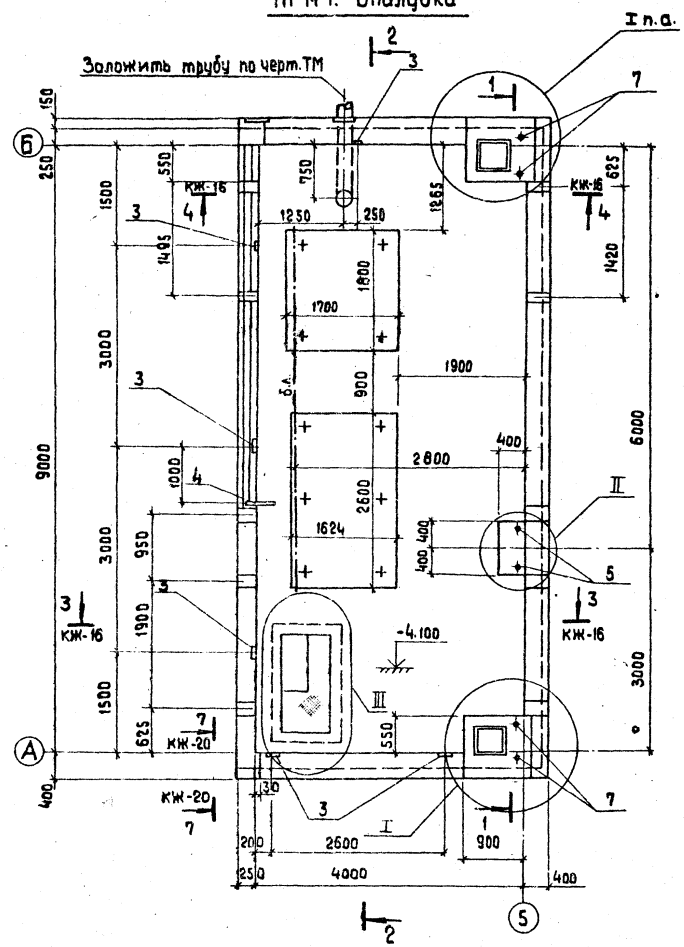

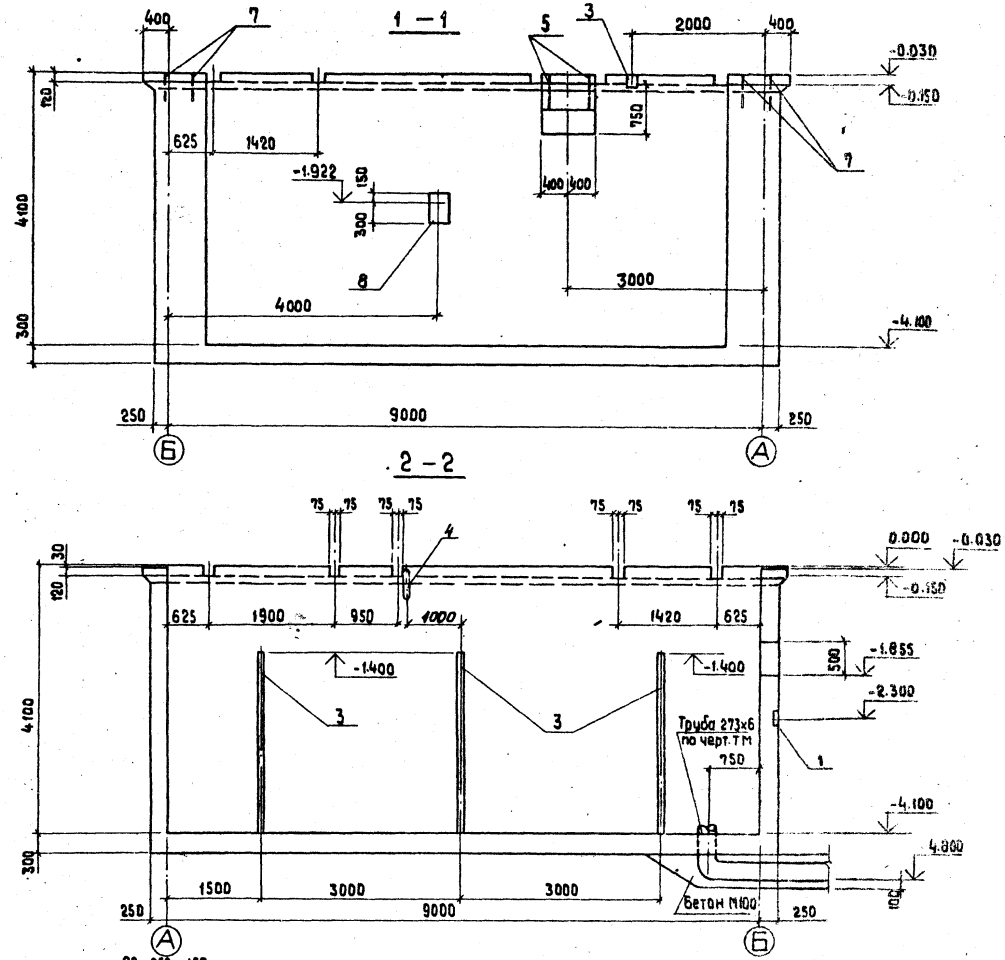

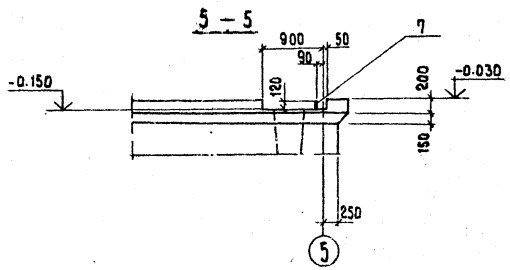

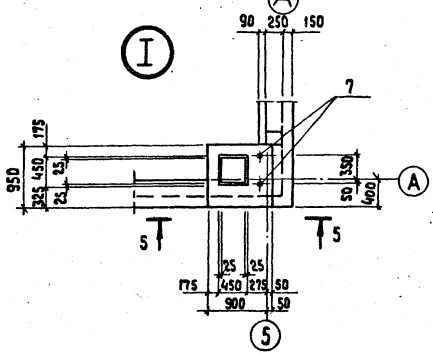

Согласовано
Отв. ТМ Якушин

Инв. № подл. | Подпись и дата | Взам. инв. №

Привязан

Инв. №

Гл. инж. пр.	Думан		ТП 903-2-18		КЖ
Нач. отд.	Рябуха		Установка мазутоснабжения Б=3,25 и 6,5 м³/ч резервуарами 2×100; 2×250 (200); 2×500 (400) м³		
Н. контр.	Андриевская		Мазутонасосная	Стадия	Лист	Листов
Гл. констр.	Андриевская			Р	15	
Рук. гр.	Шульгина		Монолитный приямок ПРм1. Опалубка. (Каркасный вариант)	ЛАТГИПРОПРОМ		
Инж.	Шафирова					
Пров.	Литвинова					

Альбом 1.2

Типовой проект 903-2-18

3 – 3

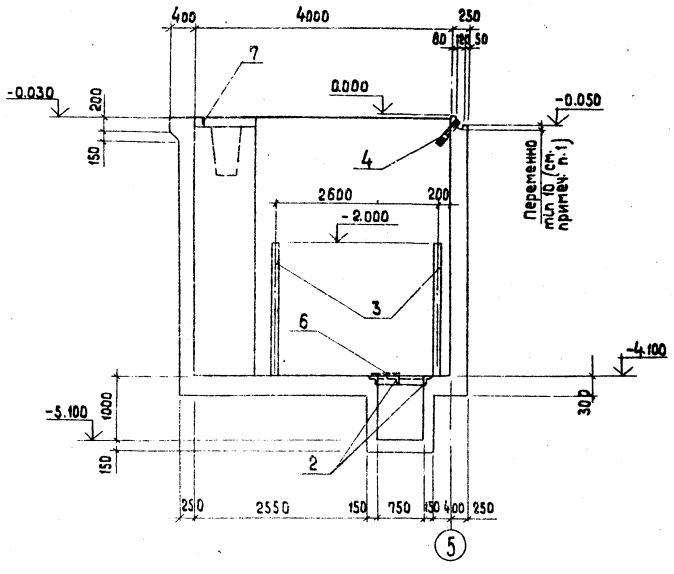

4 – 4

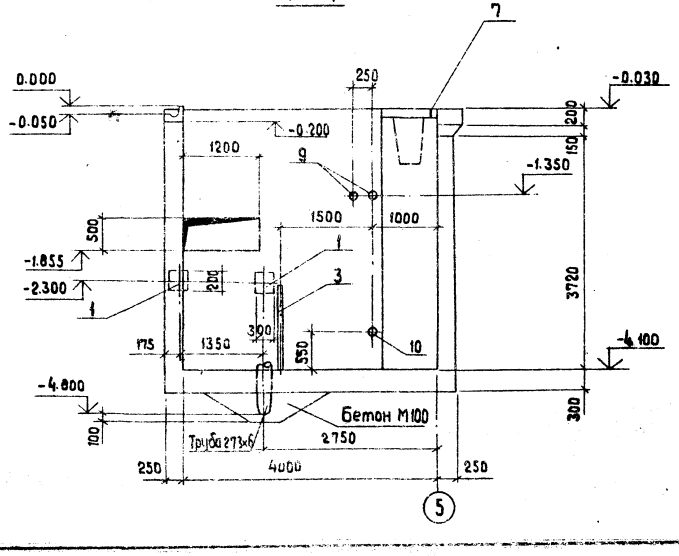

6 – 6

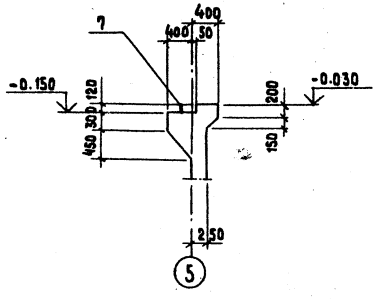

II

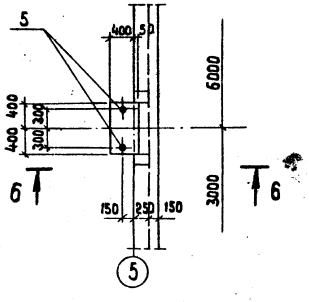

III повернуто

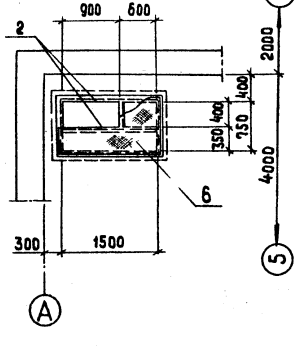

Формат	Зона	Поз.	Обозначение	Наименование	Кол.	Примечание
				ПРм 1		
				Сборочные единицы и детали		
		1	1.400 - 6/76	Закладное изделие МН1-29	2	
		2	903-2-18 ал.14-КЖИ-МН2	Закладное изделие МН2	1	
		3	903-2-18 ал.14-КЖИ-МН1	Закладное изделие МН1	14	м
		4	ГОСТ 8732-70 *	Труба ф76 ℓ=700	1	
		5	903-2-18 ал.14-КЖИ-МН4	Закладное изделие МН4	2	
		6	ГОСТ 8568-77 *	Сталь рифленая б=5	0.77	м²
		7	903-2-18 ал.14-КЖИ-МН3	Закладное изделие МН3	4	
		8	1.400-6/76, в.1	Закладное изделие МО-9-3	11.0	м
		9	903-2-18 ал.14-КЖИ-МН7	Закладное изделие МН7	2	
		10	903-2-18 ал.14-КЖИ-МН6	Закладное изделие МН6	1	
			903-2-18 КЖ-18	Арматурные изделия		
				Материалы :		
			ГОСТ 7473-76	Бетон М 250	30.2	м³

1. Желоб в стене выполнить с уклоном i = 0.01 в сторону поз. 4
2. Отверстия под болты для установки технологических блоков под оборудование глубиной 10 d сверлить по месту по рамам блоков. Болты устанавливать на эпоксидном клее

Привязан

Инв. №

Гл. инж. пр.	Думан		
Нач. отд.	Рябуха		
Н. контр.	Андриевская		
Гл. констр.	Алексиевская		
Рук. гр.	Шульгина		
Инж.	Шафирова		
Пров.	Литвинова		

ТП 903-2-18 КЖ

Установка мазутоснабжения Q=3.25 т/ч, 6.5 т/ч с резервуарами 2х100, 2х250 (200), 2х500 (400) м³

Мазутонасосная

Стадия	Лист	Листов
Р	16	

Монолитный приямок ПРм1. Опалубка. Узлы и разрезы. (Каркасный вариант).

ЛАТГИПРОПРОМ

Инв. № подл. | Подпись и дата | Взам. инв. №

Типовой проект 903-2-18 Альбом 1.2

ПР м 1. Армирование

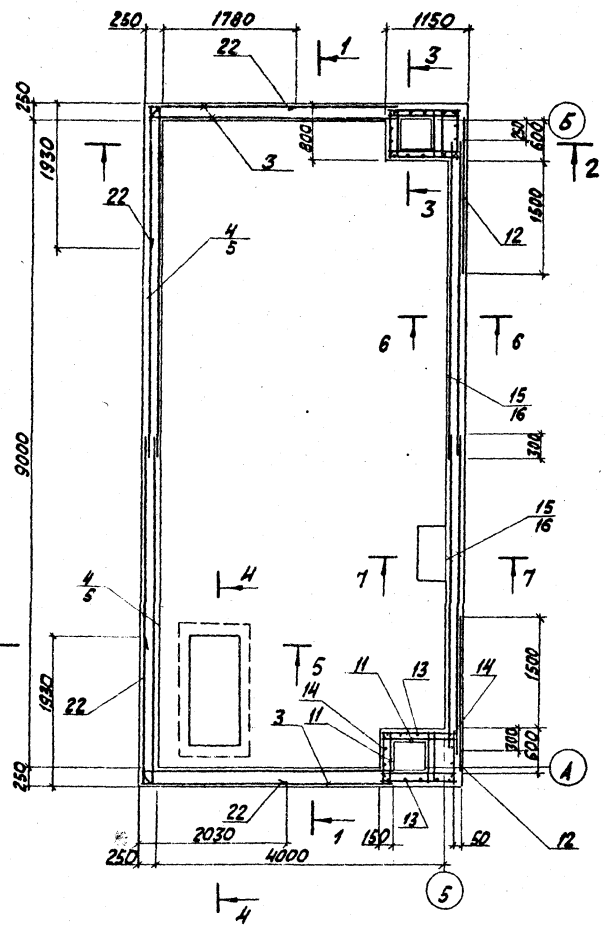

1 - 1

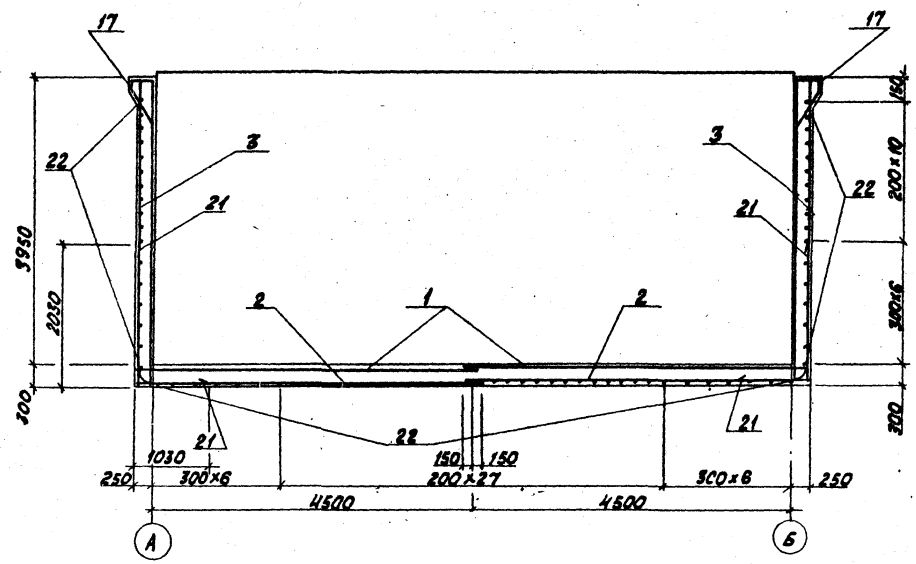

3 - 3

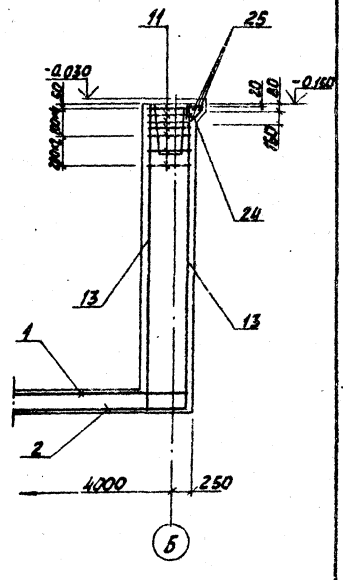

2 - 2

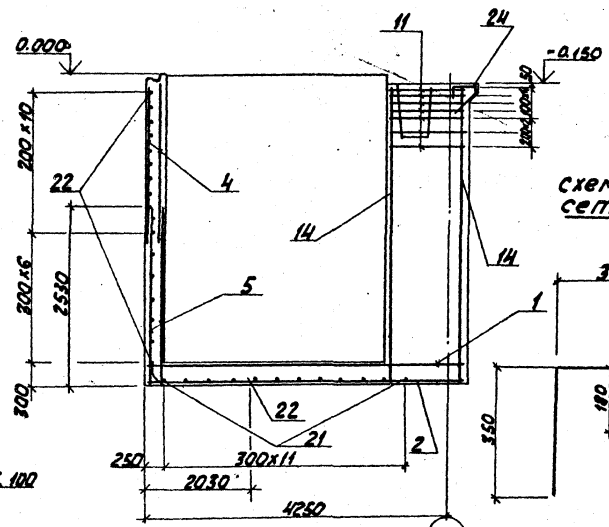

5 - 5

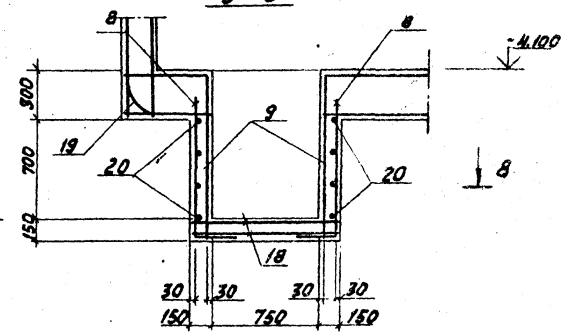

4 - 4

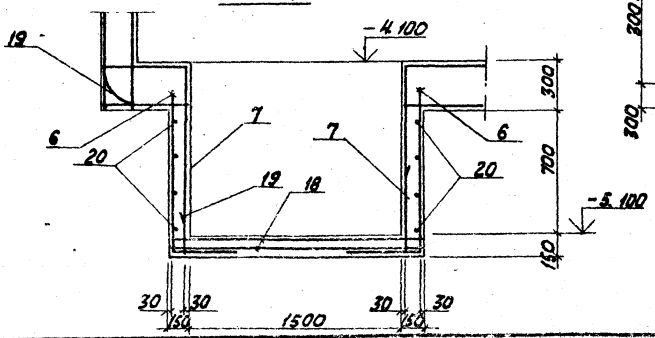

схема сгиба сетки поз. 17

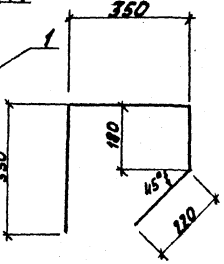

1. Спецификация и выборка стали приведены на листе КЖ-18.

Гл.инж.пр.	Думан		
Нач.отд.	Рябуха		
Н.контр.	Андриевская		
Гл.констр.	Андриевская		
Рук.гр.	Шульгина		
Инж.	Шафирова		
Пров.	Шульгина		

Привязан

Инв. №

ТП 903-2-18 КЖ

Установка мазутоснабжения Q=3,25 и 6,5 м³/час с резервуарами 2×100; 2×250 (200) и 2×500 (400) м³

Мазутонасосная

Стадия Р | Лист 17 | Листов

Монолитный прямоугольный приямок ПРм1. Армирование. (Каркасный вариант без грунтовых вод)

ЛАТГИПРОПРОМ

Инв.№ подл. | Подп. и дата | Взам.инв.№

Типовой проект 903-2-18 Альбом 1.2

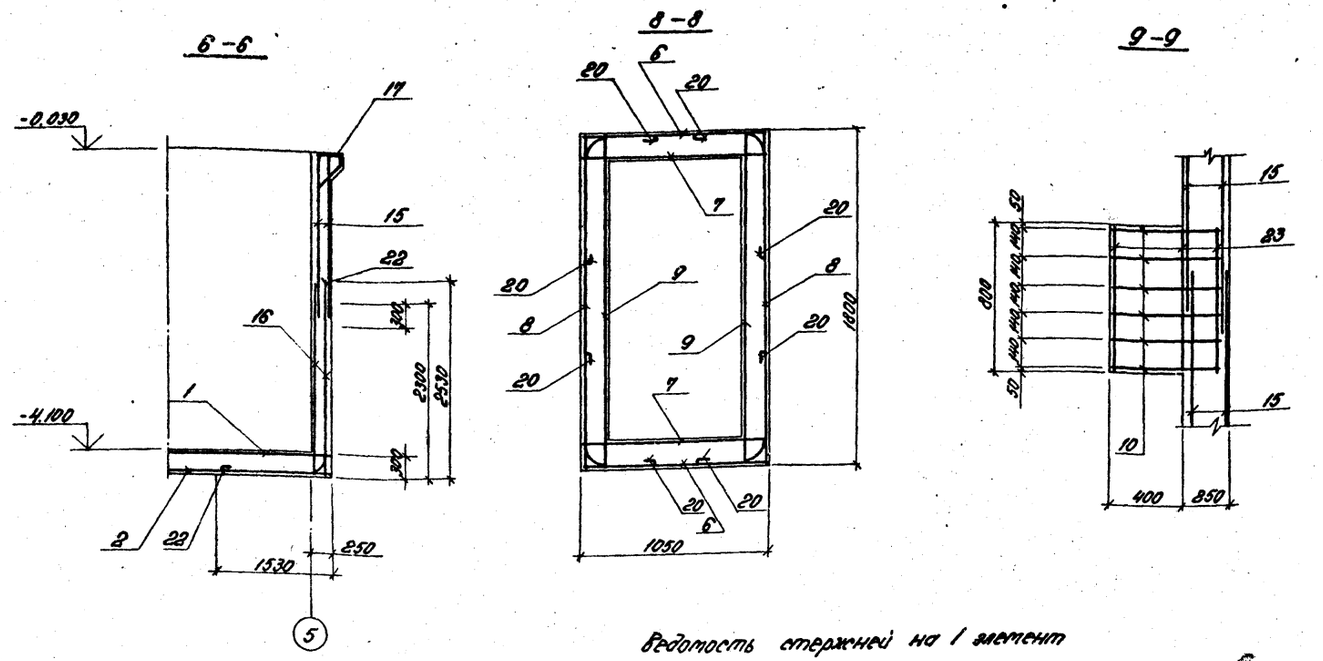

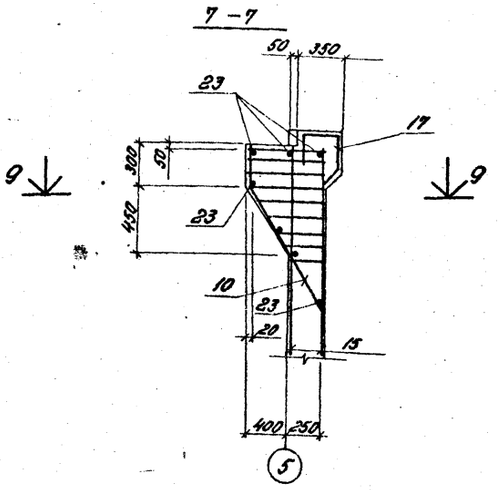

Ведомость стержней на 1 элемент

Марка эл-та	Поз.	Эскиз	⌀ мм	Р мм	Кол. шт.
ПРм 1					
	19	2500; R=105; 420	16АIII	2920	8
	20	300; R=105; 300	8АI	920	16
	21	1000; R=105; 2000	14АIII	3000	26
	22	1500; 2500	16АIII	4000	114
	23	780	8АI	780	7
	24	200; 300; 60; 250	12АIII	790	22
	25	1000	6АI	1000	16

Формат	Зона	Позиция	Обозначение	Наименование	Кол.	Примеч.
				ПРм 1		
				Сборочные единицы и детали		
		1	903-2-18Ал.1.4КЖУ-С1;С2	Сетка арматурн. С1	2	
		2	-КЖУ-С2;С1	С2	2	
		3	-КЖУ-С3	С3	4	
		4	ГОСТ 8478-66	С 200/200/8/8 / 2300×4850	4	
		5	903-2-18Ал.1.4-КЖУ-С4	С4	4	
		6	-КЖУ-С5;С7	С5	2	
		7	-КЖУ-С6;С8	С6	2	
		8	-КЖУ-С5,С7	С7	2	
		9	-КЖУ-С6,С8	С8	2	
		10	-КЖУ-С9	С9	6	
		11	-КЖУ-С10	С10	14	
		12	-КЖУ-С11	С11	2	
		13	-КЖУ-С12	С12	4	
		14	-КЖУ-С13	С13	4	
		15	ГОСТ 8478-66	С 200/200/8/8 / 2300×4300	4	
		16	ГОСТ 8478-66	С 100/250/6/4 / 2300×4300	4	
		17	ГОСТ 8478-66	С 100/250/6/4 / 1100×3060	4	
		18	903-2-18Ал.1.4-КЖУ-С14	С14	2	
		19÷25	903-2-18 КЖ-18	Стержни одиночные		

1. Арматуру днища разрезать и завести в стенки приямка на 250 мм.

Выборка стали на один элемент, кг

Марка эл-та	Арматурные изделия: Арматурная сталь ТУ14-4-639-75, класс В,5I, ⌀ мм 4			Арматурная сталь ГОСТ 5781-75, класс А I, ⌀ мм 6	8		Арматурная сталь ГОСТ 5.1459-72*, класс А III, ⌀ мм 8	10	12	14	16		Итого	Закладные изделия: Профильная сталь 3=6	3=8	Труба 76×4	Труба 108×4	Труба 133×4	Парн. отвод 9=5	L 75×8			Арматурн. сталь ГОСТ 5781-75 АI, ⌀ мм 8	АIII, ⌀ мм 8		Сталь круглая ГОСТ 2590-71, ⌀ мм 20	24		Итого	Всего
ПРм 1	109,6			543,2	928,8	161,9	167,44	327,1	94,22	88,59			3012	65,7		5,0	5,1	3,2	32,6	60,7			1,3	15,4		4,6	16,4		210,3	3225

ГИП	Дитин		ТП 903-2-18 КЖ		
Нач.отд.	Радина		Установка мазутосборника ⌀=325 и 6,5 м³/ч в резервуарах 2×100; 2×250(200); 2×500(400) м³		
Н.контр.	Вифрисенко		Мазутонасосная	Стадия	Лист	Листов
Гл.инж.	Вифрисенко			Р	18	
Рук.гр.	Шульгина		Монолитный приямок ПРм1. Армирование. (Каркасный вариант. Без фундаментов)	ЛАТГИПРОПРОМ		
Инж.	Шестакова					
Пров.	Шульгина					

Привязан:

Инв. №

Типовой проект 903-2-18 Альбом 1.2

ПРм1. Опалубка.

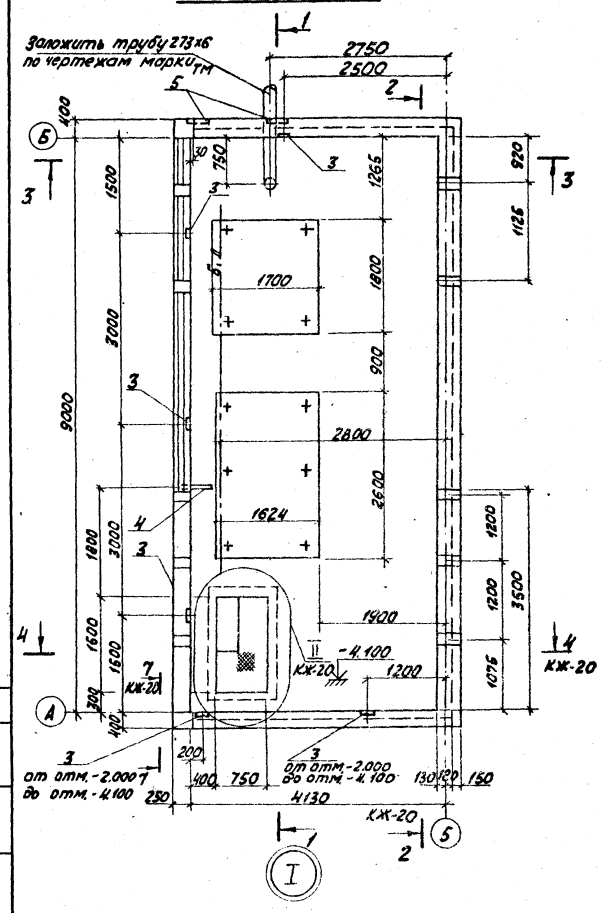

1-1

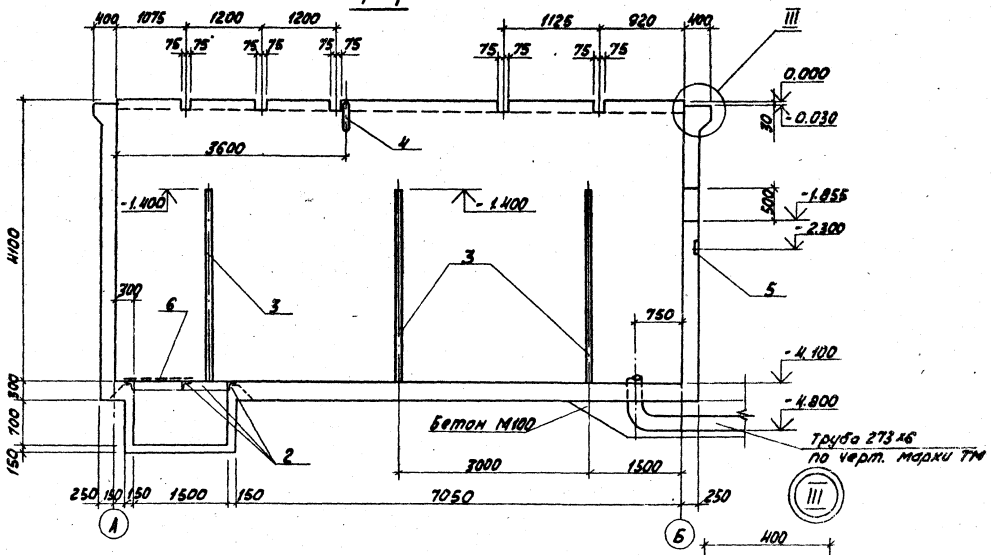

3-3

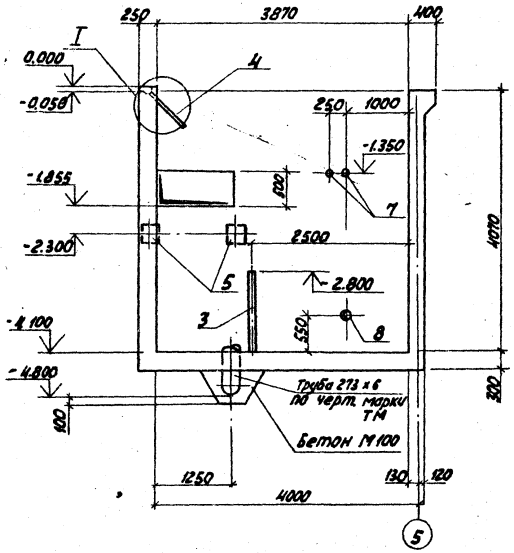

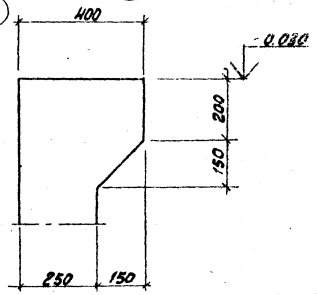

1. Желоб в стене по узлу „I" выполнить с уклоном i=0.01 в сторону поз. 4

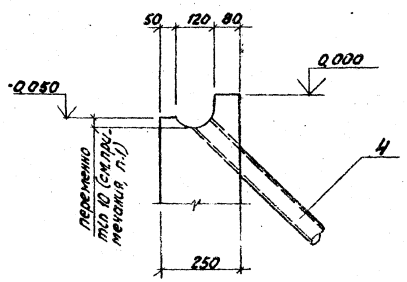

Привязан

Инв. №

				Т.П. 903-2-18		КЖ
				Установка мазутоснабжения 0.225/6 м³ каждый с резервуарами 2х100; 2х250 (200) 2х500 (400) м³		
Гл. инж. пр.	Куман			Мазутонасосная	Стадия	Лист	Листов
Нач. отд.	Рябуха				Р	19	
Н. контр.	Шулягина			Монтажный примак ПРм1. Опалубка (Вариант с кирпичными стенками).	ЛАГГИПРОПРОМ		
Гл. контр.	Авдриевская						
Рук. гр.	Шульгина						
Инж.	Шафирова						
Пров.	Литвинова						

Согласовано: Отд. ТМ, Ивакин

Инв. № подл. | Подп. и дата | Взам. инв. №

Типовой проект 903-2-18 Альбом 1.2

2 - 2

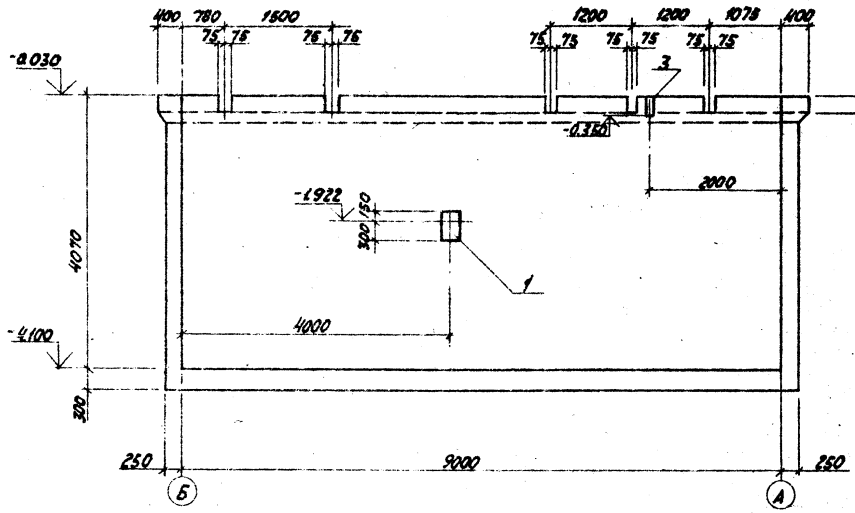

7 - 7

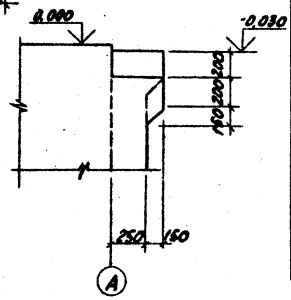

Формат	Зона	Позиц.	Обозначение	Наименование	Кол.	Примеч.
				ПРм1		
				(Вариант с кирпичными стенами)		
				Сборочные единицы и детали.		
		1	1.400-6/76, вып.1	Закладное изд. МО-9-3	1	
		2	903-2-18 ал.1.4-КЖИ-МН2	Закладное изд. МН2	1	
		3	903-2-18 ал.1.4-КЖИ-МН1	Закладное издел. МН1	14	п. м.
		4	ГОСТ 8732-78	Труба ф 76, ℓ=100	1	
		5	1.400 - 6/76	Закладное изделие МН1-29	2	
		6	ГОСТ 8568-77*	Сталь рифлен. Б-5	0,77	м²
		7	903-2-18 ал.1.4-КЖИ-МН7	Закладноеизделие МН7	2	
		8	903-2-18 ал.1.4-КЖИ-МН6	Закладное изделие МН6	1	
				Материалы:		
			ГОСТ 7473-76	Бетон М 200	40,8	м³

Деталь гидроизоляции для варианта с грунтовыми водами

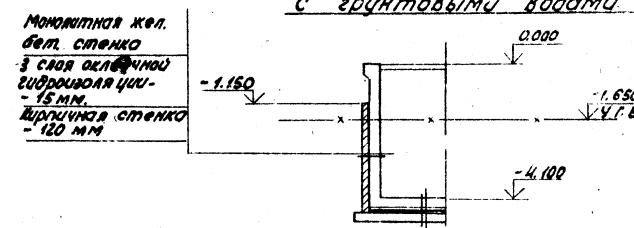

Монолитное жел. бет. днище
Стяжка из цементного раствора - 30 мм
3 слоя оклеечной гидроизоляции - 15 мм
Выравнивающий слой из цементного раствора - 15 мм
Щебеночная подготовка, пропитая битумом до насыщения - 100 мм

1. Выбор типа внешней оклеечной гидроизоляции уточняется при привязке в зависимости от агрессивности грунтовых вод.

(II) повернуто

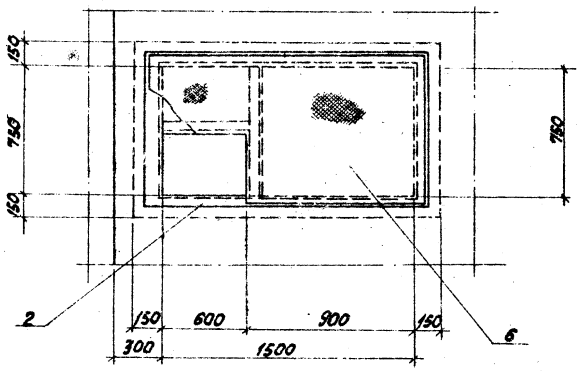

4 - 4

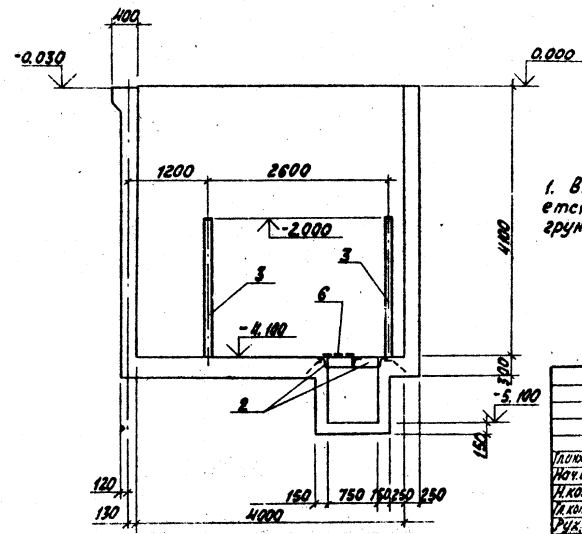

Привязан

Инв. №

Гл.инж.пр.	Думан		ТП 903-2-18		КЖ	
Нач.отд.	Рябуха		Установка мазутоснабжения Q=2,25 и 6,5 т/час с резервуарами 2×100; 2×250 (20,1/2 и 50,1 м³)			
Н.контр.	Шульгина		Мазутонасосная	Стадия	Лист	Листов
Гл.констр.	Абровская			Р	20	
Рук.гр.	Шульгина		Монолитный приямок ПРм1. Обвязка (вариант с кирпичными стенами)	ЛАГИПРОПРОМ		
Стж.	Дмитриева					
Пров.	Шульгина					

Типовой проект 903-2-18 Альбом 1.2

ПРм1 Армирование

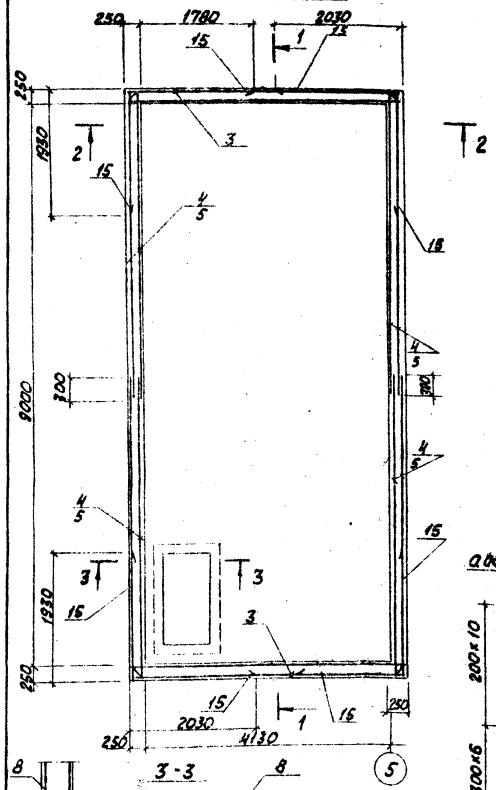

1-1

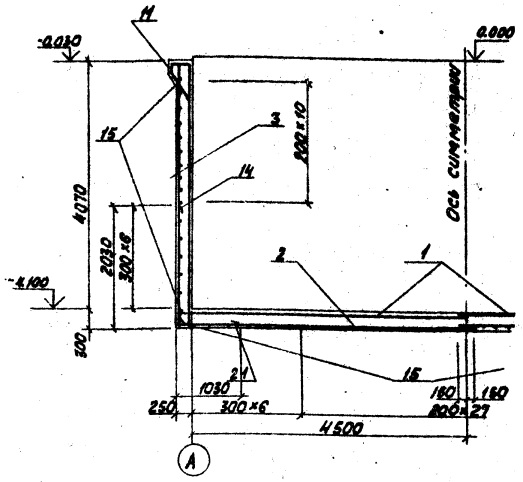

2-2

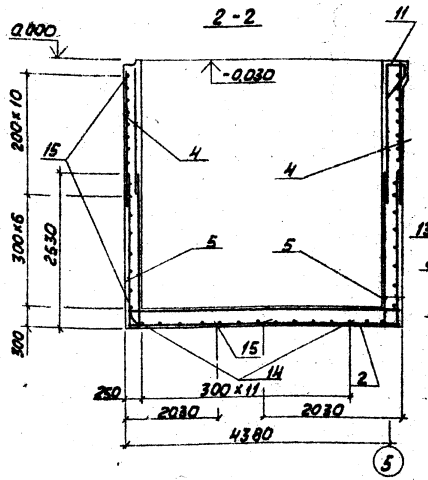

4-4

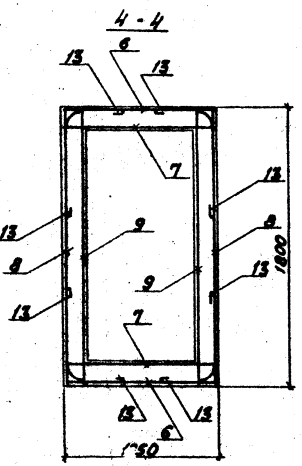

3-3

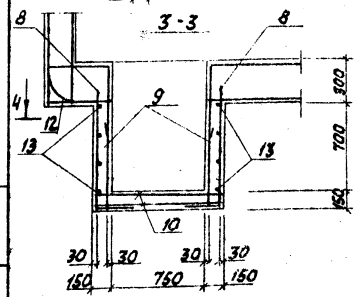

Позиция	Обозначение	Наименование	Кол.	Примеч.
		ПРм1		
	Сборочные единицы и детали.			
1	903-2-18 М.1.4 КЖН-С1;С2	Сетка арматурн. С1	2	
2	-КЖН-С1;С2	С2	2	
3	-КЖН-С3	С3	4	
4	ГОСТ 8478-66	С 200/200/8 ВСт3 / 1120	19,3	п.м.
5	903-2-18М.1.4-КЖН-С4	С4	4	
6	-КЖН-С5;С7	С5	2	
7	-КЖН-С6;С8	С6	2	
8	-КЖН-С5;С7	С7	2	
9	-КЖН-С6;С8	С8	2	
10	-КЖН-С14	С14	2	
11	ГОСТ 8478-66	С 150/250/6 ВСт3 / 1120	6,12	п.м.
12,13	903-2-18 -КЖ-21	Стержни одиночные		

Ведомость стержней на 1 элемент.

Марка эл-та	Поз.	Эскиз	ф мм	ℓ мм	Кол. шт.
ПРм1	12	2500; R=105; 420	16АIII	2920	8
	13	300; R=105; 500	8АI	920	16
	14	1000; R=105; 2000	14АIII	3000	26
	15	1000; 2500	16АIII	4000	114

1. Арматуру днища разрезать и завести в стенки приямка на 250 мм.

Выборка стали на один элемент, кг.

Марка эл-та	Арматурные изделия: Арматурная сталь ТУ 14-1-669-75, Класс Вр-I, ф мм 4	6	Арматурная сталь ГОСТ 6781-75, Класс АI, ф мм 6	8	8	Арматурная сталь ГОСТ 5.1459-72*, Класс А III, ф мм 10	12	14	16	Итого	Закладные изделия: Профильная сталь 3:6	3:8	Труба 76×4	Труба 108×4	Труба 133×4	Труба 159×4,5	L 75×8	Арматурн. сталь ГОСТ 5781-75 АI ф мм 8	АII ф мм 16	Итого	Всего
ПРм1	5,8		43,3	536,5		161,9	167,4	167,9	94,2	756,4	1933,4	66,7		5,0	5,1	3,2	32,6	69,7		1,3	16,4	190,0	2124,1

Гл. инж. проекта	Аиман		
Нач. отд.	Рафуна		
Гл. инж. проекта			
Гл. спец.			
Гл. арх. проекта	Шульгина		
Инж.			
Пров.	Шульгина		

ТП 903-2-18 КЖ

Установка мазутонасосная: 2×25 и 2×63 м³ с резервуарами 2×100; 2×250 / 200; 2×500 / 400 м³

Мазутонасосная

Стадия	Лист	Листов
Р	21	

Монолитный приямок ПРм1. Армирование (вариант с кирпичными стенками, без арм-ных сеток)

ЛАТГИПРОПРОМ

Привязан

Инв. №

Инв. № подл. | Подп. и дата | Взам. инв. №

ПР м 1. Армирование

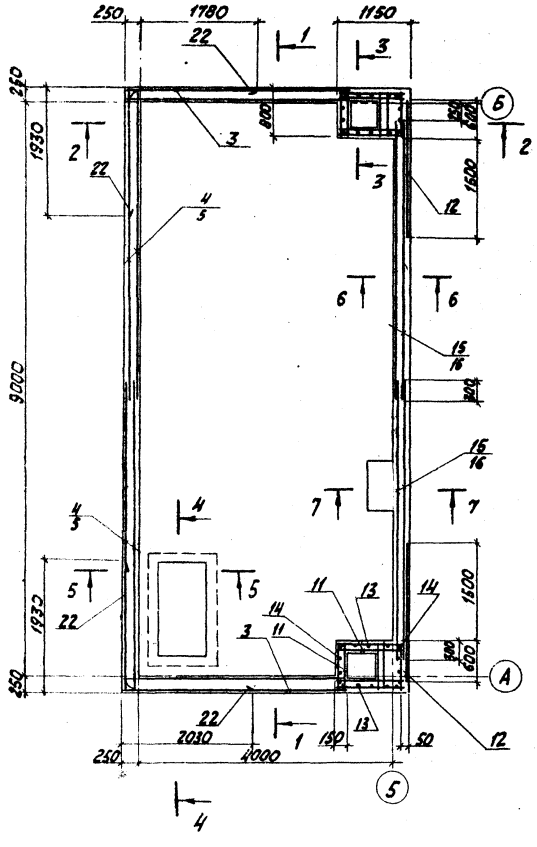

1 - 1

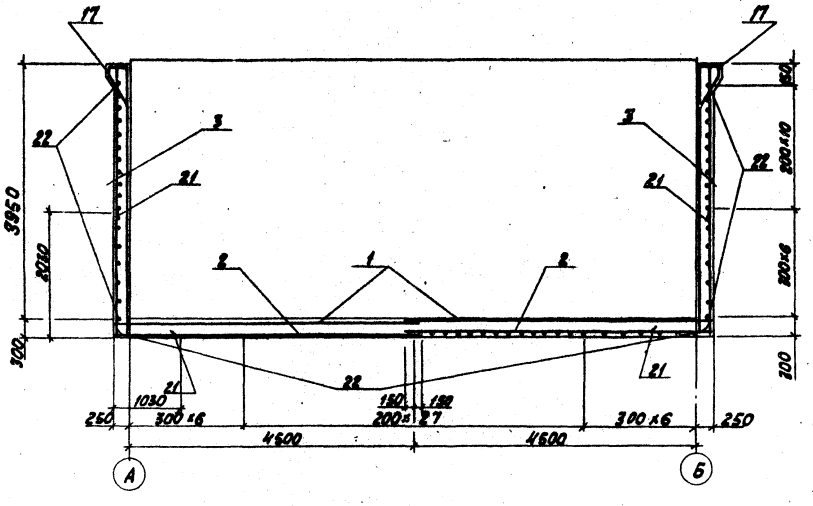

3 - 3

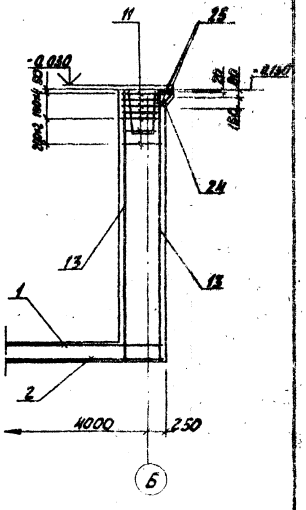

5 - 5

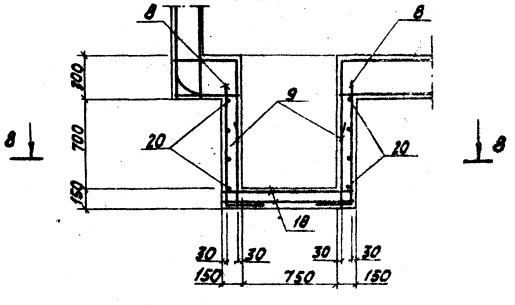

2 - 2

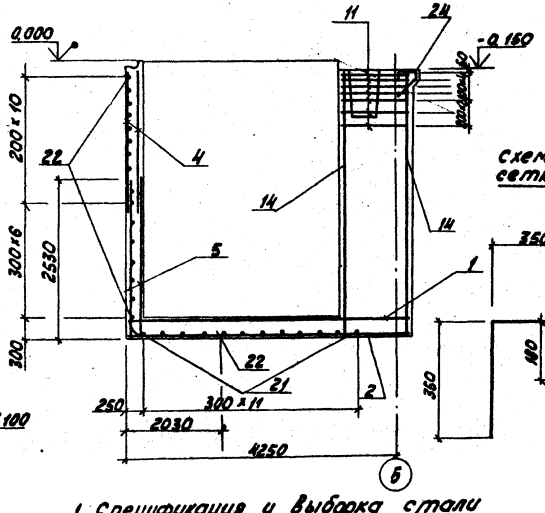

Схема сгиба сетки поз. 17

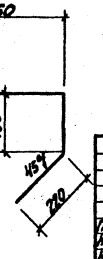

4 - 4

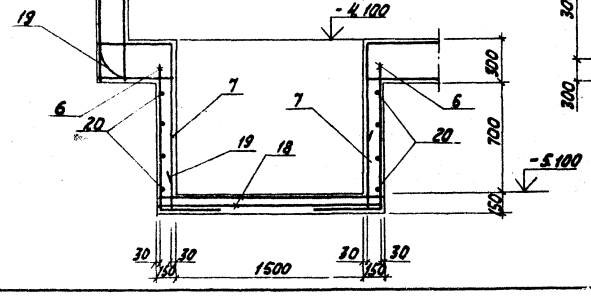

1. Спецификация и выборка стали приведены на листе КЖ-23.

Привязан					
Инв. №					
Гл. инж. пр.	Аман		ТП 903-2-18	КЖ	
Нач. отд.	Рябуха		Установка мазутоснабжения Q=3,25 м³/ч с резервуарами 2×100; 2×250 (200) и 2×100 (400) м³		
Н. контр.	Андреевская		Мазутонасосная	Стадия Р	Лист 22
Гл. спец.	Андреевская		Монолитный приямок ПР м1. Армирование. (Каркасный вариант с грунтовыми водами)	ЛАТГИПРОПРОМ	
Рук. гр.	Мульгина				
Инж.	Шафирова				
Пров.	Шульгина				

Типовой проект 903-2-18 Альбом 1.2

Инв. № подл. | Подп. и дата | Взам. инв. №

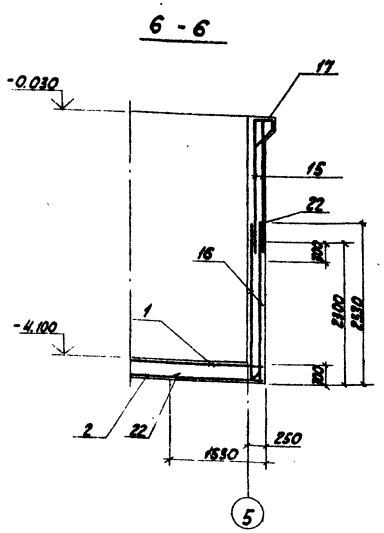

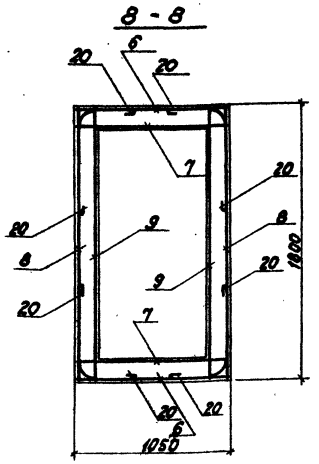

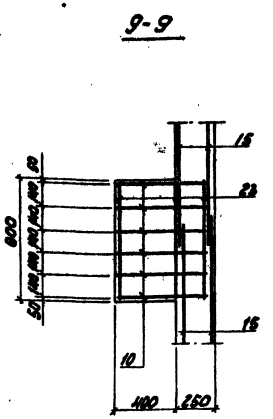

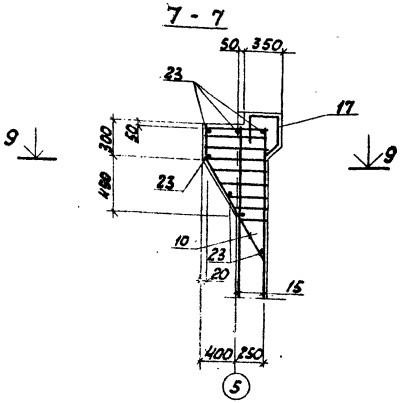

Обозначение	Наименование	Кол.	Примеч.
	ПРм1		
	Сборочные единицы и детали.		
903-2-18 Ал.1.4-КЖИ-С1, С2	Сетка арматурн. С1	2	
- КЖИ- С15	С15	2	
- КЖИ-С16	С16	4	
ГОСТ 8478-66	С 100/100/4/2, 2100 х 4200	4	
903-2-18 Ал.1.4-КЖИ-С17	С17	4	
- КЖИ-С5;С7	С5	2	
- КЖИ-С5;С8	С6	2	
- КЖИ-С5;С7	С7	2	
- КЖИ-С6;С8	С8	2	
- КЖИ-С9	С9	6	
- КЖИ-С10	С10	14	
- КЖИ-С11	С11	2	
- КЖИ-С12	С12	4	
- КЖИ-С13	С13	4	
ГОСТ 8478-66	С 200/200/8/8, 2300 х 4300	4	
ГОСТ 8478-66	С 100/100/8/8, 2300 х 4300	4	
ГОСТ 8478-66	С 150/150/8/4, 1100 х 3060	4	
903-2-18 Ал.1.4-КЖИ-С14	С14	2	
903-2-18 КЖ - 23	Стержни одиночные		

Ведомость стержней на 1 элемент.

Марка эл-та	Поз.	Эскиз	ф мм	ℓ мм	Кол. шт.
ПРм1	19	2500, R=105, 750	18 А III	2920	8
	20	200, R=105, 500	8 А I	920	16
	21	1000, R=105, 2000	16 А III	3000	26
	22	1000, 2500	18 А III	4000	114
	23	780	8 А I	780	7
	24	200, 100, 60, 50	12 А III	790	22
	25	1000	6 А I	1000	16

1. Арматуру днища разрезать и завести в стенки приямка на 250 мм.
2. Деталь гидроизоляции см. лист КЖ-20.

Выборка стали на один элемент, кг.

Марка эл-та	Арматурные изделия: Арматурная сталь ТУ-14-4-659-75, Класс А I, ф 4 мм	Арматурная сталь ГОСТ 5781-75, Класс А I, ф 6 мм	ф 8 мм	ф 8 мм	Арматурная сталь ГОСТ 5.1459-72, Класс А III, ф 14 мм	ф 10 мм	ф 12 мм	ф 16 мм	ф 18 мм	Итого	Закладные изделия: Профильная сталь: Б-6	Б-8	Труба 76х4	Труба 108х4	Труба 133х4	Труба 219х8	Труба 325х8	L 75х8		Арматура ГОСТ 6781-78: А I, ф 8 мм	А III, ф 8 мм	Сталь круглая ГОСТ 2590-71: ф 20 мм	ф 24 мм	Итого	Всего
ПРм1	27,4		143,2	961,3	74,7	228,4	138,2	1100,2	255,7	957,8	3185	66,7	50,0	6,1	22	326	60,7			13	154,1	116,1	214,0	3107	

Привязан

Инв. №

Гл.инж.пр.	Думан			ТП 903-2-18			КЖ
Нач.отд.	Радыка			Установка мазутоснабжения Q=325 и 5,5 м³ (на 2 резервуарах 2х100; 2х250 (200); 2х500 (400)) м³			
Н.контр.	Андреевская			Мазутонасосная	Стадия	Лист	Листов
Гл.конструктор	Андреевская				Р	23	
Рук.гр.	Шульгина			Монолитный приямок ПРм1. Армирование (Каркасный вариант)	АЛТИДОРПРОМ		
Пров.	Шульгина						

Типовой проект 903-2-18 Альбом 1.2

Инв. № подл. | Подп. и дата | Взам. инв. №

ПРм1. Армирование

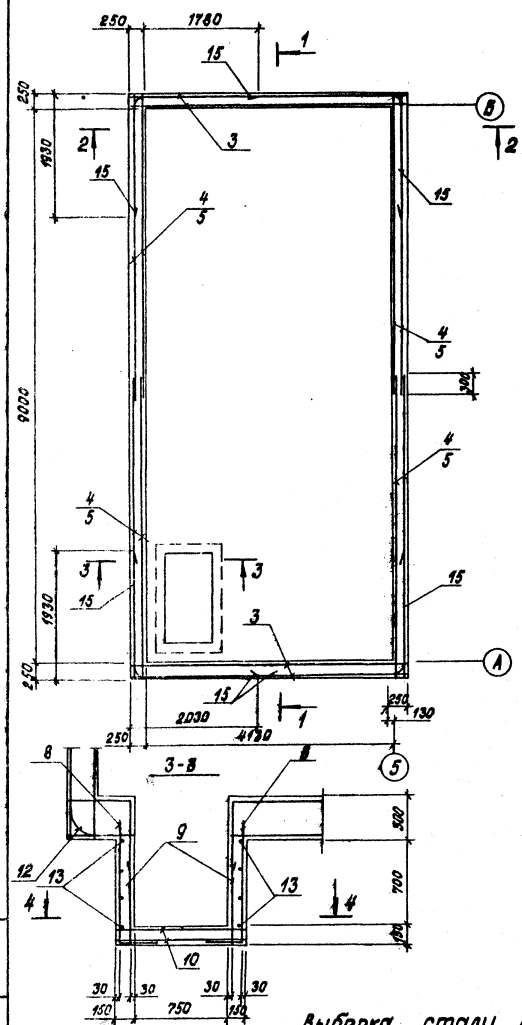

1-1

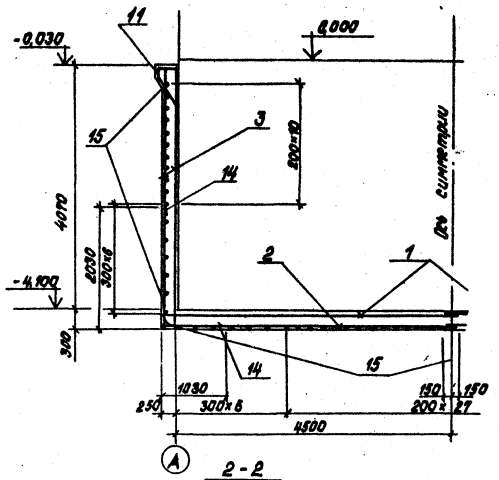

2-2

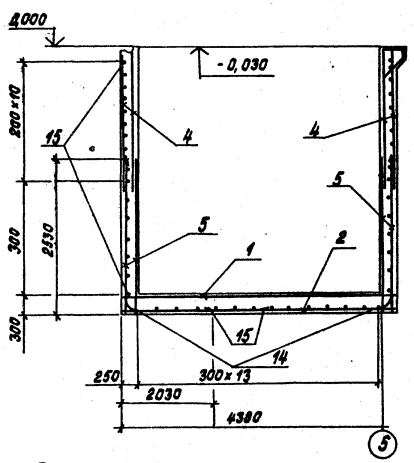

4-4

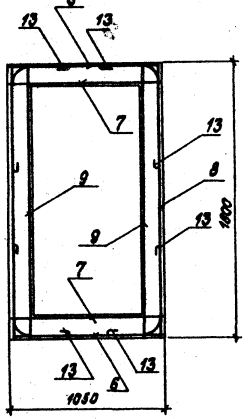

Формат	Зона	Позиция	Обозначение	Наименование	Кол.	Примечание
				ПРм1		
				Сборочные единицы и детали		
		1	903-2-18Ал.14-КЖИ-С1,С2	Сетка арматурн. С1	2	
		2	КЖИ-С15	С15	2	
		3	КЖИ-С16	С16	4	
		4	ГОСТ 8478-66	С $\frac{200/200/818}{1300}$	1,93	п.м
		5	903-2-18Ал.14-КЖИ-С17	С17	4	
		6	КЖИ-С5;С7	С5	2	
		7	КЖИ-С6;С8	С6	2	
		8	КЖИ-С5;С7	С7	2	
		9	КЖИ-С6;С8	С8	2	
		10	КЖИ-С14	С14	2	
		11	ГОСТ 8478-66	С $\frac{150/250/814}{1100}$	6,12	п.м
		12-15	903-2-18 Ал.14-КЖ -24	Стержни одиночные		

Ведомость стержней на 1 элемент.

Марка эл-та	Поз.	Эскиз	⌀ мм	ℓ мм	Кол. шт.
ПРм1	12	2500, R=105, 420	18 AIII	2920	8
	13	300, R=105, 500	8 AI	920	16
	14	1000, R=105, 2000	18 AIII	3000	26
	15	1000, 2500	18 AIII	4000	114

Привязан

Инв. №

Выборка стали на один элемент, кг

Марка эл-та	Арматурные изделия: Арматурная сталь ТУ 14-4-859-75, Класс Вр I, ⌀ мм 4	8		Арматурная сталь ГОСТ 5781-75, Класс A I, ⌀ мм 6	8	Арматурная сталь ГОСТ 5.1459-72*, Класс A III, ⌀ мм 8	10	12	14	16	18	Итого	Закладные изделия: Профильная сталь δ=6	δ=8	Труба 78×4	Труба 108×4	Труба 133×4	Труба 273×8	L 75×8			Арматурная сталь ГОСТ 5781-75, AI ⌀ мм 8	AIII ⌀ мм 8			Итого	Всего
ПРм1	5,8			43,3	53,5,6	161,9	167,4	167,9	228,4	255,7	957,8	2823,3	66,7		5,0	5,1	3,2	32,6	60,7			1,3	15,4			190,0	2715

Гл.инж.пр.	Думан		
Нач.отд.	Рабуха		
Н.контр.	Андриевская		
Гл.контр.	Андриевская		
Рук.гр.	Шульгина		
Инженер	Шафорова		
Пров.	Шульгина		

ТП 903-2-18 КЖ

Установка мазутоснабжения Q=3,25 и 6,5 м³/ч с резервуарами V=100, 2×250(200), 2×300(400) м³

Мазутонасосная

Стадия | Лист | Листов
Р | 24

Монолитный приямок ПРм1. Армирование (вариант с курсивом) Арм. сетками с "фритюрницей" (вариант)

ЛАТГИПРОПРОМ

Альбом 1.2

Типовой проект 903-2-18

Инв.№подл. | Подпись и дата | Взам.инв.№

Альбом 1.2

Типовой проект 903-2-18

Схема расположения монолитных конструкций в осях „А÷Б" и „5"

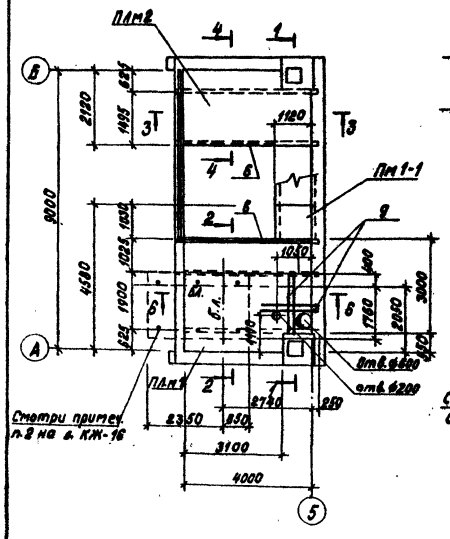

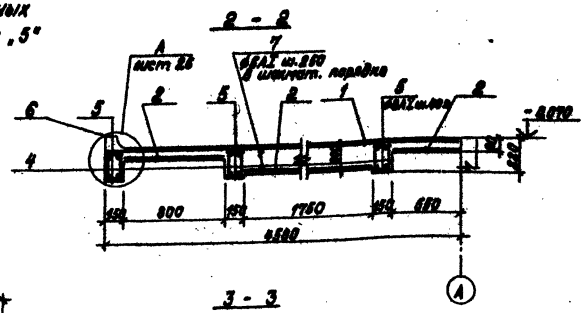

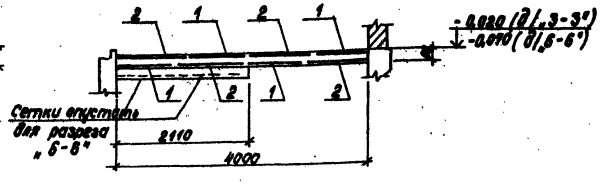

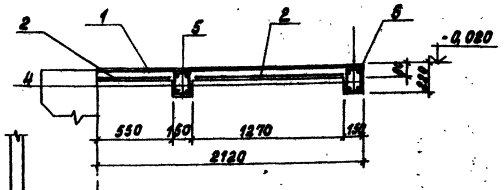

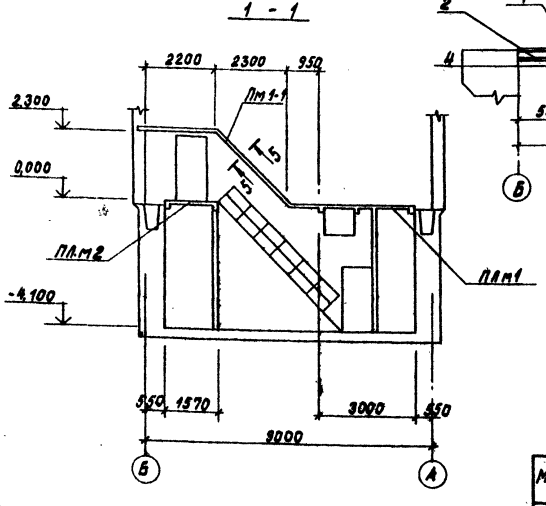

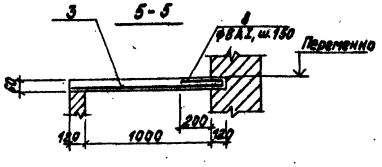

Позиция	Зона	Поз.	Обозначение	Наименование	К-во на 1 изд.				Примечание
				Сборные единицы и детали					
		1	ГОСТ 8478-66	Сетка 3000/2000/8 1100	13,5	7,8			м
		2	ГОСТ 8478-66	Сетка 3000/2000/8 1100	13,5	7,8			м
		3	ГОСТ 8478-66	Сетка 2000/1000/8 1100			7,6		м
		4	ТП 903-2-18 Ал. 2,6 КЖИ-С1-6	Сетка С1-5	8	4			шт.
		8	ГОСТ 5781-75	Отдельн. стержни ф8АI ℓ=440			16		шт.
		5	ГОСТ 5781-75	Отдельн. стержни ф8АI ℓ=120	66	44			шт.
		7	ГОСТ 5781-75	Отдельн. стержни ф8АI ℓ=260	130				шт.
		6	3.400-6/76	Закладное изделие МН4-33	2,9	2,9	1,0		м
		9/10	КЖ-25	Отдельн. стержни ~~ф8АI ℓ=410~~ ~~ф12АII ℓ=1900~~		4	16		
				Материалы					
			ГОСТ 7473-76	Бетон М200	1,70	0,74			м³
			ГОСТ 7473-76	Бетон М150			0,51		м³
Итого									
Марка					ПЛм1	ПЛм2	Пм1-1		

Ведомость стержней на один элемент, кг

Марка эл-та	№ поз.	Эскиз	ф мм	Длина мм	К-во
Отдельн. стержни	5	120	8АI	120	1
	7	170	8АI	260	1
	8	320 410	8АI	410	1
	9	1800	12АII	1900	1

Выборка стали на один элемент, кг

Марка эл-та	Арматурные изделия: Арматурная сталь ГОСТ 5781-75, класса АI, ф мм 6	8		Итого	Армат. сталь ГОСТ 5.1459-72, класса АII, ф мм 12		Проволока ТУ 14-4-659-75, класс ВрI, ф мм 4		Итого	Закладные изделия: Профильн. сталь L 75×7		Армат. сталь ГОСТ 5.1459-72, класса АII, ф мм 8		Итого	Всего
ПЛм1	45,0	11,3		56,3	48,0		11,0		115,3	31,2		3,5		34,7	150,0
ПЛм2	26,0	7,6		33,6	32,0		6,4		72,0	23,2		2,6		25,8	97,8
Пм1-1	1,5	17,0		18,5			3,8		22,3						22,3

Спецификация монолитных железобетонных элементов

Марка	Обозначение	Наименование	К-во	Прим.
ПЛм1	КЖ-25	Монолитная площадка ПЛм1	1	
ПЛм2	КЖ-23	Монолитная площадка ПЛм2	1	
Пм1-1	КЖ-25	Монолитная плита перекрытия Пм1-1	1	

Привязан

Инв. №

Гл. инж. пр.	Дитан		ТП 903-2-18	Кл
Нач. отд.	Ройзман		Установка мазутонасосной на 2 резервуарами V=100, 2×250/200, 2×500/400 м³	
Н. контр.	Андреевский		Мазутонасосная	Стадия Лист Листов
Гл. инж.	Андреевский			Р 25
Рук. гр.	Шкляруцкий		Схема расположения монолитных конструкций в осях „А÷Б" и „5". Опалубка и армирование плиты перекрытия. Спецификация	ЛАТГИПРОПРОМ
Ст. техн.	Левейко			
Инж.	Антонович			

Инв. № подл. | Подпись и дата | Взам. инв. №

Альбом 1.2

Типовой проект 903-2-18

Схема расположения монолитных конструкций в осях „А"÷„Б" и „5"

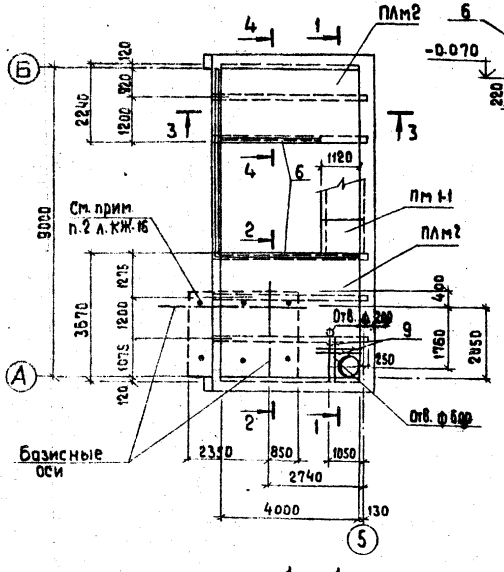

1 — 1

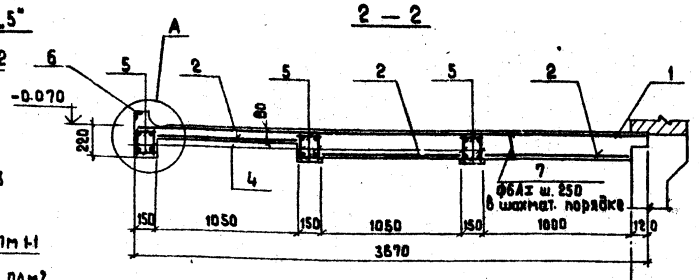

2 — 2

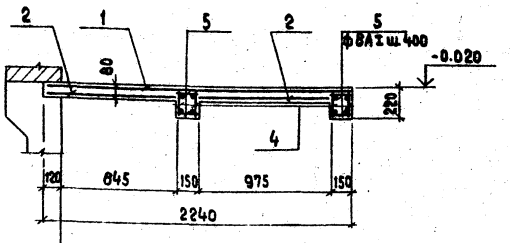

4 — 4

3 — 3

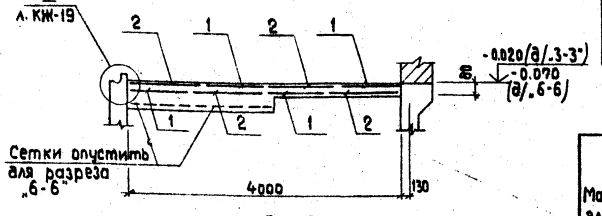

6 — 6

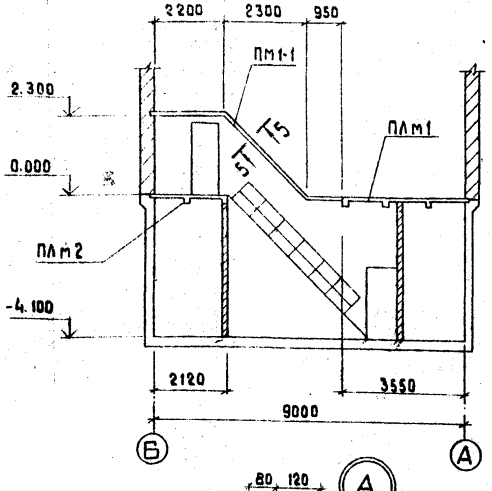

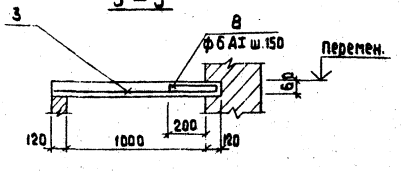

5 — 5

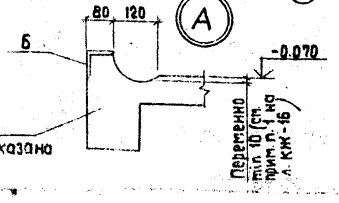

Форм. Зона	Поз.	Обозначение	Наименование	К-во на 1 эл.				Примечание
			Сборочные единицы и детали					
	1	ГОСТ 8478-66	Сетка 150/250/6 / 300	13.7	8.2			м
	2	ГОСТ 8478-66	Сетка 150/250/6 / 1100	13.7	8.2			м
	3	ГОСТ 8478-66	Сетка 250/200/4/8 / 1100			7.6		м
	4	ТП 903-2-18 л. 1.4 - КЖИ-С1-5	Сетка С1-5	6	4			шт
	5	ГОСТ 5781-75	Отдельн. стержни ф8АI ℓ=120	66	44			шт
	7	ГОСТ 5781-75	Отдельн. стержни ф6АI ℓ=260	130				шт
	6	3.400-6/76	Закладное изделие МИ 4-33	4.0	2.9			м
	8/9	ГОСТ 5981-75	Отдельн. стержни ф6АI ℓ=410 / ф12АIII		4	16		шт
			Материалы					
		ГОСТ 7473-76	Бетон М 200	1.20	1.63			м3
		ГОСТ 7473-76	Бетон М 150			0.51		м3
			Марка элемента	ПЛм1	ПЛм2	Пм 1-1		

Ведомость стержней на один элемент, кг

Марка эл-та	№ поз.	Эскиз	ф мм	Длина мм	К-во
Отдельн. стержни	5		8АI	120	1
	7	180	6АI	260	1
	8	50 310 50	6АI	410	1
	9	1250	12АIII	1150	1

Выборка стали на один элемент, кг

Марка эл-та	Арматурные изделия: Арматурная сталь ГОСТ 5781-75, Класса АI, ф мм 6	8		Итого	Армат. сталь ГОСТ 5.1459-72*, Класса АIII, ф мм 12		Проволока ТУ 14-4-659-75, Класс ВрI, ф мм 4		Итого	Закладные изделия: Профильн. сталь L 75×7	Армат. сталь ГОСТ 5.1459-72*, Класса АIII, ф мм 8		Итого	Всего
ПЛм1	45.0	11.3		56.3	48.0		11.2		115.5	31.2	3.5		34.7	150.2
ПЛм2	34.7	7.6		42.3	38.0		6.6		86.9	23.2	2.8		25.8	112.7
Пм 1-1	1.5	17.0		18.5			3.8		22.3					22.3

Спецификация монолитных железобетонных элементов

Марка	Обозначение	Наименование	К-во	Примеч.
ПЛм1	КЖ-26	Монолитная площадка ПЛм1	1	
ПЛм2	КЖ-26	Монолитная площадка ПЛм2	1	
Пм 1-1	КЖ-26	Монолитная плита перекрытия Пм1-1	1	

Инв. № подл. | Подпись и дата | Взам. инв. №

Привязан

Инв. №

Гл. инж. пр.	Думан		
Нач. отд.	Рябуха		
Н. контр.	Андриевская		
Гл. конст.	Андриевская		
Рук. гр.	Шульгина		
Ст. техн.	Левейко		
Проб.	Литвинова		

ТП 903-2-18 КЖ

Установка мазутоснабжения 6×3.25 и 6×5 м³ резервуарами 2×100, 2×250 (200)

Мазутонасосная

Стадия	Лист	Листов
Р	26	

Схема расположения монолитных конструкций в осях „А"÷„Б" и „5" ПЛм1, ПЛм2, Пм1-1

АДПИ

Альбом 1.2

Типовой проект 903-2-18

Перегородка в осях 2-1

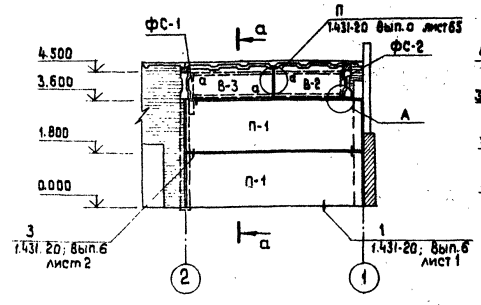

Перегородка в осях 2-3

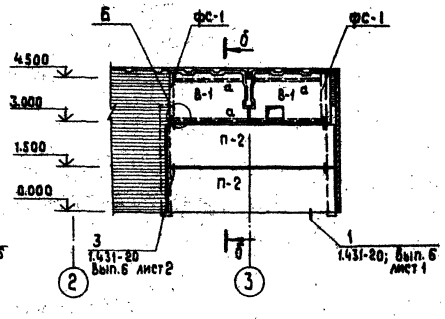

а – а

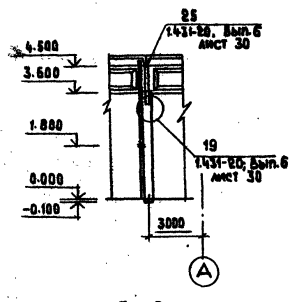

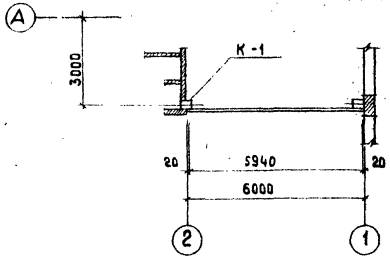

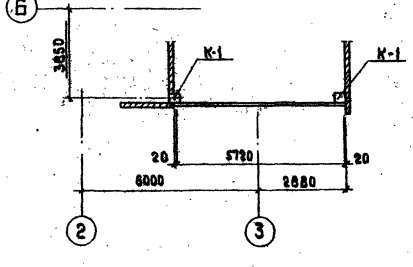

б – б

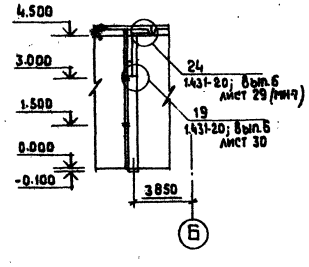

1. Швы между панелями перегородок заполняются цементным раствором М 50.
2. Перед изготовлением вкладышей деревянные элементы антисептировать.
   Бруски изготовить из древесины хвойных пород.

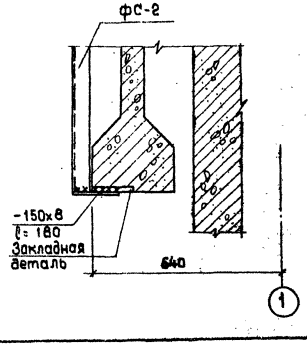

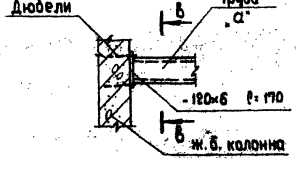

в – в

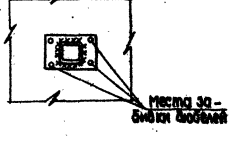

Привязан

Инв. №

Гл. инж. пр.	Дыман		
Нач. отд.	Рабуха		
Н. контр.	Шульгина		
Гл. арх.	Бурвите		
Гл. конст.	Андиевская		
Рук. гр.	Вульгина		
Ст. инж.	Литвинова		
Ст. техн.	Кирштук		
Пров.	Литвинова		

ТП 903-2-18 КЖ

Установка мазутонасосная резервуарами 2x100; 2x250 (200); 2x500 м³

Мазутонасосная

Стадия | Лист | Листов
Р | 17

Схема расположения панельных перегородок

ЛАТГИПРОПРОМ

Формат 22Г

Инв. № подл. | Подпись и дата | Взам. инв. №

Каркасно-обшивной вкладыш В-1; В-1а

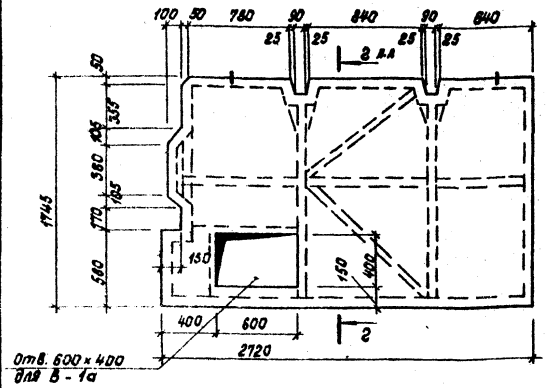

Каркасно-обшивной вкладыш В-2

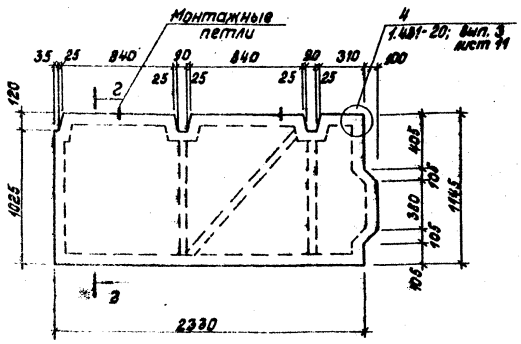

Каркасно-обшивной вкладыш В-3

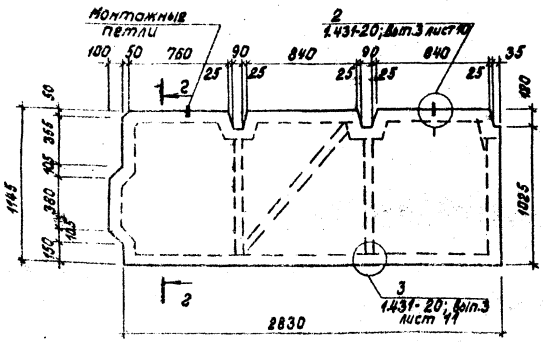

Спецификация к схеме расположения перегородок (начало)

Марка, поз.	Обозначение	Наименование	Кол.	Масса ед. кг	Примечание
П-1	1.431-20 вып. 1	ППБ-2 5,98×1,788	2	2150,0	
П-2	1.431-20 вып. 1	ППБ-9 5,72×1,485	2	1720,0	
К-1	1.431-20 вып. 5	Колонна КБ2	3	800,0	
ФС-1	1.431-20 вып. 4	Стальной элемент Т-1	3	80,0	
ФС-2	ТП903-2-18 Альб.1,4 юки-НТ1	Стальной элемент НТ-1	1	13,3	
МС-2	1.431-20 вып. 7	Соединительное изделие	8	0,5	
МС-4	1.431-20 вып. 7	Соединительное изделие	8	0,8	
МС-34	1.431-20 вып. 7	Соединительное изделие	2	3,7	
МС-37	1.431-20 вып. 7	Соединительное изделие	2	7,0	
МС-30	1.431-20 вып. 7	Соединительное изделие	2	9,1	
МС-3	1.431-20 вып. 7	Соединительное изделие	8	0,3	
-60×4	ГОСТ 19903-74	Сталь листовая -60×4 ℓ=385	92	0,73	
-60×4	ГОСТ 19903-74	Сталь листовая -60×4 ℓ=370	32	0,70	
-60×8	ГОСТ 19903-74	Сталь листовая -60×8 ℓ=160	16	0,46	
-50×5	ГОСТ 19903-74	Сталь листовая -50×5 ℓ=50	4	0,1	
-100×8	ГОСТ 19903-74	Сталь листовая -100×8 ℓ=240	2	1,51	
-100×8	ГОСТ 19903-74	Сталь листовая -100×8 ℓ=100	2	0,63	
-150×8	ГОСТ 19903-74	Сталь листовая -150×8 ℓ=180	1	1,7	
-60×5	ГОСТ 19903-74	Сталь листовая -60×5 ℓ=50	4	0,12	
-120×8	ГОСТ 19903-74	Сталь листовая -120×8 ℓ=250	6	1,89	
-120×6	ГОСТ 19903-74	Сталь листовая -120×6 ℓ=170	2	0,96	
∠50×5	ГОСТ 8509-72	Сталь угловая равнополочная ∠50×5 ℓ=400	6	1,51	

2-2

Спецификация к схеме расположения перегородок (продолжение)

Марка, поз.	Обозначение	Наименование	Кол.	Масса ед. кг	Примечание
а	ГОСТ 8639-68	Труба 80×80×4 ℓ=2160	1	194,6	
ф10	ГОСТ 5781-75	ф10 ℓ=0,450 м	8	0,28	
МН7	ТП903-2-18 Альб. юки-НТ1	Закладная деталь МН7	1	21,12	
	ГОСТ 18124-75	Асбестоцементные листы	33,9 м²		
	ГОСТ 9573-72*	Полужесткие минераловатные плиты	1,36 м³		
		Деревянный брусок 80×80	0,80 м³		
		Деревянный брусок 80×60	0,77 м³		

1. См. примечания на листе КЖ-27

Привязан

Инв. №

Гл. инж. пр.	Думан		
Нач. отд.	Рязуха		
Н. контр.	Шульгина		
Гл. арх.	Будвите		
Гл. конст.	Будревская		
Рук. гр.	Шулгина		
Ст. инж.	Котвинова		
Ст. техн.	Куриник		
Пров.	Литвинова		

ТП 903-2-18 КЖ

Установка мазутонасосного агрегата с резервуарами 2×100, 2×250(200), 2×300(400) м³

Мазутонасосная

Стадия	Лист	Листов
Р	28	

Каркасно-обшивные вкладыши В-1, В-1а, В-2, В-3; спецификации

Альбом 1.2

Типовой проект 903-2-18

Инв. № подл. | Подпись и дата | Взам. инв. №

Альбом I 2

Типовой проект 903-2-18

Ведомость основных комплектов рабочих чертежей

Обозначение		Наименование	Примечан.
903-2-18	АР	Архитектурно-строительные решения	
903-2-18	КЖ	Конструкции железобетонные	
903-2-18	КМ	Конструкции металлические	
903-2-18	ВК	Внутренний водопровод и канализация	
903-2-18	ОВ	Отопление и вентиляция	
903-2-18	ТС	Тепловые сети	
903-2-18	КИП	Автоматизация	
903-2-18	Э	Электротехническая часть	
903-2-18	ТМ	Тепломеханическая часть	

Ведомость рабочих чертежей основного комплекта 903-2-18 КМ

	Лист	Наименование	Примечан.
22	1	Общие данные (начало)	39
"	2	Общие данные (окончание)	40
"	3	Схемы расположения подвесного транспорта и опор под трубопроводы	41
"	4	Рамы Р1, Р2, Р3	42
"	5	Рамы Р4, Р5	43
"	6	Рама Р6	44

Ведомость примененных и ссылочных документов

Обозначение	Наименование	Примеч.
1.459-2; в. 1, 2	Стальные лестницы, переходные площадки и ограждения.	
1.400-10/76, в. 7	Типовые узлы стальных конструкций одноэтажных производственных зданий. Узлы балочных клеток.	

Проект соответствует действующим нормам и правилам и предусматривает мероприятия, обеспечивающие взрывную и пожарную безопасность при эксплуатации здания.

Главный инженер проекта: (Думан)

Техническая спецификация металла (начало)

Вид профиля, ГОСТ, ТУ	Марка металла и ГОСТ	Обозначение и размеры профиля, мм	№ п/п	Марки металла	Вид профиля	Размеры профиля	Количество шт.	Длина мм	Масса металла по элементам конструкции, т: Подвесной транспорт (526121)	Опоры подвесного транспорта (526336)	Лестницы, ограждения (526391)					Общая масса, т	Масса потребности в металле по кварталам (заполняется изготовителем), т: I	II	III	IV
									Код элемента конструкции											
Балки двутавровые ГОСТ 19425-74	ВСт3пс5 ГОСТ 380-71*	I 24М	1						0.689							0.689				
	Итого		2	14460					0.689							0.689				
Всего профиля			3		53805				0.689							0.689				
Балки, обутовровые ГОСТ 8239-72	ВСт3пс6 ГОСТ 380-71*	I 24	4						0.110							0.110				
	Итого		5	12300					0.110							0.110				
	ВСт3кп2 ГОСТ 380-71*	I 14	6							0.086						0.086				
	Итого		7	11240						0.086						0.086				
Всего профиля			8		84007				0.110	0.086						0.153				
Швеллеры ГОСТ 8240-72	ВСт3пс6 ГОСТ 380-71*	С 8	9						0.013							0.013				
	Итого		10	12300					0.013							0.013				
	ВСт3кп2 ГОСТ 380-71*	С 10	11							0.016	0.222					0.238				
		С 12	12								0.102					0.102				
		С 14	13								0.134					0.134				
		С 16	14								0.587					0.587				
		С 24	15							0.077						0.077				
	Итого		16	11240						0.093	1.045					1.138				
Всего профиля			17		96108				0.013	0.093	1.045					1.151				
Гнутый швеллер ГОСТ 8278-75	ВСт3пс6 ГОСТ 380-71*	С 60×30×5	18						0.021							0.021				
	Итого		19	12300					0.021							0.021				
Всего профиля			20		73007				0.021							0.021				

Инв. №				Привязан
				ТП 903-2-18 КМ
Гл. инж. пр.	Обухов			Установка мазутоснабжения 2×100; 2×250 (200); 2×600 (400) м³ с резервуарами
Гл. спец.	Думан			Мазутонасосная
Нач. отд.	Рябчик			Стадия Лист Листов
Н. контр.	Антонова			Р 1
Гл. инж. пр.	Кондратьева			Общие данные (начало)
Рук. гр.	Шульгина			АТГПДСП-1-1-4
Инж.	Литвинова			

Пров. Литвинова

Техническая спецификация металла (окончание)

Вид профиля ГОСТ; ТУ	Марка металла и ГОСТ	Обозначение и размеры профиля, мм	№ п/п	Код: Марки металла	Код: Вида профиля	Код: Размера профиля	Количество шт.	Длина мм	Масса металла по элементам: Подземной транспорт.	Масса металла по элементам: Опоры на ж/б ригели	Масса металла по элементам: Стальные конструкции [illegible]	Масса металла по элементам: Мусоросборник	Масса металла по элементам: [illegible]	Масса металла по элементам: [illegible]	Масса металла по элементам: [illegible]	Масса металла по элементам: [illegible]	Общая масса, т	Масса потребности в металле по кварталам (заполняется изготовителем), т: I	II	III	IV
									Код элемента конструкции: 526121	526395	526396	526391									
Сталь угловая равнополочная ГОСТ 8509-72*	ВСт3пс6 ГОСТ 380-71*	∟50×5	21						0,008								0,008				
		∟63×5	22						0,029								0,029				
		∟90×8	23						0,004								0,004				
		∟100×7	24						0,005								0,005				
	Итого		25	12300					0,046								0,046				
	ВСт3кп2 ГОСТ 380-71*	∟50×5	26								0,007						0,007				
		∟63×5	27							0,114	0,049						0,163				
		∟90×8	28								0,007						0,007				
	Итого		29	11240						0,114	0,063						0,177				
Всего профиля			30		21113				0,046	0,114	0,063						0,223				
Сталь листовая ГОСТ 19903-74*	ВСт3пс6 ГОСТ 380-71*	δ=6	31						0,029								0,029				
		δ=8	32						0,051								0,051				
		δ=10	33						0,013								0,013				
		δ=12	34						0,013								0,013				
	Итого		35	12300					0,106								0,106				
Сталь полосовая ГОСТ 103-76	ВСт3кп2 ГОСТ 380-71*	δ=4	36								0,018						0,018				
		δ=6	37								0,005						0,005				
		δ=8	38							0,062	0,006						0,068				
		δ=10	39								0,012						0,012				
	Итого		40	11240						0,062	0,041						0,103				
Всего профиля			41		71110				0,106	0,062	0,041						0,209				
Сталь арматурная ГОСТ 5781-75	ВСт3кп2 ГОСТ 380-71*	⌀5р I	42							0,003							0,003				
		⌀12а I	43							0,002							0,002				
	Итого		44	11240						0,005							0,005				
Всего профиля			45		11118					0,005							0,005				
Сталь рифленая ГОСТ 8568-77	ВСт3кп2 ГОСТ 380-71*	δ=4	46									0,116					0,116				
		δ=6	47								0,036										
	Итого		48	11240							0,036	0,116					0,152				
Всего профиля			49		71129						0,036	0,116					0,152				
Итого масса металла			50						0,985	0,360	1,185	0,116					2,646				
Лестницы, перила, ограждения		КМ-3	51									0,214					0,214				
Всего масса металла			52						0,985	0,360	1,185	0,330					2,860				
В том числе по маркам	ВСт3сп5		53						0,689								0,689				
	ВСт3пс6		54						0,296								0,296				
	ВСт3кп2		55							0,360	1,185	0,330					1,875				
Масса поставки элементов по кварталам, т	I																				
	II																				
	III																				
	IV																				

1. Стальные конструкции разработаны на основании главы СНиП-Б-3-72 на стадии КМ и являются исходным материалом для разработки рабочих чертежей на стадии КМД.
2. За относительную отметку 0.000 принята отметка чистого пола мазутонасосной, которая соответствует абсолютной отметке ____ по генплану
3. Заводские соединения приняты сварными.
4. Монтажные соединения выполняются на болтах нормальной точности и на монтажной сварке согласно ГОСТ 5264-69.
5. Сварку производить электродами типа Э-42 по ГОСТ 9467-75.
6. Все стальные конструкции окрасить двумя слоями эмали ПФ-115 по слою грунта ГФ-020 (вне здания ПФ-115 для наружных работ) общей толщиной 55 мкм.
7. Высота неоговоренных сварных швов принимается по наименьшей толщине свариваемых элементов.

Альбом 1.2

Типовой проект 903-2-18

Инв. № подл. | Подп. и дата | Взам. инв. №

Привязан

Инв. №

Гл. инж. пр.	Обухов		ТП 903-2-18 КМ
Гл. инж. пр.	Дымов		Установка мазутонасосная Q=3,25 и 6,3 м³/час с резервуарами 2×100; 2×250 (200); 2×500 (400) м³
Нач. отд.	Рязуга		Мазутонасосная — Общие данные (окончание)
Гл. конструктор	Андреевский		Стадия: Р; Лист: 2; Листов:
Гл. инж. пр.	Тарасевич		ЛАТГИПРОПРОМ
Рук. гр.	Цуверова		
Инж.	Шаповалова		

Пров. Потвинова

Альбом 1.2

Типовой проект 903-2-18

Схема расположения подвесного транспорта в осях „А-Б" и „4-5"

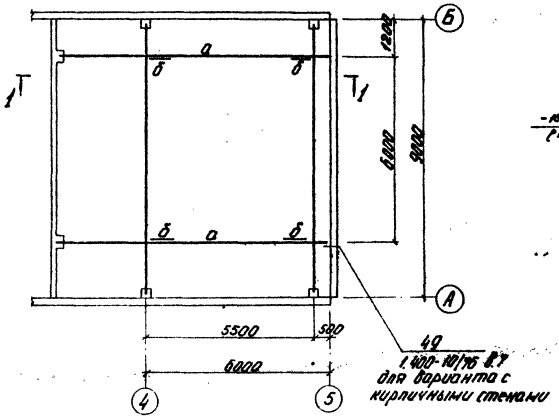

а - а

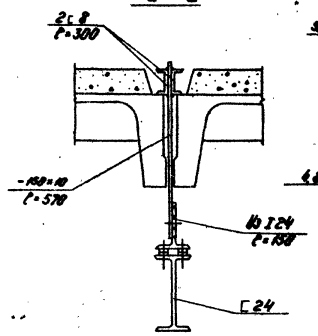

4 - 4

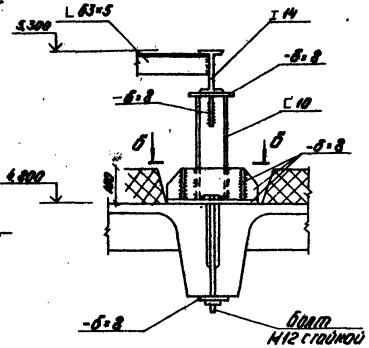

Схема расположения лестниц и ограждений

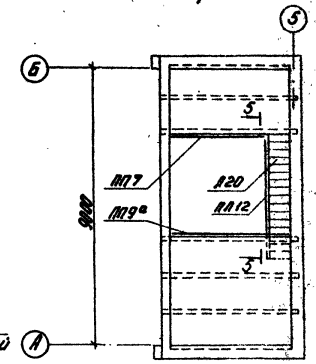

1 - 1

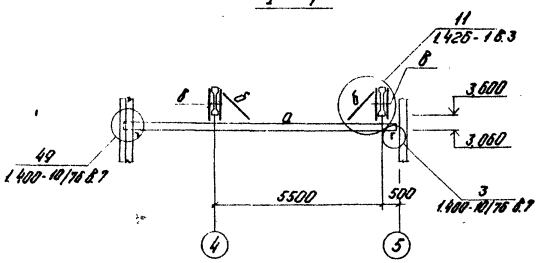

Схема расположения опор на кровле в осях „А-Б" и „3"

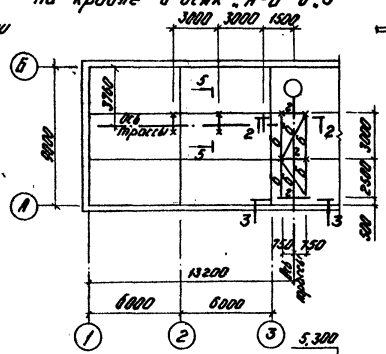

5 - 5

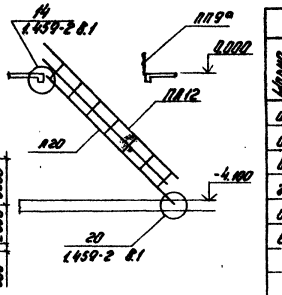

Ведомость элементов

Марка	Сечение: Эскиз	Поз.	Состав	Опорные усилия: M тс.м	N тс	Q тс	Рисунок конструкции	Марка метал.	Примечание
а	I		I 24 м	см. серию 1.426-1 в.3			III	01.426-3	
б	L		L 63×5				III	01.426-3	
в	C		ТН Ø32×3				III	01.426-3	
г	I		I 14				IV	01.426-3	
д	C		C 10				IV	01.426-3	
е	C		C 24				IV	01.426-3	
П20	1.459-2 в.2		лист 16				VI		
ПП12	1.459-2 в.2		лист 47				VI		
ПП7	1.459-2 в.2		лист 77				VI		
ПП9а	1.459-2 в.2		лист 78				VI		

Схема расположения подвесного транспорта в осях „Б" „3"

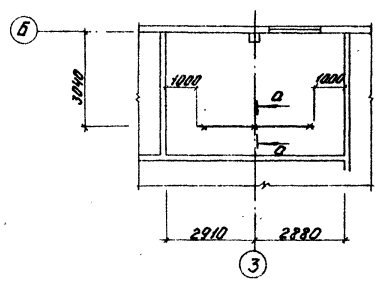

2 - 2

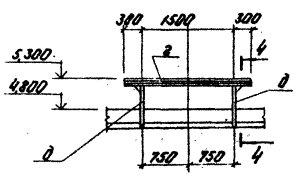

5 - 5

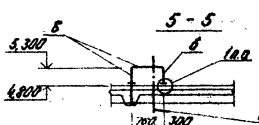

б - б

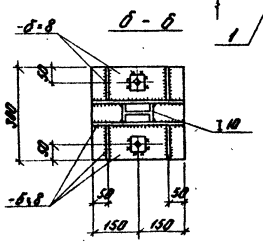

3 - 3

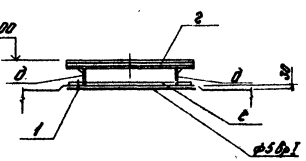

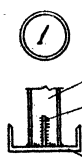

Привязан

Инв. №

Гл.инж.пр.	Лучкин		
Нач.отд.	Родина		
Гл.конструктор	Андриевский		
Гл.конструктор	Андриевский		
Рук.гр.	Сурикова		
Инж.	Шарифова		
Ст.техник	Левенко		
Пров.	Литвинова		

ТП 903-2-18

Установка мазутогнойных резервуаров 2×10,0 2×25,0 2×50,0

Мазутонасосная

Схемы расположения подвесного транспорта и опор под трубопроводы.

Стадия Р | Лист 3

ЛАТГИПРОНЕФТЕМАШ

Согласовано:

Отд. ТМ	Чернышов	
Отд. ТС	Кулиев	
Отд. ПС, ПОВ и ОВиК	Ермакова	
Отд. ЭС	Ермакова	

Р-1

Рама под блок насосов подачи мазута к котлам Б-МН-2×3,2-25

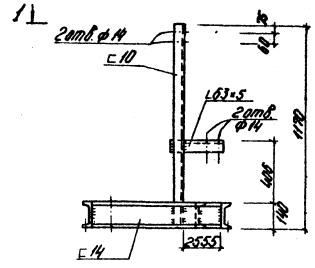

1 - 1

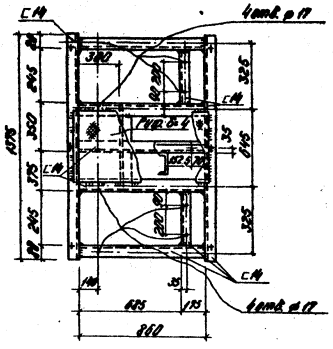

3 - 3

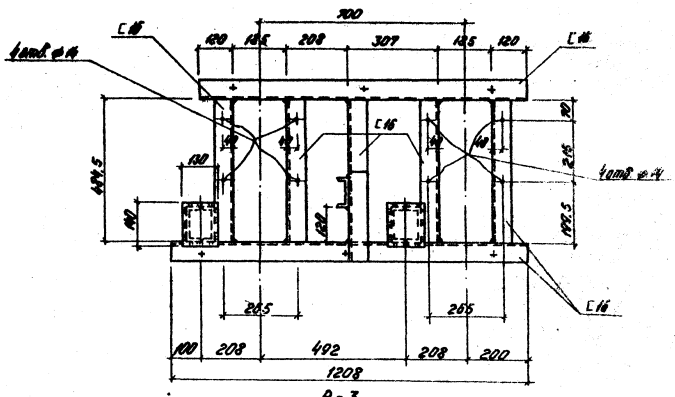

Р-3

Рама под блок рециркуляции насосов Б-МНр 2×Б-25

Р-2

(Рама под блок фильтров грубой очистки мазута Б-МФг-2×50-Б)

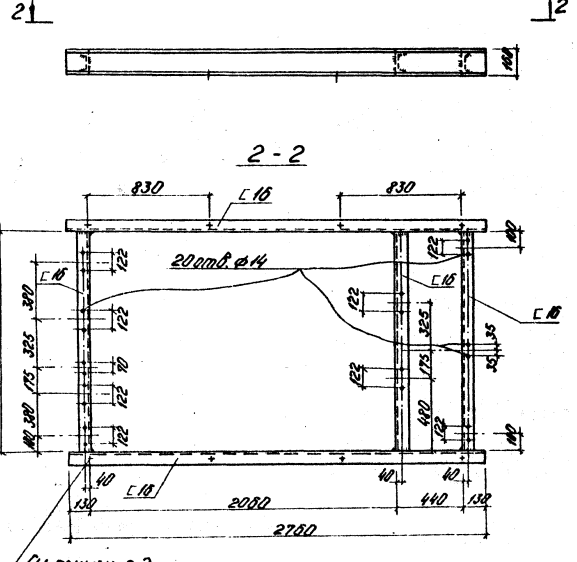

См. примеч. п.2

4 - 4

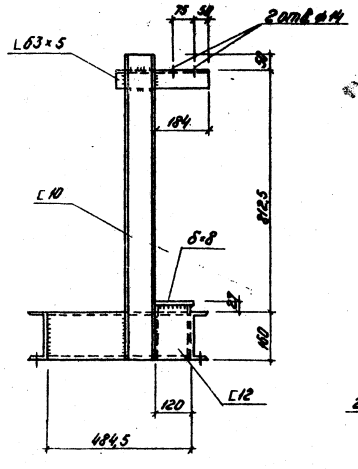

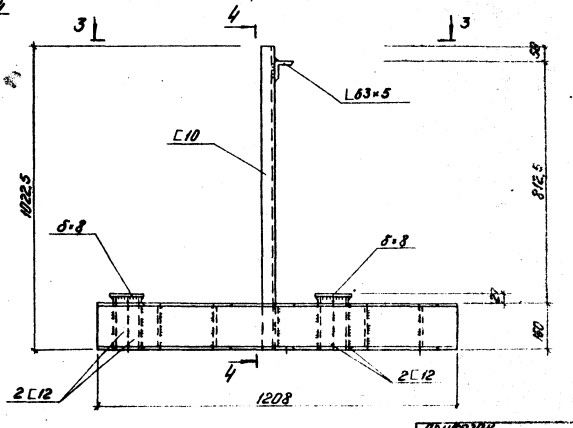

1 Все соединения сварные $h_w = 4$мм

2 + - отверстия в нижней полке швеллера ⌀17мм

Привязан

Инв. №

Инж. пр.	Ручкин		
Нач. отд.	Радчук		
Н. конт.	Андреевская		
Гл. инж.	Андреевская		
Рук. гр.	Шуплина		
Гл. техн.	Лебедева		
Пров.	Шчепина		

ТП 903-2-18 КМ

Установка мазутонасосная II=3,25 и 3,5 м³/ч с резервуарами 2×100, 2×250 (200), 2×500 (400) м³

Мазутонасосная

Стадия Р | Лист 4

Рамы 1-1; Р2; Р3

ЛАТГИПРОПРОМ

Альбом 12

Типовой проект 903-2-18

Согласовано: Госгражданстрой

Взам. инв. №

Подп. и дата

Инв. № подл.

Р4

Блок фильтров тонкой очистки мазута Б-МФТ-2×30-25

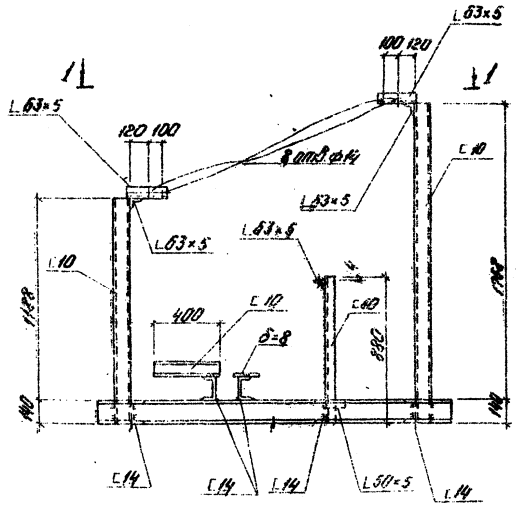

Р5

Блок установки для жидких присадок Б-УЖП-2×0,1-10

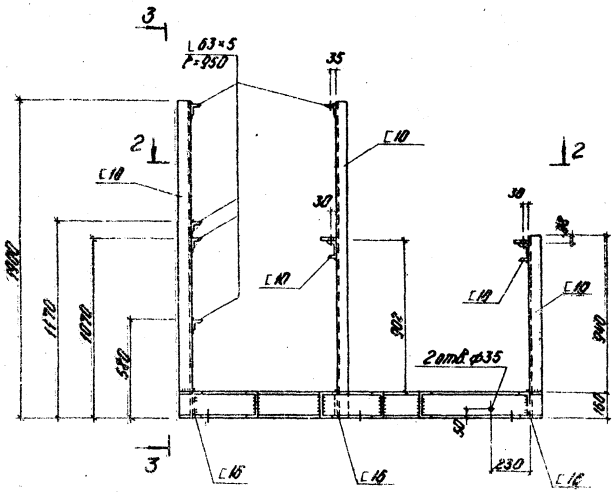

3 - 3

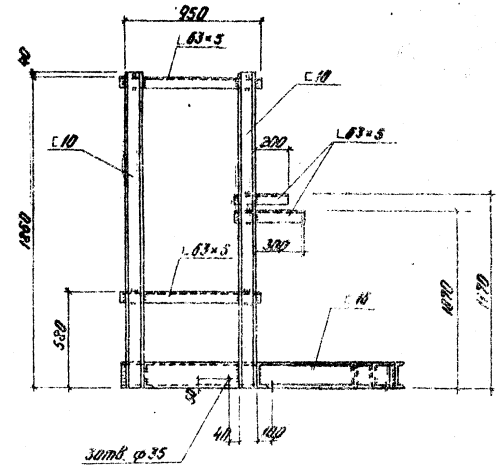

1 - 1

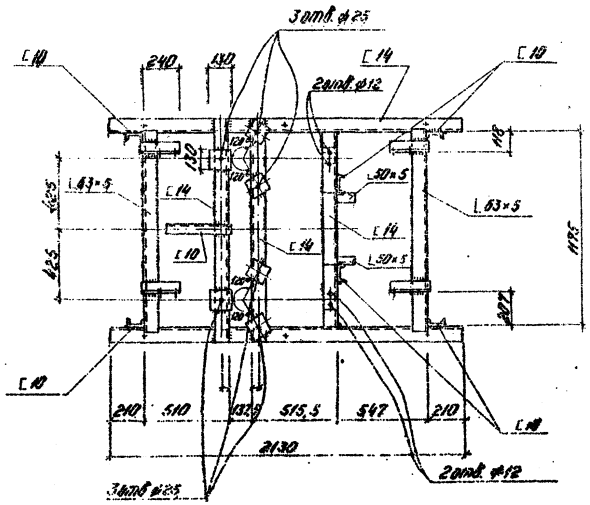

2 - 2

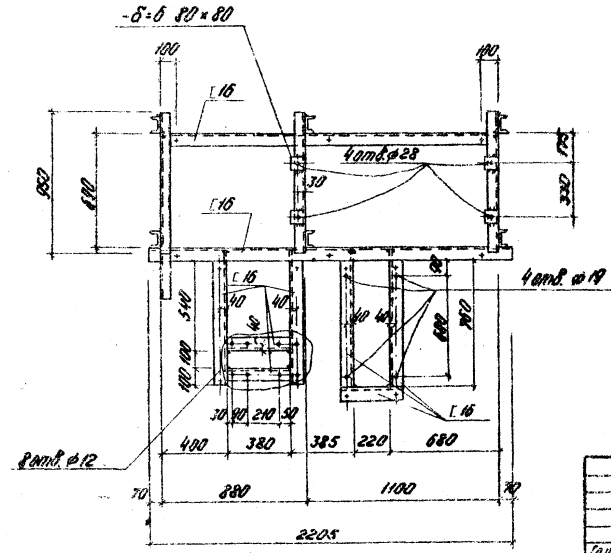

1 Все соединения - сварные, $h_ш = 4$мм.
2 Знаком „+" обозначены отверстия в полках швеллера ф18мм для крепления рам к полу.

Гл.инж.пр.	Ачилов			ТП 903-2-18		КМ	
Нач.отд.	Радчко			Установка мазутоснабжения $Q_н$=3,25 и 6,5 т/ч с резервуарами 2×100; 2×250 (200); 2×500 (400) м³			
Н.контр.	Рудковский			Мазутоснабжение	Стадия	Лист	Листов
Гл.конст.	Рудковский				Р	5	
Рук.гр.	Шулина			Рамы Р4, Р5	КАТИ ПОЛИТЕХ		
Инж.	Ревякина						
Чертил.	Шестакова						

Привязан

Инв. №

Блок перекачивающих насосов БМНп-2×44-4 Р6

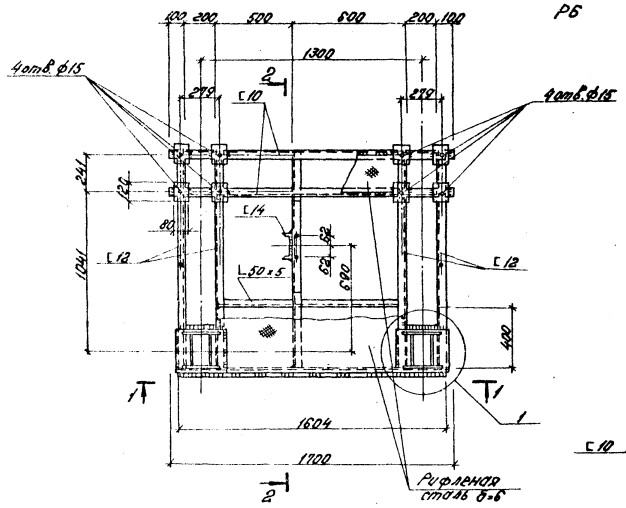

2-2

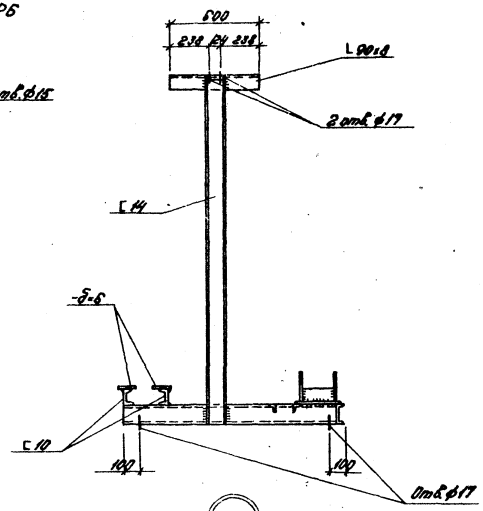

1

d-d

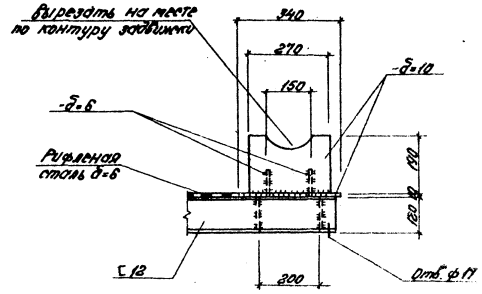

д-д

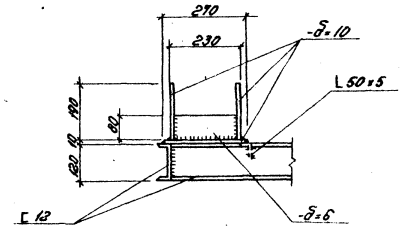

1-1

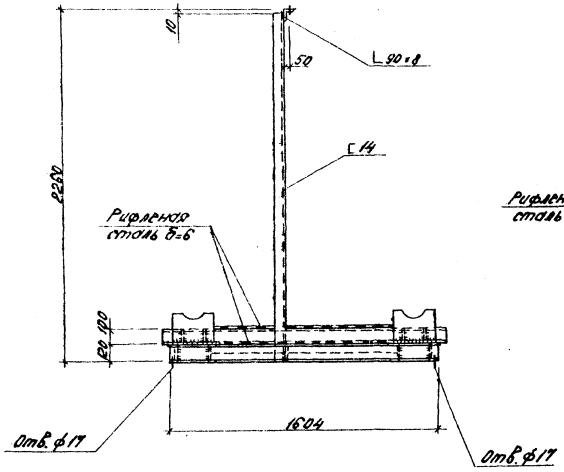

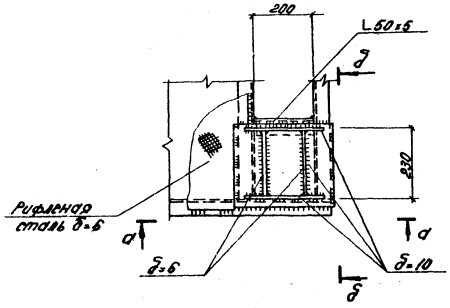

1. Все соединения - сварные, $h_ш = 4$ мм.

Привязан:

Инв. №

Разраб.	Антон		ТП 903-2-18		КМ	
Нач.отд.	Зобова		Установка мазутосгораемого Q=325 и 65 м³/ч с резервуарами 2×100; 2×250/200; 2×500/400 м³			
Н.контр.	Рифлевская		Мазутонасосная	Стадия	Лист	Листов
Гл.инж.	Рифлевская			Р	6	
Гл.спец.	Шульгина		Рама Р6	ЛАТГИПРОПРОМ		
Ст.техн.	Лебедева					
Пров.	Шульгина					

Альбом 12

Типовой проект 903-2-18

Инв. № подл. | Подпись и дата | Взам. инв. №